Tefal®

GRILL'N PACK

CONTACT SYSTEM

www.tefal.com

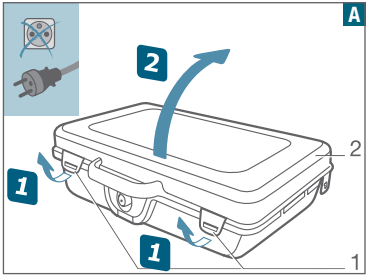

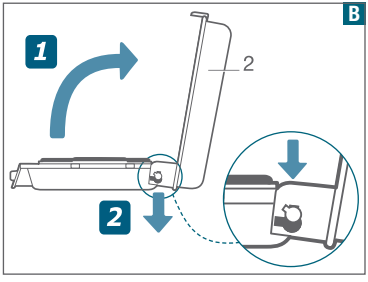

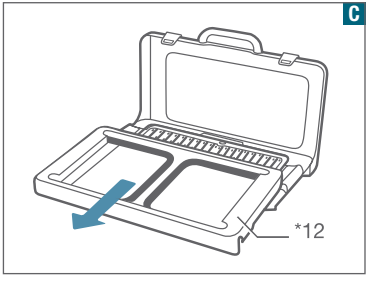

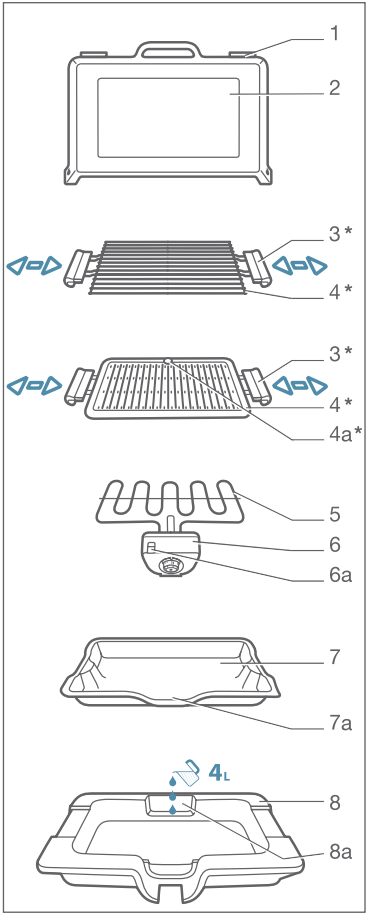

* = selon modèle
* = afhankelijk van het model
* = je nach Modell
* = secondo il modello
* = according to the model
* = según modelo
* = consoante modelo
* = ανάλογα με το μοντέλο

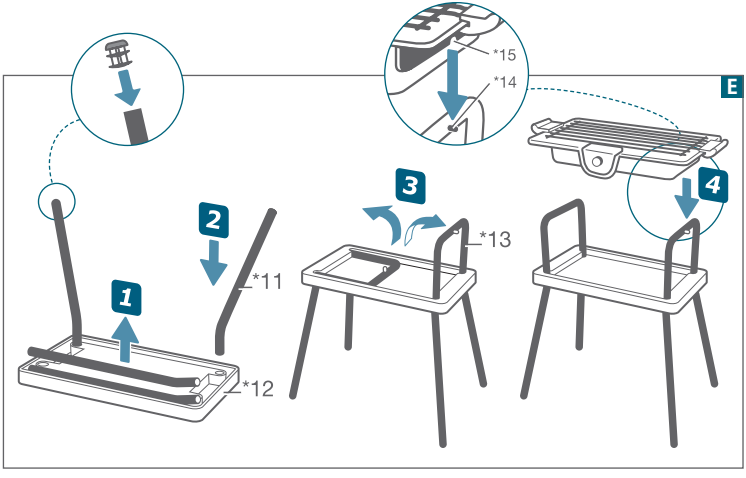
E
*15
*14
1
2
3
4
*11
*12
*13

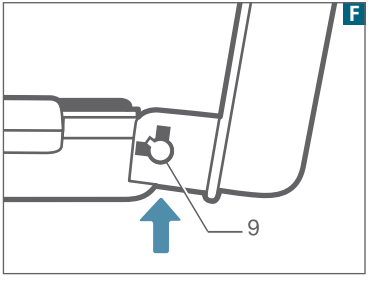
F
9

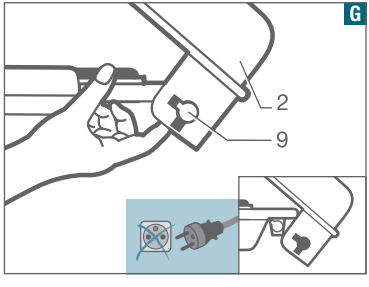
G
2
9

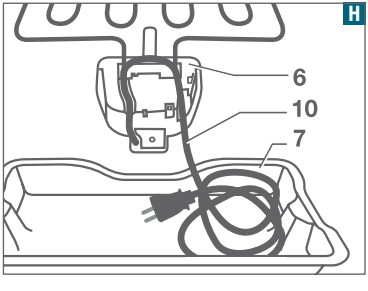
H
6
10
7

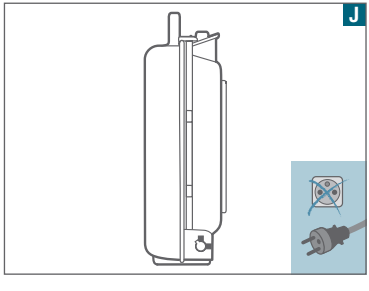
J

F

Merci d'avoir acheté cet appareil TEFAL, destiné uniquement à un usage domestique. Lire attentivement et garder à portée de main les instructions de cette notice, communes aux différentes versions suivant les accessoires livrés avec votre appareil (attention : les pièces dont le numéro est précédé du signe * ne sont livrées qu'avec certains modèles).

Pour votre sécurité, cet appareil est conforme aux normes et réglementations applicables (Directives Basse Tension, Compatibilité Electromagnétique, Matériaux en contact des aliments, Environnement…).

Cet appareil est approprié à un usage à l'extérieur.

La société TEFAL se réserve le droit de modifier à tout moment, dans l'intérêt du consommateur, les caractéristiques ou composants de ses produits.

Les dessins situés page 2 illustrent les instructions.

Tout aliment solide ou liquide entrant en contact avec les piéces marquées du logo ne peut être consommé.

Prévention des accidents domestiques

Cet appareil n'est pas prévu pour être utilisé par des personnes (y compris les enfants) dont les capacités physiques, sensorielles ou mentales sont réduites, ou des personnes dénuées d'expérience ou de connaissance, sauf si elles ont pu bénéficier, par l'intermédiaire d'une personne responsable de leur sécurité, d'une surveillance ou d'instructions préalables concernant l'utilisation de l'appareil.

Il convient de surveiller les enfants pour s'assurer qu'ils ne jouent pas avec l'appareil.

- **La température des surfaces accessibles peut être élevée lorsque l'appareil est en fonctionnement.**
- **Ne pas toucher les surfaces chaudes de l'appareil.**

Montage

Ouvrir l'appareil en relevant les deux clips (1). **A**

Ouvrir le couvercle de protection (2) jusqu'à ce qu'il soit verrouillé dans la position ouvert. **B**

Si le couvercle est fermé, un dispositif (6a) interdit la mise en marche de l'appareil. **D**

* Selon modèle, retirer la tablette (*12). **C**

Avant la première utilisation :

- **Enlever tous les emballages, autocollants ou accessoires divers à l'intérieur comme à l'extérieur de l'appareil.**
- Nettoyer la plaque gril ou la grille (4) (selon modèle) : suivre les instructions du paragraphe "Après utilisation".

Poser le réflecteur (7) dans la base de l'appareil (8) : la partie incurvée du réflecteur (7a) doit être placée vers l'avant. **D**

Poser la résistance (5) sur le réflecteur (7), puis bien appuyer sur le boîtier de commande (6) pour le positionner dans le logement prévu à cet effet, de façon à déclencher le système de sécurité. **D**

Si la résistance est mal positionnée, le système de sécurité interdit la mise en marche de l'appareil.

Poser la plaque gril ou la grille (4) (selon modèle) sur l'appareil (pour la plaque gril, le motif 4a doit être placé à l'arrière) et la verrouiller à l'aide des 2 poignées (3). **D**

* Selon modèle :

- Retirer les pieds support (*11) rangés sous la tablette (*12). **E/1**
- Insérer les pieds support (*11) dans la tablette (*12). **E/2**
- Retourner la tablette (*12), puis ouvrir les deux supports (*13). **E/3**
- Placer le barbecue sur les deux supports (*13). **E/4**

  Veiller à bien loger les ergots (*14) dans les encoches (*15) situées sous l'appareil. E/4

Branchement et préchauffage

Verser impérativement 4 litres d'eau dans la base de l'appareil (8) afin d'assurer le fonctionnement du barbecue. D

Verser l'eau à l'arrière de la base de l'appareil (8), dans l'orifice (8a) prévu à cet effet. **D**

Si votre appareil n'est pas équipé de pieds support (**E** – *11/*12/*13), le placer sur un plan ferme.

Eviter de l'utiliser sur un support souple, de type nappe "Bulgomme".

Ne jamais placer l'appareil directement sur un support fragile (table en verre, nappe, meuble verni…).

Pour éviter la surchauffe de l'appareil, ne pas le placer dans un coin ou contre un mur.

Dérouler entièrement le cordon.

Vérifier que l'installation électrique est compatible avec la puissance et la tension indiquées sous l'appareil.

Si le câble d'alimentation est endommagé, il doit être remplacé par le fabricant, son service après-vente ou des personnes de qualification similaire afin d'éviter un danger.

Si une rallonge électrique est utilisée, elle doit être avec prise de terre incorporée ; prendre toutes les précautions nécessaires afin que personne ne s'entrave dedans.

Cet appareil n'est pas destiné à être mis en fonctionnement au moyen d'une minuterie extérieure ou par un système de commande à distance séparé.

Brancher le cordon sur le secteur.

Ne jamais utiliser l'appareil à vide.

Ne jamais utiliser l'appareil avec le couvercle de protection (2) fermé. D

Régler le thermostat sur la position Maxi.

Laisser préchauffer l'appareil 10-15 minutes.

A la première utilisation, un léger dégagement d'odeur et de fumée peut se produire pendant les premières minutes.

Ne jamais utiliser l'appareil sans surveillance.

MISE EN GARDE: Ne pas utiliser cet appareil avec du charbon de bois ou avec un combustible similaire.

Il convient que l'appareil soit alimenté par l'intermédiaire d'un dispositif à courant différentiel résiduel (DR) ayant un courant assigné de fonctionnement résiduel n'excédant pas 30mA.

L'appareil doit être branché sur un socle de prise de courant comportant un contact de terre (pour les appareils de la classe I).

Il est recommandé d'examiner régulièrement le câble d'alimentation pour déceler tout signe de détérioration éventuelle, et l'appareil ne doit pas être utilisé si le câble est endommagé.

Cuisson

Après le préchauffage, l'appareil est prêt à être utilisé.

Régler le thermostat sur la position de votre choix.

Laisser cuire selon le degré de cuisson souhaité.

Veiller à ce qu'il y ait toujours de l'eau lors de l'utilisation de l'appareil.

Lorsque de l'eau doit être ajoutée en cours de cuisson, la verser à l'arrière de la base de l'appareil (8), dans l'orifice prévu à cet effet (8a). **D**

Ne pas toucher les parties métalliques de l'appareil en chauffe ou en fonctionnement car elles sont très chaudes.

Ne pas faire de cuisson en papillote.

Ne jamais interposer de papier d'aluminium ou tout autre objet entre la plaque gril et les aliments à cuire.

Ne jamais placer de papier d'aluminium dans le réflecteur.

F

Ne pas mettre d'ustensile de cuisson à chauffer sur l'appareil.

N-B : Les fumées de cuissons peuvent être dangereuses pour des animaux ayant un système de respiration particulièrement sensible, comme les oiseaux. Nous conseillons aux propriétaires d'oiseaux de les éloigner du lieu de cuisson.

Après utilisation

Ne pas stocker le réflecteur dans l'eau entre chaque utilisation.

Placer le thermostat sur la position mini.

Débrancher l'appareil et le laisser refroidir avant de retirer la plaque gril ou la grille (4) (selon modèle), la résistance (5) et le réflecteur (7). D

Ne jamais refermer le couvercle de protection (2) si l'appareil est encore chaud. D

La plaque gril ou la grille (4) (selon modèle), le réflecteur (7), la base de l'appareil (8) et le couvercle de protection (2) se nettoient avec une éponge, de l'eau chaude et du liquide vaisselle. D

Pour retirer la plaque gril ou la grille (4) (selon modèle), la déverrouiller de l'appareil à l'aide des poignées (3). D

Pour retirer le couvercle de protection (2) :

- *Prendre la poignée, soulever le couvercle de protection (2) puis incliner vers soi.* F
- *Lorsque les formes identiques de l'axe charnière et du trou dans le couvercle (9) se font face, le couvercle peut être retiré par légère extension du couvercle vers l'extérieur.* G

Ne pas utiliser d'éponge métallique, ni de poudre à récurer.

Pour le nettoyage de la plaque gril ou la grille (4) (selon modèle), l'éponge peut être remplacée par une brosse.

La résistance (5) ne se nettoie pas. D

Si elle est vraiment sale, la frotter avec un chiffon sec quand elle est froide.

Cet appareil ne doit pas être immergé. Ne jamais plonger dans l'eau l'appareil ni le boîtier de commande ni le cordon.

Rangement

Poser la résistance (5) sur le réflecteur (7) puis bien intégrer le boîtier de commande (6) dans le logement prévu à cet effet. D

Mettre le cordon d'alimentation (10) dans le logement prévu à cet effet derrière le boîtier de commande (6), puis le ranger dans le réflecteur (7). H

Poser la plaque gril ou la grille (4) (selon modèle) sur l'appareil et la verrouiller à l'aide des deux poignées (3). D

Remettre le couvercle de protection (2) par légère extension, en veillant à faire coïncider les formes identiques de l'axe charnière et du trou dans le couvercle (9). G

* Selon modèle :

- Retirer l'appareil des deux supports (*13) et replier la tablette (*12) en suivant les dessins E/4 -> E/3 -> E/2 -> E/1.
- Placer la tablette (*12) à l'envers sur l'appareil (inverse de C).

Fermer le couvercle de protection (2) : prendre la poignée, soulever le couvercle de protection (2) puis tirer vers soi. F

Verrouiller le couvercle de protection (2) en refermant les deux clips (1) (inverse de A/1).

L'appareil peut se ranger verticalement. J

Participons à la protection de l'environnement !

ⓘ Votre appareil contient de nombreux matériaux valorisables ou recyclables.

➲ Confiez celui-ci dans un point de collecte ou à défaut dans un centre service agrée pour que son traitement soit effectué.

Wij danken u voor de aankoop van dit TEFAL apparaat, dat uitsluitend bestemd is voor huishoudelijk gebruik. Lees de instructies van deze handleiding aandachtig door en houd ze binnen handbereik; deze handleiding betreft verschillende modellen, aan de hand van de met het apparaat meegeleverde accessoires (let op: de onderdelen met een * voor hun nummer worden slechts bij bepaalde modellen meegeleverd).

Voor uw veiligheid voldoet dit apparaat aan de toepasselijke normen en regelgevingen (Richtlijnene Laagspanning, Elektromagnetische Compatibiliteit, Materialen in contact met voedingswaren, Milieu…).

Dit apparaat is geschikt om buiten gebruikt te worden.

De fabrikant behoudt zich het recht voor dit apparaat of onderdelen daarvan in het belang van de gebruiker te allen tijde zonder voorafgaande kennisgeving te wijzigen.

De tekeningen op pagina 2 geven de opzetinstructies weer.

Alle vaste of vloeibare etenswaren die in contact komen met de bestanddelen waarop het logo staat, kunnen niet meer geconsumeerd worden.

Het voorkomen van ongelukken in huis

Dit apparaat is niet bedoeld om zonder hulp en of toezicht gebruikt te worden door kinderen of andere personen indien hun fysieke, zintuiglijke of mentale vermogen hen niet in staat stellen dit apparaat op een veilige wijze te gebruiken.

Er moet toezicht zijn op kinderen zodat zij niet met het apparaat kunnen spelen.

- **Wanneer het apparaat aanstaat, kan de temperatuur hoog oplopen.**
- **Raak de hete delen van het apparaat niet aan.**

Montage

Open het apparaat door de twee clips (1) los te maken. **A**

Open het beschermdeksel (2) totdat deze in de open stand vergrendelt. **B**

Wanneer het deksel gesloten is, zorgt een speciale voorziening (6a) dat het apparaat niet ingeschakeld kan worden. **D**

* Afhankelijk van het model het tafeltje verwijderen (*12). **C**

Voor de eerste ingebuikname:

- **Verwijder alle verpakkingen, stickers of accessoires aan de binnen- en buitenkant van het apparaat.**
- Maak de grillplaat of het rooster (4) (afhankelijk van het model) schoon volgens de instructies onder de paragraaf: "Na gebruik".

Plaats de reflectorplaat (7) in de romp van het apparaat (8): het gedeelte van het waterreservoir met de uitsparing (7a) moet naar voren geplaatst worden. **D**

Plaats het verwarmingselement (5) op de reflectorplaat (7) en druk vervolgens stevig op het bedieningspaneel (6) zodat deze goed op zijn plaats zit en het veiligheidssysteem ingeschakeld wordt. **D**

Indien het verwarmingselement niet juist geplaatst is, zal het veiligheidssysteem het inschakelen van het apparaat tegenhouden.

Plaats de grillplaat of het rooster (4) (afhankelijk van het model) op het apparaat (het gedeelte 4a moet aan de achterkant worden geplaatst) en vergrendel dit met behulp van de twee handgrepen (3). **D**

* Afhankelijk van het model:

- Verwijder de steunpoten (*11) die onder het tafeltje zijn opgeborgen (*12). **E/1**
- Steek de steunpoten (*11) in het tafeltje (*12). **E/2**
- Draai het tafeltje (*12) om en open de twee steunen (*13). **E/3**
- Plaats de barbecue op de twee steunen (*13). **E/4**

  Zorg dat de pennen (*14) goed in de inkepingen (*15) onder het apparaat gestoken worden. E/4

NL

Aansluiten en voorverwarmen

Giet altijd 4 liter water in de romp van het apparaat (8) voor een goede werking van de barbecue. D

Giet het water via de achterzijde in de romp van het apparaat (8) in de hiervoor bedoelde opening (8a). **D**

Indien de barbecue is uitgevoerd met onderstel (**E** – *11/*12/*13), plaats dit dan op een stevige hittebestendige ondergrond.

Gebruik bij voorkeur geen zachte ondergrond zoals bijv. een rubberen onderkleed.

Zet het apparaat nooit direct op een kwetsbare ondergrond (glazen tafel, tafelkleed, gelakt meubel…).

Om te voorkomen dat het apparaat oververhit raakt raden wij u aan het apparaat niet in een nis of tegen een muur te plaatsen.

Rol het hele snoer uit.

Controleer of het elektriciteitsnet overeenkomt met het vermogen en de spanning die onder het apparaat staan aangegeven.

Wanneer het netsnoer is beschadigd dient deze te worden vervangen door de fabrikant, zijn servicedienst of een gelijkwaardig gekwalificeerd persoon om een gevaarlijke sitiatie te voorkomen.

Gebruikt u een verlengsnoer, dan dient deze in goede staat en geaard te zijn; dan dient u ervoor te zorgen dat niemand erover kan struikelen.

Dit apparaat is niet geschikt om gebruikt te worden in combinatie met een tijdschakelaar of afstandsbedienin.

Steek de stekker in het stopcontact.

Laat het apparaat nooit leeg aanstaan.

Het apparaat nooit gebruiken wanneer het beschermdeksel (2) gesloten is. D

Zet de thermostaat op de Maxi stand.

Laat het apparaat 10-15 minuten voorverwarmen.

Bij de eerste ingebruikname kan er gedurende de eerste minuten een beetje rook en een geur vrijkomen.

Laat het apparaat nooit achter zonder toezicht.

NB: Gebruik dit apparaat niet met houtskool of een vergelijkbare brandstof.

Het apparaat dient door een met een aardlekschakelaar uitgerust circuit gevoed te worden, waarbij de nominale reststroom niet hoger dient te zijn dan 30 mA.

Het apparaat dient op een geaard stopcontact te worden aangesloten (voor de apparaten uit Klasse I).

U dient het snoer regelmatig op beschadigingen te controleren, indien het snoer beschadigd is dient u het apparaat niet te gebruiken.

Bakken

Na het voorverwarmen is het apparaat klaar voor gebruik.

Zet de thermostaat op de gewenste stand.

Laat de barbecue alleen gedurende de gewenste kookduur aanstaan.

Zorg ervoor dat er tijdens het barbecuen voldoende water in het waterreservoir zit.

Wanneer er tijdens het grillen water moet worden toegevoegd, dit via de achterzijde in de romp van het apparaat (8) in de hiervoor bedoelde opening (8a) gieten. **D**

Raak de metalen delen niet aan als het apparaat aan is. Deze zijn erg heet.

Gebruik geen aluminiumfolie om uw ingrediënten in te bakken.

Plaats nooit aluminiumfolie of iets anders tussen de grillplaat en het voedsel.

Nooit aluminiumfolie op de reflector plaatsen.

Laat geen keukengereedschap opwarmen op de barbecue.

NB: De dampen die tijdens het bereiden van voedsel vrijkomen kunnen gevaarlijk zijn voor (huis)dieren met bijzonder gevoelige luchtwegen, zoals vogels. Wij raden u daarom aan eventuele vogels op een veilige afstand van de plek waar u het apparaat gebruikt te plaatsen.

Na gebruik

Laat nooit water in de reflectorplaat staan als u de barbecue niet gebruikt.

Zet de thermostaat op de min. stand.

Haal de stekker uit het stopcontact en laat het apparaat afkoelen alvorens de grillplaat of het rooster (4) (afhankelijk van het model), het verwarmingselement (5) en de reflector (7) te verwijderen. D

Nooit het beschermdeksel (2) sluiten als het apparaat nog warm is. D

De grillplaat of het rooster (4) (afhankelijk van het model), de reflectorplaat (7), de romp van het apparaat (8) en het deksel (2) kunnen gereinigd worden met een vochtige doek met afwasmiddel. D

Voor het verwijderen van de grillplaat of het rooster (4) (afhankelijk van het model) dit van het apparaat losmaken met behulp van de handgrepen (3). D

Voor het verwijderen van het beschermdeksel (2):

- *Neem de handgreep, til het beschermdeksel (2) op en klap dit naar u toe.* F
- *Wanneer dezelfde vorm van de scharnieras en het gat in het deksel (9) tegenover elkaar staan, kan het deksel verwijderd worden door het licht naar buiten te trekken.* G

Gebruik geen metalen schuursponsje of schuurmiddelen.

Voor het schoonmaken van de grillplaat of het rooster (4) (afhankelijk van het model) kan de vochtige doek vervangen worden door een schuursponsje.

Het verwarmingselement (5) kan niet schoongemaakt worden. D

Is het verwarmingselement erg vuil, boen deze dan met een droge doek af als hij afgekoeld is.

Dit apparaat dient niet ondergedompeld te worden. Het apparaat, het bedieningspaneel of het snoer nooit in water dompelen.

NL

Opbergen

Plaats het verwarmingselement (5) op de reflectorplaat (7) en zet het bedieningspaneel (6) op zijn plaats. D

Plaats het snoer (10) in de hiervoor bedoelde ruimte achter het bedieningskastje (6) en berg het op in de reflector (7). H

Plaats de grillplaat of het rooster (4) (afhankelijk van het model) op het apparaat en vergrendel dit met behulp van de twee handgrepen (3). D

Zet het beschermdeksel (2) terug door hier licht aan te trekken en zorg dat dezelfde vorm van de scharnieras en het gat in het deksel (9) tegenover elkaar staan. G

* Afhankelijk van het model:

- Neem het apparaat van de twee steunen (*13) en klap het tafeltje (*12) in volgens de tekeningen E/4 -> E/3 -> E/2 -> E/1.
- Plaats het tafeltje (*12) omgekeerd op het apparaat (omgekeerde van C).

Sluit het beschermdeksel (2): neem de handgreep, til het beschermdeksel (2) op en trek dit naar u toe. F

Vergrendel het beschermdeksel (2) door de twee clips dicht te drukken (1) (omgekeerde van A/1).

Het apparaat kan rechtop opgeborgen worden. J

Wees vriendelijk voor het milieu !

ⓘ Uw apparaat bevat materialen die geschikt zijn voor hergebruik.

➲ Lever het in bij het milieustation in uw gemeente of bij onze technische dienst.

Wir freuen uns, dass Sie sich für ein Gerät von TEFAL entschieden haben. Dieses Gerät ist ausschließlich für den Hausgebrauch bestimmt. Lesen Sie bitte die Gebrauchsanleitung sorgfältig durch und bewahren Sie diese griffbereit auf. (Achtung : Die Teile mit Nummer und * werden nur mit bestimmten Modellen geliefert).

Für Ihre Sicherheit entspricht dieses Produkt allen gängigen Standards (Niederspannungsrichtlinie, elektromagnetische Verträglichkeit, Lebensmittelverordnung, Umweltschutz,…).

D

Dieses Gerät ist für eine Verwendung im Freien geeignet.

TEFAL behält sich das Recht vor, im Interesse des Verbrauchers Änderungen der technischen Eigenschaften und der Bestandteile vorzunehmen.

Die Zeichnungen auf Seite 2 veranschaulichen die Anweisungen.

Lebensmittel, die mit Gegenständen in Berührung kommen, die diese Symbol tragen, dürfen nicht mehr verzehrt werden.

Sicherheitshinweise

Lesen Sie die Gebrauchsanweisung sorgfältig vor der ersten Inbetriebnahme Ihres Gerätes durch: Eine unsachgemäße Bedienung entbindet TEFAL von jeglicher Haftung.

Entfernen Sie vor der ersten Inbetriebnahme alle Verpackungen und Aufkleber innerhalb und außerhalb des Gerätes und entnehmen Sie das Zubehör.

Überprüfen Sie, ob der Anschlußwert Ihres Gerätes mit der auf Ihrem Stromzähler angegebenen Spannung übereinstimmt.

Bei fehlerhaftem Anschluss erlischt die Garantie.

Ziehen Sie den Netzstecker vor jedem Wasser einfüllen, nach jeder Benutzung und vor jeder Reinigung des Gerätes.

Jeder Eingriff, außer der im Haushalt üblichen Reinigung und Wartung durch den Kunden, muss durch einen autorisierte TEFAL Kundendienst erfolgen.

Dieses Gerät darf nicht ins Wasser getaucht werden. Das Gerät, die Bedieneinheit und das Stromkabel dürfen nicht ins Wasser getaucht werden.

Lassen Sie die Zuleitung niemals in die Nähe von oder in Berührung mit den heißen Teilen des Gerätes, einer Wärmequelle oder einer scharfen Kante kommen.

Lassen Sie die Zuleitung niemals herunterhängen und ziehen Sie niemals den Stecker an der Zuleitung aus der Steckdose.

Benutzen Sie das Gerät nicht, wenn die Zuleitung oder der Stecker beschädigt sind. Um jegliche Gefahr zu vermeiden, lassen Sie diese Teile durch den TEFAL Kundendienst austauschen.

Bei Geräten mit einer losen Zuleitung darf nur die originale Zuleitung verwendet werden.

Stellen Sie das Gerät auf eine saubere, flache, stabile, hitzebeständige und gegen Wasserspritzer geschützte Unterlage.

Bei Verwendung einer Verlängerungsschnur muss diese einen Stecker mit Erdung aufweisen und sie muss so verlegt werden, dass niemand darüber stolpern kann.

Das Gerät nie unbeaufsichtigt betreiben.

Bewegen Sie das Gerät niemals solange es heiß ist.

Das Gerät wird bei Betrieb sehr heiß. Vorsicht: Verbrennungsgefahr.

Das Gerät nie in die Nähe oder unter leicht entflammbare Gegenstände (z.B. Gardinen, Vorhänge) stellen.

Sollten Teile des Gerätes in Brand geraten, versuchen Sie nicht, die Flammen mit Wasser zu löschen, sondern ziehen Sie den Netzstecker und ersticken Sie sie mit einem feuchten Tuch.

Nur original Zubehör verwenden.

Lassen Sie das Gerät vollständig auskühlen, bevor Sie es reinigen und wegräumen.

Nehmen Sie das Gerät nur mit eingesetzter Wasserschale in Betrieb.

Füllen Sie keine andere Flüssigkeit als Wasser in die Wasserschale.

Achten Sie darauf, dass immer genügend Wasser in der Wasserschale ist.

Gießen Sie beim Nachfüllen kein Wasser auf die Heizschlange.

Verlegen Sie die Zuleitung nie unter dem Gerät.

Decken Sie den Grillrost nie mit Aluminiumfolie oder anderen Gegenständen ab, da dies zur Überhitzung des Gerätes führt.

Lassen Sie das Gerät nach dem Gebrauch nicht im Freien stehen.

Vorsorge gegen Haushaltsunfälle

- Überlassen Sie niemals unbeaufsichtigt Kindern oder Personen das Gerät, wenn deren physische oder sensorische Fähigkeiten oder Mangel an Erfahrung und Wissen sie am sicheren Gebrauch hindern. Sie müssen stets überwacht werden und zuvor unterwiesen sein.

  Kinder müssen beaufsichtigt werden, um sicher zu gehen, dass sie nicht mit dem Gerät spielen.
- **Die zugänglichen Flächen können während des Betriebs hohe Temperaturen erreichen.**
- **Berühren Sie nicht die heißen Flächen des Geräts.**

Montage

Öffnen Sie das Gerät, indem Sie die beiden Verrieglungen (1) nach außen schieben. **A**

Öffnen Sie den Schutzdeckel (2), bis er in der geöffneten Position einrastet. **B**

Bei geschlossenem Deckel wird die Inbetriebnahme des Geräts durch eine Sicherung (6a) verhindert. **D**

* Je nach Modell die Platte (*12) herausnehmen. **C**

Vor dem ersten Gebrauch:

- Verpackungen, Aufkleber und Zubehör innerhalb und außerhalb des Gerätes entfernen.
- Reinigen Sie den Grillplatte oder der Rost (4) (je nach Modell) gemäß den Anweisungen des Absatzes “Nach dem Gebrauch”.

Setzen Sie den Hitzereflektor (7) an der Basis (8) des Geräts ein: der gebogene Teil des Hitzereflektors (7a) muss nach vorne zeigen. **D**

Setzen Sie die Heizschlange (5) auf den Hitzereflektor (7) und drücken Sie fest auf das Bedienelement (6), damit es an dem dafür vorgesehenen Platz einrastet und das Sicherheitssystem in Betrieb setzt. **D**

Bei nicht richtig angebrachter Heizschlange verhindert das Sicherheitssystem die Inbetriebnahme des Geräts.

Legen Sie den Grillplatte oder der Rost (4) (je nach Modell) auf das Gerät (das Symbol 4a (auf der Alugussplatte) muss auf der Seite des Deckels sein) und verriegeln Sie sie mit den zwei Griffen (3). **D**

* Je nach Modell:

- Nehmen Sie die unter der Platte (*12) verstauten Standbeine (*11) heraus. **E/1**
- Führen Sie die Standbeine (*11) in die Platte (*12) ein. **E/2**
- Drehen Sie die Platte (*12) um und öffnen Sie die zwei Stützen (*13). **E/3**
- Stellen Sie den Grill auf die zwei Stützen (*13). **E/4**

  Achten Sie darauf, dass die Führungsstifte (*14) korrekt in die Kerben (*15) unter dem Gerät eingeführt werden. E/4

Anschliessen und Vorheizen

Damit der Grill funktionieren kann, ist es unbedingt erforderlich, 4 Liter Wasser in die Basis des Geräts (8) zu gießen. D

D

Gießen Sie das Wasser in die dafür vorgesehene Öffnung (8a) an der Rückseite der Basis (8) ein. D

Wenn Ihr Gerät kein Standuntergestell (E – *11/*12/*13) besitzt, stellen Sie es auf eine feste Unterlage.

Vermeiden Sie die Verwendung auf einer weichen Unterlage, wie gummierte Untersetzer.

D

Stellen Sie das Gerät niemals direkt auf einen empfindlichen Untergrund (Glastisch, Stoff, lackierte Möbel…).

Um ein Überhitzen des Geräts zu vermeiden, darf es nicht in eine Ecke oder an eine Wand gestellt werden.

Gerät von Wärmequellen fernhalten (Herd oder Gasflamme).

Wickeln Sie das Kabel vollständig ab.

Das Netzanschlusskabel muss regelmäßig auf eventuelle Beschädigungen überprüft werden. Wenn das Kabel beschädigt ist, darf das Gerät nicht verwendet werden.

Wenn die Anschlussleitung dieses Gerätes beschädigt ist, muss sie durch den Hersteller oder seinen Kundendienst ersetzt werden, um Gefährdungen zu vermeiden.

Wenn das Gerät gefallen ist und sichtbare Schäden hat oder in seiner Funktion gestört ist, darf das Gerät nicht weiter verwendet werden und muss durch den Hersteller oder seinen Kundendienst ersetzt werden, um Gefährdungen zu vermeiden.

Kabel nie über scharfe Kanten ziehen oder legen.

Kabel nie mit heißen Teilen des Gerätes in Berührung kommen lassen.

Dieses Gerät darf nicht über eine externe Schaltuhr oder eine separate Fernsteuerung betrieben werden.

Stellen Sie das Gerät an.

Das Gerät niemals ohne Wasser und Essen benutzen.

Das Gerät niemals mit geschlossenem Schutzdeckel (2) benutzen. D

Stellen Sie den Thermostat auf die Position Maxi.

Lassen Sie das Gerät 10-15 Minuten vorheizen.

Beim ersten Gebrauch kann es zu leichter Geruchsentwicklung kommen, diese ist nicht gesundheitsschädlich.

WARNHINWEIS: Dieses Gerät darf nicht mit Holzkohle oder ähnlichen Brennstoffen betrieben werden.

Das Gerät sollte an einen Stromkreis mit einer Fehlerstrom-Schutzeinrichtung für Wechselstrom mit höchstens 30 mA Nennfehlerstrom angeschlossen werden.

Das Gerät muss an eine geerdete Steckdose angeschlossen werden (für Geräte der Klasse I).

Das Stromkabel muss in regelmäßigen Zeitabständen auf eventuelle Beschädigungen hin überprüft werden; sollte das Stromkabel beschädigt sein, darf es nicht benutzt werden.

Grillen

Nach dem Vorheizen ist das Gerät zur Benutzung bereit.

Stellen Sie den Thermostat auf die gewünschte Position.

Die Grillzeit richtet sich nach Ihrem persönlichen Geschmack.

Achten Sie darauf, dass sich immer Wasser in der Basis des Gerätes befindet, wenn es eingeschaltet ist.

Wenn während der Grillzeit Wasser nachgefüllt werden muss, gießen Sie dieses in die hierfür vorgesehene Öffnung (8a) an der Rückseite der Basis des Geräts (8) ein. D

Die Metallteile des erhitzten Geräts werden sehr heiß und dürfen nicht berührt werden.

Grillen Sie keine in Alufolie gewickelten Speisen.

Legen Sie niemals Alufolie oder einen anderen Gegenstand zwischen die Grillplatte und die zu grillenden Speisen.

Legen Sie niemals Alufolie in den Hitzereflektor.

Legen Sie kein Grillbesteck auf den Grillplatte.

N-B: Die Kochdämpfe können für Tiere mit einem besonders empfindlichen Atemsystem wie Vögel eine Gefahr darstellen. Vogelhaltern wird empfohlen, die Tiere vom Kochplatz entfernt zu halten.

Nach dem Gebrauch

Leeren Sie nach jeden Gebrauch den Hitzereflektor.

Stellen Sie den Thermostat auf Position Mini.

Ziehen Sie den Netzstecker des Geräts und lassen Sie es abkühlen, bevor Sie den Grillplatte oder der Rost (4) (je nach Modell), die Heizschlange (5) und den Hitzereflektor (7) abnehmen. D

Ziehen Sie den Stecker nie am Kabel aus der Steckdose.

Schließen Sie niemals den Schutzdeckel (2), solange das Gerät noch heiß ist. D

Leeren Sie nach jeden Gebrauch die Basis des Geräts.

Den Grillplatte oder der Rost (4) (je nach Modell), der Hitzereflektor (7), die Basis (8) und die Grillabdeckung (2) können mit einem Schwamm mit heißem Wasser und Geschirrspülmittel gereinigt werden. D

Zum Abnehmen den Grillplatte oder der Rost (4) (je nach Modell) entriegeln Sie diesen mit Hilfe der Griffe (3). D

Den Schutzdeckel (2) können Sie folgendermaßen abnehmen:

- *Nehmen Sie den Griff, heben Sie den Schutzdeckel (2) an und kippen Sie ihn in Ihre Richtung.* F
- *Wenn sich die identischen Formen der Scharnierachse und der Öffnung im Deckel (9) gegenüber liegen, kann der Deckel nach außen abgenommen werden.* G

Benutzen Sie keine Topfkratzer und Scheuermittel.

Den Grillplatte ou la grille (4) (je nach Modell) kann mit einer Bürste gereinigt werden.

Das Heizelement (5) muss nicht gereinigt werden. D

Falls es tatsächlich verunreinigt ist, wischen Sie es in kaltem Zustand mit einem Tuch ab.

Aufbewahrung

Legen Sie die Heizschlange (5) auf den Hitzereflektor (7) und setzen Sie dann das Bedienelement (6) in die hierfür vorgesehenen Einbuchtung. D

Legen Sie das Stromanschlussskabel (10) in das dafür vorgesehene Fach an der Rückseite des Bedienelements (6) und verstauen Sie es dann im Hitzereflektor (7). H

Legen Sie den Grillplatte oder der Rost (4) (je nach Modell) auf das Gerät und verriegeln Sie ihn mit den zwei Griffen (3). D

Schließen Sie den Schutzdeckel (2), indem Sie leicht daran ziehen und achten Sie darauf, dass sich die identischen Formen der Scharnierachse und der Öffnung im Deckel (9) gegenüber liegen. G

* Je nach Modell:

- Nehmen Sie das Gerät von den beiden Stützen (*13) ab und klappen Sie die Platte (*12) laut Zeichnungen E/4 -> E/3 -> E/2 -> E/1 zusammen.
- Legen Sie die Platte (*12) umgedreht auf das Gerät (im Gegensatz zu C).

Schließen Sie den Schutzdeckel (2): Nehmen Sie den Griff, heben Sie den Schutzdeckel (2) an und ziehen Sie ihn in Ihre Richtung. F

D

Verriegeln Sie den Schutzdeckel (2), indem Sie die beiden Verrieglungen (1) nach innen schieben. (im Entgegengesetzt zu A/1).

Das Gerät kann aufrecht verstaut werden. J

Schützen Sie die Umwelt!

ⓘ Ihr Gerät enthält wertvolle Rohstoffe, die wieder verwertet werden können.

➲ Geben Sie Ihr Gerät deshalb bitte bei einer Sammelstelle. Ihrer Stadt oder Gemeinde ab.

D

Grazie per aver acquistato questo apparecchio TEFAL, destinato al solo uso domestico. Leggere attentamente e tenere a portata di mano le istruzioni del presente foglietto illustrativo; esse fanno parte delle diverse versioni di accessori forniti insieme al vostro apparecchio (attenzione: i pezzi il cui numero è preceduto dal simbolo * sono inclusi solo in alcuni modelli).

Per la vostra sicurezza, questo prodotto è conforme alle norme in vigore (Direttiva Basso Voltaggio, Compatibilità elettromagnetica, Materiali compatibili con il cibo, Ambiente…).

Questo apparecchio è adatto ad un uso esterno.

La società Tefal si riserva il diritto di modificare in qualsiasi momento, nell'interesse del consumatore, caratteristiche o componenti di questo prodotto.

Le immagini a pagina 2 illustrano le istruzioni.

Gli alimenti solidi o liquidi venuti a contatto con le parti contrassegnate dal logo non possono essere consumati.

Prevenzione di incidenti domestici

Questo apparecchio non dovrebbe essere utilizzato da persone (compresi i bambini) le cui capacità fisiche, sensoriali o mentali sono ridotte, o da persone prive di esperienza o di conoscenza, tranne se hanno potuto beneficiare, tramite una persona responsabile della loro sicurezza, di una supervisione o di istruzioni preliminari relative all' utilizzo dell'apparecchio.

È opportuno sorvegliare i bambini per assicurarsi che non giochino con l'apparecchio.

- **La temperatura delle superfici accessibili può essere elevata quando l'apparecchio è in funzione.**
- **Non toccare mai le superfici calde dell'elettrodomestico.**

Assemblaggio

Aprire l'apparecchio sollevando le due clip (1) **A**

Aprire il coperchio di protezione (2) fino a che non sia ben saldo nella posizione aperta. **B**

Se il coperchio è chiuso, un dispositivo (6a) impedirà l'avvio dell'apparecchio. **D**

- A seconda del modello, estrarre il tavolino (*12). **C**

Prima del primo utilizzo :

- **Togliere tutti gli imballaggi, gli adesivi o altri accessori all'interno o all' esterno del prodotto.**
- Pulire la piastra grill o la griglia (4) (a seconda del modello) : seguire le istruzioni del paragrafo "Dopo l'utilizzo".

Posizionare il riflettore (7) nella base dell'apparecchio (8): la parte incurvata del riflettore (7a) deve essere collocata in avanti. **D**

Sistemare la resistenza (5) sul riflettore (7) quindi premere bene la scatola di comando (6) per posizionarla nel suo alloggiamento e disinserire in tal modo il sistema di sicurezza. **D**

Se la resistenza non è posizionata correttamente, il sistema di sicurezza impedisce l'attivazione dell' apparecchio.

Posizionare la piastra grill o la griglia (4) (a seconda del modello) sull'apparecchio (il pezzo 4a deve essere posizionato al contrario) e fissarla con le due maniglie (3). **D**

* A seconda del modello:

- Estrarre le gambe di appoggio (*11) che si trovano sotto al tavolino (*12). **E/1**
- Inserire le gambe di appoggio (*11) nel tavolino (*12). **E/2**
- Capovolgere il tavolino (*12) e aprire i due supporti (*13). **E/3**
- Posizionare il barbecue sui due supporti (*13). **E/4**

  Far corrispondere esattamente gli incastri (*14) con le tacche (*15) poste sotto l'apparecchio. **E/4**

I

Connessione e preriscaldamento

Versare 4 litri d'acqua nella base dell'apparecchio (8) per il corretto funzionamento del barbecue. D

Versare l'acqua nel retro della base dell'apparecchio (8), nell'apposito foro (8a). **D**

Se il vostro apparecchio non è dotato di supporto per piedi (**E** – *11/*12/*13) appoggiarlo sopra un piano stabile resistente al calore.

Evitare di usarlo su un supporto delicato, come una tovaglia protettiva in plastica.

Non posizionare mai l'apparecchio direttamente su un appoggio fragile (tavolo di vetro, tessuto, mobili laccati…).

Per evitare il surriscaldamento dell' apparecchio, vi raccomandiamo di non appoggiarlo in un angolo o contro la parete.

Srotolare completamente il cavo.

Verificare che l'impianto elettrico sia compatibile con la potenza e il voltaggio indicati sotto l'apparecchio.

Se il cavo di alimentazione e' danneggiato, esso deve essere sostituito dal costruttore o dal suo servizio assistenza tecnica o comunque da una persona con qualifica similare, in modo da prevenire ogni rischio.

Se si utilizza una prolunga, deve essere dotata di spina con messa a terra ; fare attenzione che non ci sia pericolo di inciampare sulla prolunga.

Questo apparecchio non è destinato a essere messo in funzione per mezzo di un timer esterno o di un sistema di comando a distanza separato.

Inserire la spina del cavo nella presa.

Non usare mai l'apparecchio a vuoto.

Non utilizzare mai l'apparecchio con il coperchio di protezione (2) chiuso. D

Regolare il termostato sulla posizione Maxi.

Lasciar preriscaldare l'apparecchio per 10-15 minuti.

Al primo utilizzo, è possibile che l'apparecchio emetta cattivo odore e fumi per i primi minuti.

Non lasciare mai l'apparecchio incustodito durante l'uso.

AVVERTENZA: Non usare questo apparecchio con carbone di legna o con un combustibile simile.

Conviene che l'apparecchio sia alimentato tramite un dispositivo a corrente differenziale residua (DR) con una corrente assegnata residua di funzionamento che non superi 30 mA.

L'apparecchio deve essere collegato su una presa di corrente che comprenda un contatto di terra (per gli apparecchi della classe I).

Si raccomanda di esaminare regolarmente il cavo di alimentazione per rilevare qualsiasi segno di deterioramento eventuale, e l'apparecchio non deve essere usato se il cavo è danneggiato.

Cottura

Dopo il preriscaldamento, l'apparecchio è pronto da usare.

Posizionare il termostato sulla posizione scelta.

Far cuocere secondo il gusto.

Assicuratevi che ci sia sempre acqua durante l'utilizzo dell'apparecchio.

Qualora fosse necessario aggiungere dell'acqua durante la cottura, versarla nel retro della base dell'apparecchio (8), nell'apposito foro (8a). **D**

Non toccare le parti metalliche mentre l'apparecchio è in funzione perché sono molto calde.

Non cuocete al cartoccio.

Non mettere mai – tra la griglia ed il cibo da cuocere – fogli di alluminio o qualcosa di simile.

I

Non porre mai della carta di alluminio nel riflettore.

Non appoggiare sull'apparecchio utensili da cucina da riscaldare.

NB : I fumi di cottura possono essere pericolosi per gli animali con un sistema di respirazione particolarmente sensibile, come gli uccelli. Consigliamo di allontanare gli uccelli dal luogo di cottura.

Dopo l'utilizzo

Non tenere mai il reflettore in acqua tra un utilizzo e l'altro.

Regolare il termostato sulla posizione minima.

Scollegare l'apparecchio e lasciarlo raffreddare prima di estrarre la piastra grill o la griglia (4) (a seconda del modello), la resistenza (5) e il riflettore (7). D

Non chiudere mai il coperchio di protezione (2) se l'apparecchio è ancora caldo. D

La piastra grill o la griglia (4) (a seconda del modello), il riflettore (7), la base dell'apparecchio (8) e il coperchio di protezione (2) possono essere puliti con una spugna, acqua bollente e detersivo per i piatti. D

Per estrarre la piastra grill o la griglia (4) (a seconda del modello), sbloccarla dall'apparecchio con le due maniglie (3). D

Per estrarre il coperchio di protezione (2):

- *Afferrare la maniglia, sollevare il coperchio di protezione (2) e inclinarlo verso di sé.* F
- *Quando il perno della cerniera si trova in corrispondenza del foro nel coperchio (9), estrarre il coperchio muovendolo leggermente verso l'esterno.* G

Non usare un spugna in metallo o un detersivo abrasivo.

Per pulire la plaque grille ou la griglia (4) (a seconda del modello) la spugna può essere sostituita da una spazzola.

La resistenza (5) non ha bisogno di essere pulita. D

Nel caso sia molto sporca, strofinare con uno straccio asciutto quando è fredda.

Questo apparecchio non deve essere immerso in acqua. Non immergere mai nell'acqua l'apparecchio né la scatola di comando né il cavo.

Per riporlo

Posizionare la resistenza (5) sul riflettore (7) quindi inserire nell'apposita sede il quadro comandi (6). D

Riporre il cavo di alimentazione (10) nell'apposito vano dietro alla scatola di comando (6), e riporlo nel riflettore (7). H

Posizionare la piastra grill o la griglia (4) (a seconda del modello) sull'apparecchio e fissarla con le due maniglie (3). D

Riposizionare il coperchio di protezione (2) facendo coincidere il perno della cerniera e il foro nel coperchio (9). G

*A seconda del modello:

- Togliere l'apparecchio dai due supporti (*13) e ripiegare il tavolino (*12) come indicato dai disegni E/4 -> E/3 -> E/2 -> E/1.
- Posizionare il tavolino (*12) capovolto sull'apparecchio (inverso di C).

Chiudere il coperchio di protezione (2): prendere la maniglia, sollevare il coperchio di protezione (2) e inclinarlo verso di sé. F

Chiudere il coperchio di protezione (2) abbassando le due clip (1) (inverso di A/1).

L'apparecchio può essere riposto in posizione verticale. J

Partecipiamo alla protezione dell' ambiente !

ⓘ Il vostro apparecchio è composto da diversi materiali che possono essere riciclati.

➲ Lasciatelo in un punto di raccolta o presso un Centro Assistenza Autorizzato.

I

Thank you for buying this TEFAL appliance, which is intended for domestic use only. Read the instructions in this leaflet carefully and keep them within reach. They apply to every version depending on the accessories that come with your appliance (NB: the parts with a * in front of their reference number are only delivered with certain models).

For your safety, this product conforms to all applicable standards and regulations (Low Voltage Directive, Electromagnetic Compatibility, Food Compliant Materials, Environment, …).

The appliance is suitable for outdoor use.

TEFAL has an ongoing policy of research and development and may modify these products without prior notice.

The drawings shown on page 2 illustrate the instructions.

GB

Any solid or liquid foodstuff that comes into contact with the parts marked with the logo should not be consumed.

Prevention of accidents at home

This appliance is not intended for use by persons (including children) with reduced physical, sensory or mental capabilities, or lack of experience and knowledge, unless they have been given supervision or instruction concerning use of the appliance by an adult responsible for their safety.

Children should be supervised to ensure that they do not play with the appliance.

- **Accessible surface temperatures can be high when the appliance is operating.**
- **Never touch the hot surfaces of the appliance.**

Assembly

Open the appliance by raising the two clips (1). A

Open the protection lid (2) until it locks in the open position. B

If the lid is closed, a device (6a) prevents the appliance switching on. D

* Depending on the model, remove the storage shelf (*12). C

Before first use:

- **Remove any packaging, stickers or accessories inside and outside the appliance.**
- Clean the grill plate or the grid (4) (depending on the model): follow the instructions in the section "After use".

Place the reflector (7) in the base of the appliance (8): the curved part of the reflector (7a) must be positioned towards the front. D

Place the heating element (5) on the reflector (7) then press firmly on the control panel (6) to position it in the housing provided for this purpose, so that the safety system is activated. D

If the heating element is incorrectly positioned, the safety system will prevent the appliance from working.

Position the grill plate or the grid (4) (depending on the model) on the appliance (the pattern 4a must be placed on the back) and lock it in place using the two handles (3). D

* Depending on model :

- Take out the support legs (*11) stored underneath the storage shelf (*12). E/1
- Insert the support legs (*11) into the storage shelf (*12). E/2
- Turn over the storage shelf (*12) and then open the two supports (*13). E/3
- Place the barbecue on the two supports (*13). E/4

  Make sure that the lugs (*14) are correctly fitted into the slots (*15) underneath the appliance. E/4

Connection and pre-heating

It is essential to pour 4 litres of water into the base of the appliance (8) to ensure that the barbecue works properly. D

Pour the water into the opening (8a) provided for this purpose at the rear of the base of the appliance (8). D

If your appliance is not equipped with support legs (E – *11/*12/*13), place it on a stable heat resistant surface.

Do not use it on a flexible type of support, such as a rubberised protective cloth.

Never place the appliance directly onto a fragile surface (glass table, cloth, varnished furniture…).

To avoid overheating of the appliance, we recommend you do not place it in a corner or against a wall.

Unwind the cord completely.

Check that your electrical installation is compatible with the power and the voltage indicated under the appliance.

If the power supply cord is damaged, it must be replaced by the manufacturer or its service agent or a similarly qualified person in order to avoid any danger.

If an extension cord is used, it must be with an incorporated earth connection; take every precaution to ensure that people cannot become caught up in it.

This appliance is not intended to be operated by means of an external timer or separate remote-control system.

Plug the cord into the mains.

Never use the appliance when it is empty.

Never use the appliance with the protection lid (2) closed. D

Set the thermostat to the Maxi position.

Leave to pre-heat the appliance for 10-15 minutes.

On first use, the appliance may smell slightly and possibly give off smoke for the first few minutes – this is normal.

Never leave the appliance unattended when in use.

WARNING: Charcoal or similar combustible fuels must not be used with this appliance.

The appliance should be supplied through a residual current device (RCD) having a rated residual operating current not exceeding 30 mA.

The appliance is to be connected to a socket-outlet having an earthing contact (for class I appliances).

The power supply cord should be regularly examined for signs of damage and the appliance is not to be used if the cord is damaged.

Cooking

After pre-heating, the appliance is ready to be used.

Set the thermostat to the position of your choice.

Leave to cook depending on your taste.

Ensure that there is always water in the base during the use of the appliance.

If water needs to be added during cooking, pour it into the opening (8a) provided for this purpose at the rear of the base of the appliance (8). D

Do not touch metallic parts while the appliance is on as they are very hot.

Do not cook food in tinfoil.

Never place aluminium foil or anything else between the grill plate and the food to be cooked.

Never put aluminium foil in the reflector.

Do not place cooking utensils to heat on the appliance.

NB: Cooking fumes may be dangerous for animals with particularly sensitive respiratory systems, such as birds and small mammals. We advise owners to keep them away from the cooking area.

After use

Never leave the reflector in the water between each use.

Set the thermostat to the min. position.

GB

Unplug the appliance and let it cool down before removing the grill plate or the grid (4) (depending on the model), the heating element (5) and the reflector (7). D

Never close over the protection lid (2) if the appliance is still hot. D

The grill plate or the grid (4) (depending on the model), the reflector (7), the base of the appliance (8) and the protection lid (2) can be cleaned with a sponge, hot water and washing up liquid. D

To remove the grill plate or the grid (4) (depending on the model), unlock it from the appliance using the handles (3). D

To remove the protection lid (2):

- *Take hold of the handle, lift the protection lid (2) and then incline it towards you.* F
- *When the identical shapes in the hinge axis and the hole in the lid (9) are opposite one another, the lid may be removed by slightly extending the lid towards the outside.* G

Do not use a metal scourer or scouring powder.

To clean the grill plate or the grid (4) (depending on the model), the sponge can be replaced by a brush.

The heating element (5) does not need cleaning. D

If it is really dirty, rub with a dry cloth when cold.

Do not immerse the appliance in water. Do not immerse the appliance, the control panel or power cord in water.

Storage

Place the heating element (5) on the reflector (7) then insert the control panel (6) properly in its place. D

Put the power supply cord (10) in the compartment provided for this purpose behind the control panel (6), and then store it in the reflector (7). H

Place the grill plate or the grid (4) (depending on the model) on the appliance and lock it in place using the two handles (3). D

Put the protection lid (2) back in place by extending it slightly, taking care to match up the identical shapes in the hinge axis and the hole in the lid (9). G

* Depending on the model:

- Remove the appliance from the two supports (*13) and fold up the storage shelf (*12) as shown in the drawings E/4 -> E/3 -> E/2 -> E/1.
- Place the storage shelf (*12) upside down on top of the appliance (opposite of C).

Close the protection lid (2): take hold of the handle, lift the protection lid (2) and then pull towards you. F

Lock the protection lid in place (2) by closing the two clips (1) (opposite of A/1).

The appliance may be stored vertically. J

Environment protection first !

ⓘ Your appliance contains valuable materials which can be recovered or recycled.

➲ Leave it at a local civic waste collection point.

For U.K. users only :

If you have any problems or queries, please contact our Customer Relations team on :
HELPLINE 0845 602 1454 – UK,
(01) 4751947 – Ireland, www.tefal.co.uk

This product has been designed for domestic use only. Any commercial use, inappropriate use or failure to comply with the instructions, the manufacturer accepts no responsibility and the guarantee will not apply.

Le agradecemos que haya elegido este aparato TEFAL, exclusivamente destinado a uso doméstico. Leer atentamente y guardar al alcance de la mano las instrucciones de este folleto, comunes a las diferentes versiones según los accesorios suministrados con el aparato (atención: (las piezas cuyo número vaya precedido del símbolo* sólo se proporcionarán con algunos modelos).

Para su seguridad, este aparato es conforme a las normas y reglamentaciones aplicables (Directivas Baja Tensión, Compatibilidad Electromagnética, Materiales en contacto con alimentos, Medio Ambiente…).

Este aparato es apropiado para un uso en el exterior.

La sociedad TEFAL se reserva el derecho de modificar en cualquier momento, en interés del consumidor, características o componentes de los productos.

Los dibujos mostrados en la página 2 describen las instrucciones a seguir.

Cualquier alimento sólido o líquido que entre en contacto con piezas marcadas con el logo ⊠ no podrá ser consumido.

Prevención de los accidentes domésticos

Este aparato no está previsto para ser utilizado por personas (incluso niños) cuyas capacidades físicas, sensoriales o mentales estén reducidas, o personas provistas de experiencia o de conocimiento, excepto sin han podido beneficiarse a través de una persona responsable de su seguridad, de una vigilancia o instrucciones previas referentes al uso del aparato.

Hay que vigilar a los niños para asegurarse de que no juegan con el aparato.

- **La temperatura de las superficies accesibles puede aumentar cuando el aparato esté en funcionamiento.**
- **No toque nunca las superficies calientes del electrodoméstico.**

Montaje

Abrir el aparato levantando los dos clips (1). **A**

Abrir la tapa de protección (2) hasta que quede bloqueada en la posición abierta. **B**

Si la tapa estuviera cerrada, un dispositivo (6a) impedirá la puesta en marcha del aparato. **D**

* Según el modelo, extraer la bandeja (*12). **C**

Antes de utilizar el aparato por primera vez:

- **Retire todos los embalajes, pegatinas o accesorios del interior y exterior del aparato.**
- Limpie la placa grill o la parrilla (4) (según el modelo) : para ello, siga las instrucciones descritas en el apartado "Después de utilizar el aparato".

Colocar el reflector (7) en la base del aparato (8) : la parte curvada del reflector (7a) debe colocarse hacia delante. **D**

Colocar la resistencia (5) en el reflector (7) y a continuación presionar la caja de mando (6) para colocarla en el lugar previsto a este efecto, de modo que se ponga en marcha el sistema de seguridad. **D**

⚠ *Si la resistencia está mal colocada, el sistema de seguridad impide que el aparato se ponga en funcionamiento.*

Colocar la placa grill o la parrilla (4) (según el modelo) en el aparato (el dibujo 4a debe estar situado detrás) y bloquearla con ayuda de las dos asas (3). **D**

* Según modelo:

- Retirar los pies soporte (*11) guardados debajo de la bandeja (*12). **E/1**
- Insertar los pies soporte (*11) en la bandeja (*12). **E/2**
- Dar la vuelta a la bandeja (*12) y abrir los dos soportes (*13). **E/3**
- Colocar la barbacoa sobre los dos soportes (*13). **E/4**

  Compruebe que los salientes quedan bien encajados (*14) en las ranuras (*15) situadas debajo del aparato. E/4

E

Conexión y pre-calentamiento

Debe verter 4 litros de agua en la base del aparato (8) para asegurarse de que la barbacoa funciona. D

Verter el agua en la parte posterior de la base del aparato (8), en el orificio (8a) previsto a este efecto. D

Si el modelo de su aparato no está equipado de soportes para patas (E – *11/*12/*13), colóquelo sobre una superficie firme y resistente al calor.

Evite usar un soporte flexible o protegido con paño o tela.

Nunca ponga el aparato directamente en un soporte frágil (mesa de vidrio, tela, o muebles barnizados).

Para evitar un sobrecalentamiento del aparato, le recomendamos que no lo coloque en una esquina o apoyado en una pared.

E

Desenrolle completamente el cable.

Compruebe que su instalación eléctrica es compatible con la energía y el voltaje indicado debajo del aparato.

Si el cable de alimentación está dañado, éste debe reemplazarse por el fabricante, o en un Servicio Técnico autorizado por Tefal, o una persona cualificada, para evitar cualquier peligro.

Si se usa una extensión para el cable, tiene que estar incorporada a un enchufe de tierra ; tome todas las precauciones para asegurarse que las personas no tropiezan con el cable.

Este aparato no está destinado para ser puesto en marcha mediante un reloj exterior o un sistema de mando a distancia separado.

Conecte el cable a la red.

Nunca utilice el aparato cuando esté vacío.

No utilice el aparato con la tapa de protección (2) cerrada. D

Ajustar el termostato en la posición Maxi.

Deje precalentar el aparato durante 10-15 minutos.

Cuando lo utilice por primera vez, el aparato puede desprender humo durante los primeros minutos de utilización.

Nunca deje el aparato desatendido cuando lo esté usando.

ADVERTENCIA: no utilizar este aparato con carbón de leña o con un combustible similar.

Conviene que el aparato sea alimentado mediante un dispositivo con corriente diferencial residual (DR.) que tenga una corriente de funcionamiento residual asignada que no exceda 30 mA.

El aparato debe ser conectado a un enchufe con toma de tierra (para los aparatos de la clase I).

Se recomienda examinar regularmente el cable de alimentación para detectar cualquier signo de deterioro eventual, y no se debe utilizar el aparato si el cable está dañado.

Cocción

Después del pre-calentamiento, el aparato está listo para ser usado.

Coloque el termostato en la posición de su elección.

Deje cocinar dependiendo de su gusto.

Asegúrese que siempre hay agua en el reflector mientras utilice el aparato.

Cuando tenga que añadir agua durante la cocción, viértala en la parte posterior de la base del aparato (8), en el orificio previsto a este efecto (8a). D

No toque ninguna parte metálica mientras el aparato esté en funcionamiento o caliente.

No cocine alimentos envueltos en papel de aluminio.

No coloque papel de aluminio ni nada entre la placa grill y los alimentos a cocinar.

No coloque papel de aluminio en el reflector.

No coloque utensilios de cocción a calentar sobre el aparato.

N-B : Los humos causados por la cocción pueden ser peligrosos para los animales que tengan un sistema respiratorio particularmente sensible, como los pájaros. Aconsejamos a los propietarios de pájaros que los alejen del lugar donde se realiza la cocción.

Después de utilizar el aparato

Nunca deje el reflector en el agua entre cada utilización.

Ajustar el termostato en la posición mini.

Desconectar el aparato y dejarlo enfriar antes de retirar la placa grill o la parrilla (4) (según el modelo), la resistencia (5) y el reflector (7). D

No cierre la tapa de protección (2) si el aparato está todavía caliente. D

La placa grill o la parrilla (4) (según el modelo), el reflector (7), la base del aparato (8) y la tapa de protección (2) pueden lavarse con una esponja, agua caliente y detergente líquido. D

Para retirar la placa grill o la parrilla (4) (según el modelo), desencájela del aparato con ayuda de las asas (3). D

Para retirar la tapa de protección (2):

- *Sujétela por el asa, retire la tapa de protección (2) e inclínela hacia usted.* F
- *Cuando las formas idénticas del eje de la bisagra y del orificio de la tapa (9) queden unas enfrente de las otras, podrá retirar la tapa, tirando ligeramente de ella hacia fuera.* G

No utilice un estropajo de metal o polvo abrasivo.

Para limpiar la placa grill o la parrilla (4) (según el modelo), la esponja puede substituirse por un cepillo.

La resistencia (5) no se puede lavar. D

Si está muy sucia, frótela con un paño seco cuando esté fría.

Este aparato no debe sumergirse nunca en el agua. No introducir nunca el aparato, la caja de mandos o el cable en el agua.

Guardar

Coloque la resistencia (5) en el reflector (7) y luego inserte la caja de mandos (6) en su alojamiento. D

Colocar el cable de alimentación (10) en el compartimento previsto a este efecto, en la parte posterior de la caja de mandos (6), y a continuación guardarlo en el reflector (7). H

Colocar la placa grill o la parrilla (4) (según el modelo) en el aparato y encajarla con ayuda de las asas (3). D

Volver a colocar la tapa de protección (2) tirando ligeramente de ella, para hacer coincidir las formas idénticas del eje de la bisagra y del orificio de la tapa (9). G

* Según modelo:

- Retirar el aparato de los dos soportes (*13) y plegar la bandeja (*12) siguiendo los dibujos E/4 -> E/3 -> E/2 -> E/1.
- Colocar la bandeja (*12) al revés sobre el aparato (al contrario de C).

Cerrar la tapa de protección (2): sujetarla por el asa, retirar la tapa de protección (2) y tirar hacia usted. F

Encajar la tapa de protección (2) cerrando los dos clips (1) (al contrario de A/1).

El aparato puede guardarse en posición vertical. J

¡¡ Participe en la conservación del medio ambiente !!

ⓘ Su electrodoméstico contiene materiales recuperables y/o reciclables.

➲ Entréguelo al final de su vida útil, en un Centro de Recogida Específico o en uno de nuestros Servicios Oficiales Post Venta donde será tratado de forma adecuada.

E

Parabéns por ter adquirido este aparelho TEFAL, destinado exclusivamente a um uso doméstico. Leia com atenção o manual de instruções e guarde-o para futuras utilizações. Este manual é comum às diferentes versões, consoante os acessórios entregues com o seu aparelho (atenção: as peças cujo número é antecedido pelo sinal * só são fornecidas com determinados modelos).

Para sua segurança, este aparelho está em conformidade com as normas e regulamentações aplicáveis (Directivas de Baixa Tensão, Compatibilidade Electromagnética, Materiais em contacto com os alimentos, Ambiente…).

Este aparelho está adaptado ao uso no exterior.

A TEFAL reserva-se o direito de modificar a qualquer momento, no interesse dos consumidores, as características ou os componentes deste produto.

Os esquemas da página 2 ilustram as instruções.

Qualquer alimento sólido ou líquido que entre em contacto com as peças marcadas com o logótipo ⊠ não deverá ser consumido.

Prevenção de acidentes domésticos

P

Este aparelho não foi concebido para ser utilizado por pessoas (incluindo crianças) cujas capacidades físicas, sensoriais ou mentais se encontram reduzidas, ou por pessoas com falta de experiência ou conhecimento, a não ser que tenham sido devidamente acompanhadas e instruídas sobre a correcta utilização do aparelho, pela pessoa responsável pela sua segurança.

É importante vigiar as crianças por forma a garantir que as mesmas não brinquem com o aparelho.

- **A temperatura das superfícies acessíveis pode subir quando o aparelho estiver a funcionar.**
- **Não toque nas partes quentes do aparelho.**

Montagem

Abra o aparelho fazendo deslizar os dois fechos (1) para fora. **A**

Abra a tampa de protecção (2) até esta ficar bloqueada na posição aberta. **B**

Se a tampa estiver fechada, um dispositivo (6a) impede a entrada em funcionamento do aparelho. **D**

* Consoante o modelo, retire a tabuleiro (*12). **C**

Antes da primeira utilização :

- **Retire todas as embalagens, autocolantes ou acessórios diversos tanto no interior como no exterior do aparelho.**
- Limpe a placa grill ou a grelha (4) (consoante o modelo) e a tampa de protecção (2): siga as instruções do parágrafo "Após utilização".

Coloque o recipiente flutuante (7) na base do aparelho (8): a parte curva do recipiente (7a) tem de ficar virada para a frente. **D**

Coloque a resistência (5) sobre o recipiente flutuante (7) e, de seguida, pressione com firmeza o painel de controlo (6) para posicioná-lo no compartimento previsto para o efeito, por forma a activar o sistema de segurança. **D**

⚠ *No caso da resistência ter sido incorrectamente colocada, o sistema de segurança impede o funcionamento do aparelho.*

Coloque a placa grill ou a grelha (4) (consoante o modelo) sobre o aparelho (o símbolo 4a deve ficar virado para trás) e bloqueie-a com a ajuda das duas pegas (3). **D**

* Consoante o modelo:

- Retire os pés de apoio (*11) arrumados spor baixo do tabuleiro (*12). **E/1**
- Insira os pés de apoio (*11) no tabuleiro (*12). **E/2**
- Volte a instalar o tabuleiro (*12) e, de seguida, abra os dois apoios (*13). **E/3**
- Coloque o grelhador sobre os dois apoios (*13). **E/4**

Certifique-se que encaixa devidamente os espigões (*14) nos entalhes (*15) situados por debaixo do aparelho. E/4

Ligação e pré-aquecimento

Deite obrigatoriamente 4 litros de água na base do aparelho (8) para assegurar o funcionamento do grelhador. D

Verta a água na parte de trás da base do aparelho (8), no orifício (8a) previsto para este efeito. **D**

Se o seu aparelho não estiver equipado com pés de apoio (**E** – *11/*12/*13), coloque-o numa superfície firme e resistente ao calor.

Evite utilizá-lo sobre um suporte tipo toalha de mesa.

Nunca coloque o seu aparelho directamente sobre um suporte delicado (mesa de vidro, toalha de mesa, móvel envernizado…).

Para evitar o sobreaquecimento do aparelho, recomendamos que não o coloque num canto ou contra uma parede.

Desenrole o cabo de alimentação por completo.

Certifique-se de que a instalação eléctrica é compatível com a potência e a tensão indicadas por baixo do aparelho.

Se o cabo de alimentação se encontrar de alguma forma danificado, deverá ser substituído pelo fabricante, Serviço de Assistência Técnica ou por uma pessoa qualificada por forma a evitar qualquer tipo de perigo.

Se utilizar uma extensão eléctrica, esta deverá ter ligação à terra incorporada ; tome as devidas precauções para que ninguém tropece.

Este aparelho não se destina a ser colocado em funcionamento por meio de um temporizador exterior ou de um sistema de controlo à distância separado.

Ligue a ficha à tomada.

Nunca utilize o aparelho vazio.

Nunca utilize o aparelho com a tampa de protecção (2) fechada. D

Regule o termóstato para a posição Maxi.

Deixe aquecer o aparelho cerca de 10-15 minutos.

Aquando da primeira utilização, poderá ocorrer uma ligeira libertação de fumo durante alguns minutos.

Nunca deixe o aparelho sem vigilância.

ADVERTÊNCIAS: Não utilize este aparelho com carvão de madeira ou qualquer outro combustível semelhante.

E necessário que o aparelho seja alimentado por intermédio de um dispositivo com corrente diferencial residual (DDR), sendo que a corrente atribuída de funcionamento residual não deve exceder 30 mA.

O aparelho deve ser ligado a uma tomada com ligação à terra (para os aparelhos da classe I).

E aconselhável verificar regularmente o cabo de alimentação por forma a detectar qualquer sinal de deterioração e o aparelho não deve ser utilizado caso o cabo de alimentação se encontre de alguma forma danificado.

Cozedura

Após o pré-aquecimento, o aparelho está pronto para ser utilizado.

Coloque o termóstato na posição desejada.

Deixe grelhar consoante o grau de cozedura desejado.

Assegure-se que o aparelho tem sempre água quando está em funcionamento.

Quando for necessário adicionar água no decorrer da cozedura, deite-a na parte de trás da base do aparelho (8), no orifício previsto para este efeito (8a). D

Não toque nas partes metálicas do aparelho enquanto este estiver em funcionamento, pois podem estar muito quentes.

Não cozinhe alimentos embrulhados em papel de alumínio.

Nunca coloque papel de alumínio entre a grelha e os alimentos que quer cozinhar.

Nunca coloque papel de alumínio no recipiente flutuante.

Nunca coloque utensílios de cozinha a aquecer no aparelho.

N-B : Os fumos de cozedura podem ser perigosos para os animais com um sistema respiratório particularmente sensível, como os pássaros. Aconselhamos os proprietários de pássaros a afastá-los do local de cozedura.

Após utilização

Nunca deixe o reflector dentro de água entre cada utilização.

P

Regule o termóstato para a posição mini.

Desligue o aparelho e deixe-o arrefecer antes de retirar a placa grill ou a grelha (4) (consoante o modelo), a resistência (5) e o recipiente flutuante (7). D

Nunca feche a tampa de protecção (2) se o aparelho ainda estiver quente. D

A placa grill ou a grelha (4) (consoante o modelo), o recipiente flutuante (7) , a base do aparelho (8) e a tampa de segurança (2) podem ser limpos com uma esponja, água quente e detergente para a loiça. D

Para retirar a placa grill ou a grelha (4) (consoante o modelo), solte-a do aparelho com a ajuda das pegas (3). D

Para retirar a tampa de protecção (2):

- *Segure pela pega, levante a tampa de protecção (2) e incline-a na sua direcção.* F
- *Quando os eixos do grelhador e da tampa do grelhador estiverem alinhados (9) um em frente do outro, a tampa pode ser retirada puxando-a ligeiramente para fora.* G

Nunca utilize esponjas metálicas, nem detergente em pó.

Para limpar a placa grill ou a grelha (4) (consoante o modelo),a esponja pode ser substituída por uma escova.

Não limpe a resistência (5). D

Se estiver muito suja, esfregue-a com um pano seco quando estiver fria.

Este aparelho não deve ser submergido em água. Nunca mergulhe o aparelho, o painel de comando ou o cabo de alimentação dentro de água.

Arrumação

Coloque a resistência (5) sobre o recipiente flutuante (7) depois coloque a caixa de comandos (6) no seu devido lugar. D

Coloque o cabo de alimentação (10) no lugar previsto para este efeito atrás da caixa de comandos (6) e, de seguida, arrume-o no recipiente flutuante (7). H

Coloque a placa grill ou a grelha (4) (consoante o modelo) no aparelho e bloqueie-a com a ajuda das duas pegas (3). D

Volte a colocar a tampa de protecção (2) puxando-a ligeiramente, certificando-se que os eixos do grelhador e da tampa estão correctamente alinhados (9). G

* Consoante o modelo:

- Retire o aparelho dos dois apoios (*13) e dobre o tabuleiro (*12) seguindo os desenhos E/4 -> E/3 -> E/2 -> E/1.
- Coloque o tabuleiro (*12) no sentido contrário do aparelho (ao contrário de C).

Feche a tampa de protecção (2): segure pela pega, levante a tampa de protecção (2) e puxe-a para si. F

Bloqueie a tampa de protecção (2) fazendo deslizar os dois fechos (1) para dentro (processo oposto ao de A/1).

O aparelho pode ser arrumado na vertical. J

Protecção do ambiente em primeiro lugar!

ⓘ O seu produto contém materiais que podem ser recuperados ou reciclados.

➲ Entregue-o num ponto de recolha para possibilitar o seu tratamento.

P

Σας ευχαριστούμε που αγοράσατε αυτή την συσκευή TEFAL, που προορίζεται μόνο για οικιακή χρήση. Διαβάστε προσεκτικά τις οδηγίες χρήσεως και κρατείστε τις. Οι οδηγίες είναι κοινές για διάφορους τύπους ανάλογα με ποια εξαρτήματα είναι εξοπλισμένη η συσκευή (Προσοχή: τα εξαρτήματα με αστερίσκο * διατίθενται μόνο με ορισμένα μοντέλα).

Για την ασφάλειά σας, η συσκευή αυτή συμφωνεί με τα ισχύοντα πρότυπα και τους ισχύοντες κανονισμούς (Οδηγίες για τη χαμηλή τάση, την ηλεκτρομαγνητική συμβατότητα, τα υλικά σε επαφή με τροφές, το περιβάλλον κ.λ.π.).

Η παρόν συσκευή είναι προσαρμοζόμενη για εξωτερική χρήση.

Η Tefal έχει μια ανοδική πορεία στο τμήμα έρευνας και διατηρεί το δικαίωμα να αλλάξει αυτά τα προϊόντα χωρίς προηγούμενη ειδοποίηση.

Οι εικόνες στην σελίδα 2 απεικονίζουν τις οδηγίες χρήσεως.

Κάθε στέρεα ή υγρή τροφή η οποία έρχεται σε επαφή με τα εξαρτήματα που φέρουν το λογότυπο ⊠ δεν πρέπει να καταναλώνονται.

Πρόληψη οικιακών ατυχημάτων

Η συσκευή αυτή δεν πρέπει να χρησιμοποιείται από άτομα (συμπεριλαμβανομένων των παιδιών) με μειωμένες σωματικές ή διανοητικές ικανότητες ή άτομα χωρίς πείρα ή γνώση της συσκευής, εκτός αν έχουν λάβει σχετικές οδηγίες για τη χρήση της συσκευής ή επιτηρούνται από άτομο υπεύθυνο για την ασφάλειά τους.

Τα παιδιά πρέπει να επιτηρούνται και να μην τους επιτρέπεται να παίζουν με τη συσκευή.

- **Η θερμοκρασία των προσβάσιμων επιφανειών μπορεί είναι αυξημένη κατά την ώρα λειτουργίας της συσκευής. Μην αγγίζετε τις ζεστές επιφάνειες της συσκευής.**
- **Εάν χρησιμοποιείτε τη συσκευή σας μαζί με τα παιδιά, να τα επιβλέπετε συνεχώς.**

Συναρμολόγηση

Ανοίξτε τη συσκευή σηκώνοντας τα δύο κλιπ (1). **A**

Ανοίξτε το καπάκι προστασίας (2) μέχρι να ασφαλιστεί στη θέση με πράσινο χρώμα. **B**

Εάν το καπάκι είναι κλειστό, ένας ειδικός μηχανισμός (6a) δεν επιτρέπει την εκκίνηση της συσκευής. **D**

* Ανάλογα με το μοντέλο, βγάλτε το τραπεζάκι (*12). **C**

Πριν την πρώτη χρήση:

- **Βγάζετε οποιαδήποτε συσκευασία, αυτοκόλλητα ή εξαρτήματα υπάρχουν εσωτερικά και εξωτερικά στην συσκευή σας.**
- Καθαρίστε την h πλάκα γκριλ ή η σχάρα (4) (ανάλογα με το μοντέλο) : ακουλουθείστε τις οδηγίες στην παράγραφο “Μετά την χρήση”.

Στο στήριγμα του μηχανήματος (8) τοποθετείστε το κάτοπτρο (7) το λυγισμένο τμήμα του κατόπτρου (8a) πρέπει να έχει κατεύθυνση προς τα εμπρός. **D**

Στον καθρέφτη (5) τοποθετείστε το θερμαντικό σώμα (7) και μετά δυνατά πιέστε το κιβώτιο χειρισμού (6) ώστε να μετακινηθεί στη θέση που προορίζεται έτσι, ώστε να αρχίσει να λειτουργεί το σύστημα ασφάλειας. **D**

⚠ *Σε περίπτωση που η αντίσταση δεν έχει τοποθετηθεί σωστά, ενεργοποιείται το σύστημα ασφαλείας και αποτρέπει την έναρξη λειτουργίας της συσκευής.*

Τοποθετήστε την h πλάκα γκριλ ή η σχάρα (4) (ανάλογα με το μοντέλο στη συσκευή (το σχέδιο 4a πρέπει να τοποθετηθεί στο πίσω μέρος) και ασφαλίστε την χρησιμοποιώντας τις δύο λαβές (3). **D**

* Ανάλογα με το μοντέλο :

- Βγάλτε τα πόδια στήριξης (*11) που βρίσκονται κάτω από το τραπεζάκι (*12). E/1
- Τοποθετήστε τα πόδια στήριξης (*11) στο τραπεζάκι (*12). E/2
- Γυρίστε το τραπεζάκι (*12) και ανοίξτε τα δύο στηρίγματα (*13). E/3
- Τοποθετήστε το μπάρμπεκιου στα δύο στηρίγματα (*13). E/4

Τοποθετήστε καλά τις προεξοχές (*14) στις εγκοπές (*15) που βρίσκονται κάτω από τη συσκευή. E/4

Σύνδεση και προθέρμανση της συσκευής

Ρίξτε απαραιτήτως 4 λίτρα νερό στη βάση της συσκευής (8) για να λειτουργήσει το μπάρμπεκιου. D

Ρίξτε το νερό στο πίσω μέρος της βάσης της συσκευής (8), στο ειδικό στόμιο (8α). D

Εάν η συσκευή σας δεν είναι εξοπλισμένη με πόδια στήριξης (E – *11/*12/*13), τοποθετήστε την σε μία σταθερή επιφάνεια που αντέχει στην θερμότητα.

Μην την τοποθετείτε σε ευπαθείς επιφάνειες (επιφάνειες που είναι ντυμένες με λαστιχένια επικάλυψη).

Ποτέ μην τοποθετείτε την συσκευή απευθείας σε ευαίσθητα σημεία στήριξης (γυάλινο τραπέζι, ρούχα, έπιπλα με βερνίκι).

Για να αποφύγετε την υπερθέρμανση της συσκευής, σας συνιστούμε να μην την τοποθετείτε σε γωνίες.

Ξετυλίξτε το καλώδιο τελείως.

Ελέγξτε ότι η τάση της συσκευής αντιστοιχεί σε αυτήν της εγκατάστασής σας.

Εάν καταστραφεί το καλώδιο, πρέπει να αντικατασταθεί από τον κατασκευαστή ή από κάποιο εξουσιοδοτημένο κέντρο σέρβις, ώστε να αποφύγετε τυχόν κινδύνους.

Εάν χρειάζεται να χρησιμοποιήσετε μπαλαντέζα, πρέπει να είναι γειωμένη; να λάβετε όλες τις προφυλάξεις για να είστε σίγουροι ότι δεν θα σκοντάψει κανείς.

Η συσκευή αυτή δεν προορίζεται να τίθεται σε λειτουργία με εξωτερικό χρονοδιακόπτη ή χωριστό σύστημα τηλεχειριστηρίου.

Βάλτε το καλώδιο στην πρίζα.

Ποτέ μην χρησιμοποιείτε την συσκευή εάν αυτή είναι άδεια.

Μην χρησιμοποιείτε ποτέ τη συσκευή με κλειστό το καπάκι προστασίας (2). D

Ρυθμίστε το θερμοστάτη στη θέση Maxi (Μέγιστη θερμοκρασία).

Αφήστε να προθερμανθεί η συσκευή για 10-15 λεπτά.

Για την πρώτη χρήση είναι φυσικό η αντίσταση να βγάζει λίγο καπνό και οσμή.

Ποτέ μην αφήνετε την συσκευή χωρίς επίβλεψη όταν την χρησιμοποιείτε.

ΠΡΟΣΟΧΗ: Μη χρησιμοποιείτε τη συσκευή με ξυλάνθρακα ή παρόμοιο εύφλεκτο υλικό.

συνιστάται η συσκευή να τροφοδοτείται μέσω μιας ενδιάμεσης διάταξης παραμένοντος ρεύματος (DDR) με παραμένον ρεύμα λειτουργίας καθορισμένο ώστε να μην υπερβαίνει τα 30 mA.

η συσκευή πρέπει να συνδέεται σε μια πρίζα ρεύματος με γείωση (για τις συσκευές κατηγορίας I).

συνιστάται ο τακτικός έλεγχος του καλωδίου ρεύματος προκειμένου να εντοπιστεί οποιοδήποτε ίχνος ενδεχόμενης φθοράς και εάν το καλώδιο έχει φθαρεί η συσκευή δεν πρέπει να χρησιμοποιηθεί.

Μαγείρεμα

Μετά την προθέρμανση, η συσκευή είναι έτοιμη για μαγείρεμα.

Ρυθμίστε τον θερμοστάτη στην θερμοκρασία που εσείς επιθυμείτε.

Αφήστε την συσκευή να μαγειρέψει το φαγητό ανάλογα με την προτίμησή σας.

Να ελέγχετε ότι υπάρχει πάντα νερό στη συσκευή κατά τη διάρκεια του μαγειρέματος.

Εάν χρειαστεί να προσθέσετε νερό κατά τη διάρκεια του μαγειρέματος, ρίξτε το στο πίσω μέρος της βάσης της συσκευής (8), στο ειδικό στόμιο (8α). D

Μην αγγίζετε ποτέ τα μεταλλικά μέρη όσο η συσκευή λειτουργεί διότι μπορεί να καίνε.

Μην μαγειρεύετε το φαγητό μέσα σε αλουμινόχαρτο.

Μην βάζετε αλουμινόχαρτο ή κάτι άλλο ανάμεσα στην σχάρα και στο φαγητό που πρόκειται να μαγειρέψετε.

Μην τοποθετείτε ποτέ αλουμινόχαρτο στο δοχείο νερού.

Μην βάζετε μαγειρικά σκεύη πάνω στην συσκευή.

N-B: Οι καπνοί από το μαγείρεμα μπορεί να είναι πολύ επικίνδυνοι για τα ζώα που έχουν ιδιαίτερα ευαίσθητο αναπνευστικό σύστημα, όπως τα πτηνά. Συστήνουμε στους ιδιοκτήτες πτηνών να τα απομακρύνουν από τον χώρο μαγειρέματος.

Μετά την χρήση

Μην κρατάτε ποτέ τον αντανακλαστήρα μέσα στο νερό ενδιαμεσα από κάθε χρήση.

Ρυθμίστε το θερμοστάτη στη θέση mini (ελάχιστη θερμοκρασία).

Αποσυνδέστε τη συσκευή κι αφήστε την να κρυώσει προτού βγάλετε την h πλάκα γκριλ ή η σχάρα (4) (ανάλογα με το μοντέλο, την αντίσταση (5) και το δοχείο νερού (7). D

Μην κλείνετε ποτέ το καπάκι προστασίας (2) όταν είναι ακόμα ζεστή η συσκευή. D

Η πλάκα γκριλ ή η σχάρα (4) (ανάλογα με το μοντέλο, το δοχείο νερού (7), το στήριγμα του μηχανήματος (8) και το καπάκι προστασίας (2) μπορούν να καθαριστούν με ένα σφουγγάρι και συνηθισμένο υγρό απορρυπαντικό. D

Για να βγάλετε την h πλάκα γκριλ ή η σχάρα (4) (ανάλογα με το μοντέλο, χρησιμοποιήστε τις λαβές (3) με τις οποίες έχει ασφαλιστεί. D

Για να βγάλετε το καπάκι προστασίας (2) :

- *Πιάστε τη λαβή, σηκώστε το καπάκι προστασίας (2) και γείρετε το προς το μέρος σας.* F
- *Μόλις οι όμοιες πλευρές του άξονα της άρθρωσης και της οπής στο καπάκι (9) έρθουν η μια απέναντι στην άλλη, το καπάκι μπορεί να αποσπαστεί μετακινώντας το ελαφρά προς τα έξω.* G

Μην χρησιμοποιείτε σύρμα ή ισχυρή σκόνη.

Για να καθαρίσετε την σχάρα ou la grille (4) (ανάλογα με το μοντέλο, μπορείτε αντί για σφουγγάρι να χρησιμοποιήσετε βούρτσα.

Δεν χρειάζετε να καθαρίζετε την αντίσταση (5). D

Εάν είναι πολύ βρώμικη, σκουπίστε την με ένα στεγνό ρούχο, αφού έχει κρυώσει.

Ποτέ μη βυθίζετε στο νερό τη συσκευή. Ποτέ μη βυθίζετε στο νερό τη συσκευή, τη μονάδα ελέγχου ή το καλώδιο.

Αποθήκευση

Βάλτε την αντίσταση (5) πάνω στο δοχείο νερού (7) και στη συνέχεια βάλτε τον επιλογέα θερμοκρασίας (6) σωστά στη θέση του. D

GR

Βάλτε το καλώδιο ρεύματος (10) στην ειδική θήκη πίσω από το κουτί χειρισμού (6), και στη συνέχεια τοποθετήστε την στο δοχείο νερού (7). H

Βάλτε την h πλάκα γκριλ ή η σχάρα (4) (ανάλογα με το μοντέλο πάνω στη συσκευή και ασφαλίστε τη με τις δύο λαβές (3). D

Τοποθετήστε πάλι το καπάκι προστασίας (2) μετακινώντας το ελαφρά, προσέχοντας να συμπέσουν οι όμοιες πλευρές του άξονα της άρθρωσης και της οπής στο καπάκι (9). G

* Ανάλογα με το μοντέλο :

- Βγάλτε τη συσκευή από τα δύο στηρίγματα (*13) και διπλώστε το τραπεζάκι (*12) σύμφωνα με τα σχέδια- E/4 -> E/3 -> E/2 -> E/1 .
- Τοποθετήστε το τραπεζάκι (*12) από την ανάποδη πάνω στη συσκευή (αντίθετη φορά C).

Κλείστε το καπάκι προστασίας (2) : πιάστε τη λαβή, ανασηκώστε το καπάκι προστασίας (2) και μετά τραβήξτε το προς το μέρος σας. F

Κλειδώνετε το προστατευτικό καπάκι στη θέση του (2) κλείνοντας τα δύο κλιπ (1) (αντίστροφα από ότι στην εικόνα A/1).

Η συσκευή μπορεί να αποθηκευτεί σε κατακόρυφη θέση. J

Ας συμβάλλουμε κι εμείς στην προστασία του περιβάλλοντος!

ⓘ Η συσκευή σας περιέχει πολλά αξιοποιήσιμα ή ανακυκλώσιμα υλικά.

➲ Παραδώστε τη παλιά συσκευή σας σε κέντρο διαλογής ή ελλείψει τέτοιου κέντρου σε εξουσιοδοτημένο κέντρο σέρβις το οποίο θα αναλάβει την επεξεργασία της.

GR

F ..... 2/3 + 4

NL ..... 2/3 + 7

D ..... 2/3 + 10

I ..... 2/3 + 15

GB ..... 2/3 + 18

E ..... 2/3 + 21

P ..... 2/3 + 24

GR ..... 2/3 + 28