Rowenta

EN TR
FR EL
RU BG
ES BS
DE EE
IT HR
PT LT
CS LV
NL RS
PL SI
UA
SK
RO
HU

SKIN-SONIC PURIFIER

www.rowenta.com

1820007397

EN

DESCRIPTION

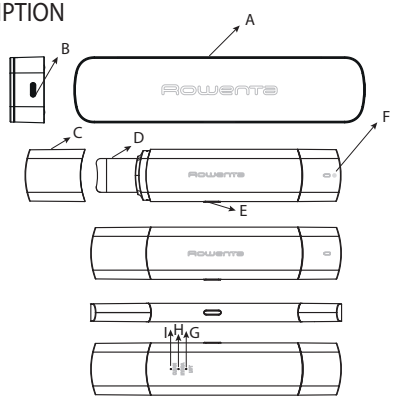

A - CHARGING & STORAGE BOX
B - CHARGING PIN
C - PROTECTIVE COVER
D - WAVE-HEAD
E - ON/OFF BUTTON
F - CHARGE INDICATOR
G - MODE 1 – CLEAN UP TO 1 TIME A WEEK
H - MODE 2 – HYDRA : UP TO 1 TIME DAILY
I - MODE 3 – LIFT : UP TO 1 TIME DAILY

SAFETY INSTRUCTION

- For your safety, this appliance complies with the applicable standards and regulations (Low Voltage Directive, Electromagnetic Compatibility, Environmental…).
- As an additional safety measure, we recommend the installation of a residual current difference device in the electrical circuit supplying the bathroom, acting at not more than 30 mA. Ask your installer for advice.

- For countries subject to EU regulations (CE marking) : This device can't be used by children under 8 years of age. This appliance is not intended for use by persons (including children) with reduced physical, sensory or mental capabilities, or lack of experience and knowledge, unless they have been given supervision or instruction concerning use of the appliance by a person responsible for their safety, and understand the risks involved. children under 8 years of age should not be allowed to play with the appliance. children under 8 years of age should not clean or perform maintenance procedures on the appliance. The battery must be removed from the appliance before it is scrapped. The appliance must be disconnected from the supply mains when removing the battery. The battery is to be disposed of safely.
- For other countries not subject to EU regulations : This appliance is not intended for use by persons (including children) with reduced physical, sensory or mental capabilities, or lack of experience and knowledge, unless they have been given supervision or instruction concerning use of the appliance by a person responsible for their safety. Children should be supervised to ensure that they do not play with the appliance. This appliance contains batteries that are only replaceable by skilled people.

- This product has been designed for domestic use only. Any commercial use, inappropriate use or failure to comply with the instructions, the manufacturer accepts no responsibility and the guarantee will not apply.

- Before any use, please ensure that the product and accessories do not have any defect. If your appliance is damaged or shows any defect, don't use it anymore. If your appliance falls or is dropped and works abnormally after, don't use it and contact after sales service. If the supply cord is damaged, it must be replaced by the manufacturer, its service agent or similarly qualified persons in order to avoid a hazard.

CAUTION : Keep your appliance in a dry place. Never use your appliance with wet hands or near water contained in bath tubs, showers, sinks or other containers… Do not immerse or put under running water the appliance even for cleaning purposes.

- The body of the device should be cleaned with a dry cloth only and shouldn't be wet as well as the charging base.
- Never use the dishwasher to clean the appliance. Don't clean your appliance with abrasive or corrosive products.

- Don't use this appliance when the temperature is below 15°C or above 35°C. Always keep it on a flat surface resistant to heat. Never put it in contact with other inflammable materials. If the appliance becomes very hot during use, avoid skin contact.
- To avoid overheating you should use the appliance slowly and without effort.
- Detachable supply unit.

  WARNING: For the purpose of recharging the battery, only use the supply unit and base 0952 provided with this appliance. For an optimal charge, the appliance should be correctly inserted into the base. Make sure your appliance is in accordance with the supply network of your country. Don't unplug the cord by pulling on the cord. Do not use an extension lead.
- The appliance must be unplugged after the battery is full charged, before cleaning or in case of abnormal functioning. This appliance contains batteries that are only replaceable by skilled person.

FORBIDDEN USE

- In order to avoid irritation, be careful not to use any other exfoliating and aggressive product such as scrubs, alcohol, clay… This appliance is a skincare appliance, not a medical device. If you are on medication or if you suffer from medical problems, please contact your doctor before using our appliance. Make sure to use the appliance only on your face, not on your eyes or body. Always use the appliance in motion on your skin.
- Do not use the appliance:
  - If you have a dental implant
  - If you have an on-board medical device (pacemaker, hearing aid...)
  - With medical creams or cream containing photosensitive substances
  - With essential oils, homemade cosmetics* and corrosive products
  - On damaged or sun burned skin
  - Do not use on : varicoses veins, moles, birthmarks, if you suffer from eczema, inflammation...
  - If you are allergic to some metals (nickel)
  - If you are pregnant*
- Please stop using the appliance in case of allergy, irritation, redness or if you feel pain or any signs of discomfort. If you wear piercings or jewelry on the areas to be treated, please take them off before using the appliance Take care not to use the appliance next to those areas.

* *Our product has not been tested under in these conditions, ask for a medical advice.*

CLEANING – MAINTENANCE – STORAGE – TRANSPORT

- Before cleaning the appliance make sure the appliance is turned off. Clean the appliance after each use with a dry cloth, replace the protective cap and store your Skin-Sonic Purifier in its storage case.
- To charge your Skin-Sonic Purifier, position the appliance correctly in the storage case, make sure that the “battery” symbol on the appliance is visible and the LED is light up during charging. When the appliance has finished charging, be sure to disconnect the adapter from the power. Do not charge or store in a high temperature area.

BEFORT FIRST USE

- You have purchased the Rowenta Skin-Sonic Purifier, designed to upgrade your daily skincare routine. Thanks to its wave-head and ultrasonic vibrations, the Skin-Sonic Purifier frees your skin from impurities (blackhead, dirt, excess oil, dead skin cells, comedones, skin patches...).
- Thanks to the ultrasonic technology, it deeply cleans your skin, exfoliates and refines the skin texture. In mode 2 HYDRA it helps nourish and smooth your skin, for an even and radiant complexion.
- The gentle curvature of the blade is designed like a wave in order to adapt perfectly to the contour of your face.
- Its ultrasonic vibrations transform water into a mist and makes vibrate the droplets to loosen impurities from your skin and unclog pores.
- Very hygienic, the wave-head undulates on your face and can be used on both sides (wave down or flat side) according to the expected function.
- Before first use, fully charge the battery.
- To begin, please read carefully the following instructions and keep the leaflet in a safe place.

USING THE APPLIANCE

- **Clean your skin:**

  Apply water on your face. Switch on your appliance select the mode 1 CLEAN (1press). With the wave-head down, cleanse and exfoliate your skin for 3 minutes maximum. Don't press too hard, the ultrasound has the power to unclog impurities from your skin painlessly. Avoid the eye area.

- **Hydrate your skin:**

  Apply your daily cream or serum. Select the mode 2 HYDRA (2nd press). Hydrate your skin using the flat part of your wave-head: the ultrasonic vibrations helps your cosmetic to be better absorbed. This step lasts 2 minutes maximum. Avoid the eye area.

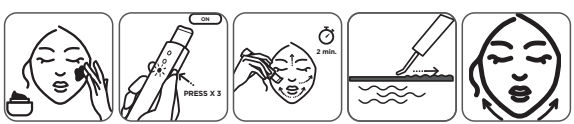

- **Lift your skin:**

  Select the mode 3 LIFT (3rd press). Slowly move the appliance and the flat side wave-head, from your chin up to your ears, following the contour of your face. And on the chin, from the center to the outside. For 2 minutes maximum. Avoid the eye area.

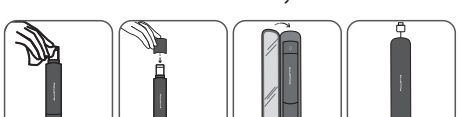

IN CASE OF ANY ISSUE

- Your appliance shuts down during use:
  - Check that the battery charge level is sufficient.
  - Check that you do not apply too much pressure to the skin in use.
  - For any other reason, return your appliance to a service center.

ENVIRONMENT PROTECTION FIRST:

Your appliance contains valuable materials which can be recovered or recycled.
Leave it at a local civic waste collection point.

Recycling the batteries:
Before removing the LI-ION batteries, discharge them completely.
Open the battery compartment using a tool, cut all the connections and then recycle the batteries in a safe manner.

Imported to UK by Groupe SEB (UK) Ltd
Ditton Park , Riding Court Road
Datchet, SL3 9LL

Those instructions are also available on our website www.rowenta.com

Ref. : 0952
Groupe SEB – Rue du Champ de courses
38780 Pt Evêque – France
421 266 271 R.C.S. Lyon

INPUT : 100-240v 50/60Hz
OUTPUT : 5.0V 0.5A 2.5W
A.A.E. : 73,9%
No load : 0,06W

FR

DESCRIPTION

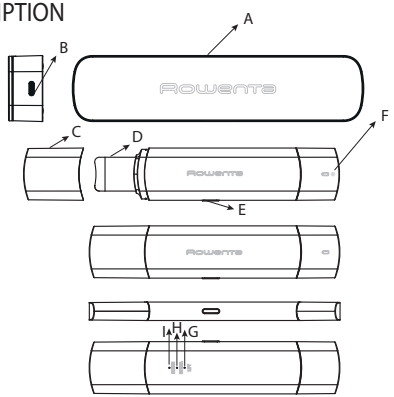

A - BOITIER DE CHARGEMENT ET DE RANGEMENT
B - OUVERTURE DE CHARGEMENT
C - CAPUCHON DE PROTECTION
D - TÊTE GALBÉE
E - BOUTON ON/OFF
F - INDICATEUR DE CHARGE
G - MODE 1 - NETTOYANT : JUSQU'À 1 FOIS PAR SEMAINE
H - MODE 2 - HYDRATANT : JUSQU'À 1 FOIS PAR JOUR
I - MODE 3 - LISSANT : JUSQU'À 1 FOIS PAR JOUR

INSTRUCTIONS DE SECURITE

- Pour votre sécurité, cet appareil est conforme aux normes et réglementations applicables (Directives Basse Tension, Compatibilité Electromagnétique, Environnement...).

- Pour assurer une protection complémentaire, l'installation, dans le circuit électrique alimentant la salle de bain, d'un dispositif à courant différentiel résiduel (DDR) de courant différentiel de fonctionnement assigné n'excédant pas 30 mA, est conseillée. Demandez conseil à votre installateur.

- Pour les pays soumis à la réglementation UE (marquage CE) : Cet appareil ne doit pas être utilisé par des enfants. Cet appareil peut être utilisé par des personnes ayant des capacités physiques, sensorielles ou mentales réduites ou dénuées d'expérience ou de connaissance, s'ils (si elles) sont correctement surveillé(e)s ou si des instructions relatives à l'utilisation de l'appareil en toute sécurité leur ont été données et si les risques encourus ont été appréhendés. Les enfants ne doivent pas jouer avec l'appareil. Cet appareil contient des batteries qui ne peuvent être remplacées que par des personnes qualifiées. Le nettoyage et l'entretien par l'usager ne doivent pas être effectués par des enfants. La batterie doit être retirée de l'appareil avant que celui-ci ne soit mis au rebus. L'appareil doit être déconnecté du réseau d'alimentation lorsqu'on retire la batterie. La batterie doit être éliminée de façon sure.

- Pour les pays non soumis à la réglementation UE : Cet appareil n'est pas prévu pour être utilisé par des personnes (y compris les enfants) dont les capacités physiques, sensorielles ou mentales sont réduites, ou des personnes dénuées d'expérience ou de connaissance, sauf si elles ont pu bénéficier, par l'intermédiaire d'une personne responsable de leur sécurité, d'une surveillance ou d'instructions préalables concernant l'utilisation de l'appareil. Il convient de surveiller les enfants pour s'assurer qu'ils ne jouent pas avec l'appareil.

- Votre appareil ne doit être utilisé que pour un usage domestique. Il ne doit pas être utilisé à des fins professionnelles. La garantie devient nulle et non avenue si l'appareil est utilisé incorrectement.

- Avant toute utilisation, veuillez vous assurer que le produit et ses accessoires ne sont pas défectueux. Si votre appareil est endommagé ou présente un défaut, cessez de l'utiliser. Si votre appareil tombe et fonctionne ensuite anormalement, cessez d'utiliser votre appareil et contactez le service après vente. Si le câble d'alimentation est endommagé, il doit être remplacé par le fabricant, son service après vente ou des personnes de qualification similaire afin d'éviter un danger.

MISE EN GARDE : Conservez votre appareil dans un endroit sec. N'utlisez jamais votre appareil avec les mains mouillées ou a proximité de l'eau contenue dans les

baignoires, douches, éviers ou autres récipients… Ne pas immerger ou mettre sous l'eau courante l'appareil même à des fins de nettoyage.

- Le corps de l'appareil et la base de charge, doivent être nettoyés uniquement avec un chiffon sec et ne doivent pas être en contact avec de l'eau.
- Ne jamais mettre l'appareil au lave-vaisselle. Ne pas nettoyer le produit avec des produits corrosifs.
- Ne pas utiliserl'appareil par température inférieure à 15 °C et supérieure à 35 °C. Toujours conserver l'appareil sur une surface plane, résistante à la chaleur. Ne jamais mettre l'appareil en contact avec d'autres produits inflammables. Aussi si l'appareil devient très chaud lors de son utilisation, éviter tout contact avec la peau.
- Pour éviter des echauffements de la peau il est conseillé d'utiliser l'appareil lentement et sans effort.
- Unité d'alimentation détachable.

  AVERTISSEMENT: Pour recharger la batterie, utilisez uniquement l'unité d'alimentation détachable 0952 fournie avec cet appareil. Pour une charge optimale, le chargeur doit être correctement inséré dans l'appareil. Assurez-vous que votre appareil est conforme au réseau d'alimentation de votre pays. Ne débranchez pas la prise en tirant sur le cordon d'alimentation ; saisissez la prise pour la débrancher. N'utilisez pas de rallonge électrique.
- Débrancher toujours l'appareil une fois la charge terminée, avant nettoyage ou en cas d'anomalie de fonctionnnement.
- Cet appareil contient des batteries qui ne peuvent être remplacées que par des personnes qualifiées.

CONTRE-INDICATIONS

- Afin d'éviter toute irritation, veillez à ne pas utiliser d'autre produit exfoliant et agressif tels que des produits de gommage, de l'alcool, de l'argile…Cet appareil est un dispositif de soin pour la peau ; ce n'est pas un appareil médical. Si vous prenez des médicaments, veuillez contacter votre médecin avant d'utiliser cet appareil. Veillez à utiliser l'appareil uniquement sur la peau du visage, et non sur les yeux ni sur le corps. Utilisez toujours l'appareil en mouvement sur votre peau.
- N'utilisez pas l'appareil:
  - Si vous avez un implant dentaire
  - Si vous avez un dispositif médical embarqué (pacemaker, appareil auditif...)
  - Avec des crèmes médicales ou des crèmes contenant des substances photosensibles
  - Avec des huiles essentielles, des cosmétiques maison* et des produits corrosifs
  - Sur une peau abîmée ou brûlée par le soleil
  - Ne pas utiliser sur : varices, grains de beauté, taches de naissance, si vous souffrez d'eczéma, inflammation...
  - Si vous êtes allergique à certains métaux (nickel)
  - Si vous êtes enceinte*
- Arrêtez d'utiliser l'appareil en cas d'allergie, d'irritation, de rougeur ou d'inconfort. Si vous portez des piercings ou des bijoux sur les zones à traiter, retirez-les avant d'utiliser l'appareil. Veillez à ne pas utiliser l'appareil près de ces zones.

* *Notre produit n'a pas été testé dans ces conditions, demandez un avis médical.*

ENTRETIEN - MAINTENANCE - RANGEMENT - TRANSPORT

- Avant de nettoyer l'appareil, assurez-vous que l'appareil est éteint. Nettoyez l'appareil après chaque utilisation avec un chiffon sec, replacez le capuchon de protection et rangez votre Skin-Sonic Purifier dans son étui de rangement.
- Pour charger votre Skin-Sonic Purifier, positionnez correctement l'appareil dans l'étui de rangement, assurez-vous que le symbole "batterie" sur l'appareil est visible et que la led s'allume pendant la charge. Lorsque l'appareil a fini de charger, assurez-vous de débrancher l'adaptateur de l'alimentation. Ne chargez pas et ne stockez pas votre appareil dans une zone à haute température.

AVANT LA PREMIERE UTILISATION

- Rowenta vous remercie d'avoir acquis l'appareil Skin-Sonic Purifier, conçu pour améliorer votre routine quotidienne de soins de la peau. Grâce à sa tête galbée et à ses vibrations ultrasonic, le Skin-Sonic purificateur libère votre peau des impuretés (points noirs, saletés, excès de sebum, cellules mortes, comedons, taches cutanées...).

- Grâce à sa technologie ultrason, il nettoie votre peau en profondeur, l'exfolie et affine le grain de peau. Le mode 2 HYDRA aide à nourrir et lisser votre peau, pour un teint unifié et éclatant.
- La douce incurvation de l'embout du Skin-Sonic est designé comme une vague afin de s'adapter parfaitement au contour de votre visage.
- Ses vibrations ultrasonic transforment l'eau en une brume et fait vibrer les goutelettes pour détacher les impuretés de votre peau et désincruster les pores.
- Très hygiénique, la tête galbée ondule sur votre visage et s'utilise des 2 côtés (vague vers le bas, ou côté plat) selon la fonction attendue.
- Avant la première utilisation, chargez complètement la batterie.
- Pour commencer, veuillez lire attentivement les instructions suivantes et conserver la notice dans un lieu sûr.

UTILISATION DE L'APPAREIL

- **Nettoyez votre peau:**
  Appliquez de l'eau sur votre visage. Allumez votre appareil, sélectionnez le mode 1 "clean" (appuyez 1 fois). Avec la tête galbée vers le bas, nettoyez et exfolliez votre peau pendant 3 minutes maximum. N'appuyez pas trop fort, les ultrasons ont le pouvoir de désincruster les impuretés de votre peau sans douleur. Evitez le contour des yeux.

- **Hydratez votre peau:**
  Appliquez votre crème ou sérum habituel. Sélectionnez le mode 2 "hydra" (2e appui). Hydratez votre peau grâce à la partie plate de la tête galbée : les vibrations ultrasonic aident votre cosmétique à être mieux absorbée. Cette étape dure 2 minutes maximum. Evitez le contour des yeux.

- **Lissez votre peau :**
  Sélectionnez le mode 3 "lift" (3e appui). Déplacez lentement l'appareil et la tête galbée côté plat, de votre menton jusqu'à vos oreilles, en suivant le contour de votre visage. Puis sur le menton, du centre vers l'extérieur. Pendant 2 minutes maximum. Evitez le contour des yeux.

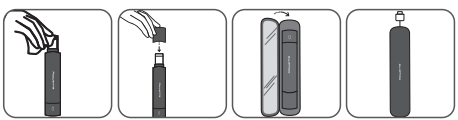

EN CAS DE PROBLEME

- Votre appareil s'arrete en cours d'utilisation:
  - Vérifier que le niveau de charge de la batterie est suffisant.
  - Vérifier que vous n'appliquez pas une pression trop forte sur la peau en usage.
  - Pour toute autre raison, retournez votre appareil en centre service.

LA PROTECTION DE L'ENVIRONNEMENT AVANT TOUT:

Votre appareil contient de nombreux matériaux valorisables ou recyclables. Confiez celui-ci dans un point de collecte ou à défaut dans un centre de service agréé pour que son traitement soit effectué.

Recyclage des batteries:
Avant de retirer la batterie, déchargez-la complètement. Ouvrez le compartiment de la batterie à l'aide d'un outil, coupez toutes les connections, puis recyclez la batterie en toute sécurité.

Ces instructions sont également disponible sur notre site internet www.rowenta.com

Ref. : 0952

Groupe SEB – Rue du Champ de courses
38780 Pt Evêque – France
421 266 271 R.C.S. Lyon

INPUT : 100-240V 50/60Hz
OUTPUT : 5.0V 0.5A 2.5W
A.A.E. : 73,9%
No load : 0,06W

RU

ОПИСАНИЕ

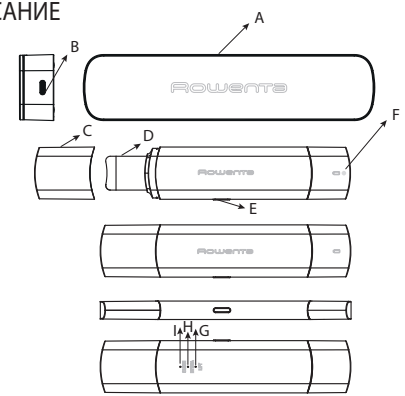

A - ОТСЕК ДЛЯ ЗАРЯДКИ И ХРАНЕНИЯ
B - РАЗЪЕМ ДЛЯ ЗАРЯДКИ
C - ЗАЩИТНАЯ КРЫШКА
D - ВОЛНООБРАЗНАЯ КОНСТРУКЦИЯ
E - КНОПКА ВКЛЮЧЕНИЯ/ ВЫКЛЮЧЕНИЯ
F - ИНДИКАТОР ЗАРЯДКИ
G - РЕЖИМ 1 – ОЧИЩЕНИЕ: 1 РАЗ В НЕДЕЛЮ
H - РЕЖИМ 2 – УВЛАЖНЕНИЕ: 1 РАЗ В ДЕНЬ
I - РЕЖИМ 3 – ЛИФТИНГ: 1 РАЗ В ДЕНЬ

ИНСТРУКЦИИ ПО ТЕХНИКЕ БЕЗОПАСНОСТИ

- В целях безопасности данный прибор соответствует применимым стандартам и нормам (Директиве по низковольтному оборудованию, Директиве об электромагнитной совместимости, Директиве об охране окружающей среды и т. д.).

- В качестве дополнительной меры предосторожности рекомендуется установить устройство дифференциальной защиты (не более 30 мА) в цепь питания ванной комнаты. Проконсультируйтесь с установщиком.

- Информация для стран, в которых действуют европейские нормы (обозначение CE). Прибор не предназначен для использования детьми. Допускается использование прибора лицами (включая детей) с ограниченными физическими, сенсорными или умственными способностями, а также лицами, не имеющими соответствующих знаний и опыта, если они находятся под надлежащим присмотром или если они получили инструкции по безопасному использованию прибора и понимают риски, которые могут возникнуть в ходе его эксплуатации. Не позволяйте детям играть с прибором. Дети не должны выполнять очистку или обслуживание данного прибора. Данный прибор содержит батареи, замену которых могут осуществлять только квалифицированные специалисты. Перед утилизацией прибора элемент питания необходимо извлечь. При извлечении элемента питания прибор должен быть отключен от электросети. Утилизируйте элемент питания безопасным образом.

- Для стран, в которых не действуют европейские нормы. Эксплуатация прибора лицами (включая детей) с ограниченными физическими, сенсорными или умственными способностями, а также лицами, которые не обладают достаточным опытом и знаниями, допускается только при условии, что они находятся под наблюдением или были обучены правилам использования прибора лицом, ответственным за их безопасность. Следите, чтобы дети не играли с прибором.
- Прибор предназначен только для домашнего использования. Его нельзя использовать в профессиональных целях. При ненадлежащем использовании гарантия утрачивает силу. .

- Перед использованием убедитесь в том, что прибор и его принадлежности не имеют дефектов. Если прибор поврежден или имеет дефект, прекратите его использование. Если произошел сбой в работе прибора, после чего он работает не так, как обычно, прекратите использование и обратитесь в сервисный центр. При повреждении кабеля его замена во избежание опасности должна быть выполнена изготовителем, его сервисной службой или аналогичным квалифицированным специалистом.

ВНИМАНИЕ! : Храните прибор в сухом месте. Запрещается использовать прибор мокрыми руками или рядом с заполненными водой резервуарами: ваннами, раковинами и другими емкостями с водой. Запрещается погружать прибор в воду и помещать под проточную воду, даже в целях очистки.

- Корпус прибора, а также зарядное устройство следует очищать только сухой тканью.
- Прибор нельзя мыть в посудомоечной машине. Не очищайте прибор с помощью абразивных средств или веществ, вызывающих коррозию.
- Не используйте прибор при температуре ниже 15°C и выше 35°C. Всегда храните его на ровной поверхности, устойчивой к теплу. Избегайте контакта прибора с воспламеняемыми материалами. Если прибор сильно нагрелся во время использования, избегайте его контакта с кожей.
- Чтобы избежать нагревания, используйте прибор медленно и не прикладывая усилий.
- Съемный блок питания

  ПРЕДУПРЕЖДЕНИЕ: Для зарядки прибора можно использовать только блок питания и основание 0952, поставляемые вместе с прибором. Чтобы прибор заряжался наилучшим образом, правильно располагайте его на основании. Убедитесь в том, что прибор соответствует параметрам сети питания в вашей стране. При отключении прибора от электросети тянуть следует не за кабель, а за вилку. Не используйте удлинитель.

- После полной зарядки элемента питания, перед очисткой или в случае неправильной работы прибора его необходимо отключить от электросети.

- Данный прибор содержит элементы питания, замену которых могут осуществлять только квалифицированные специалисты

ПРОТИВОПОКАЗАНИЯ

- Во избежание раздражения не используйте другие отшелушивающие и агрессивные средства, такие как скрабы, спирт, глина и т. д.
- Прибор предназначен для ухода за кожей и не является медицинским прибором. Если вы принимаете какие-либо лекарства или у вас есть проблемы медицинского характера, перед использованием прибора проконсультируйтесь с врачом. Прибор предназначен только для вашего лица и не подходит для глаз или тела. В процессе использования перемещайте прибор по коже.
- Не используйте прибор:
  - при наличии зубных имплантов;
  - если вы используете кардиостимулятор, слуховой аппарат или другой медицинский прибор;
  - с медицинскими кремами или кремами, повышающими светочувствительность;
  - с эфирными маслами, домашней косметикой* и веществами, вызывающими коррозию;
  - на пораженной или имеющей солнечные ожоги коже;
  - на варикозе, родинках, родимых пятнах, а также при наличии таких заболеваний кожи, как экзема, обширные воспаления и т. д.;
  - при аллергии на некоторые металлы (никель);
  - при беременности*.
- Прекратите использовать прибор при возникновении аллергии, раздражения, покраснения, боли или дискомфорта. Если у вас есть пирсинг или украшения на участках тела, где вы собираетесь использовать прибор, снимите его перед началом использования. Не используйте прибор в области пирсинга.
- *Наш продукт не проходил испытания в этих условиях, обратитесь за консультацией к врачу*
- ОЧИСТКА – ОБСЛУЖИВАНИЕ – ХРАНЕНИЕ – ТРАНСПОРТИРОВКА
- Перед проведением очистки прибора убедитесь, что оно выключено.

- Очищайте прибор после каждого использования сухой тканью, установите защитную крышку и храните ультразвуковой прибор для очищения кожи футляре.
- Чтобы зарядить ультразвуковой прибор для очищения кожи, правильно поместите его в футляр для хранения. Убедитесь, что индикатор аккумулятора виден на приборе и горит во время зарядки. После окончания зарядки прибора обязательно отсоедините адаптер от сети. Не заряжайте и не храните прибор в местах с высокой температурой.

ПЕРЕД ПЕРВЫМ ИСПОЛЬЗОВАНИЕМ

- Вы приобрели ультразвуковой прибор для очищения кожи Rowenta, предназначенный для усиления действия вашего ежедневного ухода за кожей. Благодаря волнообразной конструкции и ультразвуковым вибрациям ультразвуковой прибор для очищения кожи способствует очищению и избавлению кожи от черных точек, загрязнений, лишнего кожного сала, отмерших клеток кожи, акне, пигментных пятен и др.
- Благодаря ультразвуковой технологии он глубоко очищает, отшелушивает и улучшает текстуру кожи. Система контролируемой температуры в сочетании с ультразвуком (режим 2) обеспечивает питание и разглаживает кожу лица, делая ее гладкой и сияющей.
- Конструкция элемента для процедуры напоминает волну, которая позволяет идеально повторять контур вашего лица.
- Ультразвуковые вибрации превращают воду в водяную пыль и заставляют капельки вибрировать, чтобы освобождать поры от загрязнения.
- Гигиеничная волнообразная конструкция перемещается по лицу и может использоваться с обеих сторон (волнообразной стороной вниз или плоской стороной) в соответствии с выбранным режимом.
- Перед первым использованием полностью зарядите аккумулятор прибора.
- Перед использованием внимательно прочитайте следующие инструкции и храните брошюру в безопасном месте.

ИСПОЛЬЗОВАНИЕ ПРИБОРА

- **Очищение кожи:**
  Ополосните лицо водой.
  Включите прибор, выберите режим 1 «очищение» (нажмите 1 раз). Поверните прибор волнообразной стороной вниз, очищайте и отшелушивайте кожу не более 3 минут. Не нажимайте слишком сильно. Ультразвук безболезненно удалит загрязнения с кожи. Избегайте области вокруг глаз.

- **Увлажнение кожи:**
  Нанесите крем или сыворотку для ежедневного ухода.
  Выберите режим 2 «увлажнение» (нажмите 2 раз). Увлажняйте кожу с помощью плоской части волнообразной конструкции. Контролируемый нагрев, вызванный ультразвуковыми вибрациями, способствует лучшему впитыванию косметических средств. Выполняйте данный этап ухода не более 2 минут. Избегайте области вокруг глаз.

- **Лифтинг кожи:**

Выберите режим 3 «лифтинг» (нажмите 3 раз). Медленно перемещайте прибор и плоскую сторону волнообразной конструкции от подбородка вверх к ушам по контуру вашего лица и от центра подбородка к внешним сторонам. Выполняйте данный этап ухода не более 2 минут. Избегайте области вокруг глаз.

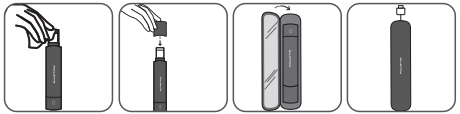

В СЛУЧАЕ ВОЗНИКНОВЕНИЯ НЕИСПРАВНОСТЕЙ

- Прибор выключается во время использования:
  - убедитесь, что на приборе достаточно заряда;
  - убедитесь, что вы не оказываете слишком сильное давление на кожу во время использования массажера;
  - при наличии другой причины отнесите прибор в сервисный центр.

ЗАЩИТА ОКРУЖАЮЩЕЙ СРЕДЫ ПРЕВЫШЕ ВСЕГО

Данный прибор содержит материалы, пригодные для переработки или вторичного использования. Сдайте прибор в ближайший муниципальный пункт сбора отходов.

Утилизация элементов питания.
Перед тем как извлечь литий-ионные батареи, необходимо их полностью разрядить. При помощи инструмента откройте крышку батарейного отсека, обрежьте контакты и надлежащим образом утилизируйте элементы питания.

Настоящие инструкции также доступны на веб-сайте по адресу www.rowenta.com

Артикул: 0952

Groupe SEB – Rue du Champ de courses
38780 Pt Evêque – Франция
421 266 271 R.C.S. Lyon

ПАРАМЕТРЫ ВХОДНОГО ТОКА: 100–240 В, 50/60 Гц
ПАРАМЕТРЫ ВЫХОДНОГО ТОКА: 5,0 В, 0,5 А, 2,5 Вт
A.A.E. : 73,9%
Без нагрузки: 0,06 Вт

ES

DESCRIPCIÓN

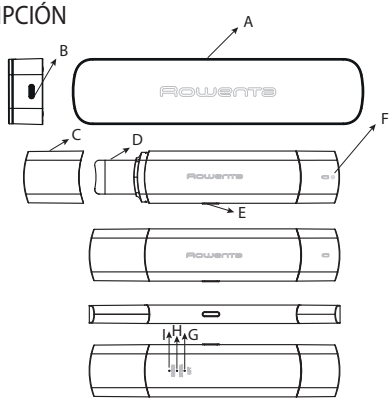

- A - CAJA DE CARGA Y ALMACENAJE
- B - CONEXIÓN DE CARGA
- C - CUBIERTA PROTECTORA
- D - CABEZAL ONDULADO
- E - BOTÓN DE ENCENDIDO/ APAGADO
- F - INDICADOR DE CARGA
- G - MODO 1 - LIMPIEZA: 1 VEZ COMO MÁXIMO A LA SEMANA
- H - MODO 2 - HIDRATACIÓN: 1 VEZ COMO MÁXIMO AL DÍA
- I - MODO 3: LIFTING: 1 VEZ COMO MÁXIMO AL DÍA

INSTRUCCIONES DE SEGURIDAD

- Por tu seguridad, este aparato cumple las normas y regulaciones aplicables (Directiva de Bajo Voltaje, Compatibilidad Electromagnética, Medio Ambiente, etc.)

- Como medida de seguridad adicional, recomendamos la instalación de un dispositivo diferencial de protección de corriente en el circuito eléctrico que suministra alimentación al cuarto de baño, y que funcione a 30 mA como máximo. Pide consejo al instalador.

- Para los países sujetos a la normativa de la UE (marcado CE): Los niños no pueden usar este dispositivo. Este aparato lo pueden usar personas (niños incluidos) con capacidades físicas, sensoriales o mentales limitadas, o con falta de experiencia o de conocimiento, siempre que estén supervisadas de forma adecuada o hayan recibido instrucciones para usar el aparato de forma segura y comprendan los posibles peligros. Los niños no deben jugar con el aparato. Los niños no deben limpiar ni realizar procedimientos de mantenimiento en el aparato. Este aparato contiene una batería que solo puede ser remplazada por personas cualificadas. La batería debe extraerse del aparato antes de desecharse. El aparato debe desconectarse de la toma de alimentación al extraer la batería. La batería debe desecharse de forma segura.

- Para otros países no sujetos a la normativa de la UE: Este producto no debe ser usado por personas (esto incluye niños) con capacidades físicas, sensoriales o mentales limitadas, o sin experiencia o conocimientos, salvo que estén bajo supervisión o reciban instrucciones relacionadas con el uso del producto por otra persona responsable de su seguridad. Deberá vigilarse a los niños para garantizar que no juegan con el producto.

- El aparato solo debe usarse en el ámbito doméstico. No debe usarse con fines profesionales. La garantía quedará anulada si se usa de forma incorrecta.

- Antes de su uso, asegúrate de que el producto y los accesorios no tienen defectos. Si el dispositivo está dañado o presenta algún defecto, no vuelvas a usarlo. Si el aparato se cae y después funciona de forma anómala, no lo uses y ponte en contacto con el servicio postventa. Si el cable de alimentación está dañado, lo debe sustituir el fabricante, su agente de servicio técnico o una persona con una cualificación similar con el fin de evitar peligros.

PRECAUCIÓN: Conserva el aparato en un lugar seco. No uses nunca el aparato con las manos mojadas o cerca del agua que hay en bañeras, duchas, lavabos u otros recipientes. No sumerjas ni coloques el aparato bajo un chorro de agua, ni siquiera con fines de limpieza.

- El cuerpo del dispositivo debe limpiarse únicamente con un paño seco y no debe estar húmedo; lo mismo ocurre con la base de carga.
- Nunca laves el aparato en el lavavajillas. No limpies el aparato con productos abrasivos o corrosivos.

- No uses este aparato cuando la temperatura sea inferior a 15 °C y superior a 35 °C. Mantenlo siempre sobre una superficie plana resistente al calor. Nunca permitas que entre en contacto con otros materiales inflamables. Si el aparato se calienta mucho durante el uso, evita el contacto con la piel.
- Para evitar que se caliente, debes usar el aparato lentamente y sin forzarlo.
- Unidad de alimentación extraíble.

  ADVERTENCIA: Para recargar la batería, usa únicamente la unidad de alimentación y la base 0952 que se suministran con este aparato. Para una carga óptima, el dispositivo debe estar correctamente insertado en la base. Asegúrate de que el aparato se puede utilizar con la red eléctrica de tu país. Para desenchufarlo, no tires del cable, sino del enchufe. No uses cables alargadores.
- El aparato debe desenchufarse cuando la batería se haya cargado por completo, antes de limpiarlo o en caso de un funcionamiento anómalo.
- Este aparato contiene baterías que solo pueden ser remplazadas por una persona cualificada

USO PROHIBIDO

- Para evitar la irritación, no utilices ningún otro producto de limpieza o agresivo como exfoliantes, alcohol o arcilla. Este producto es un aparato para el cuidado de la piel, no un dispositivo médico. Si tomas medicación o tienes problemas médicos, ponte en contacto con tu médico antes de usar el aparato. Asegúrate de usar el aparato solo sobre la cara, no en los ojos ni en el cuerpo. Usa el aparato siempre en movimiento sobre la piel.
- No uses el aparato:
  - Si llevas un implante dental
  - Si llevas un dispositivo médico (marcapasos, audífonos, etc.)
  - Con cremas médicas o cremas que contengan sustancias fotosensibles
  - Con aceites esenciales, cosméticos caseros* y productos corrosivos
  - En piel dañada o quemada por el sol
  - No utilizar en: venas varicosas, lunares, marcas de nacimiento, si sufre de eccema, inflamación...
  - Si eres alérgica a algunos metales (níquel)
  - Si estás embarazada*
- Deja de usar el aparato en caso de alergia, irritación o enrojecimiento, o bien si sientes dolor o molestias. Si llevas piercings o joyas en la zona que vas a tratar, quítatelos antes de usar el dispositivo. Ten cuidado de no usar el aparato cerca de dichas zonas.
- *Nuestro producto no se ha probado bajo estas condiciones. Pide consejo médico.*

LIMPIEZA, MANTENIMIENTO, ALMACENAJE Y TRANSPORTE

- Antes de limpiar el aparato, asegúrate de que está apagado. Limpia el aparato después de cada uso con un paño seco, vuelve a colocar la cubierta protectora y guarda el purificador Skin-Sonic en su caja de almacenaje.
- Para cargar el purificador Skin-Sonic, coloca el dispositivo correctamente en la caja de almacenaje, asegúrate de que el símbolo de "batería" del dispositivo está visible y de que el indicador LED se ilumina durante la carga. Cuando el dispositivo termine de cargarse, asegúrate de desconectar el adaptador de la corriente. No lo cargues ni lo guardes en una zona con temperatura elevada.

ANTES DE LA PRIMERA UTILIZACIÓN

- Has adquirido el purificador Skin-Sonic de Rowenta, diseñado para mejorar tu rutina diaria de cuidado de la piel. Gracias a su cabezal ondulado y a las vibraciones ultrasónicas, el purificador Skin-Sonic libera la piel de las impurezas (puntos negros, suciedad, exceso de grasa, células muertas de la piel, comedones, manchas cutáneas...).
- Gracias a la tecnología ultrasónica, limpia la piel en profundidad, exfolia y mejora la textura de la piel. Su sistema de temperatura controlada, asociado con ultrasonido (modo 2), ayuda a nutrir y suavizar la piel, para conseguir un cutis uniforme y radiante.
- La suave curvatura de la cuchilla se ha diseñado en forma de onda para adaptarse perfectamente al contorno de la cara.
- Sus vibraciones ultrasónicas transforman el agua en vapor y hacen vibrar las gotas para desprender las impurezas de la piel y desobstruir los poros.
- Muy higiénico, el cabezal ondulado se ondula en la cara y se puede utilizar en ambos lados (ondulante o plano) según la función esperada.
- Antes del primer uso, carga completamente la batería.

- Para empezar, lee detenidamente las siguientes instrucciones y guarda el folleto en un lugar seguro.

USO DEL APARATO

- **Limpia la piel:**
  Aplica agua sobre la cara. Enciende el dispositivo y selecciona el modo 1 «Limpieza» (1ª pulsación). Con el cabezal ondulado hacia abajo, limpia y exfolia la piel durante un máximo de 3 minutos. No ejerzas demasiada presión, ya que el ultrasonido puede extraer las impurezas de la piel sin dolor.
  Evita la zona de los ojos.

- **Hidrata la piel:**
  Aplica tu crema o suero diario. Selecciona el modo 2 «hidratación» (2ª pulsación). Hidrata la piel con la parte plana del cabezal ondulado: la tecnología de calentamiento controlado asociada a las vibraciones ultrasónicas permite a la piel absorber mejor el producto hidratante. Este paso dura un máximo de 2 minutos. Evita la zona de los ojos.

- **Levanta la piel :**
  Selecciona el modo 3 «lifting» (3ª pulsación). Mueve lentamente el dispositivo y el cabezal ondulado con lateral plano, desde la barbilla hasta las orejas, siguiendo el contorno de la cara. En la barbilla, muévelo desde el centro hasta el exterior. Durante un máximo de 2 minutos. Evita la zona de los ojos.

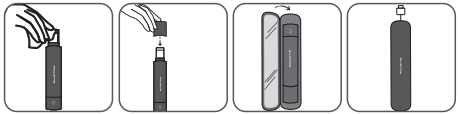

EN CASO DE PROBLEMAS

- El dispositivo se apaga durante el uso:
  - Comprueba que el nivel de carga de la batería es suficiente.
  - Asegúrate de no ejercer demasiada presión sobre la piel que estés tratando.
  - En cualquier otro caso, lleva el dispositivo a un servicio técnico.

LA CONSERVACIÓN DEL MEDIOAMBIENTE ES FUNDAMENTAL

Tu producto contiene materiales valiosos aprovechables o reciclables. Llévalo a un punto verde local.

Reciclaje de las baterías:
Antes de extraer las baterías de ion-litio, descárgalas completamente. Abre el compartimento de la batería con una herramienta, corta todas las conexiones y, a continuación, recicla las baterías de forma segura.

Estas instrucciones también están disponibles en nuestro sitio web, www.rowenta.com

Ref.: 0952

Groupe SEB – Rue du Champ de courses
38780 Pt Evêque – Francia
421 266 271 R.C.S. Lyon

ENTRADA: 100-240v 50/60Hz
SALIDA: 5,0V 0,5A 2,5W
A.A.E. : 73,9%
Sin carga: 0,06 W

DE

PRODUKTBESCHREIBUNG

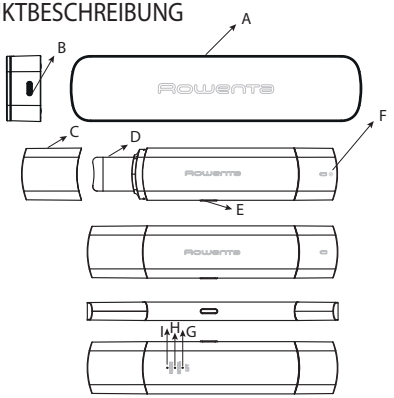

A - LADE- UND AUFBEWAHRUNGSBOX
B - LADESTIFT
C - SCHUTZABDECKUNG
D - WELLENKOPF
E - EIN-/AUS-TASTE
F - LADEANZEIGE
G - MODUS 1 – REINIGUNG: MAXIMAL 1 MAL PRO WOCHE
H - MODUS 2 – FEUCHTIGKEITSPFLEGE: MAXIMAL 1 MAL TÄGLICH
I - MODUS 3 – HAUTSTRAFFUNG: MAXIMAL 1 MAL TÄGLICH

SICHERHEITSHINWEISE

- Zu ihrer Sicherheit erfüllt dieses Gerät alle geltenden Normen und Bestimmungen (Niederspannung, Elektromagnetische Verträglichkeit, Umweltschutz usw.).
- Als zusätzliche Sicherheitsmaßnahme empfehlen wir die Installation eines Fehlerstromschutzschalters im Schaltkreis für das Badezimmer, der mit maximal 30 mA arbeitet. Wenden Sie sich bei Fragen an Ihren Elektriker
- Für Länder im Geltungsbereich der EU-Verordnungen (CE-Kennzeichnung): Dieses Gerät darf nicht von Kindern verwendet werden. Dieses Gerät kann von Personen (einschließlich Kinder) mit eingeschränkten körperlichen, sensorischen oder geistigen Fähigkeiten oder unerfahrenen Personen ohne spezielle Fachkenntnis verwendet werden, sofern sie ordnungsgemäß überwacht werden oder Anweisungen zur sicheren Verwendung des Geräts erhalten und die damit verbundenen Risiken verstanden haben. Kindern sollte nicht erlaubt werden, mit dem Gerät zu spielen. Kinder dürfen das Gerät nicht reinigen oder Wartungsarbeiten durchführen. Dieses Gerät enthält Akkus, die nur von darin ausgebildeten Personen ausgetauscht werden sollten. Der Akku muss aus dem Gerät entfernt werden, bevor es entsorgt wird. Das Gerät muss beim Entfernen des Akkus vom Stromnetz getrennt werden. Der Akku ist sicher zu entsorgen.
- Für andere Länder außerhalb des Geltungsbereiches der EU-Verordnungen: Dieses Gerät ist nicht dazu gedacht, von Personen (einschließlich Kindern) benutzt zu werden, deren körperliche,

sensorische oder mentale Fähigkeiten eingeschränkt sind oder denen es an Erfahrung und Kenntnissen mangelt; es sei denn, sie wurden in die Benutzung des Gerätes unterwiesen und werden von einer für ihre Sicherheit verantwortlichen Person beaufsichtigt. Kinder müssen beaufsichtigt werden, um sicherzustellen, dass sie nicht mit dem Gerät spielen.

- Das Gerät ist nur für den Hausgebrauch gedacht. Es darf nicht für professionelle Zwecke verwendet werden. Bei falscher Verwendung erlischt die Garantie.

- Stellen Sie vor jeder Verwendung sicher, dass das Produkt und das Zubehör nicht defekt sind. Wenn Ihr Gerät beschädigt ist oder einen Defekt aufweist, verwenden Sie es nicht. Wenn Ihr Gerät herunterfällt und danach nicht normal funktioniert, verwenden Sie es nicht, und wenden Sie sich an den Kundendienst. Wenn das Ladekabel beschädigt ist, muss es aus Sicherheitsgründen vom Hersteller, seinem Kundendienst oder einer Person mit vergleichbarer Qualifikation ersetzt werden.

ACHTUNG : Lagern Sie das Gerät an einem trockenen Ort. Verwenden Sie das Gerät niemals mit nassen Händen oder in der Nähe von Wasser, z. B. in Badewannen, Duschen, Waschbecken oder anderen Behältern. Tauchen Sie das Gerät niemals in Wasser ein und halten Sie es auch nicht zu Reinigungszwecken unter laufendes Wasser.

- Das Gehäuse des Geräts sollte nur mit einem trockenen Tuch gereinigt werden und darf nicht nass werden, ebenso wenig wie die Ladestation.
- Reinigen Sie das Gerät niemals im Geschirrspüler. Reinigen Sie das Gerät nicht mit scheuernden oder ätzenden Produkten.
- Verwenden Sie das Gerät nicht, wenn die Temperatur unter 15 °C und über 35 °C liegt. Stellen Sie es immer auf eine flache, hitzebeständige Oberfläche. Bringen Sie das Gerät niemals mit anderen brennbaren Materialien in Kontakt. Wenn das Gerät während des Gebrauchs sehr heiß wird, vermeiden Sie den Hautkontakt.
- Um eine Erhitzung zu vermeiden, sollten Sie das Gerät langsam und ohne Kraftaufwand verwenden.
- Abnehmbares Netzteil

  WARNHINWEIS: Verwenden Sie zum Aufladen des Akkus nur das Netzteil und die Station, die mit diesem Gerät geliefert wurden. Für optimales Laden sollte das Gerät korrekt in die Basisstation eingesetzt werden. Stellen Sie sicher, dass Ihr Gerät dem Stromnetz Ihres Landes entspricht. Trennen Sie das Kabel nicht durch Ziehen am Kabel, sondern durch Ziehen des Steckers. Verwenden Sie keine elektrischen Verlängerungskabel.
- Das Gerät muss nach dem Aufladen des Akkus, vor der Reinigung oder im Falle einer Funktionsstörung vom Stromnetz getrennt werden.
- Dieses Gerät enthält Akkus, die nur von einer dafür ausgebildeten Person ausgetauscht werden sollten.

GEBRAUCHSVERBOT

- Um Irritationen zu vermeiden, achten Sie darauf, keine anderen Exfoliations- und aggressiven Produkte wie Peelings, Alkohol,

Ton usw. zu verwenden. Bei diesem Gerät handelt es sich um ein Hautpflegegerät und kein medizinisches Gerät. Wenn Sie Medikamente einnehmen oder unter gesundheitlichen Problemen leiden, wenden Sie sich bitte an Ihren Arzt, bevor Sie unser Gerät benutzen. Stellen Sie sicher, dass Sie das Gerät nur im Gesicht und nicht an den Augen oder am Körper verwenden. Verwenden Sie das Gerät auf der Haut stets in Bewegung.

- Verwenden sie das Gerät nicht:
  - Wenn Sie Zahnimplantate tragen
  - Wenn Sie ein medizinisches Gerät mit sich führen (Herzschrittmacher, Hörgerät usw.)
  - Mit medizinischen Cremes oder Cremes, die lichtempfindliche Stoffe enthalten
  - Mit ätherischen Ölen, selbstgemachter Kosmetik* und ätzenden Produkten
  - Auf strapazierter oder sonnenverbrannter Haut
  - Auf Krampfadern, Muttermalen, Muttermalen, Ekzemen und Entzündungen
  - Wenn Sie gegen bestimmte Metalle (Nickel) allergisch sind
  - Wenn Sie schwanger sind*
- Bitte verwenden Sie das Gerät bei Allergien, Reizungen, Rötungen oder bei Schmerzen oder Beschwerden nicht weiter. Wenn Sie an den zu behandelnden Stellen Piercings oder Schmuck tragen, nehmen Sie diese bitte ab, bevor Sie das Gerät verwenden. Achten Sie darauf, das Gerät nicht in der Nähe dieser Stellen anzuwenden.

* *Unser Produkt wurde nicht unter diesen Bedingungen getestet. Fragen Sie nach einer medizinischen Beratung.*

REINIGUNG – WARTUNG – LAGERUNG – TRANSPORT

- Stellen Sie vor der Reinigung des Geräts sicher, dass es ausgeschaltet ist. Reinigen Sie das Gerät nach jedem Gebrauch mit einem trockenen Tuch, setzen Sie die Schutzkappe wieder auf und lagern Sie den Skin-Sonic Purifier in der Aufbewahrungsbox.
- Um Ihren Skin-Sonic Purifier aufzuladen, legen Sie das Gerät richtig in die Aufbewahrungsbox und stellen Sie sicher, dass das „Batterie"-Symbol auf dem Gerät sichtbar ist und die LED während des Ladevorgangs leuchtet. Wenn der Ladevorgang abgeschlossen ist, müssen Sie den Adapter vom Stromnetz trennen. Laden Sie das Gerät nicht bei hohen Temperaturen auf und lagern Sie es auch nicht bei hohen Temperaturen.

VOR DEM ERSTEN GEBRAUCH

- Sie haben den Skin-Sonic Purifier von Rowenta gekauft, mit dem Sie Ihre tägliche Hautpflegeroutine verbessern können. Dank des Wellenkopfes und der Ultraschallvibrationen befreit der Skin-Sonic Purifier Ihre Haut von Unreinheiten (Mitesser, Schmutz, überschüssiges Fett, abgestorbene Hautzellen, Mitesser, Hautflecken usw.).
- Außerdem sorgt die Ultraschalltechnologie für eine Tiefenreinigung der Haut, ein Peeling und eine Verfeinerung des Hautbildes. Das kontrollierte Temperatursystem und der Ultraschall (Modus 2) pflegen und glätten die Haut und sorgen für einen ebenmäßigen und strahlenden Teint.
- Die sanfte Wölbung der Klinge ist wie eine Welle geformt, um sich perfekt an die Konturen Ihres Gesichts anzupassen.
- Die Ultraschallvibrationen transformieren Wasser in einen Nebel und lassen die Tröpfchen vibrieren, um Unreinheiten von der Haut zu lösen und die Poren zu befreien.
- Der äußerst hygienische Wellenkopf bewegt sich wellenartig auf Ihrem Gesicht und kann je nach gewünschter Funktion auf beiden Seiten verwendet werden (wellige oder flache Seite).
- Laden Sie den Akku vor der ersten Verwendung vollständig auf.
- Lesen Sie zunächst die folgenden Anweisungen sorgfältig durch und bewahren Sie die Anleitung an einem sicheren Ort auf.

VERWENDUNG DES GERÄTS

- **Reinigen Sie Ihre Haut:**
  Benetzen Sie Ihr Gesicht mit Wasser.
  Schalten Sie das Gerät ein und wählen Sie den Modus 1 «Reinigung» (1 Tastendruck) aus. Reinigen und peelen Sie Ihre Haut mit dem

Wellenkopf nach unten für maximal 3 Minuten. Drücken Sie nicht zu stark, da der Ultraschall Unreinheiten schmerzfrei aus der Haut löst. Lassen Sie die Augenpartie aus.

- **Versorgen Sie Ihre Haut mit Feuchtigkeit:**
  Tragen Sie Ihre Tagescreme oder Ihr Serum auf.
  Wählen Sie den Modus 2 «Feuchtigkeitspflege» (2 Tastendrücke) aus. Befeuchten Sie Ihre Haut mit dem flachen Teil des Wellenkopfes: Dank der regulierbaren Wärmetechnologie und der Ultraschallschwingungen kann die Kosmetik besser aufgenommen werden. Dieser Schritt dauert maximal 2 Minuten.
  Lassen Sie die Augenpartie aus.

- **Straffen Sie Ihre Haut :**

  Wählen Sie den Modus 3 «Hautstraffung» (3 Tastendrücke) aus.
  Bewegen Sie das Gerät und den flachen seitlichen Wellenkopf langsam vom Kinn bis zu den Ohren und zeichnen Sie dabei die Konturen Ihres Gesichts nach. Und am Kinn, von der Mitte nach außen. Maximal 2 Minuten lang. Lassen Sie die Augenpartie aus.

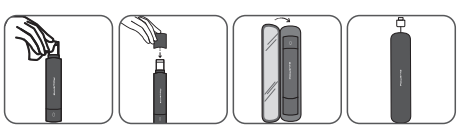

IM FALL EINES PROBLEMS

- Das Gerät schaltet sich während der Verwendung aus:
  - Überprüfen Sie, ob der Ladestand des Akkus ausreichend hoch ist.
  - Stellen Sie sicher, dass Sie bei der Verwendung nicht zu viel Druck auf die Haut ausüben.
  - Senden Sie das Gerät bei anderen Problemen an ein Service-Center ein.

UMWELTSCHUTZ STEHT AN ERSTER STELLE:

Ihr Gerät enthält wertvolle Rohstoffe, die zurückgewonnen bzw. recycelt werden können. Bringen Sie es zu einer lokalen städtischen Mülldeponie.

Recycling des Akkus:
Entladen Sie Li-Ion-Akkus vollständig, bevor Sie sie entfernen. Öffnen Sie das Akkufach mit einem Werkzeug, trennen Sie alle Verbindungen, und recyceln Sie die Akkus dann sicher.

Diese Anweisungen sind auch auf unserer Website www.rowenta.com verfügbar.

Ref.: 0952

Groupe SEB – Rue du Champ de courses
38780 Pt Evêque – Frankreich
421 266 271 R.C.S. Lyon

EINGANG: 100–240 V 50/60 Hz
AUSGANG: 5,0 V 0,5 A 2,5 W
A.A.E. : 73,9%
Ohne Ladung: 0,06 W

IT

DESCRIZIONE

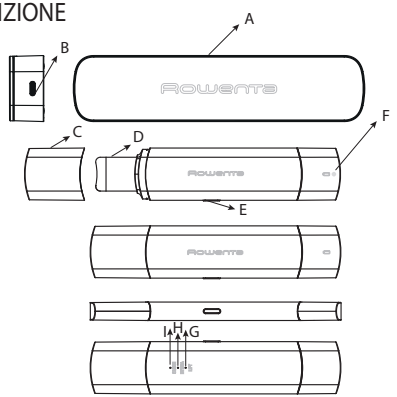

A - CUSTODIA PER RICARICA E CONSERVAZIONE
B - PERNO DI RICARICA
C - CAPPUCCIO PROTETTIVO
D - TESTINA ONDULATA
E - PULSANTE DI ACCENSIONE/ SPEGNIMENTO
F - INDICATORE DI RICARICA
G - MODALITÀ 1 - PULIZIA: FINO A 1 VOLTA ALLA SETTIMANA
H - MODALITÀ 2 - IDRATAZIONE: FINO A 1 VOLTA AL GIORNO
I - MODALITÀ 3 - LIFTING: FINO A 1 VOLTA AL GIORNO

AVVERTENZE DI SICUREZZA

- Per motivi di sicurezza, questo apparecchio è conforme agli standard e alle normative in vigore (direttive in materia di bassa tensione, compatibilità elettromagnetica, ambiente, ecc.).

- Come ulteriore misura di sicurezza, consigliamo l'installazione di un dispositivo salvavita nel circuito elettrico del bagno, che agisca a non più di 30 mA. Chiedere consiglio all'installatore per i dettagli.

- Per i paesi soggetti alle normative UE (marchio CE): Questo apparecchio non può essere utilizzato dai bambini. Questo apparecchio può essere utilizzato da persone con ridotte capacità fisiche (compresi i bambini), sensoriali o mentali o prive di esperienza o conoscenza, se sono adeguatamente supervisionate o se sono state istruite sull'uso sicuro dell'apparecchio e se hanno compreso i rischi associati. I bambini non devono giocare con il massaggiatore. I bambini non devono pulire o eseguire le procedure di manutenzione sul massaggiatore. Questo apparecchio include batterie che possono essere sostituite solo da persone esperte. La batteria deve essere rimossa dal massaggiatore prima di essere smaltita. Quando si rimuove la batteria, il massaggiatore deve essere scollegato dalla presa di corrente. La batteria deve essere smaltita in modo sicuro.

- Per gli altri paesi non soggetti alle normative UE: Questo apparecchio non deve essere usato da persone (compresi i bambini) con ridotte capacità fisiche, sensoriali o mentali o prive di esperienza o conoscenza, a meno che non siano sorvegliate o siano state istruite sull'uso dell'apparecchio da una persona responsabile della loro

sicurezza. Sorvegliare i bambini per accertarsi che non giochino con l'apparecchio.

- L'apparecchio è stato progettato solo per uso domestico. Non può essere utilizzato per scopi professionali. La garanzia viene invalidata in caso di utilizzo errato del massaggiatore.

- Prima di qualsiasi utilizzo, accertarsi che il prodotto e gli accessori non siano difettosi. Se l'apparecchio è danneggiato o presenta difetti, non utilizzarlo. Se l'apparecchio cade e in seguito alla caduta funziona in modo anomalo, non utilizzarlo e contattare il servizio di assistenza. Se il cavo di alimentazione è danneggiato, deve essere sostituito dal fabbricante, dal relativo agente dell'assistenza o da personale qualificato per evitare rischi.

ATTENZIONE : Conservare l'apparecchio in un luogo asciutto. Non utilizzare mai l'apparecchio con le mani bagnate o vicino all'acqua contenuta in vasche da bagno, docce, lavandini o altri contenitori… Non immergere o mettere sotto l'acqua corrente l'apparecchio neanche per le operazioni di pulizia.

- Il corpo dell'apparecchio deve essere pulito solo con un panno asciutto. Non bagnare il corpo dell'apparecchio né la base di ricarica.
- Non utilizzare mai la lavastoviglie per pulire l'apparecchio. Non pulire l'apparecchio con prodotti abrasivi o corrosivi.
- Non utilizzare questo apparecchio quando la temperatura è inferiore a 15°C e superiore a 35°C. Tenerlo sempre su una superficie piana e resistente al calore. Non metterlo mai a contatto con altri materiali infiammabili. Se l'apparecchio si surriscalda durante l'uso, evitare il contatto con la pelle.
- Per evitare il surriscaldamento, utilizzare l'apparecchio lentamente e senza esercitare pressione.
- Unità di alimentazione rimovibile

  AVVERTENZA: per ricaricare la batteria, utilizzare solo l'alimentatore e la base 0952 forniti con l'apparecchio. Per una ricarica ottimale, l'apparecchio deve essere inserito correttamente nella base. L'apparecchio deve essere conforme alla rete di alimentazione utilizzata nel proprio paese. Non scollegare l'apparecchio tirando il cavo, ma agendo sulla spina. Non utilizzare prolunghe elettriche.
- L'apparecchio deve essere scollegato dopo che la batteria è completamente carica, prima di procedere alla pulizia o in caso di funzionamento anomalo.
- Questo apparecchio include batterie che possono essere sostituite solo da persone esperte.

USO VIETATO

- Per evitare irritazioni, fare attenzione a non utilizzare altri prodotti esfolianti e aggressivi come scrub, alcol, argilla… Questo apparecchio è progettato per la cura della pelle e non è un dispositivo medico. Chi segue una terapia o ha problemi medici deve contattare il proprio medico prima di utilizzare l'apparecchio. Assicurarsi di utilizzare l'apparecchio solo sul viso e non sugli occhi o sul corpo. Muovere costantemente l'apparecchio sulla pelle.
- Non usare l'apparecchio:
  - Se si ha un impianto dentale
  - Se si ha un dispositivo medico impiantato (pacemaker, apparecchi acustici...)
  - Con creme mediche o crema contenente sostanze fotosensibili
  - Con oli essenziali, cosmetici fatti in casa* e prodotti corrosivi
  - Su pelle irritata o bruciata dal sole

- Non utilizzare su: vene varicose, nei, voglie, in caso di eczema o infiammazione...
- In caso di allergia ad alcuni metalli (nichel)
- In caso di gravidanza*

- Interrompere l'utilizzo dell'apparecchio in caso di allergia, irritazione, arrossamento o qualsiasi tipo di fastidio o dolore. Se si indossano piercing o gioielli nelle aree da trattare, rimuoverli prima di utilizzare l'apparecchio. Prestare attenzione a non usare l'apparecchio in prossimità di tali aree.
- *Il nostro prodotto non è stato testato in tali circostanze. Chiedere un parere medico.*

PULIZIA - MANUTENZIONE - CONSERVAZIONE - TRASPORTO

- Prima di pulire l'apparecchio, assicurarsi che sia spento. Pulire l'apparecchio dopo ogni utilizzo con un panno asciutto, sostituire il cappuccio protettivo e riporre lo Skin-Sonic Purifier nell'apposita custodia.
- Per caricare lo Skin-Sonic Purifier posizionare correttamente l'apparecchio nell'apposita custodia, assicurarsi che il simbolo della batteria sull'apparecchio sia visibile e che il LED sia acceso durante la ricarica. Quando l'apparecchio è completamente carico, assicurarsi di scollegare l'adattatore dall'alimentazione. Non caricare o riporre l'apparecchio in un'area ad alta temperatura.

PRIMA DEL PRIMO UTILIZZO

- Hai acquistato lo Skin-Sonic Purifier di Rowenta, progettato per aggiornare la tua routine quotidiana per la cura della pelle. Grazie alla testina ondulata e alle vibrazioni ultrasoniche, lo Skin-Sonic Purifier libera la pelle dalle impurità (punti neri, sporcizia, grasso in eccesso, cellule morte, comedoni, macchie cutanee...).
- Grazie alla tecnologia a ultrasuoni, pulisce profondamente la pelle, esfolia e migliora la consistenza della pelle. Il sistema a temperatura controllata associato alla tecnologia a ultrasuoni (modalità 2) aiuta a nutrire e levigare la pelle, per una carnagione uniforme e luminosa.
- La curvatura delicata della lama è progettata come un'onda per adattarsi perfettamente al contorno del viso.
- Le sue vibrazioni ultrasoniche trasformano l'acqua in nebbiolina e fanno vibrare le goccioline per rimuovere le impurità dalla pelle e liberare i pori.

- Molto igienica, la testina ondulata facilita l'utilizzo sul viso e può essere utilizzata su entrambi i lati (ondulazione verso il basso o parte piatta) in base alla funzione desiderata.
- Prima del primo utilizzo, caricare completamente la batteria.
- Per iniziare, leggere attentamente le seguenti istruzioni e conservare il manuale in un luogo sicuro.

UTILIZZO DELL'APPARECCHIO

- **Pulizia della pelle:**
  Applicare acqua sul viso. Accendere l'apparecchio, selezionare la modalità 1 « pulizia » (prima pressione). Con la parte ondulata, pulire ed esfoliare la pelle per un massimo di 3 minuti. Non esercitare eccessiva pressione; gli ultrasuoni consentono di eliminare le impurità dalla pelle in modo indolore. Evitare l'area degli occhi.

- **Idratazione della pelle:**
  Applicare la crema o il siero quotidiano. Selezionare la modalità 2 « idratazione » (seconda pressione). Idratare la pelle utilizzando la parte piatta della testina ondulata: la tecnologia a riscaldamento controllato associata alle vibrazioni ultrasoniche aiuta l'assorbimento del prodotto cosmetico. Questa operazione dura al massimo 2 minuti. Evitare l'area degli occhi.

- **Lifting della pelle:**
  Selezionare la modalità 3 « lifting » (terza pressione). Muovere lentamente l'apparecchio e la parte piatta della testina ondulata,

dal mento verso le orecchie, seguendo il contorno del viso. Ripetere l'operazione sul mento, partendo dal centro verso l'esterno. Durata massima 2 minuti. Evitare l'area degli occhi.

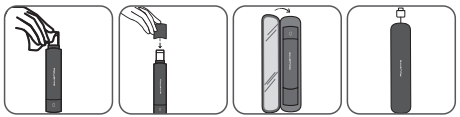

IN CASO DI PROBLEMI

- L'apparecchio si spegne durante l'uso:
  - Controllare che il livello di carica della batteria sia sufficiente.
  - Verificare che la pressione esercitata sulla pelle durante l'uso non sia eccessiva. .
  - Per qualsiasi altro motivo, restituire l'apparecchio a un centro di assistenza.

L'IMPEGNO AMBIENTALE:

L'apparecchio contiene materiali utili che possono essere recuperati o riciclati. Lasciarlo in un punto di raccolta rifiuti locale.

Riciclaggio delle batterie:
prima di rimuovere le batterie agli ioni di litio, scaricarle completamente. Aprire il vano batteria con un attrezzo, tagliare tutti i collegamenti e riciclare le batterie in modo sicuro.

Queste istruzioni sono disponibili anche sul nostro sito web www.rowenta.com

Rif. : 0952

Groupe SEB – Rue du Champ de courses
38780 Pt Evêque – Francia
421 266 271 R.C.S. Lione

INGRESSO: 100-240v 50/60Hz
USCITA: 5.0V 0.5A 2.5W
A.A.E. : 73,9%
Senza carico: 0,06W

PT

DESCRIÇÃO

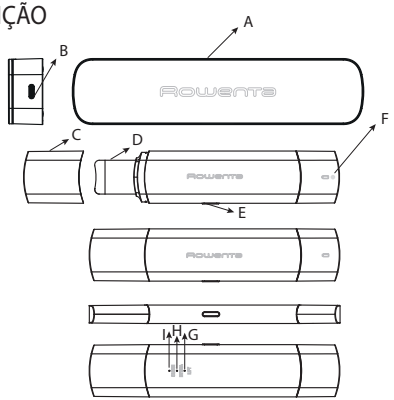

A - CAIXA DE CARREGAMENTO E ARRUMAÇÃO
B - PINO DE CARREGAMENTO
C - TAMPA DE PROTEÇÃO
D - CABEÇA ONDULADA
E - BOTÃO DE LIGAR/DESLIGAR
F - INDICADOR DE CARGA
G - MODO 1 - LIMPEZA: ATÉ 1 VEZ POR SEMANA
H - MODO 2 - HIDRATAÇÃO: ATÉ 1 VEZ POR DIA
I - MODO 3: LIFT - ATÉ 1 VEZ POR DIA

INSTRUÇÃO DE SEGURANÇA

- Para sua segurança, este aparelho está em conformidade com as normas e regulamentos aplicáveis (Diretivas de Baixa Tensão, Compatibilidade Eletromagnética, Ambientais, etc.).
- Como medida de segurança adicional, recomendamos a instalação de um dispositivo diferencial de corrente residual no circuito elétrico que alimenta a casa de banho, com um valor não superior a 30 mA. Peça mais informações ao seu eletricista.

- Para países sujeitos aos regulamentos da UE (marcação CE): Este aparelho não pode ser utilizado por crianças. Este aparelho pode ser utilizado por pessoas (incluindo crianças) com capacidades físicas, sensoriais ou mentais reduzidas, ou com falta de experiência ou conhecimento, se forem devidamente acompanhadas ou se tiverem recebido instruções relativas à utilização correta do aparelho e se tiverem compreendido os riscos envolvidos. As crianças não devem brincar com o aparelho. A limpeza e a manutenção a cargo do utilizador não devem ser efetuadas por crianças. Este aparelho contém baterias que só podem ser substituídas por pessoas qualificadas. A bateria tem de ser removida do aparelho antes de ser eliminada. O aparelho tem de estar desligado da corrente elétrica quando retirar a bateria. A bateria deve ser eliminada em segurança.

- Para outros países não sujeitos aos regulamentos da UE: Este aparelho não foi concebido para ser utilizado por pessoas (incluindo crianças) cujas capacidades físicas, sensoriais ou mentais se encontrem reduzidas, ou por pessoas com falta de experiência ou conhecimento, a não ser que tenham sido devidamente acompanhadas e instruídas sobre a correta utilização do aparelho, pela pessoa responsável pela sua segurança. As crianças devem ser supervisionadas para garantir que não brincam com o aparelho.

- O seu aparelho deve ser utilizado apenas para uso doméstico. Não pode ser utilizado para fins profissionais. A garantia torna-se nula se for utilizado de forma incorreta.

- *Antes de qualquer utilização, certifique-se de que o produto e os acessórios não têm qualquer defeito. Se o aparelho estiver danificado ou apresentar algum defeito, não o utilize. Se o aparelho cair e começar a funcionar de forma anómala, não o utilize e contacte um dos Serviços de Assistência Técnica autorizados. Se o cabo de alimentação estiver danificado, tem de ser substituído pelo fabricante, por um dos Serviços de Assistência Técnica autorizado ou por pessoas com qualificações semelhantes, a fim de evitar situações de perigo.

CUIDADO : mantenha o aparelho num local seco. Nunca utilize o aparelho com as mãos molhadas ou próximo de água contida em banheiras, chuveiros, lavatórios ou outros recipientes. Não mergulhe

ou coloque o aparelho debaixo de água corrente, nem para efeitos de limpeza.

- O corpo do aparelho deve ser limpo apenas com um pano seco e não pode ser molhado, tal como a base de carregamento.
- Nunca utilize a máquina de lavar loiça para limpar o aparelho. Não limpe o aparelho com produtos abrasivos ou corrosivos.
- Não utilize este aparelho quando a temperatura for inferior a 15 °C e superior a 35 °C. Mantenha-o sempre numa superfície plana resistente ao calor. Nunca o coloque em contacto com outros materiais inflamáveis. Se o aparelho ficar muito quente durante a utilização, evite o contacto com a pele.
- Para evitar o aquecimento, deve utilizar o aparelho lentamente e sem esforçar.
- Unidade de alimentação amovível

  AVISO: para recarregar a bateria, utilize apenas a unidade de alimentação e a base 0952 fornecidas com este aparelho. Para um carregamento otimizado, o aparelho deve ser corretamente inserido na base. Certifique-se de que o aparelho está em conformidade com a rede de fornecimento elétrica do seu país. Não desligue da tomada puxando pelo cabo, mas sim pela ficha. Não utilize extensões elétricas.
- *O aparelho tem de ser desligado da corrente após a bateria estar completamente carregada, antes de limpar ou em caso de funcionamento anómalo.
- Este aparelho contém baterias que só podem ser substituídas por pessoas qualificadas

UTILIZAÇÃO PROIBIDA

- Para evitar irritação, tenha cuidado para não utilizar qualquer outro produto esfoliante e agressivo, como esfoliantes, álcool, argila… Este aparelho destina-se a cuidados da pele, não é um aparelho médico. Se estiver a tomar medicação ou tiver alguma doença, contacte o seu médico antes de utilizar o aparelho. Certifique-se de que utiliza apenas o aparelho no rosto e não nos olhos ou no corpo. Utilize sempre o aparelho em movimento na sua pele.
- Não utilize o aparelho: :
  - Se tiver um implante dentário
  - Se tiver um dispositivo médico integrado (pacemaker, aparelho auditivo…)
  - Com cremes médicos ou cremes que incluem substâncias fotossensíveis
  - Com óleos essenciais, cosméticos caseiros* e produtos corrosivos
  - Em pele com lesões ou queimaduras solares
  - Não utilizar em: varizes, sinais, marcas de nascença, se tiver eczema, inflamação…
  - Se tiver alergia a alguns metais (níquel)
  - Se estiver grávida*
- Pare de utilizar o aparelho em caso de alergia, irritação, vermelhidão ou se sentir dor ou quaisquer sinais de desconforto. Se tiver piercings ou joias nas zonas a tratar, retire-os antes de utilizar o aparelho. Tenha cuidado para não utilizar o aparelho próximo destas zonas.
- *O nosso produto não foi testado sob estas condições. Consulte um médico.*

LIMPEZA – MANUTENÇÃO – ARRUMAÇÃO – TRANSPORTE

- Antes de limpar o aparelho, certifique-se de que está desligado. Após cada utilização, limpe o aparelho com um pano seco, substitua a tampa de proteção e guarde o Purificador Skin-Sonic na respetiva caixa de arrumação.
- Para carregar o Purificador Skin-Sonic, posicione devidamente o aparelho na caixa de arrumação, certifique-se de que o símbolo da "bateria" no aparelho está visível e de que o LED está aceso durante o carregamento. Quando o aparelho terminar de carregar, certifique-se de que desliga o transformador da corrente. Não carregue nem guarde numa área de temperatura elevada.

ANTES DA PRIMEIRA UTILIZAÇÃO

- Comprou o Purificador Rowenta Skin-Sonic, desenvolvido para melhorar a rotina diária de cuidados da pele. Graças às suas vibrações ultrassónicas da cabeça ondulada, o Purificador Skin-Sonic liberta a pele de impurezas (pontos negros, sujidade, excesso de óleo, células mortas da pele, cravos, manchas de pele...).
- Graças à tecnologia ultrassónica, limpa profundamente a pele, esfolia e redefine a textura da pele. O sistema de temperatura controlada associado ao ultrassom (modo 2) ajuda a nutrir e suavizar a pele, para um aspeto uniforme e radiante.

- A curvatura suave da lâmina foi concebida como uma onda para se adaptar perfeitamente ao contorno do rosto.
- As vibrações ultrassónicas transformam a água numa névoa e fazem vibrar as gotas para libertar as impurezas da pele e desobstruir os poros.
- Muito higiénica, a cabeça ondulada ondula o rosto e pode ser utilizada de ambos os lados (ondulação para baixo ou plana) de acordo com a função esperada.
- Antes da primeira utilização, carregue totalmente a bateria.
- Para começar, leia atentamente as seguintes instruções e guarde o folheto num local seguro.

UTILIZAÇÃO DO APARELHO

- **Limpar a pele:**
  Aplique água no rosto. Ligue o aparelho e selecione o modo 1 "Limpeza" (prima 1 vez). Com a cabeça ondulada para baixo, limpe e esfolie a pele durante 3 minutos, no máximo. Não faça demasiada pressão. O ultrassom tem a capacidade de desobstruir as impurezas da sua pele sem dor. Evite a área dos olhos.

- **Hidratar a pele**
  Aplique o creme ou soro diário. Selecione o modo 2 "Hidratação" (prima 2 vezes). Hidrate a pele com a parte plana da cabeça ondulada: a tecnologia de aquecimento controlado associada às vibrações ultrassónicas ajuda a uma melhor absorção do cosmético. Esta etapa dura, no máximo, 2 minutos.
  Evite a área dos olhos.

- **Efetuar um lift na pele:**
  Selecione o modo 3 "Lifting" (prima 3 vezes). Mova lentamente o aparelho e a cabeça ondulada plana, desde o queixo até às orelhas, seguindo o contorno do rosto. Faça o mesmo no queixo, do centro para o exterior. Dura, no máximo, 2 minutos.
  Evite a área dos olhos.

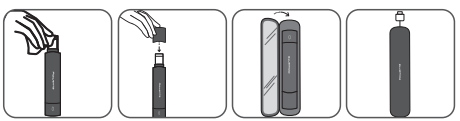

CASO OCORRA ALGUM PROBLEMA

- O aparelho desliga-se durante a utilização:
  - Verifique se o nível de carga da bateria é suficiente.
  - Verifique se não aplica demasiada pressão na pele durante a utilização.
  - Caso o motivo seja outro, devolva o aparelho a um dos Serviços de Assistência Técnica autorizado.

'PROTEÇÃO DO AMBIENTE EM PRIMEIRO LUGAR

O seu aparelho contém materiais valiosos que podem ser recuperados ou reciclados. Entregue-o num ponto de recolha para possibilitar o seu tratamento.

Reciclagem das baterias:
Antes de remover as baterias de iões de lítio, descarregue-as completamente. Abra o compartimento da bateria utilizando uma ferramenta, corte todas as ligações e, em seguida, recicle as baterias de forma segura.

Estas instruções também estão disponíveis no nosso website www.rowenta.com

Ref.: 0952

Groupe SEB – Rue du Champ de courses
38780 Pt Evêque – França
421 266 271 R.C.S. Lyon

ENTRADA: 100-240 V 50/60 Hz
SAÍDA: 5,0 V 0,5 A 2,5 W
A.A.E. : 73,9%
Sem carga: 0,06 W

CS

POPIS

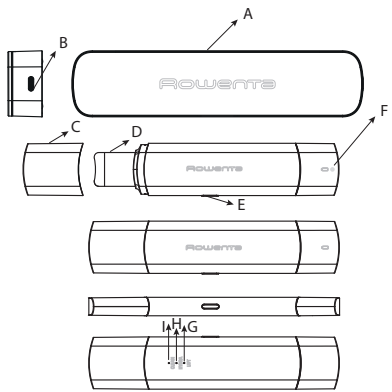

A - NABÍJECÍ A ÚLOŽNÝ PROSTOR
B - NABÍJECÍ KONEKTOR
C - OCHRANNÝ KRYT
D - VLNITÁ HLAVICE
E - TLAČÍTKO ZAP./VYP.
F - KONTROLKA NABÍJENÍ
G - REŽIM 1 – ČIŠTĚNÍ: AŽ JEDNOU TÝDNĚ
H - REŽIM 2 – HYDRATACE: AŽ JEDNOU DENNĚ
I - REŽIM 3 – VYPNUTÍ POKOŽKY: AŽ JEDNOU DENNĚ

BEZPEČNOSTNÍ POKYNY

- *K zajištění vaší bezpečnosti tento spotřebič vyhovuje všem platným normám a předpisům (nízké napětí, elektromagnetická kompatibilita, životní prostředí atd.).

- Jako dodatečné bezpečnostní opatření doporučujeme přidat zařízení pro měření zbytkového proudu v elektrickém obvodu v koupelně, který pracuje maximálně při 30 mA. Poraďte se s elektrikářem.

- V zemích podléhajících předpisům EU (označení CE): Toto zařízení nesmějí používat děti. Spotřebič mohou používat osoby (včetně dětí) se zhoršenými fyzickými, smyslovými nebo duševními schopnostmi nebo nedostatkem zkušeností a znalostí, pokud jsou pod dohledem nebo byly řádně poučeny ohledně použití spotřebiče bezpečným způsobem a chápou možná rizika spojená s jeho používáním. Děti by si neměly se spotřebičem hrát. Děti nesmí tento spotřebič čistit ani provádět jeho údržbu. Toto zařízení obsahuje baterie, které může vyměnit pouze zkušená osoba. Před likvidací vyjměte baterie ze spotřebiče. Před vyjímáním baterií musíte spotřebič odpojit od elektrické sítě. Baterii likvidujte bezpečným způsobem.

- V ostatních zemích nepodléhajících nařízením EU: Tento spotřebič není určen k používání osobami (včetně dětí) s omezenými fyzickými, smyslovými nebo duševními schopnostmi nebo s nedostatkem zkušeností a znalostí, pokud tyto osoby nejsou pod dohledem nebo nejsou řádně poučeny ohledně používání spotřebiče ze strany osoby zodpovědné za jejich bezpečnost. Dohlédněte, aby si se spotřebičem nehrály děti.

- Zařízení je určeno pouze k domácímu použití. Nelze jej použít pro profesionální účely. V případě nesprávného použití záruka zaniká.

- Před každým použitím se ujistěte, že produkt a příslušenství nemají žádné závady. Pokud je zařízení poškozeno nebo vykazuje jakoukoli závadu, nepoužívejte jej. Pokud vám spotřebič spadne a následně nefunguje jako obvykle, nepoužívejte jej a kontaktujte servis. Je-li poškozen napájecí kabel, musí jej vyměnit výrobce, jeho autorizovaný servisní technik nebo osoba s podobnou kvalifikací, aby se předešlo případnému riziku.

UPOZORNĚNÍ: Spotřebič uchovávejte na suchém místě. Spotřebič nikdy nepoužívejte, pokud máte mokré ruce, ani v blízkosti vody, která se nachází ve vaně, sprchách, dřezech nebo jiných nádobách… Spotřebič neponořujte do vody ani nedávejte pod tekoucí vodu, a to ani za účelem čištění.

- Tělo spotřebiče musíte čistit pouze suchým hadříkem a nesmí být vlhké, totéž platí pro nabíjecí základnu.
- Spotřebič nikdy nemyjte v myčce na nádobí. Spotřebič nečistěte abrazivními ani korozivními prostředky.
- Tento spotřebič nepoužívejte, pokud je teplota pod 15 °C a nad 35 °C. Uchovávejte jej vždy na rovném povrchu odolném vůči teplu. Nikdy

jej nedávejte do styku s hořlavými materiály. Pokud se spotřebič během používání zahřeje, vyvarujte se kontaktu s pokožkou a pletí.

- Aby k zahřátí nedošlo, měli byste spotřebič používat pomalu a bez zbytečného tlaku.
- Odnímatelná napájecí jednotka

  VAROVÁNÍ: K dobíjení baterie používejte pouze napájecí jednotku a základnu 0952 dodané spolu s tímto spotřebičem. Optimálního nabíjení dosáhnete tak, že bude zařízení správně vloženo do základny. Zkontrolujte, zda váš spotřebič odpovídá místnímu síťovému napětí. Neodpojujte taháním za kabel, ale tahem za zástrčku. Nepoužívejte elektrický prodlužovací kabel.
- Spotřebič je třeba odpojit po úplném dobití baterie, před čištěním nebo v případě, že nefunguje normálně. Tento spotřebič obsahuje baterie, které smí vyměnit pouze kvalifikované osoby.

NEPOVOLENÉ UŽÍVÁNÍ

- Aby se zabránilo podráždění pleti, nepoužívejte žádné peelingové ani agresivní prostředky, jako jsou například peelingy, alkohol, jíl… Tento spotřebič slouží k péči o pleť, nejedná se o zdravotnický prostředek. Pokud užíváte léky nebo máte zdravotní potíže, kontaktujte svého lékaře dříve, než začnete náš spotřebič používat. Zařízení používejte pouze na obličej, nikoliv na oči nebo tělo. Během používání vždy spotřebičem pohybujte.
- Spotřebič nepoužívejte:
  - máte-li zubní implantát,
  - používáte-li integrované zdravotnické zařízení (kardiostimulátor, naslouchátko…),
  - s lékařskými krémy nebo krémem obsahujícími fotocitlivé látky,
  - s esenciálními oleji, domácí kosmetikou* a korozivními přípravky,
  - na poškozené nebo sluncem spálené pleti,
  - na křečové žíly, mateřská znaménka, pihy, pokud trpíte ekzémem, zánětem…
  - pokud trpíte alergií na některé kovy (nikl),
  - v těhotenství.*
- V případě alergické reakce, podráždění, zarudnutí, pokud pociťujete bolest nebo jakékoli známky nepohodlí, přestaňte spotřebič používat. Pokud máte na sobě piercing nebo šperky, před použitím zařízení je sundejte. Dbejte na to, abyste zařízení nepoužívali v blízkosti těchto oblastí.

** Tento produkt nebyl za výše uvedených podmínek testován, proto se před jeho použitím za uvedených podmínek poraďte s lékařem.*

ČIŠTĚNÍ – ÚDRŽBA – SKLADOVÁNÍ – PŘEPRAVA

- Před čištěním zařízení se ujistěte, že je vypnuté. Po každém použití očistěte zařízení suchým hadříkem, nasaďte ochranný kryt a uložte sonický čistič pleti do úložného pouzdra.
- Chcete-li sonický čistič pleti nabíjet, vložte zařízení ve správné poloze do úložného prostoru, zkontrolujte, zda je na zařízení viditelný symbol „baterie" a během nabíjení svítí kontrolka LED. Po nabití zařízení odpojte adaptér od napájení. Nenabíjejte ani neskladujte na místech s vysokou teplotou.

PŘED PRVNÍM POUŽITÍM

- Zakoupili jste sonický čistič pleti Rowenta navržený k lepší péči o pokožku. Díky vlnité hlavici a ultrazvukovým vibracím odstraňuje sonický čistič pleti nečistoty (černé tečky, prach, přebytečnou mastnotu, odumřelé kožní buňky, akné, tmavé skvrny…).
- Díky ultrazvukové technologii důkladně čistí vaši pleť, provádí peeling a navrací pleti texturu.
- Jeho řízený teplotní systém spojený s ultrazvukem (režim 2) pomáhá vyživovat a vyhlazovat pokožku a zajišťuje tak sjednocenou a zářivou pleť.
- Jemné zakřivení nože ve tvaru vlny se dokonale přizpůsobí tvaru vaší tváře.
- Jeho ultrazvukové vibrace přeměňují vodu na mlhu a rozkmitávají kapičky, které odstraňují nečistoty z pokožky a uvolňují póry.
- Vlnitá hlavice je velmi hygienická, přizpůsobí se obličeji a lze ji použít na obou stranách (vlnitou nebo plochou stranou) podle požadované funkce.
- Před prvním použitím baterii plně nabijte.
- Nejprve si pečlivě přečtěte následující pokyny a uschovejte příručku na bezpečném místě.

POUŽITÍ SPOTŘEBIČE

- **Čištění pleti:**

  Naneste vodu na obličej. Zapněte zařízení, vyberte režim 1 „čištění“ (1. stisknutí). Čistěte pleť a provádějte peeling s vlnitou hlavicí směrem dolů maximálně po dobu 3 minut. Netlačte příliš silně, ultrazvuk dokáže odstraňovat nečistoty z pleti bezbolestně. Vyhněte se oblasti očí.

- **Hydratace pleti:**

  Naneste denní krém nebo sérum. Vyberte režim 2 „hydratace“ (2. stisknutí). Hydratujte pleť pomocí ploché části vlnité hlavice: řízená nahřívací technologie spojená s ultrazvukovými vibracemi pomáhá vaše kosmetické přípravky lépe vstřebávat. Tento krok trvá maximálně 2 minuty. Vyhněte se oblasti očí.

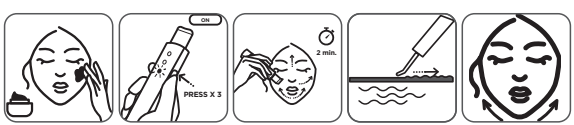

- **Vypnutí pleti:**

  Vyberte režim 3 „vypnutí“ (3. stisknutí). Pomalu pohybujte zařízením a plochou boční vlnitou hlavicí po obvodu obličeje od brady k uším. A na bradě od středu ke stranám. Maximálně po dobu 2 minut. Vyhněte se oblasti očí.

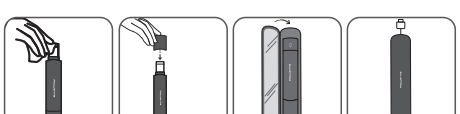

V PŘÍPADĚ PROBLÉMU

Zařízení se během používání vypne:

- Zkontrolujte, zda je úroveň nabití baterie dostatečná.
- Zkontrolujte, zda na pleť příliš netlačíte.
- Z jakéhokoli jiného důvodu, vraťte zařízení do servisního střediska.

OCHRANA ŽIVOTNÍHO PROSTŘEDÍ JE NA PRVNÍM MÍSTĚ:

Váš spotřebič obsahuje hodnotné materiály, které mohou být znovu použity nebo recyklovány. Zanechte jej na sběrném místě komunálního odpadu.

Recyklování baterií:

Než baterie Li-ion vyjmete, nechte je zcela vybít. Pomocí nástroje otevřete přihrádku na baterie, odpojte všechny spoje a baterie bezpečným způsobem recyklujte.

Tento návod naleznete také na našich internetových stránkách www.rowenta.com

Ref.: 0952
Groupe SEB – Rue du Champ de courses
38780 Pt Evêque – Francie
421 266 271 R.C.S. Lyon

VSTUP: 100–240 V, 50/60 Hz
VÝSTUP: 5,0 V, 0,5 A, 2,5 W
A.A.E.: : 73,9%
Bez zátěže: 0,06 W

NL

BESCHRIJVING

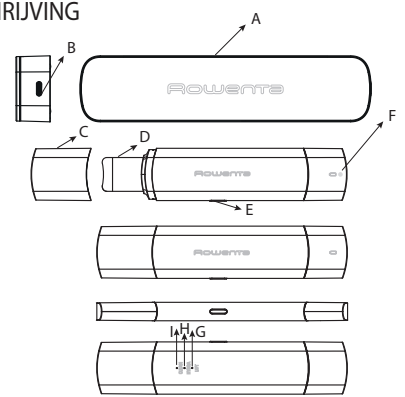

A - OPLAAD- EN OPBERGDOOS
B - OPLAADPOORT
C - BESCHERMKAP
D - GOLFKOP
E - AAN/UIT-KNOP
F - OPLAADINDICATOR
G - MODUS 1 - REINIGEN: TOT 1 KEER PER WEEK
H - MODUS 2 - HYDRATEREN: TOT 1 KEER PER DAG
I - MODUS 3: LIFT - TOT 1 KEER PER DAG

VEILIGHEIDSINSTRUCTIES

- *Voor uw veiligheid voldoet dit apparaat aan de toepasselijke normen en voorschriften (laagspanning, elektromagnetische compatibiliteit, milieurichtlijnen, enz.).

- Wij adviseren u om, als extra veiligheidsmaatregel, een aardlekschakelaar van maximaal 30 mA te installeren in het elektrische circuit dat de badkamer voedt. Vraag uw installateur om advies.

- Voor landen die onder Europese voorschriften (CE) vallen: Dit apparaat mag niet door kinderen worden gebruikt. Dit apparaat kan worden gebruikt door personen en kinderen met beperkte lichamelijke, zintuiglijke of mentale vermogens of personen die gebrek aan ervaring of kennis hebben, mits er een toezichthouder aanwezig is of zij instructies hebben ontvangen over veilig gebruik van het apparaat en zij mogelijke gevaren begrijpen. Laat kinderen niet spelen met het apparaat. Kinderen mogen het apparaat niet zonder toezicht schoonmaken en geen onderhoudswerkzaamheden uitvoeren. Dit apparaat bevat batterijen die alleen door ervaren personen kunnen worden vervangen. Verwijder de accu uit het apparaat voordat u het weggooit. Haal de stekker van het apparaat uit het stopcontact voordat u de accu verwijdert. U dient de accu veilig af te voeren.

- Voor andere landen die niet onder Europese voorschriften vallen: Dit apparaat is niet bestemd om te worden gebruikt door personen (onder wie kinderen) met verminderde fysieke, zintuiglijke of mentale vermogens of een gebrek aan ervaring en kennis, tenzij zij

onder toezicht staan of instructie hebben gekregen over het gebruik van het apparaat. Houd toezicht op kinderen zodat ze niet met het apparaat spelen.

- Uw apparaat is alleen bestemd voor huishoudelijk gebruik. Het mag niet voor professionele doeleinden worden gebruikt. De garantie vervalt als u het product verkeerd gebruikt.

- Controleer het product en de accessoires voor elk gebruik op eventuele gebreken. Gebruik het apparaat niet meer als het beschadigd of defect is. Als u het apparaat laat vallen en het apparaat vervolgens niet meer normaal werkt, dient u het niet meer te gebruiken en contact op te nemen met de aftersales-serviceafdeling. Indien het snoer is beschadigd, kunt u gevaarlijke situaties voorkomen door het te laten vervangen door de fabrikant, een medewerker van de klantenservice van de fabrikant of iemand met vergelijkbare kwalificaties.

LET OP: Bewaar het apparaat op een droge plek. Gebruik het apparaat nooit met natte handen of in de buurt van water in badkuipen, douches, wastafels, enz… Dompel het apparaat niet onder en plaats het niet onder stromend water, zelfs niet voor schoonmaakdoeleinden.

- Maak de behuizing van het apparaat schoon met een droge doek. De behuizing en het oplaadstation mogen niet nat worden.
- Gebruik nooit een vaatwasmachine om het apparaat schoon te maken. Maak het apparaat niet schoon met schurende of bijtende producten.
- Gebruik dit apparaat niet wanneer de temperatuur lager is dan 15 °C en hoger dan 35 °C. Bewaar het altijd op een vlakke ondergrond die bestand is tegen hitte. Laat het apparaat nooit in contact komen met andere ontvlambare materialen. Vermijd contact met de huid als het apparaat tijdens gebruik erg heet wordt.
- Gebruik het apparaat langzaam en zonder inspanning om verhitting te voorkomen.
- Verwijderbare voeding.

  WAARSCHUWING: Laad de accu alleen op met de voeding en het 0952-oplaadstation die bij dit apparaat zijn geleverd. U dient het apparaat correct in het oplaadstation te plaatsen, zodat het optimaal kan opladen. Zorg ervoor dat het apparaat in overeenstemming is met het voedingsnet van uw land. Haal de stekker uit het stopcontact door aan de stekker te trekken, niet aan het snoer. Gebruik geen verlengsnoer.
- Haal het apparaat uit het stopcontact nadat het volledig is opgeladen, voordat u het schoonmaakt of als het niet goed functioneert. Dit apparaat bevat batterijen die alleen door ervaren personen kunnen worden vervangen.

VERBODEN GEBRUIK

- Om irritatie te voorkomen, moet u ervoor zorgen dat u geen andere exfoliërende en agressieve producten gebruikt, zoals scrubs, alcohol, klei, enz. Dit is een huidverzorgingsapparaat en geen medisch apparaat. Als u medicijnen gebruikt of als u medische problemen ondervindt, neem dan contact op met uw arts voordat u het apparaat gebruikt. Gebruik het apparaat alleen op uw gezicht, niet op uw ogen of lichaam. Gebruik het apparaat altijd in beweging op uw huid.
- Gebruik het apparaat niet:

- Als u een tandimplantaat hebt,
- Als er bij u een medisch apparaat (pacemaker, gehoorapparaat, enz.) is geïmplanteerd
- Met medische crèmes of crème die fotogevoelige stoffen bevat(ten)
- Met essentiële oliën, zelfgemaakte cosmetica* en bijtende producten
- Op beschadigde of door-de-zon-verbrande huid
- Niet gebruiken op: spataderen, moedervlekken of als u last heeft van eczeem, ontstekingen, enz.
- Als u allergisch bent voor enkele metalen (nikkel)
- Als u zwanger bent*

- Stop direct met het gebruiken van het product als u tekenen van allergie, irritatie, roodheid of pijn of tekenen van ongemak ondervindt. Verwijder voordat u het apparaat gebruikt eventuele piercings of sieraden in het gebied dat u gaat behandelen. Gebruik het apparaat niet op deze gebieden van uw gezicht.

* *Ons product is niet onder deze omstandigheden getest. Win medisch advies in.*

REINIGING - ONDERHOUD - OPSLAG - TRANSPORT

- Schakel het apparaat uit voordat u het gaat schoonmaken. Maak het apparaat na elk gebruik schoon met een droge doek, plaats de beschermkap terug en berg uw Skin-Sonic Purifier op in de opbergtas.
- Om uw Skin-Sonic Purifier op te laden, plaatst u het apparaat op de juiste manier in de opbergtas, zodat het batterijsymbool op het apparaat zichtbaar is en het LED-lampje brandt tijdens het opladen. Haal de stekker van de adapter uit het stopcontact wanneer het apparaat volledig is opgeladen. Laad het apparaat niet op en bewaar het niet in een ruimte met hoge temperaturen.

VOOR HET EERSTE GEBRUIK

- U hebt de Rowenta Skin-Sonic Purifier gekocht die is ontworpen om uw dagelijkse huidverzorgingsroutine te verbeteren. Dankzij de golfkop en ultrasone trillingen verwijdert de Skin-Sonic Purifier uw huid van onzuiverheden (mee-eters, vuil, overtollige olie, dode huidcellen, comedonen, huidvlekken...).
- Dankzij de ultrasone technologie reinigt het apparaat uw huid diep, scrubt het de huid en verfijnt het de huidtextuur.
- Het gecontroleerde temperatuursysteem dat wordt geassocieerd met ultrasound (modus 2) zorgt voor een gevoede en gladde huid, voor een gelijkmatige en stralende teint.
- De lichte kromming van het mes is ontworpen als een golf om zich perfect aan te passen aan de contouren van uw gezicht.
- De ultrasone trillingen zetten water om in een nevel en laten de druppels trillen om onzuiverheden uit uw huid te verwijderen en poriën te ontstoppen.
- De golfkop is zeer hygiënisch en kan aan beide zijden worden gebruikt (golvend of plat), afhankelijk van de functie die u wilt gebruiken.
- Laad de accu volledig op voordat u het apparaat voor het eerst gebruikt.
- Lees eerst de volgende instructies zorgvuldig door en bewaar de handleiding op een veilige plaats.

GEBRUIK VAN HET APPARAAT

- **Reinig uw huid:**

  Maak uw gezicht nat met water. Schakel uw apparaat in en selecteer modus 1 « reinigen » (1 keer drukken). Met de golfkop naar beneden reinigt en scrubt u uw huid (maximaal 3 minuten). Druk niet te hard: de ultrasone trillingen kunnen onzuiverheden pijnloos van uw huid weghalen. Vermijd het gebied rond de ogen.

- **Hydrateer uw huid:**

  Breng uw dagelijkse crème of serum aan. Selecteer modus 2 " hydrateren " (2 keer drukken). Hydrateer uw huid met

behulp van het vlakke deel van uw golfkop: de gecontroleerde verwarmingstechnologie van de ultrasone trillingen zorgt ervoor dat uw cosmetica beter wordt geabsorbeerd. Deze stap duurt maximaal 2 minuten. Vermijd het gebied rond de ogen.

- **Lift uw huid:**
  Selecteer modus 3 " tillen " (3 keer drukken).
  Beweeg het apparaat en vlakke zijde van de golfkop langzaam van uw kin naar uw oren, waarbij u de contouren van uw gezicht volgt. En van het midden naar de buitenkant op de kin. Voor maximaal 2 minuten. Vermijd het gebied rond de ogen.

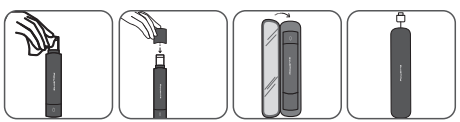

IN GEVAL VAN PROBLEMEN

- Het apparaat wordt uitgeschakeld tijdens gebruik:
  - Controleer of de batterijen voldoende zijn opgeladen.
  - Controleer of u niet te veel druk uitoefent op de huid.
  - Ervaart u andere problemen? Stuur het apparaat dan terug naar een servicecentrum.

MILIEUBESCHERMING STAAT VOOROP:

Uw apparaat bevat materialen die geschikt zijn voor hergebruik. Breng deze naar een lokaal afvalverzamelpunt.

De batterijen recyclen:
Ontlaad de LI-ION-batterijen volledig voordat u deze verwijdert. Gebruik gereedschap om het batterijvak te openen, knip alle aansluitingen door en recycle de batterijen op een veilige manier.

Deze instructies zijn ook beschikbaar op onze website www.rowenta.com

Ref.: 0952
Groupe SEB – Rue du Champ de courses
38780 Pt Evêque – France
421 266 271 R.C.S. Lyon

INVOER : 100-240 V 50/60 Hz
UITVOER : 5,0 V 0,5A 2,5W
A.A.E. : 73,9%
Onbelast: 0,06W

PL

OPIS

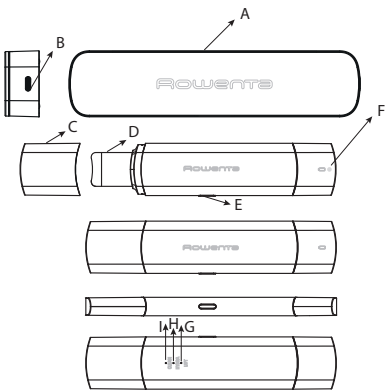

A - POJEMNIK DO ŁADOWANIA I PRZECHOWYWANIA
B - ZŁĄCZE ŁADOWANIA
C - OSŁONA
D - GŁOWICA
E - WŁĄCZNIK/WYŁĄCZNIK
F - WSKAŹNIK ŁADOWANIA
G - TRYB 1 - OCZYSZCZANIE: MAKS. 1 RAZ W TYGODNIU
H - TRYB 2 - NAWILŻANIE: MAKS 1 RAZ DZIENNIE
I - TRYB 3: LIFTING - MAKS. 1 RAZ DZIENNIE

INSTRUKCJA DOTYCZĄCA BEZPIECZEŃSTWA

- Dla Twojego bezpieczeństwa urządzenie to spełnia wymogi obowiązujących dyrektyw i rozporządzeń (dyrektywa niskonapięciowa, przepisy z zakresu kompatybilności elektromagnetycznej, normy środowiskowe itd.).

- Jako dodatkowy środek bezpieczeństwa zalecamy instalację wyłącznika różnicowoprądowego w obwodzie elektrycznym zasilającym łazienkę, działającego przy nie więcej niż 30 mA. Prosimy poradzić się swojego instalatora.
- Dotyczy krajów podlegających rozporządzeniom Unii Europejskiej (oznaczenie CE): To urządzenie nie może być używane przez dzieci. Urządzenie może być używane przez osoby (w tym dzieci) o ograniczeniach fizycznych, czuciowych lub psychicznych, a także osoby, którym brak jest doświadczenia lub wiedzy, o ile znajdują się pod odpowiednim nadzorem lub otrzymały instrukcje dotyczące bezpiecznego korzystania z urządzenia i znają możliwe ryzyko. Nie należy pozwalać dzieciom bawić się urządzeniem. Dzieci nie powinny czyścić urządzenia ani wykonywać przy nim innych prac konserwacyjnych. W tym urządzeniu znajdują się akumulatory, które mogą zostać wymienione wyłącznie przez wykwalifikowane osoby. Akumulatory należy wyjąć z urządzenia przed wyrzuceniem. Podczas wyjmowania akumulatorów urządzenie musi być odłączone od sieci elektrycznej. Akumulator należy zutylizować w bezpieczny sposób.

- Dotyczy innych krajów niepodlegających rozporządzeniom Unii Europejskiej: Urządzenie nie powinno być używane przez osoby (w tym dzieci) o ograniczeniach fizycznych, czuciowych lub psychicznych, ani osoby bez odpowiedniego doświadczenia lub wiedzy, chyba że opiekun odpowiedzialny za ich bezpieczeństwo nadzoruje wykonywane przez nie czynności lub poinstruował je wcześniej na temat obsługi urządzenia. Aby nie dopuścić do zabawy urządzeniem, dzieci powinny pozostawać pod opieką osób dorosłych.
- Urządzenie powinno być używane tylko w domu. Nie należy go używać do jakichkolwiek celów zawodowych. Gwarancja staje się nieważna, jeśli urządzenie jest niepoprawnie używane.

- Przed użyciem należy upewnić się, że produkt i akcesoria nie są uszkodzone. Jeśli urządzenie jest uszkodzone lub ma widoczne usterki, nie należy go używać. Nie używać urządzenia i skontaktować się z Autoryzowanym Centrum Serwisowym, gdy urządzenie upadło lub nie funkcjonuje prawidłowo. Jeżeli przewód zasilania jest uszkodzony, aby uniknąć niebezpiecznych sytuacji, należy go wymienić. Wymiany powinien dokonać producent, przedstawiciel jego serwisu lub inna osoba o podobnych kwalifikacjach.

UWAGA! Przechowuj urządzenie w suchym miejscu. Nigdy nie używaj urządzenia mokrymi rękami ani w pobliżu wody znajdującej się w wannie, pod prysznicem, w zlewie bądź w innych zbiornikach. Urządzenia nie wolno zanurzać w wodzie ani wkładać pod bieżącą wodę nawet w celu wyczyszczenia.

- Korpus urządzenia należy czyścić wyłącznie suchą szmatką. Korpus ani podstawa do ładowania nie powinny być mokre.
- Nigdy nie używaj zmywarki do naczyń do czyszczenia urządzenia. Nie czyść urządzenia za pomocą produktów ściernych ani żrących.
- Nie używaj tego urządzenia, gdy temperatura jest niższa niż 15°C lub wyższa niż 35°C. Zawsze trzymaj je na płaskiej powierzchni odpornej na wysoką temperaturę. Nigdy nie narażaj urządzenia na kontakt z innymi łatwopalnymi materiałami. Jeśli urządzenie zbytnio się nagrzewa podczas stosowania, należy unikać kontaktu ze skórą.
- Aby uniknąć rozgrzania, należy korzystać z urządzenia powoli i bez nadmiernego obciążania.
- Zdejmowana jednostka zasilająca.

  OSTRZEŻENIE! Do ładowania akumulatora należy używać tylko jednostki zasilającej i podstawy 0952 dołączonej do urządzenia. By zadbać o optymalne ładowanie, urządzenie należy poprawnie umieścić w podstawce. Upewnij się, że urządzenie jest zgodne z siecią zasilającą w Twoim kraju. Przy wyjmowaniu wtyczki z kontaktu nie należy ciągnąć za przewód lecz za wtyczkę. Nie należy używać przedłużacza.
- Urządzenie należy odłączyć po pełnym naładowaniu akumulatora, przed czyszczeniem lub w przypadku nieprawidłowego działania. To urządzenie zawiera akumulatory, które mogą być wymieniane tylko przez wykwalifikowaną osobę.

NIEDOZWOLONE UŻYCIE

- Aby uniknąć podrażnienia, nie należy stosować innych produktów złuszczających i agresywnie działających, takich jak scruby, alkohol czy glinka. To urządzenie jest urządzeniem do pielęgnacji skóry, a nie wyrobem medycznym. Jeśli jesteś w trakcie leczenia lub masz jakikolwiek problem zdrowotny, skontaktuj się z lekarzem przed

użyciem urządzenia. Używaj urządzenia wyłącznie na twarzy, a nie w okolicach oczu lub na ciele. Zawsze używaj urządzenia, wykonując koliste ruchy na skórze.

- Nie należy używać urządzenia:
  - Jeśli masz implant dentystyczny.
  - Jeśli w Twoim ciele umieszczone są wyroby medyczne (np. rozrusznik serca czy aparat słuchowy).
  - Jeśli stosujesz kremy medyczne lub kremy zawierające substancje światłoczułe.
  - Z olejkami eterycznymi, kosmetykami domowej roboty* i produktami żrącymi.
  - Na skórze zniszczonej lub spalonej słońcem.
  - Na żylakach, pieprzykach i znamionach, a także w przypadku egzem, stanów zapalnych itp.
  - Jeśli masz alergię na niektóre metale (nikiel).
  - Jeśli jesteś w ciąży*.
- Należy zaprzestać używania urządzenia w przypadku pojawienia się alergii, podrażnienia, zaczerwienienia skóry, bólu lub uczucia dyskomfortu. Jeśli nosisz kolczyki lub biżuterię w miejscach, na których ma zostać wykonany zabieg, zdejmij je przed użyciem urządzenia. Nie używać urządzenia w pobliżu tych miejsc.

* *Nasz produkt nie był testowany w tych warunkach. Zasięgnij porady lekarza.*

CZYSZCZENIE – KONSERWACJA – PRZECHOWYWANIE – TRANSPORT

- Zanim rozpoczniesz czyszczenie urządzenia, sprawdź, czy jest ono wyłączone. Po każdym użyciu wyczyść urządzenie suchą szmatką, załóż nasadkę ochronną i przechowuj ultradźwiękowy oczyszczacz skóry w pudełku.
- Aby naładować ultradźwiękowy oczyszczacz skóry, umieść poprawnie urządzenie w pojemniku, upewniając się, że umieszczony na urządzeniu symbol akumulatora jest widoczny, a dioda LED świeci się podczas ładowania. Po naładowaniu urządzenia odłącz zasilacz od źródła zasilania. Nie ładuj ani nie przechowuj urządzenia w miejscach, w których jest wysoka temperatura.

PRZED PIERWSZYM UŻYCIEM

- Zakupiony ultradźwiękowy oczyszczacz skóry został zaprojektowany z myślą o codziennej pielęgnacji skóry. Dzięki specjalnie zaprojektowanej głowicy oraz wibracjom ultradźwiękowym urządzenie oczyszcza skórę z zanieczyszczeń (wągry, brud, nadmiar sebum, martwe komórki skóry, zaskórniki, plamy na skórze itp.).
- Dzięki technologii ultradźwiękowej urządzenie głęboko oczyszcza skórę, złuszcza ją i poprawia jej strukturę.
- System kontroli temperatury powiązany z ultradźwiękami (tryb 2) pomaga odżywić i wygładzić skórę, zapewniając gładką i promienną cerę.
- Delikatna krzywizna ostrza przypomina falę, aby idealnie dopasować się do kształtu twarzy.
- Ultradźwiękowe wibracje przekształcają wodę w mgiełkę i wprawiają krople w wibracje, aby pozbyć się zanieczyszczeń ze skóry i odblokować pory.
- Bardzo higieniczna falista głowica doskonale układa się na twarzy i może być stosowana dwustronnie (falą w dół lub powierzchnią płaską), zgodnie z oczekiwaną funkcją.
- Przed pierwszym użyciem urządzenia należy w pełni naładować akumulator.
- Przeczytaj uważnie poniższe instrukcje i przechowuj ulotkę w bezpiecznym miejscu.

UŻYWANIE URZĄDZENIA

- **Oczyszczanie skóry:**

  Zwilż twarz wodą. Włącz urządzenie, wybierz tryb 1 « oczyszczanie » (1 naciśnięcie). Falistą stroną głowicy oczyszczaj i złuszczaj skórę maksymalnie przez 3 minuty. Nie dociskaj urządzenia zbyt mocno do skóry, ultradźwięki bezboleśnie usuwają zanieczyszczenia. Unikaj obszaru wokół oczu.

- **Nawadnianie skóry:**
  Nałóż krem lub serum. Wybierz tryb 2 « nawilżanie » (2 naciśnięcia). Nawodnij skórę za pomocą płaskiej części głowicy: technologia kontroli temperatury w powiązaniu z wibracjami ultradźwiękowymi powoduje lepsze wchłanianie kosmetyku. Ten etap trwa maksymalnie 2 minuty. Unikaj obszaru wokół oczu.

- **Lifting skóry:**
  Wybierz tryb 3 « lifting » (3 naciśnięcia). Powoli przesuwaj urządzenie płaską stroną głowicy od podbródka do uszu zgodnie z kształtem twarzy. Następnie przesuwaj nim po podbródku, od środka do zewnątrz. Zabieg powinien trwać maksymalnie 2 minuty. Unikaj obszaru wokół oczu.

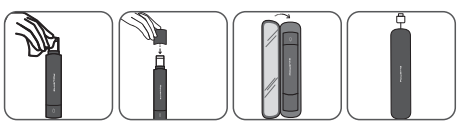

W PRZYPADKU PROBLEMÓW

- Urządzenie wyłącza się podczas pracy:
  - Sprawdź, czy akumulator jest naładowany w wystarczającym stopniu.
  - Upewnij się, że urządzenie nie jest zbyt mocno dociskane do skóry podczas używania.
  - W każdym innym przypadku należy zwrócić urządzenie do punktu serwisowego.

OCHRONA ŚRODOWISKA PRZEDE WSZYSTKIM

Urządzenie jest wykonane z wielu wartościowych materiałów, które nadają się do odzysku i recyklingu. Należy oddać je do miejscowego punktu zbiórki odpadów komunalnych.

Recykling baterii:
Przed wyjęciem baterii litowo-jonowej całkowicie je rozładuj. Otwórz schowek na baterie, przetnij wszystkie połączenia i zutylizuj baterie w bezpieczny sposób.

Niniejszą instrukcję można także znaleźć na naszej stronie internetowej www.rowenta.com

Ref.: 0952
Groupe SEB – Rue du Champ de courses
38780 Pt Evêque – Francja
421 266 271 R.C.S. Lyon

PARAMETRY WEJŚCIOWE: 100–240 V; 50/60 Hz
PARAMETRY WYJŚCIOWE: 5,0 V 0,5 A 2,5 W
A.A.E. : 73,9%
Bez obciążenia: 0,06 W

UA

ОПИС

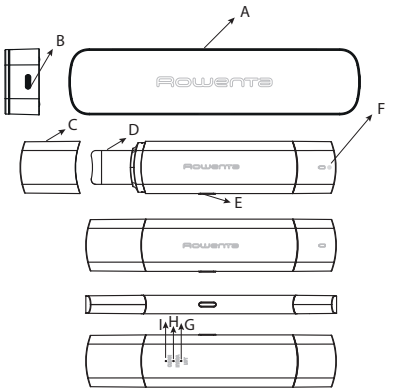

A - КОРОБКА ДЛЯ ЗАРЯДЖАННЯ ТА ЗБЕРІГАННЯ
B - ЗАРЯДНИЙ ПОРТ
C - ЗАХИСНА КРИШКА
D - ХВИЛЬОВА ГОЛОВКА
E - КНОПКА ВВІМКНЕННЯ/ ВИМКНЕННЯ
F - ІНДИКАТОР ЗАРЯДЖАННЯ
G - РЕЖИМ 1 «ОЧИЩЕННЯ»: ДО 1 РАЗУ НА ТИЖДЕНЬ
H - РЕЖИМ 2 «ЗВОЛОЖЕННЯ»: ДО 1 РАЗУ НА ДЕНЬ
I - РЕЖИМ 3 «ЛІФТИНГ»: ДО 1 РАЗУ НА ДЕНЬ

ПРАВИЛА БЕЗПЕКИ

- Для вашої безпеки цей прилад відповідає затвердженим стандартам і правилам (Директива про низьковольтне обладнання, електромагнітну сумісність, захист довкілля тощо).

- Як додатковий захід безпеки ми рекомендуємо встановити пристрій захисного відключення (ПЗВ) у електричній мережі ванної кімнати на випадок, якщо струм витоку перевищить 30 мА. Якщо вам потрібна консультація, зверніться до спеціаліста з установки.

- Інформація для країн, у яких діють стандарти ЄС (маркування CE). Заборонено використання пристрою дітьми. Особи (включно з дітьми) з обмеженими фізичними, сенсорними чи розумовими можливостями або особи без відповідного досвіду чи знань можуть використовувати цей прилад тільки під наглядом або після того, як вони були проінструктовані стосовно його використання та зрозуміли пов'язані із цим ризики. Не дозволяйте дітям гратися з приладом. Не дозволяйте дітям чистити прилад або виконувати інші процедури з його обслуговування. У комплекті із цим приладом постачаються акумулятори, заміною яких можуть займатися лише кваліфіковані спеціалісти. Перед утилізацією приладу вийміть із нього акумулятор. Перш ніж виймати акумулятор, від'єднайте прилад від джерела живлення.

Утилізація акумулятора має відбуватися з дотриманням заходів безпеки.

- Інформація для інших країн, у яких не діють стандарти ЄС. Цей прилад не призначений для використання особами (зокрема, дітьми) з обмеженими фізичними, сенсорними чи розумовими здібностями або особами, які не мають достатньо досвіду й знань, необхідних для використання приладу, окрім випадків, коли вони використовують прилад під наглядом або були проінструктовані стосовно його використання особою, відповідальною за їхню безпеку. Не дозволяйте дітям гратися з приладом.
- Ваш прилад призначений лише для домашнього використання. Його не можна використовувати в комерційних цілях. У разі неправильного використання приладу гарантія стає недійсною.

- Перед початком використання переконайтеся, що на виробі та аксесуарах немає дефектів. Якщо пристрій пошкоджений або на ньому є дефекти, припиніть ним користуватися. Якщо після падіння прилад став працювати неправильно, припиніть його використання та зверніться до служби післяпродажного обслуговування. З метою уникнення небезпеки заміну пошкодженого шнура живлення має здійснювати виробник, його служба післяпродажного обслуговування або особи з аналогічним рівнем кваліфікації.

ПОПЕРЕДЖЕННЯ! Зберігайте прилад у сухому місці. Заборонено торкатися приладу вологими руками, а також тримати його поряд із наповненою ванною, душем, раковинами або іншими резервуарами з водою. Не занурюйте прилад у воду та не кладіть його під проточну воду – цього не можна робити навіть із метою очищення.

- Не мочіть корпус приладу та зарядний пристрій — очищуйте їх за допомогою сухої ганчірки.
- Не можна мити прилад у посудомийній машині. Для чищення приладу заборонено застосовувати абразивні речовини або засоби, які можуть спричинити появу корозії.
- Не використовуйте цей прилад за температури навколишнього середовища нижче 15 °C або вище 35 °C. Прилад має бути розташований на рівній термостійкий поверхні. Не допускайте контакту приладу з іншими легкозаймистими матеріалами. Якщо під час використання прилад перегрівся, уникайте його контакту зі шкірою.
- Щоб уникнути нагрівання, користуйтеся приладом повільно, не докладаючи зайвих зусиль.
- Знімний блок живлення

  ПОПЕРЕДЖЕННЯ! Для заряджання акумулятора використовуйте лише блок живлення і основну частину 0952, що постачається разом із цим приладом. Для оптимального заряджання пристрою його слід правильно під'єднати до основної частини. Переконайтеся, що ваш прилад відповідає стандартам мережі живлення у вашій країни. Від'єднуючи шнур від мережі живлення, тягніть за вилку, а не за шнур. Не використовуйте електричний подовжувач.

- Після завершення заряджання акумулятора, перед чищенням або в разі порушення роботи приладу обов'язково витягніть вилку з розетки. У комплекті із цим приладом постачаються акумулятори, заміною яких можуть займатися лише кваліфіковані спеціалісти.

ЗАБОРОНЕНІ ВАРІАНТИ ВИКОРИСТАННЯ

- Щоб уникнути подразнення, не використовуйте будь-які інші косметичні засоби для злущування шкіри або агресивні речовини, наприклад скраби, спиртові засоби, глину тощо. Цей прилад призначений лише для догляду за шкірою. Він не підходить для використання в медичних цілях. Якщо ви приймаєте ліки або маєте проблеми зі здоров'ям, проконсультуйтеся з лікарем, перш ніж користуватися нашим приладом. Використовуйте прилад лише на обличчі та уникайте ділянок біля очей і на тілі. Під час контакту зі шкірою пристрій має постійно рухатися.
- Не використовуйте прилад:
  - Якщо у вас є зубний імплант.
  - Якщо вам імлантовано медичний пристрій (кардіостимулятор, слуховий апарат тощо).
  - З медичними кремами або кремом, що містить світлочутливі речовини.
  - З ефірними маслами, домашньою косметикою* та корозійними засобами.
  - На пошкодженій або обпаленій сонцем шкірі.
  - Не використовуйте в разі: варикозного розширення вен, наявності родимок, родимих плям, якщо ви страждаєте від екземи, запалення тощо.
  - Якщо у вас алергія на деякі метали (нікель).
  - У разі вагітності.*
- У разі виникнення алергії, подразнення, почервоніння, болю або дискомфорту припиніть користуватися приладом. Якщо у вас є пірсинг чи ви носите ювелірні прикраси на відповідних ділянках тіла, зніміть їх перед використанням приладу. Не надто наближайте прилад до місць проколів.

* *Наш виріб не тестувався за зазначених умов, зверніться за консультацією до медичної установи.*

ЧИЩЕННЯ, ТЕХНІЧНЕ ОБСЛУГОВУВАННЯ, ЗБЕРІГАННЯ, ТРАНСПОРТУВАННЯ

- Перед чищенням приладу переконайтеся, що він вимкнений. Очищайте прилад після кожного використання сухою ганчіркою, замініть захисний ковпачок і зберігайте апарат для ультразвукового очищення обличчя Skin-Sonic Purifier у футлярі для зберігання.
- Щоб зарядити апарат для ультразвукового очищення обличчя Skin-Sonic Purifier, правильно розмістіть його у футлярі для зберігання, переконайтеся, що видно символ «Акумулятор» на пристрої, а світлодіод світиться під час заряджання. Коли заряджання приладу буде завершено, обов'язково відключіть адаптер від електромережі. Не заряджайте та не зберігайте прилад у місцях із високою температурою.

ПЕРЕД ПЕРШИМ ВИКОРИСТАННЯМ

- Ви придбали апарат для ультразвукового очищення обличчя Skin-Sonic Purifier від Rowenta, призначений для вдосконалення вашого щоденного догляду за шкірою. Завдяки хвильовій головці та ультразвуковим коливанням Skin-Sonic Purifier очищає шкіру від забруднень (чорних цяток, бруду, надлишкового жиру, мертвих клітин шкіри, комедонів, шкірних плям тощо).
- Завдяки ультразвуковій технології прилад глибоко очищає шкіру, відлущує та покращує її текстуру. Його система регульованої температури, пов'язана з ультразвуковою технологією (режим 2), допомагає живити та розгладжувати шкіру для досягнення рівного й сяючого кольору обличчя.
- Вигнута форма скрабера забезпечує дбайливе та ідеальне адаптування до контурів обличчя.
- Ультразвукові коливання перетворюють воду на водяний пил і змушують крапельки вібрувати, щоб витягнути забруднення зі шкіри та очистити пори.
- Хвильова головка характеризується чудовими гігієнічними властивостями та рухається хвилеподібно на вашому обличчі. Отже, ви зможете використовувати обидві її сторони (хвилеподібну чи пласку сторону) відповідно до обраної функції.
- Перед першим використанням повністю зарядіть акумулятор.
- Для початку уважно прочитайте наведені інструкції та зберігайте брошуру в надійному місці.

ВИКОРИСТАННЯ ПРИЛАДУ

- **Очистить шкіру:**
  Вмийте обличчя водою. Увімкніть прилад, виберіть режим 1 «Очищення» (1-е натискання). Хвилеподібною стороною хвильової головки очищуйте та відлущуйте шкіру максимум протягом 3-х хвилин. Не натискайте занадто сильно, ультразвук здатний безболісно позбавити шкіру від недоліків. Уникайте області навколо очей.

- **Зволожуйте шкіру:**
  Нанесіть щоденний крем або сироватку. Виберіть режим 2 «Зволоження» (2-е натискання). Зволожуйте шкіру за допомогою пласкої сторони хвильової головки: технологія контрольованого нагрівання, пов'язана з ультразвуковими вібраціями, сприяє кращому вбиранню косметичного засобу. Цей етап триває максимум 2 хвилини. Уникайте області навколо очей.

- **Підтягніть шкіру:**
  Виберіть режим 3 «Ліфтинг» (3-е натискання).
  Повільно рухайте прилад і пласку сторону хвильової головки від підборіддя до вух, повторюючи контур обличчя. І на підборідді — від центру назовні. Протягом максимум 2 хвилин.
  Уникайте області навколо очей.

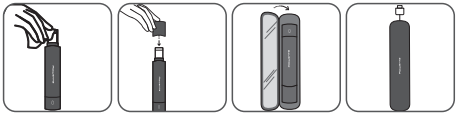

У РАЗІ ВИНИКНЕННЯ ПРОБЛЕМ

- Якщо пристрій вимикається під час використання:
  - переконайтеся, що рівень заряду достатній;
  - не притискайте прилад до шкіри надто сильно;
  - якщо прилад вимикається з інших причин, віднесіть його до сервісного центра.

ПОДБАЙТЕ ПРО НАВКОЛИШНЄ СЕРЕДОВИЩЕ:

Ваш прилад містить багато матеріалів, які можуть бути перероблені або повторно використані. Здайте його в місцевий пункт збирання побутових відходів.

Утилізація акумуляторів:
Перед вийманням літій-іонних акумуляторів переконайтеся, що вони повністю розряджені. Відкрийте відділення для акумулятора за допомогою відповідного інструмента, переріжте всі з'єднання та утилізуйте акумулятори в безпечний спосіб.

Ця інструкція також доступна на нашому веб-сайті www.rowenta.com

Інформація про прилад. 0952
Groupe SEB — Rue du Champ de courses
38780 Pt Evêque — France (Франція)
421 266 271 R.C.S. Lyon (Ліон)

ВХІДНА НАПРУГА: 100–240 В, 50/60 Гц
ВИХІДНА НАПРУГА: 5,0 В, 0,5 А, 2,5 Вт
A.A.E. : 73,9 %
Потужність холостого ходу: 0,06 Вт

SK

OPIS

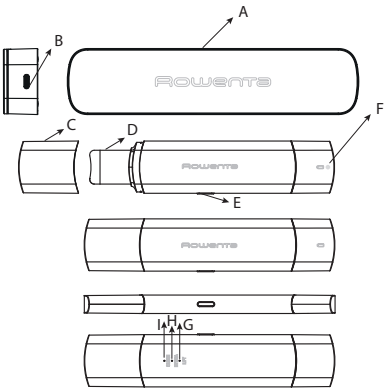

A - NABÍJACÍ A SKLADOVACÍ BOX
B - NABÍJACÍ KOLÍK
C - OCHRANNÝ KRYT
D - VLNOVÁ HLAVA
E - TLAČIDLO ON/OFF
F - INDIKÁTOR NABÍJANIA
G - REŽIM 1 – ČISTENIE: NAJVIAC 1-KRÁT TÝŽDENNE
H - REŽIM 2 – HYDRATÁCIA: NAJVIAC-1 KRÁT DENNE
I - REŽIM 3: LIFTING – NAJVIAC 1-KRÁT DENNE

BEZPEČNOSTNÉ POKYNY

- Na zaistenie vašej bezpečnosti toto zariadenie spĺňa všetky súvisiace normy a predpisy (smernicu o nízkom napätí, predpisy o elektromagnetickej kompatibilite, predpisy týkajúce sa životného prostredia atď.).
- Ako dodatočné bezpečnostné opatrenie odporúčame do elektrického obvodu kúpeľne namontovať aj prúdový chránič s citlivosťou najviac 30 mA. Požiadajte o pomoc vášho inštalatéra.
- Pre krajiny, na ktoré sa vzťahujú nariadenia EÚ (označenie CE): Toto zariadenie nesmú používať deti. Toto zariadenie môžu používať osoby (vrátane detí) s obmedzenými fyzickými, zmyslovými alebo duševnými schopnosťami alebo s nedostatkom skúseností a znalostí len za predpokladu, že sú pod dozorom alebo ak boli dostatočne poučené z hľadiska bezpečného používania prístroja a ak rozumejú príslušným rizikám spojeným s jeho používaním. Deti sa nesmú so zariadením hrať. Deti nesmú čistiť alebo robiť údržbu zariadenia. Toto zariadenie obsahuje batérie, ktoré môžu vymieňať len kvalifikované osoby. Pred likvidáciou vyberte zo zariadenia batérie. Pri odstraňovaní batérie treba zariadenie odpojiť od sieťového napájania. Batéria sa musí likvidovať bezpečným spôsobom.
- Pre krajiny, na ktoré sa nevzťahujú nariadenia EÚ: Toto zariadenie nesmú používať osoby (vrátane detí) so zníženými fyzickými, zmyslovými alebo rozumovými schopnosťami, nedostatkom skúseností a znalostí, ak neboli oboznámené s používaním zariadenia alebo nepracujú pod dohľadom osoby zodpovednej za ich bezpečnosť. Dozrite na to, aby sa deti so zariadením nehrali.

- Vaše zariadenie je určené iba na domáce použitie. Nesmie sa využívať na profesionálne účely. Ak sa zariadenie používa nesprávne, záruka sa stáva neplatnou.

- Pred akýmkoľvek použitím sa uistite, či produkt a príslušenstvo nie sú poškodené. Ak je vaše zariadenie poškodené alebo vykazuje akúkoľvek poruchu, už ho viac nepoužívajte. Ak vaše zariadenie spadne a potom pracuje neobvykle, nepoužívajte ho a kontaktujte popredajný servis. Ak je prívodný kábel poškodený, musí ho nahradiť výrobca, jeho servisný zástupca alebo podobne kvalifikované osoby, aby sa predišlo ohrozeniu.

UPOZORNENIE : Zariadenie uchovávajte na suchom mieste. Zariadenie nikdy nepoužívajte s mokrými rukami alebo v blízkosti vody vo vani, sprchách, umývadlách alebo iných nádobách… Zariadenie neponárajte ani neumiestňujte pod tečúcu vodu ani na účely čistenia.

- Telo zariadenia by sa malo čistiť iba suchou handričkou a nemalo by byť mokré, rovnako ako nabíjacia základňa.
- Na čistenie zariadenia nikdy nepoužívajte umývačku. Zariadenie nečistite abrazívnymi alebo korozívnymi prostriedkami.
- Zariadenie nepoužívajte, ak je teplota nižšia ako 15 °C a vyššia ako 35 °C. Vždy ho uchovávajte na rovnom povrchu odolnom voči teplu. Nikdy ho nedávajte do kontaktu s inými horľavými materiálmi. Ak sa zariadenie počas používania veľmi zahreje, zabráňte jeho kontaktu s pokožkou.
- Aby ste zabránili zahrievaniu, mali by ste zariadenie používať pomaly a bez zaťažovania.
- Odnímateľná napájacia jednotka

  VAROVANIE: Na dobitie batérie používajte len napájaciu jednotku a základňu 0952 dodané s týmto prístrojom. Pre optimálne nabíjanie musí byť zariadenie správne vložené do základne. Uistite sa, že je vaše zariadenie v súlade s napájacou sieťou vašej krajiny. Kábel neodpájajte ťahaním za kábel, ale ťahaním za zástrčku. Nepoužívajte elektrický predlžovací kábel.
- Po úplnom nabití batérie, pred čistením alebo v prípade nesprávneho fungovania je nutné zariadenie odpojiť. Toto zariadenie obsahuje batérie, ktoré môže vymieňať len kvalifikovaná osoba.

ZAKÁZANÉ POUŽITIE

- Aby sa zabránilo podráždeniu, nepoužívajte žiadne iné exfoliačné či agresívne prípravky, ako sú pílingy, alkohol, íl… Toto zariadenie je určené na starostlivosť o pokožku, nejde o zdravotnícky prístroj. Ak užívate nejaké lieky alebo trpíte zdravotnými problémami, pred použitím tohto zariadenia kontaktujte svojho lekára. Zariadenie sa má používať len na tvári, nie v oblasti očí či tela. Pri používaní zariadenia ním vždy po pokožke pohybujte.
- Zariadenie nepoužívajte:
  - Ak máte zubný implantát
  - Ak nosíte zdravotnícku pomôcku (kardiostimulátor, načúvací prístroj...)
  - S lekárskymi krémami alebo krémami obsahujúcimi látky citlivé na svetlo
  - S éterickými olejmi, domácou kozmetikou* a žieravinami
  - Na poškodenú alebo slnkom spálenú pokožku

- Nepoužívajte na: kŕčové žily, materské znamienka, ak trpíte ekzémom, zápalom...
- ak ste alergický/-á na niektoré kovy (nikel)
- Ak ste tehotná*

- Zariadenie prestaňte používať v prípade prejavov alergie, podráždenia, začervenania alebo bolesti či akýchkoľvek známok diskomfortu. Ak v ošetrovaných oblastiach nosíte náušnice/piercingy alebo šperky, pred použitím zariadenia ich treba zložiť. Dávajte pozor, aby ste zariadenie nepoužívali v blízkosti týchto oblastí.

* *Náš produkt nebol za týchto podmienok testovaný. Požiadajte o radu lekára.*

ČISTENIE – ÚDRŽBA – SKLADOVANIE – PREPRAVA

- Pred čistením zariadenia sa uistite, že je vypnuté. Po každom použití zariadenie vyčistite suchou handričkou, nasaďte späť ochranný kryt a čistiace zariadenie Skin-Sonic uložte do puzdra.
- Ak chcete čistiace zariadenie Skin-Sonic nabiť, umiestnite ho správne do úložného puzdra, uistite sa, že je na zariadení viditeľný symbol „batérie“ a že počas nabíjania svieti LED kontrolka. Keď sa dokončí nabíjanie zariadenia, odpojte adaptér od napájania. Zariadenie nenabíjajte ani neskladujte v oblasti s vysokou teplotou.

PRED PRVÝM POUŽITÍM

- Zakúpili ste čistiace zariadenie Rowenta Skin-Sonic Purifier, ktoré je navrhnuté tak, aby vylepšilo vašu každodennú starostlivosť o pleť. Zariadenie Skin-Sonic Purifier vďaka vlnovej hlave a ultrazvukovým vibráciám zbaví vašu pokožku nečistôt (čierne bodky, špina, prebytočný maz, odumreté bunky pokožky, komedóny, škvrny na koži...).
- Vďaka ultrazvukovej technológii hĺbkovo čistí vašu pokožku, exfoliuje a zjemňuje textúru pokožky. Systém regulovanej teploty spojený s ultrazvukom (režim 2) pomáha vyživovať a vyhladzovať vašu pokožku pre rovnomernú a žiarivú pleť.
- Jemné zakrivenie čepele je navrhnuté v tvare vlny, aby sa dokonale prispôsobilo kontúre vašej tváre.
- Jeho ultrazvukové vibrácie premieňajú vodu na hmlu a spôsobujú vibrovanie kvapôčiek, aby uvoľnili nečistoty z pokožky a odblokovali póry.

- Veľmi hygienické, vlnová hlava sa vlní na vašej tvári a dá sa použiť na oboch stranách (zvlnenou stranou dole alebo plochou stranou) podľa očakávanej funkcie.
- Pred prvým použitím treba batériu úplne nabiť.
- Pred použitím si pozorne prečítajte nasledujúce pokyny a návod si uschovajte na bezpečnom mieste.

POUŽÍVANIE ZARIADENIA

- **Čistenie pleti:**
  Na tvár naneste vodu. Zapnite zariadenie, zvoľte režim 1 „čistenie“ (1 stlačenie). S vlnovou hlavou dole čistite a exfoliujte pokožku maximálne 3 minúty. Netlačte príliš silno, ultrazvuk je dostatočne výkonný na to, aby uvoľnil nečistoty z vašej pokožky. Vyhnite sa oblasti očí.

- **Hydratácia pleti:**
  Na tvár naneste svoj denný krém alebo sérum. Vyberte režim 2 „zvlhčovanie“ (druhé stlačenie). Hydratujte svoju pokožku pomocou plochej časti vlnovej hlavy: technológia kontrolovaného zahrievania spojená s ultrazvukovými vibráciami napomáha lepšej absorpcii vašej kozmetiky. Tento krok potrvá maximálne 2 minúty. Vyhnite sa oblasti očí.

- **Lifting pleti :**
  Vyberte režim 3 „lifting“ (3. stlačenie). Pomaly presúvajte zariadenie

a vlnovú hlavu plochou stranou od brady po uši sledovaním obrysov tváre. Na brade od stredu smerom von. Maximálne 2 minúty. Vyhnite sa oblasti očí.

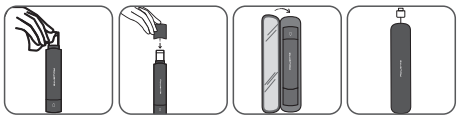

V PRÍPADE AKÉHOKOĽVEK PROBLÉMU

- Zariadenie sa počas používania vypne:
  - Skontrolujte, či je dostatočne nabitá batéria.
  - Skontrolujte, či počas použitia nevyvíjate na pokožku príliš veľký tlak.
  - Z akéhokoľvek iného dôvodu treba zariadenie vrátiť do servisného centra.

OCHRANA PROSTREDIA NA PRVOM MIESTE

Toto zariadenie obsahuje hodnotné materiály, ktoré sa môžu znova použiť alebo recyklovať. Zaneste ho do zberného miesta, ktoré zabezpečí jeho správnu likvidáciu.

Recyklácia batérií:
Lítium-iónové batérie treba pred vybratím úplne vybiť. Pomocou nástroja otvorte priehradku na batérie, odrežte všetky spojenia a potom batérie bezpečným spôsobom recyklujte.

Tieto pokyny môžete tiež nájsť na našej internetovej stránke www.rowenta.com

Ref. : 0952

Groupe SEB – Rue du Champ de courses
38780 Pt Evêque – Francúzsko
421 266 271 R.C.S. Lyon

VSTUP: 100 – 240 V, 50/60 Hz
VÝSTUP: 5,0 V 0,5 A 2,5 W
A.A.E. : 73,9 %
Bez zaťaženia: 0,06 W

RO

DESCRIERE

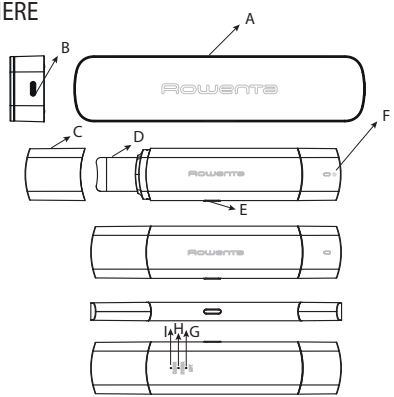

- A - CUTIE DE ÎNCĂRCARE ȘI DEPOZITARE
- B - PORT DE ÎNCĂRCARE
- C - CAPAC DE PROTECȚIE
- D - CAP CURBAT
- E - BUTON DE PORNIRE/OPRIRE
- F - INDICATOR DE ÎNCĂRCARE
- G - MOD 1 - CURĂȚARE: PÂNĂ LA 1 DATĂ PE SĂPTĂMÂNĂ
- H - MOD 2 - HIDRATARE: PÂNĂ LA 1 DATĂ PE ZI
- I - MOD 3: NETEZIRE: PÂNĂ LA 1 DATĂ PE ZI

INSTRUCȚIUNI DE SIGURANȚĂ

- Pentru siguranța dvs., acest aparat respectă standardele și reglementările aplicabile (directiva privind tensiunea joasă, compatibilitate electromagnetică, directive de mediu...).
- Ca măsură suplimentară de siguranță, recomandăm instalarea unui dispozitiv de protecție la curent rezidual în circuitul electric ce alimentează baia, care să nu aibă mai mult de 30 mA. Cereți sfatul electricianului.

- Pentru țări supuse reglementărilor UE (marcaj CE): Acest aparat nu poate fi utilizat de copii. Acest aparat poate fi utilizat de către persoane (inclusiv copii) cu capacități fizice, senzoriale sau mintale limitate ori lipsite de experiență și cunoștințe, cu condiția să fie supravegheate sau instruite în mod corespunzător cu privire la utilizarea în siguranță a aparatului și să înțeleagă riscurile implicate. Copiii nu trebuie să se joace cu aparatul. Copiii nu trebuie să curețe sau să desfășoare proceduri de întreținere asupra aparatului. Acest aparat conține baterii care pot fi înlocuite numai de persoane calificate. Bateria trebuie scoasă din aparat înainte de a fi casat. Aparatul trebuie deconectat de la rețeaua principală când scoateți bateria. Bateria trebuie eliminată în siguranță.

- Pentru alte țări nesupuse reglementărilor UE: Acest aparat nu este destinat utilizării de către persoane (inclusiv copii) cu capacități fizice, senzoriale sau mintale reduse, sau lipsite de experiență și cunoștințe, cu excepția cazului în care acestea sunt supravegheate sau instruite în prealabil cu privire la utilizarea aparatului de către o persoană responsabilă de securitatea lor. Copiii trebuie supravegheați pentru a vă asigura că nu se joacă cu aparatul.

- Dispozitivul dvs. trebuie utilizat numai în scop casnic. Nu poate fi utilizat în scop profesional. Garanția este nulă și neavenită în cazul utilizării necorespunzătoare.

- Înainte de orice utilizare, asigurați-vă că produsul și accesoriile nu au niciun defect. Dacă dispozitivul dvs. este deteriorat sau prezintă orice defect, nu îl mai utilizați. Dacă aparatul dvs. cade și funcționează anormal după aceea, nu îl utilizați și contactați serviciul post-vânzări. Dacă este deteriorat cablul de alimentare, acesta trebuie înlocuit de către producător, agentul său de service sau persoane cu calificare similară, pentru evitarea pericolelor.

ATENȚIE! Păstrați aparatul într-un loc uscat. Nu utilizați niciodată aparatul cu mâinile ude sau în apropierea apei din cadă, duș, chiuvetă sau alte recipiente... Nu scufundați aparatul și nu îl puneți sub jet de apă nici măcar atunci când îl curățați.

- Corpul dispozitivului trebuie curățat numai cu o lavetă uscată și nu trebuie să fie ud, la fel ca baza de încărcare.

- Nu curățați niciodată aparatul în mașina de spălat vase. Nu curățați aparatul cu produse abrazive sau corozive.
- Nu utilizați aparatul când temperatura este sub 15°C și peste 35°C. Țineți-l întotdeauna pe o suprafață plată, rezistentă la căldură. Nu-l puneți niciodată în contact cu alte materiale inflamabile. Dacă aparatul se încinge foarte tare în timpul utilizării, evitați contactul cu pielea.
- Pentru a evita încălzirea, trebuie să utilizați aparatul încet și fără efort.
- 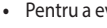 Unitate de alimentare detașabilă

  AVERTISMENT! În scopul încărcării bateriei, utilizați numai unitatea de alimentare și baza 0952 furnizate împreună cu acest aparat. Pentru încărcare optimă, dispozitivul trebuie introdus corect în bază. Asigurați-vă că aparatul dvs. corespunde cu rețeaua de alimentare din țara dvs. Nu deconectați aparatul din priză trăgând de cablu, ci de ștecăr. Nu utilizați un cablu prelungitor.
- *Aparatul trebuie scos din priză după încărcarea completă a bateriei, înainte de curățare sau în cazul funcționării anormale. Acest aparat conține baterii care pot fi înlocuite numai de către o persoană calificată

UTILIZARE INTERZISĂ

- Pentru a evita iritațiile, aveți grijă să nu utilizați niciun alt produs exfoliant și agresiv, cum ar fi exfolianți, alcool, argilă... Acest aparat este destinat îngrijirii pielii, nu este un dispozitiv medical. Dacă urmați tratament medicamentos sau dacă suferiți de probleme medicale, contactați medicul înainte de a utiliza aparatul. Asigurați-vă că utilizați dispozitivul numai pe față, nu și pe ochi sau pe corp. Utilizați întotdeauna dispozitivul mișcându-l pe piele.
- Nu utilizați aparatul:
  -- Dacă aveți implant dentar
  - Dacă aveți/purtați un dispozitiv medical (pacemaker, aparat auditiv...)
  - Cu creme medicinale sau care conțin substanțe fotosensibile .
  - Cu uleiuri esențiale, produse cosmetice făcute în casă* și produse corozive
  - Pe pielea deteriorată sau arsă de soare
  - Nu utilizați pe zonele cu: varice, alunițe, semne din naștere, dacă aveți eczemă, inflamații...
  - Dacă sunteți alergic la anumite metale (nichel)
  - Dacă sunteți însărcinată*
- Opriți utilizarea aparatului în caz de alergie, iritație, roșeață sau dacă simțiți durere sau orice semne de disconfort. Dacă purtați piercinguri sau bijuterii pe zonele ce urmează a fi tratate, scoateți-le înainte de a utiliza dispozitivul. Aveți grijă să nu utilizați dispozitivul lângă acele zone.

* *Produsul nostru nu a fost testat în aceste condiții; consultați medicul.*

CURĂȚARE - ÎNTREȚINERE - DEPOZITARE - TRANSPORT

- Înainte de a curăța dispozitivul, asigurați-vă că este oprit. Curățați dispozitivul cu o lavetă uscată după fiecare utilizare; puneți la loc capacul de protecție și depozitați purificatorul Skin-Sonic în cutia de depozitare.
- Pentru a încărca purificatorul Skin-Sonic, poziționați corect dispozitivul în cutia de depozitare și asigurați-vă că simbolul „bateriei" de pe dispozitiv este vizibil, iar LED-ul este aprins în timpul încărcării. Odată ce dispozitivul s-a încărcat, asigurați-vă că ați oprit alimentarea cu electricitate a adaptorului. Nu încărcați sau depozitați într-un mediu cu temperaturi ridicate.

ÎNAINTE DE PRIMA UTILIZARE

- Ați achiziționat purificatorul Rowenta Skin-Sonic, conceput pentru a vă îmbunătăți rutina zilnică de îngrijire a pielii. Mulțumită capului curbat și vibrațiilor ultrasonice, purificatorul Skin-Sonic elimină impuritățile din piele (puncte negre, murdărie, exces de ulei, celule moarte, comedoane, pete închise la culoare...).
- Mulțumită tehnologiei untrasonice, acesta curăță pielea în profunzime, exfoliază și rafinează textura pielii. Sistemul de control al temperaturii asociat cu ultrasunetele (modul 2) ajută la hrănirea și la netezirea pielii, pentru a avea un ten radios și neted.
- Lama ușor curbată este concepută astfel pentru a se adapta perfect la conturul feței.
- Vibrațiile ultrasonice transformă apa în stropi, iar stropii vibrează pentru a elimina impuritățile din piele și a destupa porii.
- Este foarte igienic, iar capul curbat se adaptează feței și poate fi folosit pe ambele părți (cu partea curbată sau cu partea plată în jos) în funcție de utilizarea dorită.
- Înainte de prima utilizare, încărcați complet bateria.
- Pentru început, vă rugăm să citiți cu atenție instrucțiunile de utilizare și să păstrați manualul într-un loc sigur.

FOLOSIREA APARATULUI

- **Curățați pielea:**

  Aplicați apă pe față. Porniți dispozitivul, selectați modul 1 „curățare" (1 apăsare). Ținând aparatul cu capul curbat în jos, curățați și exfoliați pielea timp de maximum 3 minute. Nu apăsați prea tare, ultrasunetele au puterea de a elimina impuritățile din piele fără durere. Evitați zona ochilor.

- **Hidratați pielea:**
  Aplicați crema sau serul utilizat zilnic. Selectați modul 2 „hidratare" (2 apăsări). Hidratați pielea folosind partea plată a capului curbat: tehnologia de control a căldurii asociată cu vibrațiile ultrasonice ajută la absorbția mai bună a produselor cosmetice. Acest pas durează maximum 2 minute. Evitați zona ochilor.

- **Neteziți pielea:**
  Selectați modul 3 „netezire" (3 apăsări). Mișcați ușor dispozitivul cu partea plată a capului curbat pornind de la bărbie spre urechi, urmărind conturul feței. Iar pe bărbie, dinspre centru spre exterior. Pentru maximum 2 minute. Evitați zona ochilor.

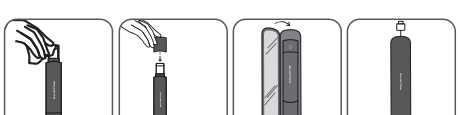

ÎN CAZUL ORICĂREI PROBLEME

- Dispozitivul dvs. se oprește în timpul utilizării:
  - Verificați dacă nivelul de încărcare al bateriei este suficient.
  - Verificați dacă nu aplicați prea multă presiune pe pielea masată.
  - Pentru orice alt motiv, mergeți cu dispozitivul la un centru service autorizat.

PROTECȚIA MEDIULUI PE PRIMUL PLAN

Aparatul dvs. conține materiale valoroase care pot fi recuperate sau reciclate. Predați-l la un centru local de colectare a deșeurilor.

Reciclarea bateriilor:
Înainte de a scoate bateriile LI-ION, descărcați-le complet. Deschideți compartimentul pentru baterii utilizând un instrument, tăiați toate conexiunile și apoi reciclați bateriile într-un mod sigur.

Aceste instrucțiuni sunt disponibile și pe site-ul nostru www.rowenta.com

Ref.: 0952
Groupe SEB – Rue du Champ de courses
38780 Pt Evêque – Franța
421 266 271 R.C.S. Lyon

INTRARE: 100-240 V 50/60 Hz
IEȘIRE: 5,0 V 0,5 A 2,5 W
A.A.E. : 73,9%
Fără sarcină: 0,06 W

HU

LEÍRÁS

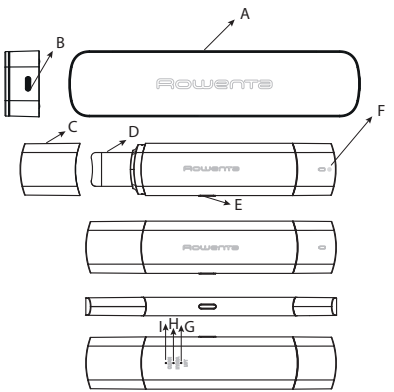

A - TÖLTŐ- ÉS TÁROLÓDOBOZ
B - TÖLTŐCSATLAKOZÓ
C - VÉDŐSAPKA
D - HULLÁMOS FEJ
E - BE/KI GOMB
F - TÖLTÉSJELZŐ
G - 1. MÓD – TISZTÍTÁS: LEGFELJEBB HETI 1 ALKALOMMAL
H - 2. MÓD – HIDRATÁLÁS: LEGFELJEBB NAPI 1 ALKALOMMAL
I - 3. MÓD: FESZESÍTÉS – LEGFELJEBB NAPI 1 ALKALOMMAL

BIZTONSÁGI UTASÍTÁSOK

- Az Ön biztonsága érdekében a készülék megfelel az alkalmazandó szabályoknak és szabályozásoknak (alacsony feszültségre, elektromágneses összeférhetőségre vonatkozó irányelvek, környezetvédelmi irányelvek stb.).

- További biztonsági intézkedésként javasolt a fürdőszobát ellátó áramkörbe beszerelni egy 30 mA-t nem meghaladó hibaáram-védőkapcsolót. Tanácsért forduljon a beszerelést végző szakemberhez.

- Az EU-szabályozás (CE-jelölés) hatálya alá tartozó országok esetében: A készüléket gyermekek nem használhatják. A készüléket olyan személyek (többek között gyerekek), akik csökkent fizikai, érzékszervi vagy szellemi képességekkel rendelkeznek, illetve nem rendelkeznek kellő tapasztalattal és tudással, csak abban az esetben használhatják, ha felügyelet alatt állnak, illetve megkapták a szükséges utasításokat a készülék biztonságos használatára vonatkozóan, és tisztában vannak a használattal járó veszélyekkel. Gyermekek nem játszhatnak a készülékkel. Gyermekek nem tisztíthatják, és nem végezhetnek karbantartási eljárásokat a készüléken. A készülék csak szakképzett személyek által cserélhető akkumulátorokat tartalmaz. A készülék leselejtezése előtt az akkumulátort el kell távolítani a készülékből. Az akkumulátor eltávolítása előtt a készüléket le kell csatlakoztatni az elektromos hálózatról. Az akkumulátort biztonságos módon kell leselejtezni.

- A nem az EU-szabályozás hatálya alá tartozó egyéb országok esetében: Ezt a készüléket nem használhatják olyan személyek (gyermekeket is beleértve), akik csökkent fizikai, érzékszervi vagy szellemi képességekkel rendelkeznek, vagy nem rendelkeznek kellő belátással és tudással, kivéve azt az esetet, ha az említett személyek a biztonságukért felelős személy felügyelete alatt állnak, vagy ilyen személytől kaptak utasítást a berendezés használatára vonatkozóan. A gyermekeket szemmel kell tartani, hogy ne játsszanak a készülékkel.

- A készülék kizárólag háztartási használatra készült. Üzleti célokra nem használható. Helytelen használat esetén a garancia érvénytelenné válik.

- Minden használat előtt ellenőrizze, hogy a termék és annak tartozékai hibamentesek-e. Ha a készüléken sérülést vagy bármilyen hibát észlel, ne használja tovább. Ha a készülék leesik, majd ezt követően rendellenesen működik, ne használja azt, és lépjen kapcsolatba az ügyfélszolgálati szervizzel. Ha a hálózati kábel sérült, a veszély elkerülése érdekében cseréltesse ki a gyártóval, a szervizzel vagy más, hasonlóan képzett szakemberrel.

VIGYÁZAT: A készüléket száraz helyen tárolja. Soha ne használja a készüléket nedves kézzel, illetve vizet tartalmazó fürdőkádak, zuhanyzók, mosdókagylók és egyéb tárolóedények közelében... Tisztítási célból se merítse vízbe és ne helyezze folyó víz alá a készüléket.

- A készülékházat a töltőalapzathoz hasonlóan csak száraz törlőruhával szabad tisztítani, és nem érheti nedvesség.

- A készüléket soha ne tisztítsa mosogatógépben. A készülék tisztításához ne használjon dörzsölő vagy maró hatású termékeket.
- Ne használja a készüléket, ha a hőmérséklet 15 °C alatt vagy 35 °C fölött van. Mindig sík, hőálló felületen tárolja. Ügyeljen rá, hogy ne érintkezzen gyúlékony anyagokkal. Ha a készülék használat közben nagyon felforrósodik, kerülje a bőrrel való érintkezést.

- A felforrósodás elkerülése érdekében lassan, erőltetés nélkül használja a készüléket.

- Leválasztható tápegység

  FIGYELMEZTETÉS: Az akkumulátor feltöltéséhez csak a készülékhez mellékelt 0952-es számú tápegységet és alapzatot használja. Az optimális töltés érdekében a készüléket megfelelően helyezze az alapzatra. Ügyeljen rá, hogy a készülék megfeleljen az Ön országában rendelkezésre álló elektromos hálózattal való használatra. A tápkábelt ne a kábelnél, hanem a dugónál fogva húzza ki a csatlakozóból. Ne használjon elektromos hosszabbítót.
- A készüléket az akkumulátor teljes feltöltődése után, tisztítás előtt vagy rendellenes működés esetén le kell csatlakoztatni az elektromos hálózatról. A készülékben található akkumulátorok csak szakképzett személy által cserélhetők.

TILTOTT HASZNÁLAT

- A bőrirritáció elkerülése érdekében ügyeljen arra, hogy ne használjon másik hámlasztó és erős hatású terméket, mint például bőrradír, alkohol, agyag stb. A termék bőrápoló készülék, és nem orvostechnikai eszköz. Ha gyógyszert szed vagy egészségügyi problémáktól szenved, kérjük, forduljon kezelőorvosához a készülék

használata előtt. A készüléket csak az arcán használja, a szemén és a testén ne. A készüléket mindig mozgatva használja a bőrén.

- Ne használja a készüléket:
  -Ha fogászati implantátuma van
  - Ha saját orvosi készülékkel rendelkezik (szívritmus-szabályozó, hallókészülék...)
  - Fényérzékeny anyagokat tartalmazó orvosi krémekkel
  - Illóolajokkal, házi készítésű kozmetikumokkal* és korrozív termékekkel
  - Sérült vagy napégette bőrön
  - Ne használja a következő területeken: visszerek, anyajegyek, ekcéma, gyulladás...
  - Ha allergiás bizonyos fémekre (nikkel)
  - Ha Ön terhes*
- Kérjük, ne használja tovább a készüléket, ha allergiát, irritációt, bőrpírt, fájdalmat vagy bármilyen kellemetlen érzést tapasztal. Ha a kezelendő területen piercinget vagy ékszert visel, a készülék használata előtt távolítsa el azt. Ne használja a készüléket az érintett területek közelében.

* *Termékünket nem teszteltük ilyen körülmények között, kérjük, tudnivalókért forduljon kezelőorvosához.*

TISZTÍTÁS – KARBANTARTÁS – TÁROLÁS – SZÁLLÍTÁS

- A készülék tisztítása előtt győződjön meg róla, hogy a készülék ki van kapcsolva. Minden használat után tisztítsa meg a készüléket száraz ruhával, helyezze vissza a védősapkát, és tárolja a Skin-Sonic bőrtisztító készüléket a tárolótokban.
- A Skin-Sonic bőrtisztító feltöltéséhez helyezze a készüléket megfelelően a tárolótokba, győződjön meg arról, hogy az „akkumulátor" szimbólum látható a készüléken, és a LED világít töltés közben. Ha a készülék töltése befejeződött, húzza ki az adaptert a fali aljzatból. Ne töltse és ne tárolja a készüléket magas hőmérsékletű helyen.

TEENDŐK AZ ELSŐ HASZNÁLAT ELŐTT

- Megvásárolta a Rowenta Skin-Sonic bőrtisztító készüléket napi bőrápolási rutinjának továbbfejlesztéseként. A hullámos fejnek és az ultrahangos rezgéseknek köszönhetően a Skin-Sonic bőrtisztító eltávolítja a bőr szennyeződéseit (mitesszer, por, felesleges olaj, elhalt hámsejtek, comedók, bőrfoltok...).

- Az ultrahangos technológiának köszönhetően mélyen tisztítja bőrét, hámlasztja és finomítja a bőr textúráját. Az ultrahanghoz társított szabályozott hőmérsékletű rendszer (2-es mód) elősegíti a sima és táplált bőrt, egyenletes és ragyogó arcszínt eredményez.
- A penge finom görbülete hullám formájú, hogy tökéletesen illeszkedjen arc vonalaihoz.
- Az ultrahangos rezgések párává alakítják a vizet, és a cseppek vibrálásával fellazítják a szennyeződéseket a bőrről, valamint megtisztítsák a pórusokat.
- A rendkívül higiénikus hullámos fej hullámzó mozdulatokkal tisztítja az arcot, és a várt funkciónak megfelelően mindkét (lefelé hullámzó vagy lapos) oldalával használható.
- Az első használat előtt teljesen töltse fel az akkumulátort.
- A használat elkezdésekor figyelmesen olvassa el az alábbi utasításokat, és tartsa a kézikönyvet biztonságos helyen.

A KÉSZÜLÉK HASZNÁLATA

- **Tisztítsa meg bőrét:**

  Vizezze be az arcát. Kapcsolja be a készüléket, és válassza ki az 1-es „Tisztítás" módot (egy gombnyomás). A hullámos fejjel lefelé tisztítsa meg és hámlassza bőrét legfeljebb 3 percig. Ne nyomja rá túl erősen, az ultrahang képes fájdalommentesen eltüntetni a bőr szennyeződéseit. Kerülje a szem körüli területet.

- **Hidratálja a bőrét:**
  Vigye fel a napi krémet vagy szérumot. Válassza ki a 2-es „Hidratálás" módot (két gombnyomás). Hidratálja bőrét a hullámos fej lapos részével: az ultrahangos rezgések és a szabályozott melegítési technológia segíti a kozmetikumok hatékonyabb beszívódását. Ez a lépés legfeljebb 2 percig tart. Kerülje a szem körüli területet.

- **Feszesítse bőrét:**
  Válassza ki a 3-as « Feszesítés » módot (három gombnyomás). Lassan mozgassa a készüléket és a hullámos fej lapos oldalát az állától a füléig, az arc vonalát követve. Az állon a közepétől a szélek felé haladjon. Legfeljebb 2 percig használja így. Kerülje a szem körüli területet.

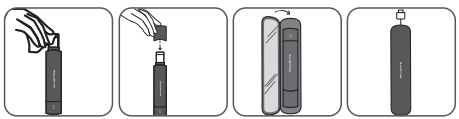

PROBLÉMA ESETÉN

- Ha a készülék használat közben leáll:
  - Ellenőrizze, hogy az akkumulátor töltöttsége megfelelő.
  - Ellenőrizze, hogy nem túl erősen szorítja-e a készüléket a bőréhez.
  - Minden más ok esetén juttassa el a készüléket egy szervizközpontba.

A KÖRNYEZETVÉDELEM AZ ELSŐ

A készülék értékes nyersanyagokat tartalmaz, amelyek visszanyerhetők vagy újrahasznosíthatók. A készüléket egy helyi lakossági hulladékgyűjtő telepen adja le.

Az akkumulátorok újrahasznosítása:
A LÍTIUM-IONOS akkumulátorok eltávolítása előtt teljesen merítse le azokat. Egy megfelelő szerszám segítségével nyissa ki az akkumulátorrekeszt, vágjon el minden csatlakozást, majd gondoskodjon az akkumulátorok biztonságos újrahasznosításáról.

Ezek az utasítások weboldalunkon is megtalálhatók: www.rowenta.com.

Hivatkozás: 0952
Groupe SEB – Rue du Champ de courses
38780 Pt Evêque – Franciaország
421 266 271 R.C.S. Lyon

BEMENET: 100-240 V 50/60 Hz
KIMENET: 5,0 V 0,5 A 5,0 W
A.A.E. : 73,9%
Terhelés nélkül: 0,06 W

TR

AÇIKLAMA

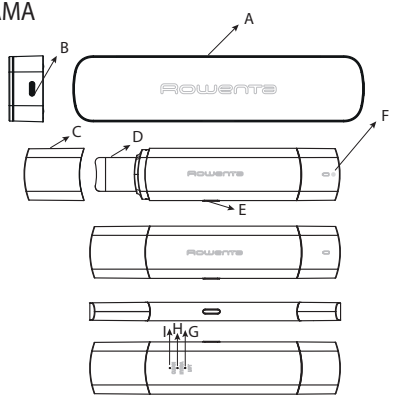

A - ŞARJ VE SAKLAMA KUTUSU
B - ŞARJ PIMI
C - KORUYUCU KAPAK
D - DALGALI BAŞLIK
E - AÇMA/KAPATMA DÜĞMESI
F - ŞARJ GÖSTERGESI
G - MOD 1 - TEMIZLEME: HAFTADA 1 DEFAYA KADAR
H - MOD 2 - NEMLENDIRME: GÜNDE 1 DEFAYA KADAR
I - MOD 3 - KALDIRMA: GÜNDE 1 DEFAYA KADAR

GÜVENLİK TALİMATLARI

- Güvenliğiniz için bu cihaz, geçerli tüm standartlara ve düzenlemelere (Düşük Gerilim Direktifi, Elektromanyetik Uyumluluk , Çevresel...) uygundur.

- Ek güvenlik önlemi olarak, banyoya güç sağlayan elektrik devresine, 30 mA'dan fazla olmayan değerde çalışan bir artık akım farkı cihazının takılmasını tavsiye ederiz. Montajcınızdan tavsiye alın.

- Avrupa Birliği yönetmeliklerine tabi olan ülkeler için (CE işareti): Bu cihaz çocuklar tarafından kullanılamaz. Bu cihaz, düzgün şekilde gözetim altında tutuldukları veya cihazın güvenli kullanımına dair gerekli talimatları aldıkları ve teşkil ettiği riskleri anladıkları sürece fiziksel, duyusal veya zihinsel becerisi zayıf ya da tecrübe ve bilgi yetersizliği olan kişiler (çocuklar dahil) tarafından kullanılabilir. Çocukların cihazla oynamasına izin verilmemelidir. Çocuklar cihazda bakım veya temizlik prosedürlerini uygulamamalıdır. Bu cihaz sadece uzman kişiler tarafından değiştirilebilecek piller içerir. Cihaz hurdaya çıkarılmadan önce pili çıkartılmalıdır. Pili çıkartırken cihazın elektrikle bağlantısı kesilmelidir. Pil güvenli bir şekilde atılmalıdır.

- AB yönetmeliklerine tabi olmayan diğer ülkeler için: Bu cihaz, gözetim altında olmadıkları veya güvenliklerinden sorumlu bir kişi tarafından cihazın kullanımı ile ilgili talimat almadıkları sürece fiziksel, duyusal veya zihinsel becerisi zayıf ya da tecrübe ve bilgi yetersizliği olan kişiler tarafından (çocuklar dahil) kullanılmak üzere tasarlanmamıştır. Çocukların cihazla oynamamalarını sağlamak için gözetim altında tutulmaları gerekir.

- Cihazınız sadece evde kullanım için tasarlanmıştır. Profesyonel amaçlar için kullanılamaz. Cihaz yanlış kullanılırsa garanti geçersiz olur.

- Herhangi bir kullanımdan önce lütfen ürün ve aksesuarlarda herhangi bir arıza bulunmadığından emin olun. Cihazınız hasarlıysa veya görünen herhangi bir arızası varsa cihazı artık kullanmayın. Cihazınız düşerse ve ardından normal şekilde çalışmazsa cihazı kullanmayın ve satış sonrası servisle iletişime geçin. Güç kablosu hasar görmüşse tehlikeyi önlemek amacıyla üretici firma, satış sonrası servis veya yetkili herhangi bir şahıs tarafından değiştirilmelidir.

DİKKAT : Cihazınızı kuru bir yerde saklayın. Cihazınızı asla ıslak ellerle veya küvet, duş, lavabo veya diğer haznelerin içinde bulunan suyun yakınında kullanmayın. Cihazı temizlik için bile olsa suya sokmayın veya akan suyun altına tutmayın.

- Cihazın gövdesi ve şarj tabanı yalnızca kuru bir bezle temizlenmeli ve ıslanmamalıdır.
- Cihazı hiçbir zaman bulaşık makinesinde yıkamayın. Cihazınızı aşındırıcı veya korozif ürünlerle temizlemeyin.

- Sıcaklık 15°C'nin altında ve 35°C'nin üzerindeyken bu cihazı kullanmayın. Cihazı her zaman ısıya dayanıklı, düz bir yüzeyde tutun. Cihazı hiçbir zaman diğer yanıcı malzemelerle temas ettirmeyin. Cihaz kullanım sırasında çok ısınırsa cihazı ciltle temas ettirmeyin.
- Isınmayı önlemek için cihazı yavaşça ve bastırmadan kullanmalısınız.
- Çıkarılabilir güç ünitesi

  UYARI: Pili yeniden şarj etmek için sadece bu cihazla birlikte verilen çıkarılabilir şarj ünitesini ve 0952 şarj istasyonunu kullanın. Optimum şarj için cihaz, tabana doğru şekilde yerleştirilmelidir. Cihazınızın, ülkenizdeki tedarik ağına uygun olduğundan emin olun. Kabloyu prizden kabloyu çekerek değil fişi çekerek çıkarın. Elektrik uzatma kablosu kullanmayın.

- Pili tam şarj olduktan sonra, temizlemeden önce veya anormal bir şekilde çalışıyorsa cihazınızın fişini çekmelisiniz. Bu cihaz sadece uzman bir kişi tarafından değiştirilebilecek piller içerir

AŞAĞIDAKİ DURUMLARDA ASLA KULLANMAYIN:

- Tahrişi önlemek için fırçayla birlikte peeling ürünleri, alkol, kil gibi peeling etkisi olan ve sert yapıdaki ürünleri kullanmamaya dikkat edin. Bu cihaz, tıbbi bir cihaz değildir; bir cilt bakım cihazıdır. İlaç kullanıyorsanız veya herhangi bir tıbbi rahatsızlığınız varsa lütfen cihazı kullanmadan önce doktorunuzla iletişime geçin. Cihazı sadece yüzünüzdeki cilt bölgesinde kullandığınızdan emin olun, göz veya vücut bölgelerinde kullanmayın. Cihazı cildiniz üzerinde sabit tutmayın; her zaman hareket ettirerek kullanın.
- Aşağıdaki durumlarda cihazı kullanmayın:
  - Diş implantınız varsa
  - Yerleşik tıbbi cihaz (kalp pili, işitme cihazı...) kullanıyorsanız
  - Tıbbi kremler ya da ve ışığa duyarlı bileşenler içeren kremlerle birlikte
  - Uçucu yağlar, ev yapımı kozmetik ürünler* ve aşındırıcı ürünlerle birlikte
  - Zarar görmüş ya da güneşte yanmış cilt üzerinde
  - Şu bölgelerde kullanmayın: varisli damarlar, benler, doğum lekeleri, varsa egzamalı ve iltihaplı bölgeler...
  - Bazı metallere (nikel) alerjiniz varsa
  - Hamileyseniz*
- Alerji, kaşınma, kızarıklık durumunda veya acı ya da herhangi bir rahatsızlık hissediyorsanız lütfen cihazı kullanmayı bırakın.

Uygulama yapılacak bölgelerde piercing veya takı varsa lütfen cihazı kullanmadan önce çıkarın. Cihazı bu tür bölgelerin yakınında kullanmamaya özen gösterin.

* *Ürünümüz bu koşullar altında test edilmemiştir, lütfen doktorunuza danışın.*

TEMİZLEME - BAKIM - SAKLAMA - TAŞIMA

- Cihazı temizlemeden önce kapalı olduğundan emin olun. Her kullanımdan sonra cihazı kuru bir bezle temizleyin. Koruyucu başlığı değiştirin ve Skin-Sonic Temizleyicinizi saklama kılıfında saklayın.
- Skin-Sonic Temizleyicinizi şarj etmek için cihazı saklama kılıfına doğru şekilde yerleştirin. Şarj sırasında cihazın üstündeki "pil" sembolünün görünür, LED'in ise yandığından emin olun. Cihazın şarj işlemi tamamlandığında adaptörü prizden çıkardığınızdan emin olun. Yüksek sıcaklıktaki bir alanda şarj etmeyin veya saklamayın.

İLK KULLANIMDAN ÖNCE

- Günlük cilt bakımı rutininizi üst düzeye taşıması için tasarlanan Rowenta Skin-Sonic Temizleyicisini satın aldınız. Dalgalı başlığı ve ultrasonik titreşimleri sayesinde Skin-Sonic Temizleyici cildinizi kirlerden (siyah nokta, kir, fazla yağ, ölü deri, komedonlar, cilt kurulukları...) arındırır.
- Ultrasonik teknolojisi sayesinde cildinizi derinlemesine temizler, peeling işlemi yapar ve cilt dokusunu yeniler. Ultrasonla ilişkili (mod 2) kontrollü sıcaklık sistemi, cildinizin beslenmesine ve pürüzsüz hale gelmesine yardımcı olarak eşit ve aydınlık bir cilt tonu elde etmenizi sağlar.
- Bıçaktaki hafif kavis, yüzünüzün hatlarına mükemmel şekilde uyum sağlamak için dalga biçiminde tasarlanmıştır.
- Ultrasonik titreşimler suyu buğu haline getirir ve damlacıkları titreştirerek cildinizdeki kirlerin çözülmesini ve tıkanık gözeneklerin açılmasını sağlar.
- Oldukça hijyenik olan dalgalı başlık, yüzünüzde dalgalanır ve beklenen işleve göre iki tarafıyla da (dalgalı kısmı altta veya düz kısımla) kullanılabilir.
- İlk kullanımdan önce pili tamamen şarj edin.
- Başlamak için lütfen aşağıdaki talimatları dikkatlice okuyun ve bu broşürü güvenli bir yerde saklayın.

CİHAZIN KULLANIMI

- **Cildinizi temizleyin:**
  Yüzünüzü suyla ıslatın. Cihazınızı açın ve mod 1 « temizleme » öğesini seçin (ilk düğme). Dalgalı başlık aşağıya bakacak şekilde maksimum 3 dakika boyunca cildinizi temizleyin ve peeling işlemi yapın. Çok sert bastırmayın; ultrason acısız şekilde kirleri cildinizden temizleme gücüne sahiptir. Göz çevresinden kaçının.

- **Cildinizi nemlendirin:**
  Günlük kreminizi veya serumunuzu uygulayın. Mod 2'yi « nemlendirme » (ikinci düğme) seçin. Dalgalı başlığınızın düz kısmını kullanarak cildinizi nemlendirin. Ultrasonla ilişkili (mod 2) kontrollü sıcaklık sistemi, kullandığınız ürünün daha iyi emilmesine yardımcı olur. Bu adım, maksimum 2 dakika sürer. Göz çevresinden kaçının.

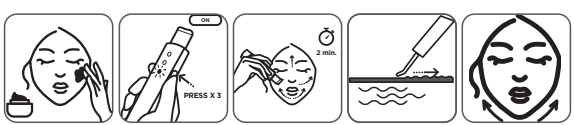

- **Cildinizi kaldırın:**
  Mod 3'ü « kaldırma » (üçüncü düğme) seçin. Yüzünüzün hattını takip ederek cihazı ve dalgalı başlığın düz tarafını yavaşça çenenizden kulaklarınıza doğru hareket ettirin. Çenenin ortasından dış kısımlara doğru ilerletin. Maksimum 2 dakika boyunca uygulayın. Göz çevresinden kaçının.

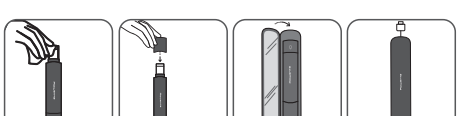

HERHANGİ BİR SORUN OLURSA

- Cihazınız kullanım esnasında kapanıyorsa:
  - Pil şarj seviyesinin yeterli olduğundan emin olun.
  - Kullanım esnasında cildinize çok fazla baskı uygulamadığınızdan emin olun.
  - Başka sorunlarla karşılaşırsanız cihazınızı bir servis merkezine götürün.

ÖNCE ÇEVREYİ KORUYUN

Cihazınız geri kazanılabilir veya geri dönüştürülebilir değerli malzemeler içerir. Cihazı yerel kamusal atık toplama noktasına götürün.

Pilleri geri dönüştürme:
Lİ-İYON pilleri çıkarmadan önce onları tamamen boşaltın. Bir alet yardımıyla pil bölmesini açın, tüm bağlantıları kesin ve ardından pilleri güvenli bir şekilde geri dönüşüme gönderin.

Bu talimatlara web sitemizden de ulaşabilirsiniz: www.rowenta.com

Referans: 0952
Groupe SEB – Rue du Champ de courses
38780 Pt Evêque – Fransa
421 266 271 R.C.S. Lyon

GİRİŞ: 100-240 V 50/60 Hz
ÇIKIŞ: 5,0 V 0,5 A 2,5 W
A.A.E. : %73,9
Yüksüz: 0,06 W

EL

ΠΕΡΙΓΡΑΦΗ

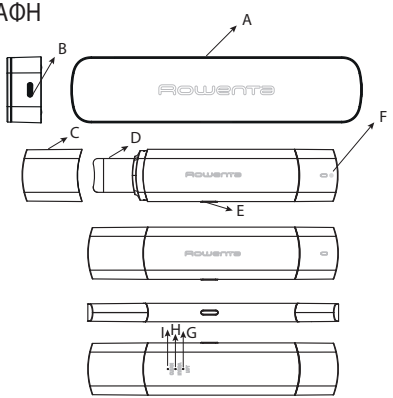

A - ΚΟΥΤΙ ΦΟΡΤΙΣΗΣ ΚΑΙ ΑΠΟΘΗΚΕΥΣΗΣ
B - ΑΚΙΔΑ ΦΟΡΤΙΣΗΣ
C - ΠΡΟΣΤΑΤΕΥΤΙΚΟ ΚΑΛΥΜΜΑ
D - ΚΥΜΑΤΙΣΤΗ ΚΕΦΑΛΗ
E - ΔΙΑΚΟΠΤΗΣ ON/OFF
F - ΕΝΔΕΙΞΗ ΦΟΡΤΙΣΗΣ
G - ΛΕΙΤΟΥΡΓΙΑ 1 - ΚΑΘΑΡΙΣΜΟΣ: ΕΩΣ ΚΑΙ 1 ΦΟΡΑ ΤΗΝ ΕΒΔΟΜΑΔΑ
H - ΛΕΙΤΟΥΡΓΙΑ 2 - ΕΝΥΔΑΤΩΣΗ: ΕΩΣ ΚΑΙ 1 ΦΟΡΑ ΗΜΕΡΗΣΙΩΣ
I - ΛΕΙΤΟΥΡΓΙΑ 3: LIFTING - ΕΩΣ ΚΑΙ 1 ΦΟΡΑ ΗΜΕΡΗΣΙΩΣ

ΟΔΗΓΙΕΣ ΑΣΦΑΛΕΙΑΣ

- Για την ασφάλειά σας, αυτή η συσκευή συμμορφώνεται με τα ισχύοντα πρότυπα και τους ισχύοντες κανονισμούς (Οδηγία για τη χαμηλή τάση, Ηλεκτρομαγνητική συμβατότητα, Περιβάλλον κ.λπ.).
- Ως συμπληρωματική προστασία, συνιστούμε να εγκατασταθεί διάταξη προστασίας διαφορικού ρεύματος στο ηλεκτρικό κύκλωμα του μπάνιου, η οποία ενεργοποιείται με ρεύμα έως 30 mA. Συμβουλευτείτε ηλεκτρολόγο.

- Για χώρες που υπόκεινται στους κανονισμούς της ΕΕ (σήμανση CE): Αυτή η συσκευή δεν μπορεί να χρησιμοποιηθεί από παιδιά. Αυτή η συσκευή μπορεί να χρησιμοποιηθεί από άτομα (και παιδιά) με περιορισμένες σωματικές, αισθητηριακές ή διανοητικές ικανότητες ή από άτομα που δεν έχουν την αναγκαία εμπειρία ή τις απαραίτητες γνώσεις, εφόσον επιτηρούνται ή τους έχουν δοθεί οδηγίες σχετικά με την ασφαλή χρήση της συσκευής και κατανοούν τους κινδύνους που ενέχει αυτή η χρήση. Τα παιδιά δεν επιτρέπεται να παίζουν με τη συσκευή. Τα παιδιά δεν θα πρέπει να καθαρίζουν ή να εκτελούν εργασίες συντήρησης στη συσκευή. Αυτή η συσκευή περιέχει μπαταρίες που μπορούν να αντικατασταθούν μόνο από εξειδικευμένα άτομα. Πριν απορρίψετε τη συσκευή, θα πρέπει να αφαιρέσετε την μπαταρία. Η συσκευή πρέπει να είναι αποσυνδεδεμένη από την παροχή ρεύματος κατά την αφαίρεση της μπαταρίας. Η μπαταρία πρέπει να απορρίπτεται με ασφαλή τρόπο.

- Για τις υπόλοιπες χώρες που δεν υπόκεινται στους κανονισμούς της ΕΕ: Αυτή η συσκευή δεν προορίζεται για χρήση από άτομα (συμπεριλαμβανομένων των παιδιών) με περιορισμένες σωματικές, αισθητηριακές ή διανοητικές ικανότητες, ούτε από άτομα που δεν έχουν την αναγκαία εμπειρία ή τις απαραίτητες γνώσεις, εκτός εάν επιβλέπονται ή έχουν λάβει οδηγίες για τη χρήση της συσκευής από άτομο υπεύθυνο για την ασφάλειά τους. Τα παιδιά θα πρέπει να βρίσκονται υπό επίβλεψη, ώστε να διασφαλίζεται ότι δεν χρησιμοποιούν τη συσκευή ως παιχνίδι.
- Η συσκευή πρέπει να χρησιμοποιείται μόνο για οικιακή χρήση. Δεν επιτρέπεται να χρησιμοποιηθεί για επαγγελματικούς σκοπούς. Η εγγύηση ακυρώνεται, εάν η συσκευή χρησιμοποιηθεί εσφαλμένα.

- Πριν από οποιαδήποτε χρήση, βεβαιωθείτε ότι το προϊόν και τα αξεσουάρ δεν έχουν κάποιο ελάττωμα. Εάν η συσκευή σας είναι κατεστραμμένη ή εμφανίζει κάποιο ελάττωμα, μην τη χρησιμοποιείτε πλέον. Εάν η συσκευή πέσει και κατόπιν δεν λειτουργεί κανονικά, μην τη χρησιμοποιήσετε και επικοινωνήστε με την εξυπηρέτηση μετά την πώληση. Αν υποστεί ζημιά το ηλεκτρικό καλώδιο, θα πρέπει να αντικατασταθεί από τον κατασκευαστή, τον αντιπρόσωπο σέρβις του κατασκευαστή ή από άτομο με παρόμοια εξουσιοδότηση, για να αποφευχθεί τυχόν κίνδυνος.

ΠΡΟΣΟΧΗ: Φυλάσσετε τη συσκευή σε στεγνό μέρος. Μην χρησιμοποιείτε ποτέ τη συσκευή με βρεγμένα χέρια ή κοντά σε μπανιέρες, ντουζιέρες, νιπτήρες ή άλλους περιέκτες νερού... Μην βυθίζετε τη συσκευή σε νερό και μην την τοποθετείτε κάτω από τρεχούμενο νερό, ακόμη και για λόγους καθαρισμού.

- Το σώμα της συσκευής θα πρέπει να καθαρίζεται μόνο με στεγνό πανί και τόσο το σώμα όσο και η βάση φόρτισης δεν θα πρέπει να είναι βρεγμένα.
- Μην πλένετε ποτέ τη συσκευή στο πλυντήριο πιάτων. Μην καθαρίζετε τη συσκευή με λειαντικά ή διαβρωτικά προϊόντα.
- Μην χρησιμοποιείτε αυτήν τη συσκευή όταν η θερμοκρασία είναι κάτω από 15°C και πάνω από 35°C. Να την αφήνετε πάντα σε επίπεδη επιφάνεια ανθεκτική στη θερμότητα. Μην τη φέρνετε ποτέ σε επαφή με άλλα εύφλεκτα υλικά. Εάν η συσκευή ζεσταθεί πολύ κατά τη χρήση, αποφύγετε την επαφή με το δέρμα.
- Για να αποφύγετε τη θέρμανση της συσκευής, χρησιμοποιείτε την πάντα αργά και χωρίς μεγάλη πίεση.
- Αποσπώμενο τροφοδοτικό

  ΠΡΟΕΙΔΟΠΟΙΗΣΗ: Για να επαναφορτίσετε την μπαταρία, χρησιμοποιείτε μόνο το τροφοδοτικό και τη βάση 0952 που παρέχονται με αυτήν τη συσκευή. Για βέλτιστη φόρτιση, η συσκευή θα πρέπει να τοποθετείται σωστά στη βάση. Βεβαιωθείτε ότι η συσκευή συμμορφώνεται με το δίκτυο τροφοδοσίας της χώρας σας. Μην αποσυνδέετε το καλώδιο τραβώντας το ίδιο το καλώδιο, αλλά τραβώντας το φις. Μην χρησιμοποιείτε προέκταση ηλεκτρικού καλωδίου.

- Να αποσυνδέετε πάντα τη συσκευή από την πρίζα αφού φορτιστεί πλήρως, πριν από τον καθαρισμό ή σε περίπτωση μη φυσιολογικής λειτουργίας. Αυτή η συσκευή περιέχει μπαταρίες που μπορούν να αντικατασταθούν μόνο από εξειδικευμένα άτομα.

ΑΠΑΓΟΡΕΥΜΕΝΗ ΧΡΗΣΗ:

- Προκειμένου να αποφύγετε τυχόν ερεθισμούς, συνιστούμε να μην χρησιμοποιήσετε άλλα προϊόντα απολέπισης και προϊόντα με επιθετική δράση, όπως scrub, οινόπνευμα, πηλό κ.λπ. Αυτή η συσκευή είναι μια συσκευή περιποίησης του δέρματος και όχι ιατροτεχνολογικό προϊόν. Εάν λαμβάνετε φαρμακευτική αγωγή ή εάν αντιμετωπίζετε οποιοδήποτε ιατρικό πρόβλημα, επικοινωνήστε με τον γιατρό σας πριν χρησιμοποιήσετε τη συσκευή. Βεβαιωθείτε ότι χρησιμοποιείτε τη συσκευή μόνο στο πρόσωπό σας, και όχι στα μάτια ή στο σώμα σας. Χρησιμοποιείτε πάντα τη συσκευή σε κίνηση στο δέρμα σας.
- Μην χρησιμοποιείτε τη συσκευή με τα εξής:
  - Εάν έχετε οδοντικό εμφύτευμα
  - Εάν φοράτε ιατροτεχνολογικό προϊόν (βηματοδότη, ακουστικό βοήθημα, κ.λπ.)
  - Με ιατρικές κρέμες ή κρέμες που περιέχουν φωτοευαίσθητες ουσίες
  - Με αιθέρια έλαια, σπιτικά καλλυντικά* και διαβρωτικά προϊόντα
  - Σε κατεστραμμένο ή καμένο από τον ήλιο δέρμα
  - Μην τη χρησιμοποιείτε σε: κιρσούς, ελιές, σημάδια εκ γενετής, εάν υποφέρετε από έκζεμα, φλεγμονή, κ.λπ.
  - Εάν είστε αλλεργικοί σε ορισμένα μέταλλα (νικέλιο)
  - Εάν είστε έγκυος*
- Διακόψτε τη χρήση της συσκευής σε περίπτωση αλλεργίας, ερεθισμού, ερυθρότητας ή εάν αισθάνεστε πόνο ή οποιαδήποτε σημάδια δυσφορίας. Εάν έχετε piercing ή φοράτε κοσμήματα στις περιοχές που θέλετε να εφαρμόσετε τη συσκευή, αφαιρέστε τα πριν χρησιμοποιήσετε τη συσκευή. Προσέξτε να μην χρησιμοποιήσετε τη συσκευή δίπλα σε αυτές τις περιοχές.

* *Το προϊόν μας δεν έχει ελεγχθεί σε αυτές τις συνθήκες. Ζητήστε ιατρική συμβουλή.*

ΚΑΘΑΡΙΣΜΟΣ - ΣΥΝΤΗΡΗΣΗ - ΑΠΟΘΗΚΕΥΣΗ - ΜΕΤΑΦΟΡΑ

- Πριν καθαρίσετε τη συσκευή, βεβαιωθείτε ότι είναι απενεργοποιημένη. Καθαρίζετε τη συσκευή μετά από κάθε χρήση με ένα στεγνό πανί, επανατοποθετείτε το προστατευτικό καπάκι και τοποθετείτε το Skin-Sonic Purifier στη θήκη αποθήκευσης.
- Για να φορτίσετε το Skin-Sonic Purifier, τοποθετήστε τη συσκευή σωστά στη θήκη αποθήκευσης, βεβαιωθείτε ότι το σύμβολο "μπαταρίας" στη συσκευή είναι ορατό και ότι η λυχνία LED ανάβει

κατά τη φόρτιση. Όταν ολοκληρωθεί η φόρτιση της συσκευής, βεβαιωθείτε ότι αποσυνδέσατε το τροφοδοτικό από το ρεύμα. Μην φορτίζετε ή αποθηκεύετε σε περιβάλλον με υψηλή θερμοκρασία.

ΠΡΙΝ ΑΠΟ ΤΗΝ ΠΡΩΤΗ ΧΡΗΣΗ

- Έχετε αγοράσει το Skin-Sonic Purifier της Rowenta, που έχει σχεδιαστεί για να αναβαθμίσει την καθημερινή ρουτίνα περιποίησης της επιδερμίδας σας. Χάρη στην κυματιστή κεφαλή και τις δονήσεις υπερήχων, το Skin-Sonic Purifier απαλλάσσει το δέρμα σας από μαύρα στίγματα, βρωμιά, περίσσεια λιπαρότητα, νεκρά κύτταρα του δέρματος, φαγέσωρα, κηλίδες...
- Χάρη στην τεχνολογία υπερήχων, καθαρίζει σε βάθος το δέρμα σας, απολεπίζει και βελτιώνει την υφή της επιδερμίδας. Το σύστημα ελεγχόμενης θερμοκρασίας που σχετίζεται με τον υπέρηχο (λειτουργία 2) βοηθά στη θρέψη και λειαίνει το δέρμα σας, για ομοιόμορφη και λαμπερή επιδερμίδα.
- Η απαλή καμπύλη της λεπίδας έχει σχεδιαστεί σαν κύμα, για να προσαρμόζεται τέλεια στο περίγραμμα του προσώπου σας.
- Οι δονήσεις υπερήχων μετατρέπουν το νερό σε νέφος και τα σταγονίδια δονούνται για να απομακρύνουν τυχόν ρυπογόνες ουσίες από το δέρμα και να αποφράξουν τους πόρους.
- Η εξαιρετικά υγιεινή κυματιστή κεφαλή κινείται με κυματοειδή τρόπο στο πρόσωπό σας και μπορεί να χρησιμοποιηθεί και στις δύο πλευρές (κύμα προς τα κάτω ή επίπεδη πλευρά) σύμφωνα με την αναμενόμενη λειτουργία.
- Πριν από την πρώτη χρήση, φορτίστε πλήρως την μπαταρία.
- Για να ξεκινήσετε, διαβάστε προσεκτικά τις ακόλουθες οδηγίες και φυλάξτε το φυλλάδιο σε ασφαλές μέρος.

ΧΡΗΣΗ ΤΗΣ ΣΥΣΚΕΥΗΣ

- **Καθαρίστε την επιδερμίδα σας:**
  Ρίξτε νερό στο πρόσωπό σας. Ενεργοποιήστε τη συσκευή σας, επιλέξτε τη λειτουργία 1 «καθαρισμός» (1 πάτημα).

Με την κυματιστή κεφαλή προς τα κάτω, καθαρίστε και απολεπίστε το δέρμα σας για έως 3 λεπτά. Μην πιέζετε υπερβολικά, ο υπέρηχος έχει τη δύναμη να απομακρύνει τις ρυπογόνες ουσίες από το δέρμα σας ανώδυνα. Αποφύγετε την περιοχή των ματιών.

- **Ενυδατώστε την επιδερμίδα σας:**
  Απλώστε την καθημερινή κρέμα ή τον ορό σας. Επιλέξτε τη λειτουργία 2 «ενυδάτωση» (2ο πάτημα). Ενυδατώστε το δέρμα σας χρησιμοποιώντας το επίπεδο μέρος της κυματιστής κεφαλής: η ελεγχόμενη τεχνολογία θέρμανσης που σχετίζεται με τις δονήσεις υπερήχων βοηθά να απορροφηθούν καλύτερα τα προϊόντα περιποίησης. Αυτό το βήμα διαρκεί έως 2 λεπτά. Αποφύγετε την περιοχή των ματιών.

- **Κάντε lifting στην επιδερμίδα σας:**
  Επιλέξτε τη λειτουργία 3 «lifting» (3ο πάτημα). Μετακινήστε αργά τη συσκευή και την επίπεδη πλευρά της κυματιστής κεφαλής, από το πηγούνι μέχρι τα αυτιά, ακολουθώντας το περίγραμμα του προσώπου σας. Και στο πηγούνι, από το κέντρο προς τα έξω. Για έως 2 λεπτά.
  Αποφύγετε την περιοχή των ματιών.

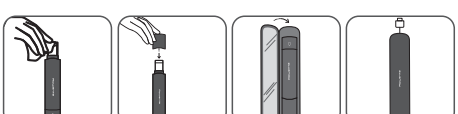

ΑΝ ΠΡΟΚΥΨΕΙ ΚΑΠΟΙΟ ΠΡΟΒΛΗΜΑ:

- Η συσκευή σας απενεργοποιείται ενώ λειτουργεί:
  - Ελέγξτε το επίπεδο φόρτισης της μπαταρίας.
  - Βεβαιωθείτε ότι δεν ασκείτε υπερβολική πίεση στο σημείο του δέρματος που τη χρησιμοποιείτε.

- Για οποιοδήποτε άλλο πρόβλημα, επιστρέψτε τη συσκευή σε ένα κέντρο σέρβις.

ΠΡΟΕΧΕΙ Η ΠΡΟΣΤΑΣΙΑ ΤΟΥ ΠΕΡΙΒΑΛΛΟΝΤΟΣ

Η συσκευή σας περιέχει πολύτιμα υλικά, τα οποία μπορούν να ανακτηθούν ή να ανακυκλωθούν. Μεταφέρετέ τη σε ένα τοπικό σημείο συλλογής αστικών απορριμμάτων.

Ανακύκλωση μπαταριών:
Πριν αφαιρέσετε τις μπαταρίες ιόντων λιθίου, θα πρέπει να έχουν εκφορτιστεί πλήρως. Ανοίξτε τη θήκη μπαταριών με κάποιο εργαλείο, κόψτε όλες τις συνδέσεις και ανακυκλώστε τις μπαταρίες με ασφαλή τρόπο. .

Αυτές οι οδηγίες είναι επίσης διαθέσιμες στον ιστότοπό μας www.rowenta.com

Αναφ.: 0952
Groupe SEB – Rue du Champ de courses
38780 Pt Evêque – France
421 266 271 R.C.S. Lyon

ΙΣΧΥΣ ΕΙΣΟΔΟΥ: 100-240 V 50/60 Hz
ΙΣΧΥΣ ΕΞΟΔΟΥ: 5 V 0,5 A 2,5 W
A.A.E. : 73,9%
Χωρίς φορτίο: 0,06 W

BG

ОПИСАНИЕ

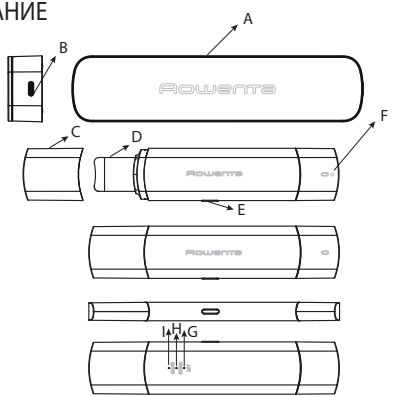

A - КУТИЯ ЗА ЗАРЕЖДАНЕ И СЪХРАНЕНИЕ
B - КЛЕМА ЗА ЗАРЕЖДАНЕ
C - ПРЕДПАЗЕН КАПАК
D - ВЪЛНООБРАЗНА ГЛАВА
E - БУТОН ЗА ВКЛ./ИЗКЛ.
F - ИНДИКАТОР ЗА ЗАРЕЖДАНЕ
G - РЕЖИМ 1 – ПОЧИСТВАНЕ: ДО 1 ПЪТ СЕДМИЧНО
H - РЕЖИМ 2 – ОВЛАЖНЯВАНЕ: ДО 1 ПЪТ ДНЕВНО
I - РЕЖИМ 3: ЛИФТИНГ – ДО 1 ПЪТ ДНЕВНО

ИНСТРУКЦИЯ ЗА БЕЗОПАСНОСТ

- За Ваша безопасност този уред отговаря на приложимите стандарти и регламенти (Директива за ниско напрежение, за електромагнитна съвместимост, екологични директиви и др.).
- Като допълнителна мярка за безопасност ние препоръчваме монтирането на устройство за диференциалнотокова защита в електрическата верига, захранваща банята, което действа при

не повече от 30 mA. Обърнете се към монтажника за съвет.

- За държави, които подлежат на регламенти на ЕС (CE маркировка): това устройство не може да се използва от деца. Този уред може да се използва от лица (включително деца) с намалени физически, сетивни или умствени способности или без опит и познания, ако са под наблюдение или са получили инструкции за безопасното използване на уреда и са разбрали свързаните с това рискове. Не бива да се позволява на децата да си играят с уреда. Децата не бива да почистват или да извършват процедури за поддръжка на уреда. Този уред съдържа батерии, които трябва да бъдат заменяни само от опитни лица. Преди изхвърляне на уреда батерията трябва да бъде извадена. При изваждане на батерията уредът трябва да бъде изключен от захранването. Батерията трябва да се изхвърли по безопасен начин.

- За други държави, които не подлежат на регламенти на ЕС: този уред не е предназначен за употреба от лица (включително деца) с намалени физически, сетивни или умствени способности, нито с липса на опит и знания, освен ако те не получат наблюдение или инструкции относно употребата на уреда от лице, отговорно за тяхната безопасност. Децата трябва да бъдат под наблюдение, за да се гарантира, че не си играят с уреда.
- Вашето устройство трябва да се използва единствено за битови цели. То не може да се използва за професионални цели. При неправилна употреба гаранцията се анулира.

- Преди използване, моля, уверете се, че продуктът и аксесоарите нямат дефекти. Ако Вашето устройство е повредено или има признаци на дефект, не го използвайте повече. Ако Вашият уред падне и след това работи по необичаен начин, не го използвайте и се свържете със следпродажбен сервиз. Ако захранващият кабел е повреден, той трябва да бъде сменен от производителя, негов сервизен агент или лица с подобна квалификация, за да бъде избегната опасност.

ВНИМАНИЕ : съхранявайте уреда на сухо място. Никога не използвайте уреда с мокри ръце

или близо до вода, съдържаща се във вани, душове, мивки или други съдове... Не потапяйте и не поставяйте уреда под течаща вода, дори за целите на почистване.

- Корпусът на устройството трябва да се почиства само със суха кърпа и не трябва да се мокри, както и станцията за зареждане.
- Никога не използвайте съдомиялната за почистване на уреда. Не почиствайте уреда с абразивни или корозивни продукти.
- Не използвайте този уред, когато температурата е под 15°C и над 35°C. Винаги го дръжте на равна повърхност, устойчива на топлина. Никога не го поставяйте в контакт с други запалими материали. Ако уредът се нагорещи много по време на използване, избягвайте контакт с кожата.
- За да избегнете нагряване, трябва да използвате уреда бавно и без усилия.
- Подвижно захранващо устройство

  ПРЕДУПРЕЖДЕНИЕ: за целите на презареждането на батерията използвайте само захранващото устройство и основата 0952, предоставени с този уред. За оптимално зареждане устройството трябва да бъде поставено правилно в основата. Уверете се, че Вашият уред е в съответствие със захранващата мрежа на държавата Ви. Не изключвайте кабела от контакта чрез дърпане на кабела, а чрез дърпане на щепсела. Не използвайте електрически удължителен кабел.
- Трябва да изключвате уреда от контакта след пълно зареждане на батерията, преди почистване или в случай на необичайно функциониране. Този уред съдържа батерии, които трябва да бъдат заменяни само от опитно лице

ЗАБРАНЕНА УПОТРЕБА:

- За да се избегне възпаление на кожата, внимавайте да не използвате други ексфолиращи и агресивни продукти, като например скрабове, алкохол, глина... Този уред е уред за грижа за кожата, а не медицинско изделие. Ако приемате лекарства или имате някакви медицински проблеми, моля, свържете се с Вашия лекар, преди да използвате нашия уред. Използвайте устройството само върху кожата на лицето, а не върху очите или тялото. Винаги използвайте устройството чрез движение върху кожата Ви.
- Не използвайте уреда:
  - ако имате зъбен имплант
  - ако имате имплантирано медицинско устройство (пейсмейкър, слухов апарат...)
  - с медицински кремове или крем, съдържащ фоточувствителни вещества
  - с етерични масла, домашно приготвена козметика* и корозивни продукти
  - върху наранена или изгорена от слънцето кожа
  - Не използвайте върху: разширени вени, бенки, белези по рождение, ако страдате от екзема, възпаление...
  - ако сте алергични към някои метали (никел)
  - ако сте бременни*
- Моля, спрете да използвате уреда в случай на алергия, раздразнение, зачервяване или ако почувствате болка или признаци на дискомфорт. Ако имате пиърсинг или бижута върху зоните, които ще се третират, моля, свалете ги, преди да използвате устройството. Внимавайте да не използвате устройството в близост до тези зони.

* *Нашият продукт не е тестван при тези условия, потърсете медицинска помощ.*

ПОЧИСТВАНЕ – ПОДДРЪЖКА – СЪХРАНЕНИЕ – ТРАНСПОРТ

- Преди да почистите устройството, се уверете, че то е изключено. Почиствайте устройството след всяка употреба със суха кърпа, поставете отново предпазната капачка и съхранявайте Вашия Skin-Sonic Purifier в кутията му за съхранение.
- За да заредите Вашия уред Skin-Sonic Purifier, трябва да го разположите правилно в кутията за съхранение, да се уверите, че символът „батерия" се вижда на устройството и че по време на зареждането светодиодът свети. Когато устройството се зареди, не забравяйте да изключите адаптера от захранването. Не зареждайте или не съхранявайте в зона с висока температура.

ПРЕДИ ПЪРВА УПОТРЕБА

- Закупили сте Skin-Sonic Purifier на Rowenta, който е предназначен да подобри ежедневната Ви грижа за кожата. Благодарение на вълнообразната си глава и ултразвуковите вибрации уредът Skin-Sonic Purifier отстранява замърсяванията от кожата Ви (черни точки, замърсявания, прекомерно омазняване, мъртви кожни клетки, комедони, петна по кожата...).
- Благодарение на ултразвуковата технология, той почиства кожата Ви в дълбочина, ексфолира и подобрява текстурата на кожата. Системата за контролирана температура в комбинация с ултразвук (режим 2) помага за подхранването и изглаждането на кожата Ви, което осигурява равномерен и сияен тен.
- Леко изкривената лента е проектирана с формата на вълна, за да се адаптира идеално към контура на лицето Ви.
- Ултразвуковите му вибрации превръщат водата в мъгла и карат капчиците да вибрират с цел да се освободят замърсяванията и да се отпушат порите на кожата Ви.
- Много хигиеничната вълнообразна глава се извива по лицето Ви и може да се използва и от двете страни (с вълнообразната страна надолу или с плоската страна) според очакваната функция.
- Преди първата употреба заредете батерията напълно.
- Като начало прочетете внимателно следните инструкции и ги запазете на сигурно място.

ИЗПОЛЗВАНЕ НА УРЕДА

- **Почистване на кожата:**

  Нанесете вода върху лицето си. Включете устройството и изберете режим 1 – « почистване » (1 натискане). С вълнообразната страна на главата надолу почистете и ексфолирайте кожата на лицето си максимум за 3 минути. Не натискайте прекалено силно – ултразвукът може да отстрани замърсяванията по кожата Ви безболезнено. Избягвайте зоната на очите.

- **Овлажняване на кожата:**

  Нанесете дневния си крем или серум. Изберете режим 2 – « овлажняване » (2-ро натискане). Овлажнете кожата си, като използвате плоската страна на вълнообразната глава: технологията за контролирано нагряване в комбинация с ултразвуковите вибрации помага за по-доброто попиване на козметичния продукт в кожата. Тази стъпка продължава максимум 2 минути. Избягвайте зоната на очите.

- **Лифтинг на кожата:**

  Изберете режим 3 – « лифтинг » (3-то натискане). Движете устройството бавно с плоската страна на вълнообразната глава от брадичката нагоре до ушите, следвайки контура на лицето си. И върху брадичката – от средата на брадичката към външната страна. Максимум за 2 минути. Избягвайте зоната на очите.

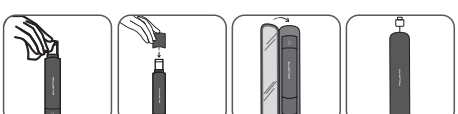

В СЛУЧАЙ НА ПРОБЛЕМ:

- Устройството Ви се изключва по време на употреба:
  - Проверете дали нивото на зареждане на батерията е достатъчно.
  - Уверете се, че не оказвате прекалено голям натиск върху кожата при използване на уреда.
  - При друга причина върнете устройството в сервизен център.

ОПАЗВАНЕТО НА ОКОЛНАТА СРЕДА Е НА ПЪРВО МЯСТО

Вашият уред съдържа ценни материали, които могат да се регенерират или рециклират. Предайте го в местен пункт за събиране на битови отпадъци.

Рециклиране на батериите:
Преди изваждане на литиевойонните батерии ги разредете напълно. Отворете отделението за батерии чрез инструмент, разрежете всички връзки и след това рециклирайте батериите по безопасен начин.

Тези инструкции също са налични и на нашия уебсайт www.rowenta.com

Реф.: 0952
Groupe SEB – Rue du Champ de courses
38780 Pt Evêque – Франция
421 266 271 R.C.S. Lyon

ВХОДЯЩО НАПРЕЖЕНИЕ: 100 – 240 V 50/60Hz
ИЗХОДЯЩО НАПРЕЖЕНИЕ: 5,0 V 0,5 A 2,5 W
A.A.E. : 73,9%
Без натоварване: 0,06 W

BS

OPIS

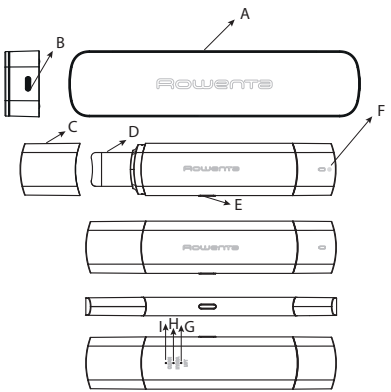

- A - STALAK ZA PUNJENJE I ČUVANJE
- B - IGLICA ZA PUNJENJE
- C - ZAŠTITNA NAVLAKA
- D - VALOVITA GLAVA
- E - TIPKA ZA UKLJUČIVANJE/ISKLJUČIVANJE.
- F - INDIKATOR PUNJENJA
- G - NAČIN 1 - ČIŠĆENJE: DO JEDNOM SEDMIČNO
- H - NAČIN 2 - HIDRATACIJA: DO JEDNOM DNEVNO
- I - NAČIN 3: LIFTING - DO JEDNOM DNEVNO

SIGURNOSNE UPUTE

- Zbog vaše sigurnosti aparat je usklađen sa svim važećim standardima i propisima (direktive o niskonaponskoj opremi, elektromagnetskoj kompatibilnosti, okolišu itd.).
- Preporučujemo da na sklop koji opskrbljuje kupaonicu kao dodatnu mjeru sigurnosti instalirate uređaj za razliku rezidualnog napona koji ne radi na više od 30 mA. Za savjet se obratite električaru.

- Za zemlje koje podliježu propisima EU (CE označavanje): Aparat ne smiju koristiti djeca. Aparat mogu koristiti osobe (uključujući djecu) smanjenih fizičkih, čulnih ili mentalnih sposobnosti odnosno osobe kojima nedostaje iskustva ili znanja ako imaju odgovarajući nadzor ili su dobili uputstva za sigurno korištenje aparata i ako su razumjele sve uključene rizike. Djeci ne smije biti dopušteno da se igraju aparatom. Djeca ne smiju čistiti aparat niti obavljati održavanje. Ovaj aparat sadrži baterije koje smiju mijenjati samo obučene osobe. Baterija se mora izvaditi iz aparata prije nego što se on odloži u otpad. Prilikom uklanjanja baterije aparat mora biti isključen iz strujnog napajanja. Bateriju je potrebno zbrinuti na siguran način.

- Za druge zemlje koje ne podliježu propisima EU: Nije predviđeno da ovaj aparat koriste osobe (uključujući djecu) ograničenih fizičkih, čulnih ili mentalnih sposobnosti ili nedovoljnog iskustva i znanja, izuzev ako ih nadzire osoba odgovorna za njihovu sigurnost ili ako im je ta osoba dala upute o načinu korištenja aparata. Djecu je potrebno nadzirati kako biste bili sigurni da se ne igraju aparatom.
- Aparat se treba koristiti samo u domaćinstvu. Ne smije se koristiti u profesionalne svrhe. Nepravilna upotreba poništit će garanciju.

- Prije svake upotrebe provjerite da na proizvodu i nastavcima nema oštećenja. Ako je aparat oštećen ili na njemu ima bilo kakvih nedostataka, nemojte ga više koristiti. Ako aparat padne na pod i nakon toga ne radi pravilno, nemojte ga koristiti i obratite se servisnoj službi. Ako je kabal za napajanje oštećen, mora ga zamijeniti proizvođač, njegov ovlašteni servis ili osobe sličnih kvalifikacija kako bi se izbjegla opasnost.

OPREZ : Aparat držite na suhom mjestu. Aparat nemojte nikad upotrebljavati mokrim rukama ili u blizini kada, tuševa, umivaonika ili drugih posuda u kojima ima vode... Aparat nemojte uranjati u vodu ili ga stavljati pod vodu iz slavine, čak ni radi čišćenja.

- Tijelo aparata se treba čistiti samo suhom krpom i ne smije se kvasiti kao ni baza za punjenje.
- Aparat nemojte nikada prati u mašini za pranje suđa. Aparat nemojte čistiti abrazivnim ni korozivnim proizvodima.
- Aparat nemojte koristiti kada je temperatura ispod 15°C ili iznad 35°C. Uvijek ga držite na ravnoj površini koja je otporna na toplotu. Nemojte ga dovoditi u kontakt s drugim zapaljivim materijalima. Ako

aparat tokom upotrebe postane veoma vruć, izbjegavajte kontakt s kožom.

- Da biste izbjegli zagrijavanje, aparat koristite sporo i bez primjene sile.
- Odvojiva jedinica za napajanje.

  UPOZORENJE: Za punjenje baterije koristite samo jedinicu za napajanje i postolje 0952 isporučene uz aparat. Za optimalno punjenje aparat treba pravilno umetnuti u postolje. Provjerite da li je aparat kompatibilan sa strujnom mrežom u vašoj zemlji. Aparat nemojte isključivati tako da povlačite kabal, već utikač. Nemojte koristiti produžni kabal.

- Aparat se mora iskopčati nakon što se baterija napuni do kraja, prije čišćenja ili u slučaju nepravilnog rada. Ovaj aparat sadrži baterije koje smiju mijenjati samo obučene osobe.

ZABRANJENA UPOTREBA:

- Da ne bi došlo do iritacije, pazite da ne koristite nikakve druge proizvode za eksfolijaciju ni agresivne proizvode kao što su pilinzi, alkohol, glina... Ovaj aparat nije medicinski uređaj, nego služi za njegu kože. Ako uzimate lijekove ili imate zdravstvenih problema, prije korištenja aparata obratite se ljekaru. Aparat koristite samo na koži lica, ne na očima ili tijelu. Aparat uvijek upotrebljavajte uz kretanje na koži.
- Aparat nemojte koristiti:
  - Ako imate zubni implantat
  - Ako imate ugrađeni medicinski uređaj (pejsmejker, slušni aparat...)
  - Sa medicinskim kremama ili kremama koje sadrže fotoosjetljive tvari
  - Sa eteričnim uljima, kozmetikom kućne izrade* i korozivnim proizvodima
  - Na oštećenoj ili koži opečenoj od sunca
  - Nemojte koristiti na: proširenim venama, mladežima, ako patite od ekcema, upale...
  - Ako ste alergični na neke metale (
  - Ako ste trudni*
- Prekinite koristiti aparat ako dođe do alergije, iritacije, crvenila ili ako osjetite bol ili bilo kakvu neugodu. Ako na područjima koja ćete tretirati imate piercing ili nakit, izvadite ga prije korištenja aparata. Pazite da aparat ne koristite blizu tih područja.

* *Naš proizvod nije testiran u tim uslovima, zatražite savjet ljekara.*

ČIŠĆENJE – ODRŽAVANJE – ODLAGANJE – TRANSPORT

- Prije čišćenja aparata provjerite da li je isključen. Aparat svakog dana nakon korištenja očistite suhom krpom, vratite zaštitnu kapu i spremite Skin-Sonic Purifier na stalak za čuvanje.
- Da biste napunili Skin-Sonic Purifier, stavite aparat pravilno na stalak za čuvanje, provjerite da li je simbol baterije na aparatu vidljiv i da li LED lampica svijetli tokom punjenja. Kada se aparat napuni, obavezno isključite adapter iz napajanja. Aparat nemojte puniti ni čuvati na mjestima visoke temperature.

PRIJE PRVE UPOTREBE

- Kupili ste aparat Rowenta Skin-Sonic Purifier, dizajniran da bi poboljšao vašu svakodnevnu njegu kože. Zahvaljujući valovitoj glavi i ultrazvučnim vibracijama, Skin-Sonic Purifier skida nečistoće sa vaše kože (mitesere, prljavštinu, višak sebuma, mrtve stanice kože, komedone, komadiće kože...).
- Zahvaljujući ultrazvučnoj tehnologiji aparat dubinski čisti kožu i poboljšava njezinu teksturu. Sistem kontrolirane temperature povezan sa ultrazvukom (način 2) pomaže vam da njegujete i zagladite kožu te dobijete ujednačen i sjajan ten.
- Glava je lagano zakrivljena kao val da bi se savršeno prilagodila konturi vašeg lica.
- Ultrazvučne vibracije transformišu vodu u maglicu i kapljice zatim vibriraju da bi oslobodile nečistoću na koži i pročistile pore.
- Glava je veoma higijenska, valovito se pomiče na licu i može se koristiti sa obje strane (valovitoj i ravnoj) u zavisnosti od očekivane funkcije.
- Prije prvog korištenja napunite bateriju do kraja.
- Za početak upotrebe pažljivo pročitajte sljedeće upute i sačuvajte uputstvo na sigurnom mjestu.

KORIŠTENJE APARATA

- **Čišćenje kože:**
  Pokvasite lice. Uključite aparat, izaberite način 1 "čišćenje" (1 pritisak). Sa valovitom stranom čistite kožu maksimalno 3 minute i uradite eksfolijaciju. Nemojte previše pritiskati, ultrazvuk će bezbolno osloboditi nečistoću sa vaše kože. Izbjegavajte područje oko očiju.

- **Hidratacija kože:**
  Nanesite dnevnu kremu ili serum. Izaberite način 2 "hidratacija" (2 pritiska). Hidratizirajte kožu ravnom stranom glave: tehnologija kontroliranog zagrijavanja zajedno sa ultrazvučnim vibracijama pomaže da se vaša krema bolje upije u kožu. Ovaj korak treba trajati maksimalno 2 minute. Izbjegavajte područje oko očiju.

- **Lifting:**
  Izaberite način 3 "lifting" (3 pritiska). Koristite ravnu stranu glave i polagano pomjerajte aparat od brade gore prema ušima, prateći konture lica. Na bradi ga pomerajte od sredine prema van. Ovaj korak treba trajati maksimalno 2 minute. Izbjegavajte područje oko očiju.

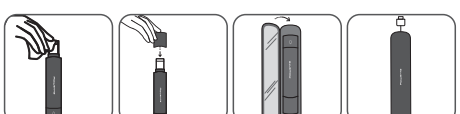

U SLUČAJU PROBLEMA:
- Aparat se isključuje tokom upotrebe:
  - Provjerite da li je baterija dovoljno puna.
  - Provjerite da tokom upotrebe aparat niste previše pritisnuli na kožu.
  - Ako aparat ne radi iz nekog drugog razloga, odnesite ga u servis.

ZAŠTITA ŽIVOTNE SREDINE JE NA PRVOM MJESTU

Aparat sadrži vrijedne materijale koje je moguće ponovo koristiti ili reciklirati. Odložite ga na lokalnom mjestu za sakupljanje otpada.

Recikliranje baterija:
Prije uklanjanja LI-ION baterija, potpuno ih ispraznite. Otvorite spremnik za baterije odgovarajućim alatom, prerežite sve priključke, a zatim reciklirajte baterije na siguran način.

Ove upute su dostupne i na našoj web stranici www.rowenta.ba

Ref. : 0952
Groupe SEB – Rue du Champ de courses
38780 Pt Evêque – France
421 266 271 R.C.S. Lyon

ULAZ: 100-240 V 50/60 Hz
IZLAZ: 5,0 V 0,5 A 2,5 W
A.A.E. : 73,9%
Bez opterećenja: 0,06 W

EE

KIRJELDUS

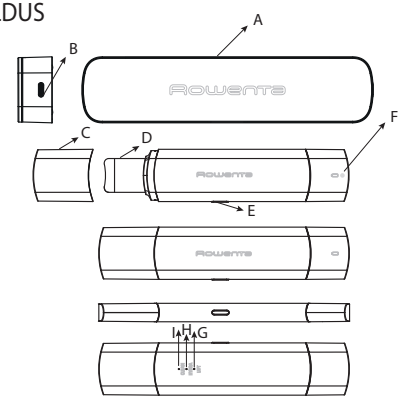

A - LAADIMIS- JA HOIUKAST
B - LAADIMISKONTAKT
C - KAITSEKATE
D - LAINEPEA
E - TOITENUPP
F - LAADIMISE INDIKAATOR
G - REŽIIM 1 - PUHASTAMINE : KUNI ÜKS KORD NÄDALAS
H - REŽIIM 2 - NIISUTAMINE: KUNI ÜKS KORD PÄEVAS
I - REŽIIM 3: KERGITAMINE - KUNI ÜKS KORD PÄEVAS

OHUTUSJUHISED

- Teie ohutuse tagamiseks vastab see seade kõigile kohaldatavatele standarditele ja määrustele (madalpinge, elektromagnetiline ühilduvus, keskkonnadirektiivid jne).

- Lisaohutusmeetmena soovitame vannituba varustavasse elektriskeemi paigaldada rikkevoolukaitselüliti,millerakendumisvool on kuni 30 mA. Küsige nõu paigaldajalt.

- Riikidele, kus kohaldatakse Euroopa määruseid (CE-märgistus). Seadet ei tohi kasutada lapsed. Seadet võivad kasutada vähenenud füüsiliste, sensoorsete või vaimsete võimetega või kogemuste ja teadmisteta isikud juhul, kui nad on järelevalve all või on saanud juhiseid seadme ohutuks kasutamiseks ning mõistavad kaasnevaid ohte. Lapsed ei tohi seadmega mängida. Ilma järelevalveta ei tohi lapsed seadet puhastada ega hooldada. Seade sisaldab akut, mida tohivad vahetada ainult oskustega isikud. Enne seadme äraviskamist tuleb aku eemaldada. Seade tuleb aku eemaldamise ajaks vooluvõrgust lahutada. Aku tuleb kõrvaldada turvalisel viisil.

- Muudele riikidele, kus ei kohaldada ELi määrusi: Seda seadet ei tohi kasutada piiratud füüsiliste, sensoorsete või vaimsete võimetega isikud (sh lapsed) ega kogemuste ja teadmisteta isikud, välja arvatud juhul, kui nende ohutuse eest vastutav isik neid juhendab või jälgib seadme kasutamist. Lapsed ei tohi seadmega mängida.

- Seade on mõeldud ainult koduseks kasutamiseks. Seadet ei tohi kasutada ärilisel otstarbel. Vale kasutamise korral muutub garantii kehtetuks.

- Enne kasutamist veenduge, et tootel ega tarvikutel poleks mingeid defekte.

Kui seade on kahjustatud või sellel on defekte, ärge seadet enam kasutage. Kui seade kukub maha ja töötab pärast seda ebatavalisel viisil, ärge seda kasutage, vaid võtke ühendust hoolduskeskusega. Kui toitejuhe on saanud kahjustada, tuleb see lasta ohu ennetamiseks vahetada välja tootjal, hooldusesinduses või muul pädeval isikul.

ETTEVAATUST! Hoidke seadet kuivas kohas. Ärge kunagi kasutage seadet märgade kätega või veega täidetud vannide, duššide, kraanikausside või muude mahutite läheduses. Ärge kastke toodet vette ega asetage seda voolava vee alla, isegi mitte puhastamiseks.

- Seadme korpust ja laadimisalust tohib puhastada ainult kuiva lapiga ning need ei tohi olla märjad.
- Ärge kunagi kasutage seadme puhastamiseks nõudepesumasinat. Ärge puhastage seadet abrasiivsete või söövitavate toodetega.
- Ärge kasutage seda seadet temperatuuril alla 15 °C ega üle 35 °C. Hoidke seadet alati tasasel ja kuumakindlal pinnal. Ärge kunagi laske tootel kokku puutuda kergesti süttivate materjalidega. Kui seade muutub kasutamise ajal väga kuumaks, vältige selle kokkupuudet nahaga.
- Kuumenemise vältimiseks tuleb seadet kasutada aeglaselt ja jõudu kasutamata.
- Eemaldatav vooluseade.

  HOIATUS: Kasutage aku laadimise eesmärgil ainult seadmega kaasas olevat toiteplokki ja alust 0952. Optimaalseks laadimiseks peab seade olema sisestatud alusele korralikult. Veenduge, et seadme andmed vastaksid vooluvõrgu andmetele. Võtke toitejuhtme vooluvõrgust eemaldamiseks kinni pistikust. Ärge kasutage elektripikendusjuhet.
- Seade tuleb pärast aku täislaadimist, enne puhastamist või ebanormaalse töö korral vooluvõrgust lahutada. Seade sisaldab akut, mida võib vahetada ainult oskustega isik.

KEELATUD KASUTUS:

- Ärrituse vältimiseks olge ettevaatlik, et te ei kasutaks ühtegi muud koorivat ja agressiivset toodet, nagu koorijad, alkohol, savi jne. See seade on nahahooldusseade, mitte meditsiiniseade. Kui kasutate ravimeid või teil on meditsiinilisi probleeme, võtke enne meie seadme kasutamist ühendust arstiga. Kasutage seadet ainult näol, mitte silmadel ega kehal. Kasutage seadet nahal alati nii, et see on liikumises.
- Ärge kasutage seadet:
  - kui teil on hambaimplantaat;
  - kui teil on invasiivne meditsiiniseade (südamestimulaator, kuuldeaparaat jne);
  - meditsiiniliste kreemide või valgustundlikke aineid sisaldavate kreemidega;
  - eeterlike õlide, kodus valmistatud kosmeetika* ega söövitavate toodetega;
  - kahjustunud või päikesepõletusega nahal;
  - veenilaienditel, sünnimärkidel, kui teil on ekseem, põletik jms;
  - kui olete allergiline mõnede metallide (nikli) suhtes
  - kui olete rase*.
- Allergia, ärrituse, punetuse või valu või ebamugavuse tundmise korral lõpetage seadme kasutamine. Kui teil on töödeldavas piirkonnas neete või ehteid, võtke need enne seadme kasutamist ära. Ärge kasutage seadet nende piirkondade lähedal.

* *Meie toodet ei ole nendes tingimustes katsetatud; pidage nõu arstiga.*

PUHASTAMINE – HOOLDUS – HOIUSTAMINE – TRANSPORT

- Enne seadme puhastamist veenduge, et seade oleks välja lülitatud. Puhastage seadet pärast iga kasutamist kuiva lapiga, pange kaitsekork tagasi ja hoidke oma nahapuhastusvahendit Skin-Sonic Purifieri hoiukarbis.
- Skin-Sonic Purifieri laadimiseks asetage seade õigesti hoiukasti. Veenduge, et seadme sümbol „aku" oleks nähtav ja märgutuli süttiks laadimise ajal. Ärge unustage adapterit vooluvõrgust eemaldada, kui seade on laadimise lõpetanud. Ärge laadige ega hoidke seadet kõrge temperatuuriga piirkonnas.

ENNE ESIMEST KASUTUST

- Ostsite Rowenta nahapuhastusvahendi Skin-Sonic Purifier, mis on ette nähtud teie igapäevaste nahahooldustoimingute täiendamiseks. Tänu lainepeale ja ultrahelivibratsioonidele vabastab Skin-Sonic Purifier teie naha mustustest (tedretähnid, mustus, liigne õli, surnud naharakud, komedoonid, nahalaigud ...).
- Tänu ultrahelitehnoloogiale puhastab see toode nahka sügavalt ning koorib ja parandab naha tekstuuri. Toote kontrollitud temperatuurisüsteem, mis on seotud ultraheliga (režiim 2), aitab nahka toita ja siluda ning anda sellele ühtlase ja särava jume.
- Tera õrn kumerus on kujundatud nagu laine, et kohaneda ideaalselt teie näo kontuuriga.
- Toote ultrahelivibratsioon muudab vee uduks ja paneb värisema tilgad, et eemaldada nahalt lisandid ja avada poorid.
- Väga hügieeniline lainepea lainetab näol ja seda saab olenevalt soovitud funktsioonist kasutada mõlemalt poolt (laine allpool või lapikult küljelt).
- Enne esimest kasutust laadige aku täielikult täis.
- Alustuseks lugege järgmised juhised tähelepanelikult läbi ja hoidke brošüüri kindlas kohas.

SEADME KASUTAMINE

- **Naha puhastamine:**
  Niisutage nägu veega. Lülitage seade sisse ja valige režiim 1 „Puhastamine" (1. vajutus). Kui lainepea on all, puhastage ja koorige nahka maksimaalselt 3 minutit. Ärge vajutage liiga tugevasti. Ultraheli abil saate nahalt mustuse eemaldada ilma valu tekitamata. Vältige silmade piirkonda.

- **Niisutage nahka:**
  Kandke nahale oma igapäevane kreem või seerum. Valige režiim 2 „Niisutamine" (2. vajutus). Niisutage nahka lainepea lameda osaga: ultrahelivibratsiooniga seotud kontrollitud kuumutustehnoloogia aitab teie kosmeetikatootel paremini imenduda. See kestab maksimaalselt 2 minutit. Vältige silmade piirkonda.

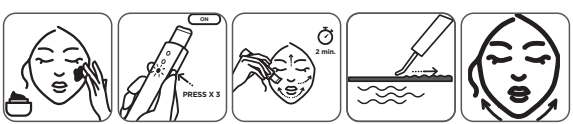

- **Naha kergitamine:**
  Valige režiim 3 „Kergitamine" (3. vajutus). Liigutage seadet ja lamedat lainepead aeglaselt lõuast kõrvadeni, järgides näo kontuuri. Samuti lõual keskkohast väljapoole. Maksimaalselt 2 minutit. Vältige silmade piirkonda.

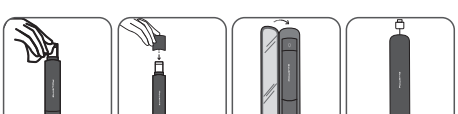

PROBLEEMIDE KORRAL:

- Seade lülitub kasutamise ajal välja.
  - Kontrollige, kas aku laetuse tase on piisav.
  - Veenduge, et te ei suruks nahka kasutamise ajal liiga tugevalt.
  - Muudel põhjustel tagastage seade hoolduskeskusesse.

KESKKONNAKAITSE ENNEKÕIKE!

Teie seade sisaldab väärtuslikke materjale, mida saab taaskasutada või ringlusse võtta. Viige seade kohalikku jäätmekäitluskeskusse.

Akude ringlussevõtt

Enne liitium-ioonakude eemaldamist tühjendage need täielikult. Avage akupesa tööriistaga, lõigake katki kõik ühendused ja kõrvaldage aku ohutul viisil.

Juhised on saadaval ka meie veebisaidil www.rowenta.com

Viide: 0952
Groupe SEB – Rue du Champ de courses
38780 Pt Evêque – Prantsusmaa
421 266 271 R.C.S. Lyon

SISEND: 100–240 V, 50/60 Hz
VÄLJUND: 5,0 V, 0,5 A, 2,5 W
A.A.E.: : 73,9%
Koormuseta: 0,06 W

HR

OPIS

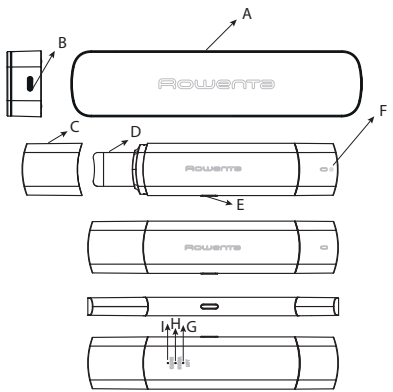

A - POSTOLJE ZA PUNJENJE I ODLAGANJE
B - NASTAVAK ZA PUNJENJE
C - ZAŠTITNA NAVLAKA
D - ZAOBLJENA GLAVA
E - TIPKA ZA UKLJUČIVANJE/ ISKLJUČIVANJE
F - INDIKATOR ZA PUNJENJE
G - NAČIN RADA 1 – ČIŠĆENJE: NAJVIŠE JEDNOM TJEDNO
H - NAČIN RADA 2 – HIDRATACIJA: NAJVIŠE JEDNOM DNEVNO
I - NAČIN RADA 3: PODIZANJE KOŽE – NAJVIŠE JEDNOM DNEVNO

SIGURNOSNE UPUTE

- Radi vaše sigurnosti ovaj uređaj zadovoljava sve primjenjive standarde i propise (niski napon, elektromagnetska kompatibilnost, direktive o očuvanju okoliša...).
- Preporučujemo da na sklop koji opskrbljuje kupaonicu kao dodatnu mjeru sigurnosti instalirate uređaj za razliku rezidualnog napona s maksimalnim ograničenjem od 30 mA. Za savjet se obratite instalateru.

- Za zemlje na koje se odnose propisi EU-a (oznaka): Uređaj ne smiju rabiti djeca. Uređaj mogu rabiti osobe (uključujući djecu) smanjenih fizičkih, osjetilnih ili mentalnih sposobnosti odnosno osobe kojima nedostaje iskustva ili znanja ako imaju odgovarajući nadzor ili su dobile upute za sigurnu uporabu uređaja i ako su razumjele sve uključene rizike. Djeci se ne smije dozvoliti da se igraju s uređajem. Djeca ne smiju čistiti uređaj ni obavljati održavanje. Uređaj sadrži baterije koje smiju zamijeniti samo obučene osobe. Prije no što se uređaj odloži na otpad, baterija se na siguran način mora izvaditi iz njega. Uređaj se mora isključiti iz struje kad se iz njega vadi baterija. Baterija se na otpad treba odložiti na siguran način.

- Za druge zemlje koje ne podliježu propisima EU-a: Nije predviđeno da ovim uređajem rukuju osobe (uključujući djecu) ograničenih tjelesnih, osjetilnih ili mentalnih sposobnosti ili nedostatnog iskustva i znanja, osim ako ih nadzire osoba odgovorna za njihovu sigurnost koja im daje upute o načinu uporabe uređaja. Djecu je potrebno nadzirati kako biste se uvjerili da se ne igraju uređajem.
- Uređaj je namijenjen samo uporabi u kućanstvu. Ne smije se rabiti u profesionalne svrhe. Nepravilna uporaba poništit će jamstvo.

- Prije svake uporabe provjerite nema li na proizvodu i nastavcima kakvih oštećenja. Ako je uređaj oštećen ili na njemu ima bilo kakvih nedostataka, nemojte ga više rabiti. Ako uređaj padne i nakon toga ne radi normalno, nemojte ga rabiti i kontaktirajte postprodajnu službu. Ako je kabel za napajanje oštećen, mora ga zamijeniti proizvođač, njegov ovlašteni servis ili osobe sličnih kvalifikacija kako bi se izbjegla opasnost.

OPREZ! Uređaj držite na suhom mjestu. Uređaj nikad nemojte rabiti mokrim rukama ni u blizini kade koja je puna vode, tuševa, umivaonika ili drugih posuda s vodom. Uređaj nemojte uranjati u vodu niti ga stavljati pod mlaz vode, čak ni zbog čišćenja.

- Kućište uređaja treba čistiti samo suhom krpom i ne smije se močiti. Isto vrijedi za postolje za punjenje.
- Za čišćenje uređaja nikada nemojte rabiti perilicu za posuđe. Uređaj nemojte čistiti abrazivnim ni korozivnim proizvodima.
- Uređaj nemojte rabiti ako je temperatura ispod 15 °C ili iznad 35 °C. Uvijek ga držite na ravnoj površini koja je otporna na toplinu. Uređaj nikad nemojte dovesti u kontakt s drugim zapaljivim materijalima. Ako uređaj tijekom uporabe postane vrlo vruć, izbjegavajte kontakt s kožom.

- Kako biste izbjegli zagrijavanje, uređaj rabite sporo i bez primjene sile.
- Odvojiva jedinica za napajanje.

  UPOZORENJE: Za punjenje baterije rabite samo jedinicu za napajanje i postolje 0952 koje je isporučeno uz uređaj. Za optimalno punjenje uređaj treba pravilno umetnuti u postolje. Provjerite je li uređaj kompatibilan sa strujnom mrežom u vašoj zemlji. Uređaj nemojte iskapčati tako da povlačite kabel, već utikač. Nemojte rabiti produžni kabel.
- Uređaj se mora iskopčati nakon što se baterija napuni do kraja, prije čišćenja ili u slučaju nepravilnog rada. Uređaj sadrži baterije koje smiju zamijeniti samo obučene osobe

ZABRANJENA UPORABA

- Kako ne bi došlo do iritacije, pazite da ne rabite nikakve druge proizvode za eksfolijaciju ni agresivne proizvode kao što su pilinzi, alkohol, glina... Ovo je uređaj za njegu kože, a ne medicinski uređaj. Ako uzimate lijekove ili imate zdravstvenih problema, prije uporabe uređaja obratite se liječniku. Uređaj rabite samo na svome licu, nemojte ga rabiti na očima ili tijelu. Uređaj uvijek pomičite po koži.
- Uređaj nemojte rabiti:
  - Ako imate zubni implantat
  - Ako imate ugrađeni medicinski uređaj (pacemaker, slušni aparat...)
  - s medicinskim kremama ili kremama koje sadrže fotosenzibilne sastojke
  - s esencijalnim uljima, kozmetikom kućne izrade* i korozivnim proizvodima
  - na oštećenoj koži ili koži s opeklinama od sunca
  - Nemojte rabiti na: varikoznim venama, madežima, ako imate ekceme, crvenilo...
  - ako ste alergični na neke metale (nikal)
  - ako ste trudni*
- Molimo prestanite s uporabom uređaja u slučaju alergije, iritacije, crvenila ili ako osjetite bol ili bilo kakvu nelagodu. Ako na područjima koja ćete tretirati imate piercing ili nakit, uklonite ih prije uporabe uređaja. Pazite da uređaj ne rabite blizu tih područja

* *Naš proizvod nije testiran u tim uvjetima, zatražite liječnički savjet.*

ČIŠĆENJE – ODRŽAVANJE – ODLAGANJE – PRENOŠENJE

- Prije čišćenja uređaja, provjerite je li uređaj isključen. Očistite uređaj nakon svake uporabe suhom krpom, zamijenite zaštitnu kapicu i spremite uređaj Skin-Sonic Purifier u postolje za odlaganje.
- Za punjenje uređaja Skin-Sonic Purifier, ispravno namjestite uređaj u postolje za odlaganje i provjerite je li simbol „baterije" na uređaju vidljiv i svijetli li LED lampica tijekom punjenja. Kad je uređaj napunjen iskopčajte punjač iz napajanja. Uređaj nemojte puniti ili odlagati u području s visokim temperaturama.

PRIJE PRVE UPORABE

- Kupili ste uređaj Skin-Sonic Purifier tvrtke Rowenta koji je dizajniran za poboljšanje vaše dnevne rutine u njezi lica. Zahvaljujući svojoj zaobljenoj glavi i ultrasoničnim vibracijama uređaj Skin-Sonic Purifier oslobađa vašu kožu od nečistoća (miteseri, prljavština, višak sebuma, odumrle stanice, komedoni, mrljice...)
- Zahvaljujući ultrasoničnoj tehnologiji dubinski čisti vašu kožu, obavlja piling i poboljšava strukturu kože. Sustav kontrolirane temperature povezan s ultrazvukom (način rada 2) pomaže nahraniti kožu i čini je mekšom za izjednačen i sjajan ten.
- Blaga zaobljenost nastavka dizajnirana je u obliku vala kako bi se savršeno prilagodila vašem licu.
- Ultrasonične vibracije pretvaraju vodu u maglicu i vibriranjem kapljice otpuštaju nečistoću s kože i otvaraju pore.
- Valovita glava vrlo se higijenski kreće po vašem licu i može se rabiti s obje strane (zaobljena ili ravna strana), ovisno o očekivanoj funkciji.
- Prije prve uporabe napunite bateriju do kraja.
- Za početak pažljivo pročitajte upute za uporabu i sačuvajte letak na sigurnom mjestu.

UPORABA UREĐAJA

- **Očistite kožu:**
  Nanesite vodu na svoje lice. Uključite uređaj, odaberite način rada 1 „čišćenje" (1 pritisak). Sa zaobljenom glavom okrenutom prema dolje očistite kožu i napravite piling u trajanju od maksimalno 3

minute. Nemojte prejako stiskati jer ultrazvuk ima snagu za čišćenje nečistoća iz pora bez boli. Izbjegnite područje oko očiju.

- **Hidratizirajte kožu:**
  Nanesite dnevnu kremu ili serum. Odaberite način rada 2„hidratacija" (2 pritiska) Hidratizirajte kožu s pomoću ravnog dijela zaobljene glave: kontrolirana tehnologija zagrijavanja povezana s ultrazvučnim vibracijama pridonosi boljem upijanju vaše kozmetike. Ovaj korak traje maksimalno 2 minute. Izbjegavajte područje oko očiju.

- **Zategnite vašu kožu:**
  Odaberite način rada 3 „zatezanje kože" (3 pritiska) Polako pomičite uređaj i ravni dio zaobljene glave od brade prema ušima slijedeći konture vašeg lica. Na bradi se krećite od sredine prema vanjskim stranama. Maksimalno 2 minute. Izbjegavajte područje oko očiju.

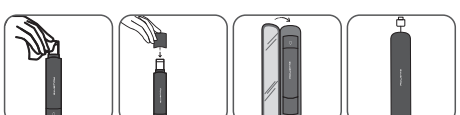

U SLUČAJU PROBLEMA:

- Uređaj se isključuje tijekom uporabe:
  - Provjerite je li baterija dovoljno puna.
  - Provjerite niste li tijekom uporabe uređaj previše pritisnuli o kožu.
  - Ako uređaj ne radi iz nekog drugog razloga, odnesite ga u servis.

ZAŠTITA OKOLIŠA NA PRVOM JE MJESTU

Vaš uređaj sadrži vrijedne materijale koji se mogu ponovno uporabiti ili reciklirati. Ostavite ga na lokalnom mjestu za prikupljanje otpada.

Recikliranje baterija:
Prije no što izvadite litij-ionske baterije, u potpunosti ih ispraznite. Otvorite odjeljak za baterije s pomoću alata, presijecite sve veze i reciklirajte baterije na siguran način.

Ove upute dostupne su i na našoj internet stranici www.rowenta.com

Ref. : 0952
Groupe SEB – Rue du Champ de courses
38780 Pt Evêque – France
421 266 271 R.C.S. Lyon

ULAZNA STRUJA: 100 – 240 V 50/60 Hz
IZLAZNA STRUJA: 5,0 V 0,5A 2,5W
A.A.E. : 73,9 %
Bez opterećenja: 0,06 W

LT

APRAŠYMAS

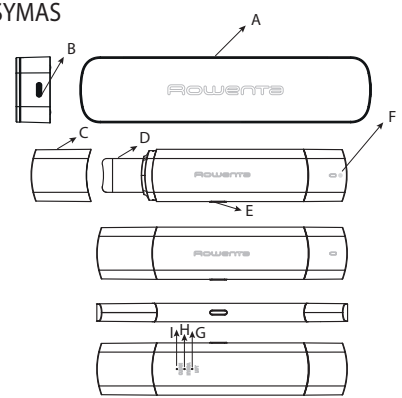

A - ĮKROVIMO IR LAIKYMO DĖŽUTĖ
B - ĮKROVIMO JUNGTIS
C - APSAUGINIS DANGTELIS
D - BANGOS FORMOS GALVUTĖ
E - ĮJUNGIMO / IŠJUNGIMO MYGTUKAS
F - ĮKROVIMO INDIKATORIUS
G - 1 REŽIMAS. VALYMAS – IKI 1 K. PER SAVAITĘ
H - 2 REŽIMAS. DRĖKINIMAS – IKI 1 K. KASDIEN
I - 3 REŽIMAS. PAKĖLIMAS – IKI 1 K. KASDIEN

SAUGOS NURODYMAI

- Siekiant užtikrinti jūsų saugumą, šis prietaisas atitinka galiojančius standartus ir reglamentus (žemos įtampos direktyva, elektromagnetinis suderinamumas, aplinkos apsauga…).
- Kaip papildomą apsaugos priemonę rekomenduojame vonios kambariui energiją tiekiančioje elektros grandinėje sumontuoti liekamosios srovės skirtumo įrenginį, kuris veiktų ne didesniu kaip 30 mA stipriu. Klauskite montuotojo patarimo.
- Šalims, kurioms taikomi ES reglamentai (CE ženklinimas): šio įrenginio negali naudoti vaikai. Šį įrenginį gali naudoti asmenys (taip pat vaikai) su fizinių, jutiminių ar protinių gebėjimų sutrikimais arba asmenys, neturintys pakankamai žinių ir įgūdžių, jei juos tinkamai prižiūri kitas asmuo arba jiems buvo suteiktos instrukcijos, kaip saugiai naudotis prietaisu, ir jie suprato su tuo susijusią riziką. Neleiskite vaikams žaisti su buitiniu prietaisu. Neleiskite vaikams valyti prietaiso ar atlikti jo techninės priežiūros. Šiame prietaise yra akumuliatoriai, kuriuos gali pakeisti tik reikiamą kvalifikaciją turintys asmenys. Prieš išmetant buitinį prietaisą būtina išimti akumuliatorių. Išimant akumuliatorių, buitinį prietaisą reikia atjungti nuo elektros tinklo. Akumuliatorių reikia išmesti saugiai.
- Šalims, kurioms netaikomi ES reglamentai: šis prietaisas neskirtas naudoti asmenims (taip pat vaikams) su ribotais fiziniais, jutiminiais ar protiniais gebėjimais arba asmenims, neturintiems pakankamai žinių ir įgūdžių, nebent už jų saugumą atsakingi asmenys juos prižiūri

ir suteikia naudojimosi prietaisu instrukcijas. Vaikus reikia prižiūrėti, kad jie nežaistų su prietaisu.

- Prietaisą galima naudoti tik buitiniais tikslais. Jo negalima naudoti profesiniais tikslais. Naudojant netinkamai garantija netaikoma ir anuliuojama.

- Prieš naudodami įsitikinkite, kad gaminys ir jo priedai neturi trūkumų. Jei įrenginys yra pažeistas arba turi trūkumų, nebenaudokite jo. Jei jūsų prietaisas nukrito ir ėmė netinkamai veikti, nebenaudokite jo ir susisiekite su techninės priežiūros centru. Jei maitinimo laidas yra pažeistas, siekiant išvengti pavojaus jį turi pakeisti gamintojas, jo techninės priežiūros specialistas arba panašios kvalifikacijos asmenys.

DĖMESIO: Prietaisą laikykite sausoje vietoje. Niekada nesinaudokite prietaisu šlapiomis rankomis arba šalia vandens, esančio voniose, duše, kriauklėse ar kitose talpyklose… Nenardinkite prietaiso ir nekiškite po tekančiu vandeniu net ir valydami.

- Įrenginio korpusą reikia valyti sausu audiniu, jo negalima šlapinti, taip pat kaip ir įkrovimo pagrindo.

- Niekada neplaukite prietaiso indaplovėje. Nevalykite prietaiso abrazyviniais arba koroziniais produktais.
- Nenaudokite šio prietaiso mažesnėje kaip 15 °C ir didesnėje kaip 35 °C temperatūroje. Visada laikykite jį ant plokščio ir karščiui atsparaus paviršiaus. Saugokite nuo sąlyčio su kitomis degiomis medžiagomis. Jei naudojant prietaisas labai įkaista, venkite sąlyčio su oda.
- Kad prietaisas neįkaistų, naudokite jį lėtai ir per daug nespausdami.
- Nuimamas tiekimo blokas

  ĮSPĖJIMAS: Norėdami pakartotinai įkrauti akumuliatorių naudokite tik su šiuo buitiniu prietaisu tiekiamą maitinimo bloką ir pagrindą 0952. Optimaliam įkrovimui užtikrinti, prietaisą reikia tinkamai įstatyti į pagrindą. Įsitikinkite, kad prietaisas atitinka jūsų šalies elektros tiekimo tinklą. Netraukite už laido norėdami atjungti jį nuo maitinimo lizdo; traukite už kištuko. Nenaudokite elektros laidų ilgintuvo.
- Visiškai įkrovus akumuliatorių, prieš valant arba pastebėjus neįprastą veikimą, prietaisą būtina atjungti nuo elektros tinklo. Šiame prietaise yra akumuliatoriai, kuriuos gali pakeisti tik reikiamą kvalifikaciją turintis asmuo.

DRAUDŽIAMAS NAUDOJIMAS

- Norėdami išvengti dirginimo nenaudokite kitų šveičiamųjų ir agresyvių produktų, tokių kaip šveitikliai, alkoholis, molis... Šis buitinis prietaisas yra skirtas odos priežiūrai, tai nėra medicinos prietaisas. Jei vartojate vaistus arba turite sveikatos problemų, prieš naudodami prietaisą pasitarkite su gydytoju. Prietaisą naudokite tik ant veido – nenaudokite ant akių ar kūno. Naudodami prietaisą ant odos nuolat jį judinkite.
- Nenaudokite prietaiso:
  - jei turite dantų implantą (-ų);
  - jei jums įtaisytas medicinos prietaisas (širdies stimuliatorius, klausos aparatas...);
  - su medicininiais tepalais ar kremais, kurių sudėtyje yra šviesai jautrių medžiagų;
  - su eteriniais aliejais, namie pagaminta kosmetika* ir koroziniais produktais*
  - ant pažeistos arba saulėje nudegusios odos;
  - nenaudokite ant: varikozinių venų, apgamų, jei sergate egzema, odos uždegimu ir t. t.;
  - jei esate alergiški tam tikriems metalams (nikeliui);
  - jei esate nėščia.*

- Nebenaudokite prietaiso atsiradus alerginei reakcijai, dirginimui, paraudimui arba pajutę skausmą ar bet kokį nemalonų pojūtį. Jei vietose, ant kurių pageidaujate naudoti prietaisą, turite auskarų ar kitų papuošalų, išsiimkite juos prieš naudojimą. Stenkitės nenaudoti prietaiso šalia šių vietų.

* *Mūsų produktas nebuvo išbandytas šiomis sąlygomis, patarimų teiraukitės gydytojo.*

VALYMAS - TECHNINĖ PRIEŽIŪRA - LAIKYMAS - TRANSPORTAVIMAS

- Prieš valydami prietaisą įsitikinkite, kad jis yra išjungtas. Kiekvieną kartą panaudoję nuvalykite prietaisą sausa šluoste, uždėkite apsauginį dangtelį ir laikykite savo „Skin-Sonic Purifier" tam skirtoje laikymo dėžutėje.
- Norėdami įkrauti savo „Skin-Sonic Purifier", tinkamai įstatykite prietaisą į laikymo dėklą, įsitikinkite, kad matomas ant prietaiso esantis baterijos simbolis ir įkraunant įsižiebia LED lemputė. Įkrovę prietaisą atjunkite adapterį nuo maitinimo tinklo. Neįkraukite ir nelaikykite prietaiso aukštoje temperatūroje.

PRIEŠ NAUDOJANT PIRMĄ KARTĄ

- Įsigijote „Rowenta Skin-Sonic Purifier", sukurtą pagerinti jūsų kasdienę odos priežiūros rutiną. Bangos formos galvutės ir ultragarsinės vibracijos dėka „Skin-Sonic Purifier" iš odos pašalina nešvarumus (inkštirus, nešvarumus, riebalų perteklių, negyvas odos ląsteles, komedonus, išsausėjusią odą...).
- Ultragarso technologijos dėka jis giliai išvalo odą, ją nušveičia ir atgaivina odos tekstūrą. Ultragarsinė kontroliuojamos temperatūros sistema (2 režimas), padeda pamaitinti ir išlyginti jūsų odą, kad ši būtų lygi ir skaisti.
- Švelnios mentelės linijos sukurtos taip, kad atkartotų bangos formą ir tobulai prisitaikytų prie jūsų veido kontūrų.
- Ultragarsinė vibracija paverčia vandenį dulksna, kad vibruojantys lašeliai atpalaiduotų nešvarumus iš jūsų odos ir atkimštų poras.
- Labai higieniška bangos formos galvutė vilnija jūsų veido oda – be to, ją galima naudoti iš abiejų pusių (banguota arba plokščia puse) pagal pageidaujamą funkciją.
- Prieš naudodami pirmą kartą visiškai įkraukite akumuliatorių.

- Norėdami pradėti, atidžiai perskaitykite toliau pateiktas instrukcijas ir brošiūrą laikykite saugioje vietoje.

BUITINIO PRIETAISO NAUDOJIMAS

- **Odos valymas:**
  Sudrėkinkite veidą vandeniu.Įjunkite prietaisą, pasirinkite 1 režimą „Valymas" (1 paspaudimas). Bangos formos galvutę nukreipę žemyn, valykite ir šveiskite odą ne ilgiau kaip 3 minutes. Nespauskite per stipriai – ultragarsas pašalina nešvarumus iš jūsų odos be jokios skausmo. Venkite akių srities.

- **Odos drėkinimas:**
  Užsitepkite įprasto veido kremo ar serumo. Pasirinkite 2 režimą „Drėkinimas" (2-asis paspaudimas). Sudrėkinkite odą naudodami bangos formos galvutę plokščiąja puse: ultragarsinės vibracijos pagrindo kontroliuojamo karščio technologija padės odai geriau įsisavinti kosmetikos priemones. Šis veiksmas trunka ne ilgiau kaip 2 minutes. Venkite akių srities.

- **Odos pakėlimas:**
  Pasirinkite 3 režimą „Pakėlimas" (3-iasis paspaudimas). Lėtai veskite prietaisą plokščiąja bangos formos galvutės puse nuo smakro link ausų, aukštyn palei veido kontūrus. Ir nuo smakro centro link išorės. Ne ilgiau kaip 2 minutes. Venkite akių srities.

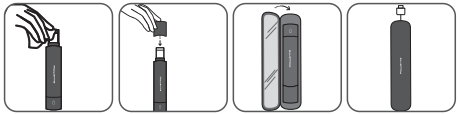

IŠKILUS PROBLEMOMS:

- Naudojimo metu prietaisas išsijungia:
  - Patikrinkite, ar akumuliatorius yra pakankamai įkrautas.
  - Įsitikinkite, ar ne per daug spaudžiate prietaisą naudojimo metu.
  - Jei kiltų kitų problemų, grąžinkite prietaisą į techninės priežiūros centrą.

SVARBIAUSIA – APSAUGOTI APLINKĄ

Prietaise yra vertingų medžiagų, kurias galima perdirbti. Pristatykite jį į buitinių atliekų surinkimo vietą.

Akumuliatorių perdirbimas
Prieš išimdami ličio jonų akumuliatorius, visiškai juos iškraukite. Naudodamiesi įrankiu atidarykite akumuliatoriaus skyrių, nupjaukite visas jungtis ir perduokite akumuliatorius saugiai perdirbti.

Šias instrukcijas taip pat galite rasti mūsų svetainėje www.rowenta.com

Ref.: 0952
Groupe SEB – Rue du Champ de courses
38780 Pt Evêque – France
421 266 271 R.C.S. Lyon

ĮVESTIS: 100–240 V 50/60 Hz
IŠVESTIS: 5,0 V 0,5 A 2,5 W
A.A.E. : 73,9 %
Jokios apkrovos: 0,06 W

LV

APRAKSTS

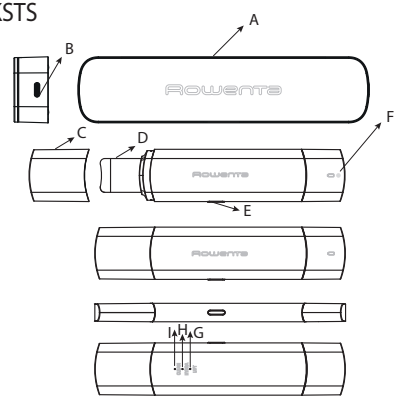

- A - UZLĀDES UN GLABĀŠANAS IETVARS
- B - UZLĀDES PIESLĒGVIETA
- C - AIZSARGPĀRSEGS
- D - VIĻŅOTS UZGALIS
- E - IESLĒGŠANAS/IZSLĒGŠANAS POGA
- F - UZLĀDES INDIKATORS
- G - REŽĪMS: TĪRĪŠANA — VIENREIZ NEDĒĻĀ
- H - REŽĪMS: MITRINĀŠANA — VIENREIZ KATRU DIENU
- I - REŽĪMS: LIFTINGS — VIENREIZ KATRU DIENU

DROŠĪBAS INSTRUKCIJA

- Rūpējoties par jūsu drošību, šī ierīce atbilst visiem piemērojamajiem standartiem un noteikumiem (zemsprieguma direktīvas, elektromagnētiskās saderības, vides u.c. prasībām).

- Kā papildu drošības līdzekli mēs iesakām uzstādīt paliekošās strāvas starpības noteikšanas ierīci elektriskajā kontūrā, kas apgādā vannas istabu, darbojoties ar ne vairāk kā 30 mA. Lūdziet padomu elektriķim.

- Valstīm, uz kurām attiecas ES regulējums (CE zīme). Šo ierīci nedrīkst lietot bērni. Ierīci var izmantot personas (tai skaitā arī bērni) ar ierobežotām fiziskām, uztveres vai garīgām spējām, vai ar nepietiekamu pieredzi un zināšanām, ja tiek nodrošināta uzraudzība vai sniegti norādījumi par drošu ierīces lietošanu un šīs personas izprot saistītos riskus. Neļaujiet bērniem rotaļāties ar ierīci. Bērni nedrīkst bez uzraudzības tīrīt ierīci vai veikt tās apkopes procedūras. Šajā ierīcē ir akumulators, ko var nomainīt tikai kvalificētas personas. Pirms ierīces izmešanas atkritumos akumulators ir jāizņem. Pirms akumulatora izņemšanas ierīce ir jāatvieno no elektrotīkla. No akumulatora ir jāatbrīvojas drošā veidā.

- Citām valstīm, uz kurām neattiecas ES regulējums. Personas (tai skaitā arī bērni), kas ierobežotu fizisko, sensoro un garīgo spēju vai pieredzes trūkuma un nezināšanas dēļ nespēj droši lietot ierīci, nedrīkst darboties ar to, ja blakus nav par drošību atbildīgās personas, kas uzrauga situāciju vai sniedz norādījumus par ierīces lietošanu. Bērni ir jāuzrauga, lai pārliecinātos, ka viņi ierīci neizmanto kā rotaļlietu.

- Ierīce ir paredzēta tikai lietošanai mājās. To nedrīkst lietot profesionālu pakalpojumu sniegšanai. Nepareizi lietojot ierīci, tiks anulēta garantija.

- Pirms lietošanas pārliecinieties, vai izstrādājumam un piederumiem nav nekādu defektu. Ja ierīce ir bojāta vai tai ir defekti, nelietojiet to. Ja ierīce nokrīt un pēc tam nedarbojas kā parasti, nelietojiet to un sazinieties ar pēcpārdošanas servisu. Ja strāvas vads ir bojāts, lai izvairītos no apdraudējuma, tas ir jānomaina ražotājam, ražotāja servisa pārstāvim vai līdzīgas kvalifikācijas personām.

UZMANĪBU! Glabājiet ierīci sausā vietā. Nekādā gadījumā nelietojiet to, ja jūsu rokas ir mitras vai pie vannas, dušas, izlietnes vai citas tvertnes, ja tajās ir ūdens. Neiemērciet ierīci ūdenī un neturiet to zem tekoša ūdens strūklas pat tad, ja tīrāt ierīci.

- Ierīces korpusu var tīrīt tikai ar sausu drānu, un to, kā arī uzlādes pamatni nevajadzētu saslapināt.

- Nekādā gadījumā nemazgājiet ierīci trauku mazgājamajā mašīnā. Netīriet ierīci ar abrazīviem vai kodīgiem tīrīšanas līdzekļiem.

- Nelietojiet ierīci, ja gaisa temperatūra ir zemāka par 15 °C un augstāka par 35 °C. Vienmēr glabājiet to uz līdzenas, nesakarstošas virsmas. Nekādā gadījumā nepieļaujiet saskari ar citiem uzliesmojošiem materiāliem. Ja lietošanas laikā ierīce sakarst, nelieciet to pie ādas.

- Lai izvairītos no sakaršanas, ierīce jālieto lēni un nepielietojot spēku.
- Noņemams barošanas bloks

  BRĪDINĀJUMS! Lai uzlādētu akumulatoru, lietojiet tikai šīs ierīces komplektā esošo barošanas bloku un pamatni 0952. Lai nodrošinātu optimālu uzlādi, ierīce ir pareizi jāievieto pamatnē. Pārliecinieties, vai ierīce ir piemērota lietošanai jūsu valsts barošanas tīklā. Neatvienojiet kontaktdakšu no rozetes, velkot aiz barošanas vada. Nelietojiet elektrisko pagarinātāju.
- Ierīce ir jāizslēdz, ja akumulators ir pilnībā uzlādēts, pirms tīrīšanas vai nepareizas darbības gadījumā. Šajā ierīcē ir akumulators, ko var nomainīt tikai kvalificētas persona.

AIZLIEGTA LIETOŠANA

- Lai izvairītos no iekaisuma, neizmantojiet citus pīlinga un intensīvus izstrādājumus, piemēram, skrubjus, spirtu, mālu. Šī ir ādas kopšanas ierīce, nevis medicīniska ierīce. Ja lietojat zāles vai jums ir kāda medicīniska problēma, lūdzu, sazinieties ar savu ārstu, pirms lietojat šo ierīci. Šo ierīci var lietot tikai sejas ādai, nevis uz acīm vai pārējā ķermeņa. Lietojot ierīci, vienmēr pārvietojiet to pa ādu.
- Nelietojiet ierīci tālāk norādītajos gadījumos.
  - Ja jums ir zobu implants.
  - Ja jums ir uzstādīta medicīniska ierīce (kardiostimulators, dzirdes aparāts).
  - Kopā ar medicīniskiem krēmiem vai krēmu, kas satur fotosensitīvas vielas.
  - Kopā ar ēteriskajām eļļām, mājās gatavotu kosmētiku* un kodīgiem izstrādājumiem.
  - Uz bojātas vai saulē apdegušas ādas.
  - Uz varikozām vēnām, dzimumzīmēm, ja jums ir ekzēma, iekaisums.
  - Ja jums ir alerģija pret dažiem metāliem (niķelis).
  - Ja esat grūtniece.*
- Lūdzu, pārtrauciet lietot ierīci, ja parādās alerģija, kairinājums, apsārtums, sāpes vai diskomforts. Ja apstrādājamās ķermeņa zonās ir pīrsings vai rotaslietas, pirms ierīces lietošanas noņemiet tās. Uzmanieties un nelietojiet ierīci šo sejas zonu tuvumā.

** Mūsu produkts nav pārbaudīts šādos apstākļos. Lūdziet padomu medicīnas speciālistam.*

TĪRĪŠANA – APKOPE – GLABĀŠANA – TRANSPORTĒŠANA

- Pirms ierīces tīrīšanas, lūdzu, pārliecinieties, ka ierīce ir izslēgta. Pēc katras lietošanas reizes notīriet ierīci ar sausu drāniņu, uzlieciet aizsargvāciņu un uzglabājiet Skin-Sonic Purifier tā glabāšanas ietvarā.
- Lai uzlādētu Skin-Sonic Purifier, pareizi ievietojiet ierīci glabāšanas ietvarā, pārliecinieties, vai uz ierīces ir redzams "akumulatora" simbols un uzlādes laikā ir iedegts LED indikators. Kad ierīces uzlāde ir pabeigta, atvienojiet adapteri no strāvas padeves. Neuzlādējiet un neglabājiet ierīci vietās, kuri augsta temperatūra.

PIRMS PIRMĀS LIETOŠANAS REIZES

- Jūs esat iegādājies sejas ādas kopšanas ierīci Rowenta Skin-Sonic Purifier, kas domāta, lai uzlabotu jūsu sejas ādas ikdienas kopšanas rituālu. Pateicoties tās viļņotajam uzgalim un ultraskaņas vibrācijām, sejas ādas kopšanas ierīce Skin-Sonic Purifier atbrīvo ādu no piesārņojumiem (komedoniem, netīrumiem, liekās eļļas, atmirušās ādas šūnām, ādas plankumiem utt.).
- Izmantojot ultraskaņas tehnoloģiju, tā dziļi attīra, atbrīvo no atmirušajām ādas šūnām un uzlabo ādas struktūru. Tās kontrolētā temperatūras sistēma, kas saistīta ar ultraskaņu (2. režīms), veicina mitrināšanas un izlīdzināšanas procesu, lai jūs iegūtu vienmērīgu un starojošu sejas ādu.
- Asmens nelielais izliekums viļņa formā ir lieliski piemērojas sejas kontūrai.
- Ierīces ultraskaņas vibrācijas pārvērš ūdeni miglā un vibrējošie pilieni palīdz atbrīvot ādu no netīrumiem un atvērt poras.
- Ierīce ir ļoti higiēniska, slidiniet ierīces viļņoto uzgali pār sejas ādu un, atbilstoši vēlamajai funkcijai, izmantojiet vienu no uzgaļa pusēm (viļņoto vai plakano).
- Pirms pirmās lietošanas pilnībā uzlādējiet akumulatoru.
- Vispirms, lūdzu, uzmanīgi izlasiet tālāk norādītās instrukcijas un saglabājiet brošūru drošā vietā.

IERĪCES LIETOŠANA

- **Sejas ādas tīrīšana:**
  Samitriniet sejas ādu. Ieslēdziet ierīci, izvēlieties 1. režīmu — tīrīšana (nospiediet pogu vienreiz). Pavērsiet viļņoto uzgali pret ādu, un tīriet, kā arī atbrīvojiet ādu no atmirušajām ādas daļiņām, ne ilgāk par 3 minūtēm. Nespiediet ierīci pie sejas pārāk spēcīgi, jo ultraskaņa atbrīvo ādu no netīrumiem bez sāpēm. Nelietojiet ierīci ap acīm.

- **Sejas ādas mitrināšana:**
  Uzklājiet ikdienas sejas krēmu vai serumu. Izvēlieties 2. režīmu — mitrināšana (nospiediet pogu otrreiz). Mitriniet ādu, izmantojot viļņotā uzgaļa plakano pusi — kontrolētā sildīšanas tehnoloģija, kas saistīta ar ultraskaņas vibrācijām, palīdz kosmētikai labāk uzsūkties ādā. Šo procedūru varat veikt ne ilgāk par 2 minūtēm. Nelietojiet ierīci ap acīm.

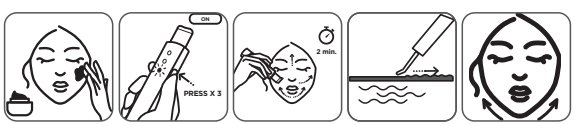

- **Sejas ādas liftings:**
  Izvēlieties 3. režīmu — liftings (nospiediet pogu trešo reizi). Pavērsiet pret ādu viļņotā uzgaļa plakano daļu un lēnām slidiniet ierīci, sākot no zoda virzienā uz ausīm, sekojot sejas kontūrai. Zoda daļā virzieties no centra uz ārpusi. Veiciet šo procedūru ne ilgāk par 2 minūtēm. Nelietojiet ierīci ap acīm.

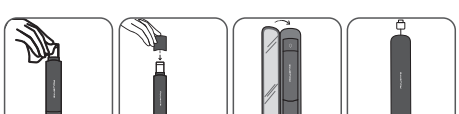

PROBLĒMU NOVĒRŠANA

- Ierīce izslēdzas lietošanas laikā:
  - Pārbaudiet, vai akumulatora uzlādes līmenis ir pietiekams.
  - Pārliecinieties, vai nespiežat ierīci pārāk spēcīgi pie ādas.
  - Citu iemeslu dēļ atgrieziet ierīci servisa centrā.

VIDES AIZSARDZĪBA IR PIRMAJĀ VIETĀ!

Jūsu ierīce satur vērtīgus materiālus, kurus var atgūt vai atkārtoti pārstrādāt. Nogādājiet to vietējā sadzīves atkritumu savākšanas punktā.

Akumulatora pārstrāde:
Pirms litija jonu akumulatora izņemšanas izlādējiet to pilnībā. Atveriet akumulatora nodalījumu, izmantojot darbarīku, pārgrieziet visus savienojumus un pēc tam droši nododiet akumulatoru atkārtotai pārstrādei.

Šis instrukcijas ir pieejamas arī mūsu tīmekļa vietnē www.rowenta.com

Ref.: 0952
Groupe SEB – Rue du Champ de courses
38780 Pt Evêque – France
421 266 271 R.C.S. Lyon

IEVADE: 100–240 V 50/60 Hz
IZVADE: 5,0 V 0,5 A 2,5 W
A.A.E. : 73,9%
Bez slodzes: 0,06 W

RS

APRAKSTS

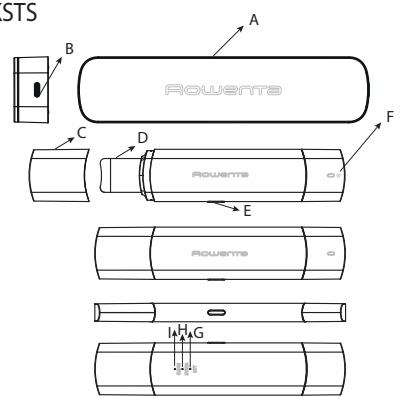

A - KUTIJA ZA ODLAGANJE I PUNJENJE
B - DODATAK ZA PUNJENJE
C - ZAŠTITNA KUTIJA
D - TALASNA GLAVA
E - TASTER ZA UKLJUČIVANJE/ ISKLJUČIVANJE (ON/OFF)
F - INDIKATOR PUNJENJA
G - REŽIM 1 - ČIŠĆENJE: NAJVIŠE 1 NEDELJNO
H - REŽIM 2 - HIDRIRANJE: NAJVIŠE 1 DNEVNO
I - REŽIM 3: ZATEZANJE: NAJVIŠE 1 DNEVNO

BEZBEDNOSNO UPUTSTVO

- Radi vaše bezbednosti, ovaj aparat je napravljen u skladu sa svim važećim standardima i propisima (direktivama o niskom naponu, elektromagnetnoj kompatibilnosti, životnoj sredini itd.).

- Kao dodatna bezbednosna mera, preporučuje se da se u strujno kolo koje napaja kupatilo ugradi diferencijalni uređaj za zaostalu struju čija radna struja ne prelazi 30 mA. Zatražite savet od instalatera.

- Za zemlje koje podležu propisima Evropske unije (oznaka CE): Ovaj uređaj ne smeju da koriste deca. Ovaj aparat mogu da upotrebljavaju osobe (uključujući decu) sa ograničenim fizičkim, čulnim ili mentalnim sposobnostima ili nedovoljnim iskustvom ili znanjem ako su pod nadzorom ili ako su upućene u bezbedan način upotrebe aparata i ako su razumele povezane opasnosti. Ne treba dozvoliti deci da se igraju sa aparatom. Deca ne smeju da čiste ili održavaju aparat. Ovaj aparat sadrži baterije koje mogu da zamene samo kvalifikovane osobe. Baterija mora da se ukloni iz aparata pre odbacivanja. Aparat mora biti isključen iz električne mreže pri uklanjanju baterije. Bateriju treba bezbedno odložiti.

- Za zemlje koje ne podležu propisima Evropske unije: Ovaj aparat nije predviđen da ga upotrebljavaju osobe (uključujući decu) ograničenih fizičkih, čulnih ili mentalnih sposobnosti ili nedovoljnog iskustva i znanja, osim ako ih nadzire osoba odgovorna za njihovu bezbednost koja im je prethodno dala uputstva o načinu upotrebe aparata. Decu treba nadgledati kako bi se osiguralo da se ne igraju sa aparatom.

- Ovaj aparat je namenjen samo za kućnu upotrebu. Ne može se koristiti u profesionalne svrhe. U slučaju pogrešne upotrebe, garancija se poništava i gubi.

- Pre svake upotrebe, uverite se da proizvod i pribor nemaju nikakve nedostatke. Ako je uređaj oštećen ili neispravan, nemojte ga koristiti. Ako aparat padne i nakon toga radi neispravno, nemojte ga koristiti i obratite se korisničkoj službi. Ako je kabl za napajanje oštećen, moraju ga zameniti proizvođač, servisni agent ili drugo kvalifikovano lice kako bi se sprečila opasnost.

OPREZ: Čuvajte aparat na suvom mestu. Nikada nemojte koristiti aparat mokrim rukama, niti u blizini kada punih vode, tuševa, lavaboa ili drugih posuda sa vodom. Ne potapajte niti stavljajte aparat pod vodu, čak ni radi čišćenja.

- Telo uređaja i baza za punjenje treba da se čiste isključivo suvom krpom i ne smeju se kvasiti.
- Nikada ne perite aparat u mašini za pranje sudova. Ne čistite aparat abrazivnim ili korozivnim proizvodima.
- Ne koristite aparat na temperaturi nižoj od 15 °C i višoj od 35 °C. Uvek ga držite na ravnoj površini otpornoj na toplotu. Nikada ga ne stavljajte u kontakt sa drugim zapaljivim materijalima. Ako se aparat jako zagreje tokom upotrebe, izbegavajte kontakt sa kožom.

- Da biste izbegli pregrevanje, aparat treba da koristite polako i bez napora.
- Demontažna jedinica za napajanje

  UPOZORENJE Koristite isključivo jedinicu za napajanje i bazu 0952 koje ste dobili uz aparat da biste napunili bateriju. Radi optimalnog punjenja, uređaj treba da bude pravilno postavljen u bazu. Proverite da li je aparat u skladu sa električnom mrežom u vašoj zemlji. Ne isključujte aparat iz struje povlačenjem za kabl, već izvucite utikač. Ne koristite produžni električni kabl.
- Uređaj se mora isključiti iz struje kada se baterija u potpunosti napuni, pre čišćenja ili u slučaju da ne radi pravilno. Ovaj aparat sadrži baterije koje može zameniti samo kvalifikovana osoba

ZABRANJENO PRI UPOTREBI

- Da biste izbegli iritaciju, vodite računa da ne koristite druge proizvode za eksfolijaciju i agresivne proizvode poput pilinga za telo, alkohola, gline… Izbegavajte područje kože oko očiju. Ako uzimate lekove ili patite od bilo kakvih zdravstvenih problema, obratite se lekaru pre upotrebe aparata. Obavezno koristite uređaj samo na licu, a ne na očima ili telu. Uvek koristite aparat na koži u pokretima.
- Nemojte da koristite aparat:
  - ako imate zubne implante
  - ako imate ugrađen bilo kakav medicinski uređaj (pejsmejker, slušni aparat…)
  - s medicinskim kremama ili kremama koje sadrže fotosenzitivne materije
  - s esencijalnim uljima, domaćom kozmetikom* i korozivnim proizvodima
  - na oštećenoj koži ili koži s opekotinama od sunca
  - na proširenim venama, mladežima, belezima, ako imate ekcem, upalu…
  - ako ste alergični na neki metal (nikl)
  - ako ste u drugom stanju*
- Prestanite da koristite aparat u slučaju alergije, iritacije ili crvenila, odnosno, ako osetite bol ili bilo kakve znake neugodnosti. Ako nosite pirsinge ili nakit na područjima koje treba tretirati, skinite ih pre upotrebe uređaja. Vodite računa da ne koristite aparat pored tih područja.

* *Naš proizvod nije testiran u tim uslovima, zatražite savet lekara.*

ČIŠĆENJE – ODRŽAVANJE – SKLADIŠTENJE – TRANSPORT

- Pre čišćenja aparata, proverite da li je isključen. Nakon svake upotrebe očistite aparat suvom krpom, zamenite zaštitni poklopac i odložite Skin-Sonic Purifier u kutiju za odlaganje.
- Da biste napunili Skin-Sonic Purifier, postavite aparat ispravno u kutiju za odlaganje, proverite da li je vidljiv simbol „baterija" na uređaju i da je LED svetlo uključeno tokom punjenja. Kada je aparat napunjen, obavezno isključite adapter iz struje. Ne punite i ne čuvajte u područjima sa visokom temperaturom.

PRE PRVE UPOTREBE

- Kupili ste Rowenta Skin-Sonic Purifier koji je dizajniran za unapređenje vaše svakodnevne nege kože. Zahvaljujući talasnoj glavi i ultrasoničnim vibracijama, Skin-Sonic Purifier oslobađa kožu od nečistoća (mitisera, prljavštine, suvišnog ulja, mrtvih ćelija kože, komedona, ljuspica kože…).
- Zahvaljujući ultrasoničnoj tehnologiji, dubinski čisti kožu, obavlja piling i poboljšava teksturu kože. Kontrolisani sistem temperature povezan s ultrazvukom (režim 2) pomaže kod nege i zaglađivanja kože za ujednačen i blistav ten.
- Blago zakrivljena ivica dizajnirana je u vidu talasa da bi se savršeno prilagodila konturama vašeg lica.
- Ultrasonične vibracije pretvaraju vodu u izmaglicu i zbog toga vibrirajuće kapi otpuštaju nečistoće iz kože i otčepljavaju pore.
- Veoma higijenski, talasna glava klizi niz lice te može da se koristi s obe strane (i zakrivljena i ravna strana) prema željenoj funkciji.
- Napunite bateriju u potpunosti pre prve upotrebe.
- Za početak, pažljivo pročitajte sledeća uputstva i čuvajte brošuru na sigurnom mestu.

KORIŠĆENJE APARATA

- **Očistite kožu:**
  Umijte se. Uključite aparat, izaberite režim 1 „čišćenje" (1 pritisak). S talasnom glavom okrenutom nadole, očistite kožu i uradite piling u maksimalnom trajanju od 3 minuta. Nemojte snažno pritiskati jer ultrazvuk ima snagu da bezbolno ukloni nečistoće sa kože. Izbegavajte područje oko očiju.

- **Hidrirajte kožu:**
  Nanesite dnevnu kremu ili serum. Izaberite režim 2 „hidriranje" (2. pritisak). Hidrirajte kožu pomoću ravnog dela talasne glave – tehnologija kontrolisanog grejanja u kombinaciji s ultrazvučnim vibracijama pomaže da se kozmetika bolje upije. Ovaj korak traje najduže 2 minuta. Izbegavajte područje oko očiju.

- **Zategnite kožu:**
  Izaberite režim 3 „zatezanje" (3. pritisak). Polako pomerajte uređaj i ravnu stranu talasne glave od brade do očiju prateći konture lica. I na bradi od sredine prema vani. Najduže 2 minuta. Izbegavajte područje oko očiju.

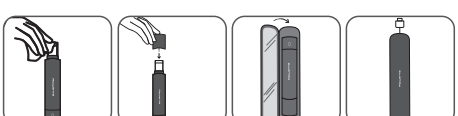

U SLUČAJU PROBLEMA

- Uređaj se isključuje tokom upotrebe:
  - Proverite da li je nivo napunjenosti baterije dovoljan za rad.
  - Proverite da li vršite preveliki pritisak na kožu koju tretirate.
  - U bilo kom drugom slučaju, odnesite uređaj u servisni centar.

ZAŠTITA ŽIVOTNE SREDINE JE NA PRVOM MESTU

Vaš aparat sadrži vredne materijale koji mogu ponovo da se upotrebljavaju ili recikliraju. Odložite ga na lokalnom mestu za prikupljanje otpada iz domaćinstva.

Recikliranje baterija:
Ispraznite litijum-jonske baterije u potpunosti pre uklanjanja. Alatkom otvorite odeljak za baterije i presecite sve spojeve, pa reciklirajte baterije na bezbedan način. .

Ova uputstva takođe možete pronaći na našoj internet stranici www.rowenta.com

Ref. br.: 0952
Groupe SEB – Rue du Champ de courses
38780 Pt Evêque – France
421 266 271 R.C.S. Lyon

ULAZNI NAPON: 100-240 v 50/60 Hz
IZLAZNI NAPON: 5,0 V 0,5 A 2,5 W
A.A.E. : 73,9%
Bez opterećenja: 0,06 W

SI

OPIS

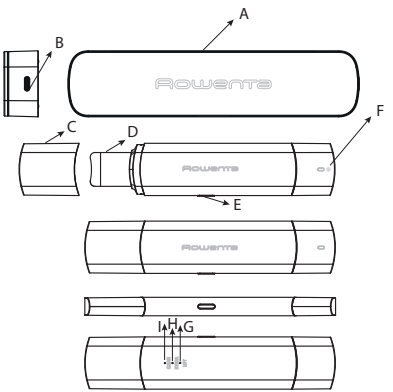

A - KUTIJA ZA ODLAGANJE I PUNJENJE
B - DODATAK ZA PUNJENJE
C - ZAŠTITNA KUTIJA
D - TALASNA GLAVA
E - Taster za UKLJUČIVANJE/ ISKLJUČIVANJE (ON/OFF)
F - INDIKATOR PUNJENJA
G - REŽIM 1 - ČIŠĆENJE: NAJVIŠE 1 NEDELJNO
H - REŽIM 2 - HIDRIRANJE: NAJVIŠE 1 DNEVNO
I - REŽIM 3: ZATEZANJE: NAJVIŠE 1 DNEVNO

BEZBEDNOSNO UPUTSTVO

- Radi vaše bezbednosti, ovaj aparat je napravljen u skladu sa svim važećim standardima i propisima (direktivama o niskom naponu, elektromagnetnoj kompatibilnosti, životnoj sredini itd.).

- Kao dodatna bezbednosna mera, preporučuje se da se u strujno kolo koje napaja kupatilo ugradi diferencijalni uređaj za zaostalu struju čija radna struja ne prelazi 30 mA. Zatražite savet od instalatera.

- Za zemlje koje podležu propisima Evropske unije (oznaka CE): Ovaj uređaj ne smeju da koriste deca. Ovaj aparat mogu da upotrebljavaju osobe (uključujući decu) sa ograničenim fizičkim, čulnim ili mentalnim sposobnostima ili nedovoljnim iskustvom ili znanjem ako su pod nadzorom ili ako su upućene u bezbedan način upotrebe aparata i ako su razumele povezane opasnosti. Ne treba dozvoliti deci da se igraju sa aparatom. Deca ne smeju da čiste ili održavaju aparat. Ovaj aparat sadrži baterije koje mogu da zamene samo kvalifikovane osobe. Baterija mora da se ukloni iz aparata pre odbacivanja. Aparat mora biti isključen iz električne mreže pri uklanjanju baterije. Bateriju treba bezbedno odložiti.

- Za zemlje koje ne podležu propisima Evropske unije: Ovaj aparat nije predviđen da ga upotrebljavaju osobe (uključujući decu) ograničenih fizičkih, čulnih ili mentalnih sposobnosti ili nedovoljnog iskustva i znanja, osim ako ih nadzire osoba odgovorna za njihovu bezbednost koja im je prethodno dala uputstva o načinu upotrebe aparata. Decu treba nadgledati kako bi se osiguralo da se ne igraju sa aparatom.
- Ovaj aparat je namenjen samo za kućnu upotrebu. Ne može se koristiti u profesionalne svrhe. U slučaju pogrešne upotrebe, garancija se poništava i gubi.

- Pre svake upotrebe, uverite se da proizvod i pribor nemaju nikakve nedostatke. Ako je uređaj oštećen ili neispravan, nemojte ga koristiti. Ako aparat padne i nakon toga radi neispravno, nemojte ga koristiti i obratite se korisničkoj službi. Ako je kabl za napajanje oštećen, moraju ga zameniti proizvođač, servisni agent ili drugo kvalifikovano lice kako bi se sprečila opasnost.

OPREZ: Čuvajte aparat na suvom mestu. Nikada nemojte koristiti aparat mokrim rukama, niti u blizini kada punih vode, tuševa, lavaboa ili drugih posuda sa vodom. Ne potapajte niti stavljajte aparat pod vodu, čak ni radi čišćenja.

- Telo uređaja i baza za punjenje treba da se čiste isključivo suvom krpom i ne smeju se kvasiti.
- Nikada ne perite aparat u mašini za pranje sudova. Ne čistite aparat abrazivnim ili korozivnim proizvodima.
- Ne koristite aparat na temperaturi nižoj od 15 °C i višoj od 35 °C. Uvek ga držite na ravnoj površini otpornoj na toplotu. Nikada ga ne stavljajte u kontakt sa drugim zapaljivim materijalima. Ako se aparat jako zagreje tokom upotrebe, izbegavajte kontakt sa kožom.

- Da biste izbegli pregrevanje, aparat treba da koristite polako i bez napora.
- Demontažna jedinica za napajanje.

  UPOZORENJE: Koristite isključivo jedinicu za napajanje i bazu 0952 koje ste dobili uz aparat da biste napunili bateriju. Radi optimalnog punjenja, uređaj treba da bude pravilno postavljen u bazu. Proverite da li je aparat u skladu sa električnom mrežom u vašoj zemlji. Ne isključujte aparat iz struje povlačenjem za kabl, već izvucite utikač. Ne koristite produžni električni kabl.
- Uređaj se mora isključiti iz struje kada se baterija u potpunosti napuni, pre čišćenja ili u slučaju da ne radi pravilno. Ovaj aparat sadrži baterije koje može zameniti samo kvalifikovana osoba

ZABRANJENO PRI UPOTREBI

- Da biste izbegli iritaciju, vodite računa da ne koristite druge proizvode za eksfolijaciju i agresivne proizvode poput pilinga za telo, alkohola, gline… Izbegavajte područje kože oko očiju. Ako uzimate lekove ili patite od bilo kakvih zdravstvenih problema, obratite se lekaru pre upotrebe aparata. Obavezno koristite uređaj samo na licu, a ne na očima ili telu. Uvek koristite aparat na koži u pokretima.
- Nemojte da koristite aparat:
  - ako imate zubne implante
  - ako imate ugrađen bilo kakav medicinski uređaj (pejsmejker, slušni aparat…)
  - s medicinskim kremama ili kremama koje sadrže fotosenzitivne materije
  - s esencijalnim uljima, domaćom kozmetikom* i korozivnim proizvodima
  - na oštećenoj koži ili koži s opekotinama od sunca
  - na proširenim venama, mladežima, belezima, ako imate ekcem, upalu…
  - ako ste alergični na neki metal (nikl)
  - ako ste u drugom stanju*
- Prestanite da koristite aparat u slučaju alergije, iritacije ili crvenila, odnosno, ako osetite bol ili bilo kakve znake neugodnosti. Ako nosite pirsinge ili nakit na područjima koje treba tretirati, skinite ih pre upotrebe uređaja. Vodite računa da ne koristite aparat pored tih područja.

* *Naš proizvod nije testiran u tim uslovima, zatražite savet lekara.*

ČIŠĆENJE – ODRŽAVANJE – SKLADIŠTENJE – TRANSPORT

- Pre čišćenja aparata, proverite da li je isključen. Nakon svake upotrebe očistite aparat suvom krpom, zamenite zaštitni poklopac i odložite Skin-Sonic Purifier u kutiju za odlaganje.
- Da biste napunili Skin-Sonic Purifier, postavite aparat ispravno u kutiju za odlaganje, proverite da li je vidljiv simbol „baterija“ na uređaju i da je LED svetlo uključeno tokom punjenja. Kada je aparat napunjen, obavezno isključite adapter iz struje. Ne punite i ne čuvajte u područjima sa visokom temperaturom.

PRE PRVE UPOTREBE

- Kupili ste Rowenta Skin-Sonic Purifier koji je dizajniran za unapređenje vaše svakodnevne nege kože. Zahvaljujući talasnoj glavi i ultrasoničnim vibracijama, Skin-Sonic Purifier oslobađa kožu od nečistoća (mitisera, prljavštine, suvišnog ulja, mrtvih ćelija kože, komedona, ljuspica kože…).
- Zahvaljujući ultrasoničnoj tehnologiji, dubinski čisti kožu, obavlja piling i poboljšava teksturu kože. Kontrolisani sistem temperature povezan s ultrazvukom (režim 2) pomaže kod nege i zaglađivanja kože za ujednačen i blistav ten.
- Blago zakrivljena ivica dizajnirana je u vidu talasa da bi se savršeno prilagodila konturama vašeg lica.
- Ultrasonične vibracije pretvaraju vodu u izmaglicu i zbog toga vibrirajuće kapi otpuštaju nečistoće iz kože i otčepljavaju pore.
- Veoma higijenski, talasna glava klizi niz lice te može da se koristi s obe strane (i zakrivljena i ravna strana) prema željenoj funkciji.
- Napunite bateriju u potpunosti pre prve upotrebe.
- Za početak, pažljivo pročitajte sledeća uputstva i čuvajte brošuru na sigurnom mestu.

KORIŠĆENJE APARATA

- **Očistite kožu:**
  Umijte se. Uključite aparat, izaberite režim 1 „čišćenje“ (1 pritisak). S talasnom glavom okrenutom nadole, očistite kožu i uradite piling u maksimalnom trajanju od 3 minuta. Nemojte snažno pritiskati jer ultrazvuk ima snagu da bezbolno ukloni nečistoće sa kože. Izbegavajte područje oko očiju.

- **Hidrirajte kožu:**
  Nanesite dnevnu kremu ili serum. Izaberite režim 2 „hidriranje“ (2. pritisak). Hidrirajte kožu pomoću ravnog dela talasne glave – tehnologija kontrolisanog grejanja u kombinaciji s ultrazvučnim vibracijama pomaže da se kozmetika bolje upije. Ovaj korak traje najduže 2 minuta. Izbegavajte područje oko očiju.

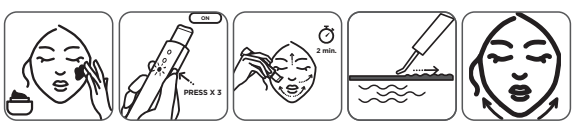

- **Zategnite kožu:**
  Izaberite režim 3 „zatezanje“ (3. pritisak). Polako pomerajte uređaj i ravnu stranu talasne glave od brade do očiju prateći konture lica. I na bradi od sredine prema vani. Najduže 2 minuta. Izbegavajte područje oko očiju.

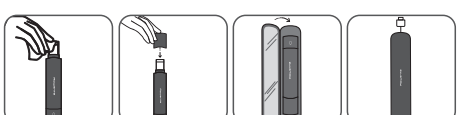

U SLUČAJU PROBLEMA
- Uređaj se isključuje tokom upotrebe:
  - Proverite da li je nivo napunjenosti baterije dovoljan za rad.
  - Proverite da li vršite preveliki pritisak na kožu koju tretirate.
  - U bilo kom drugom slučaju, odnesite uređaj u servisni centar.

ZAŠTITA ŽIVOTNE SREDINE JE NA PRVOM MESTU

Vaš aparat sadrži vredne materijale koji mogu ponovo da se upotrebljavaju ili recikliraju. Odložite ga na lokalnom mestu za prikupljanje otpada iz domaćinstva.

Recikliranje baterija:
Ispraznite litijum-jonske baterije u potpunosti pre uklanjanja. Alatkom otvorite odeljak za baterije i presecite sve spojeve, pa reciklirajte baterije na bezbedan način.

Ova uputstva takođe možete pronaći na našoj internet stranici www.rowenta.com

Ref. br.: 0952
Groupe SEB – Rue du Champ de courses
38780 Pt Evêque – France
421 266 271 R.C.S. Lyon

ULAZNI NAPON: 100-240 v 50/60 Hz
IZLAZNI NAPON: 5,0 V 0,5 A 2,5 W
A.A.E. : 73,9%
Bez opterećenja: 0,06 W