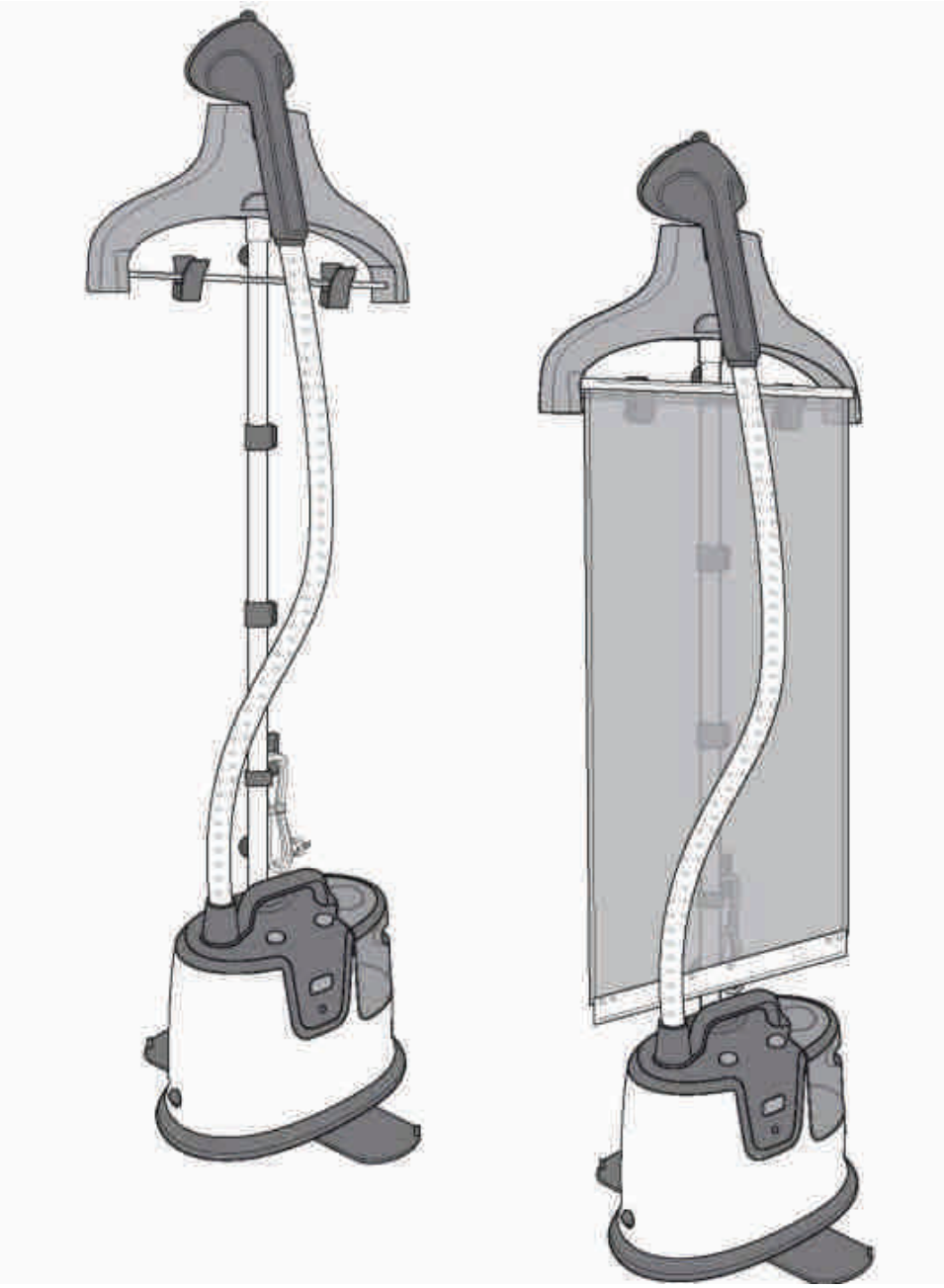

IS8300

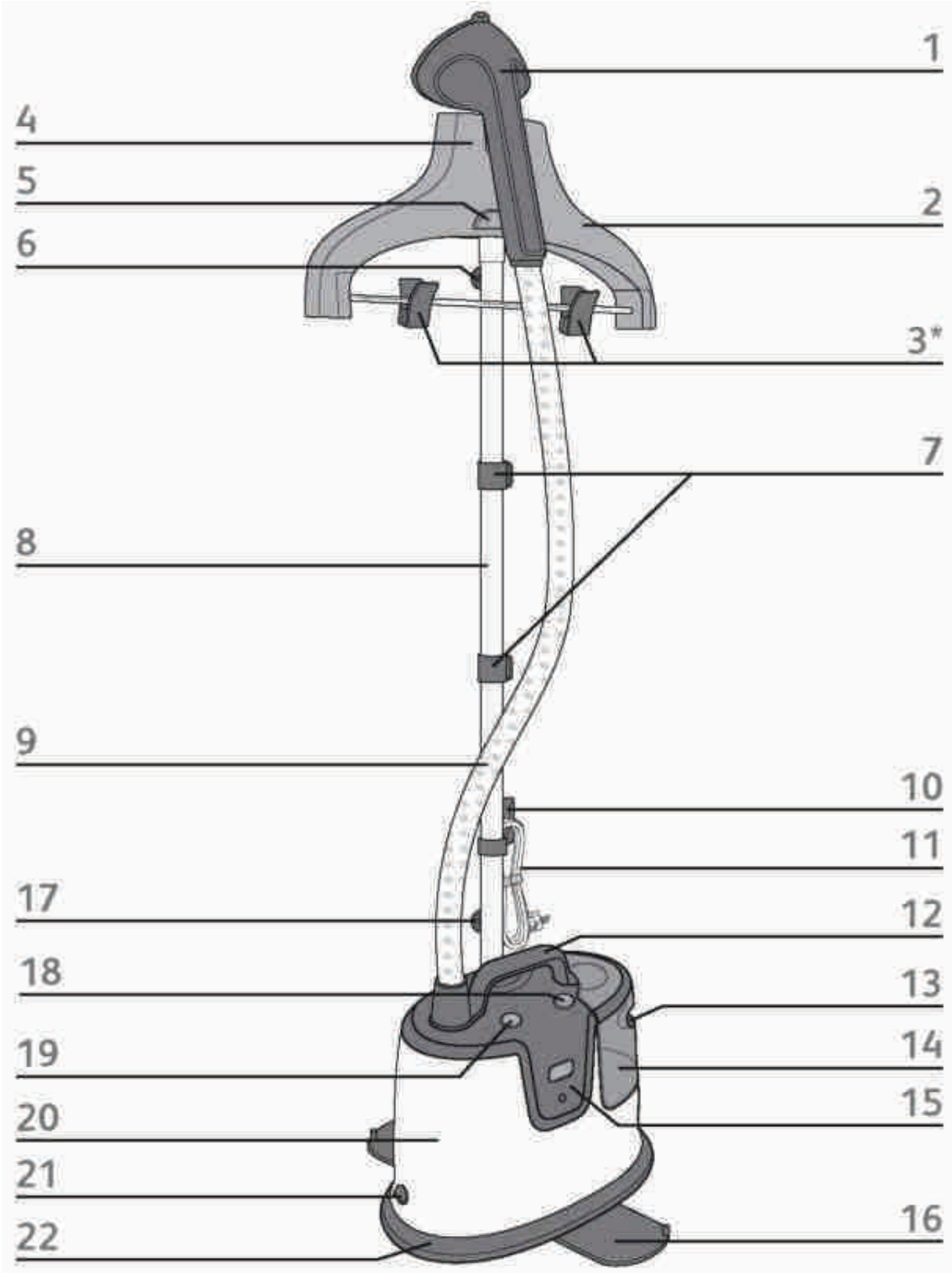

RO – În funcție de model

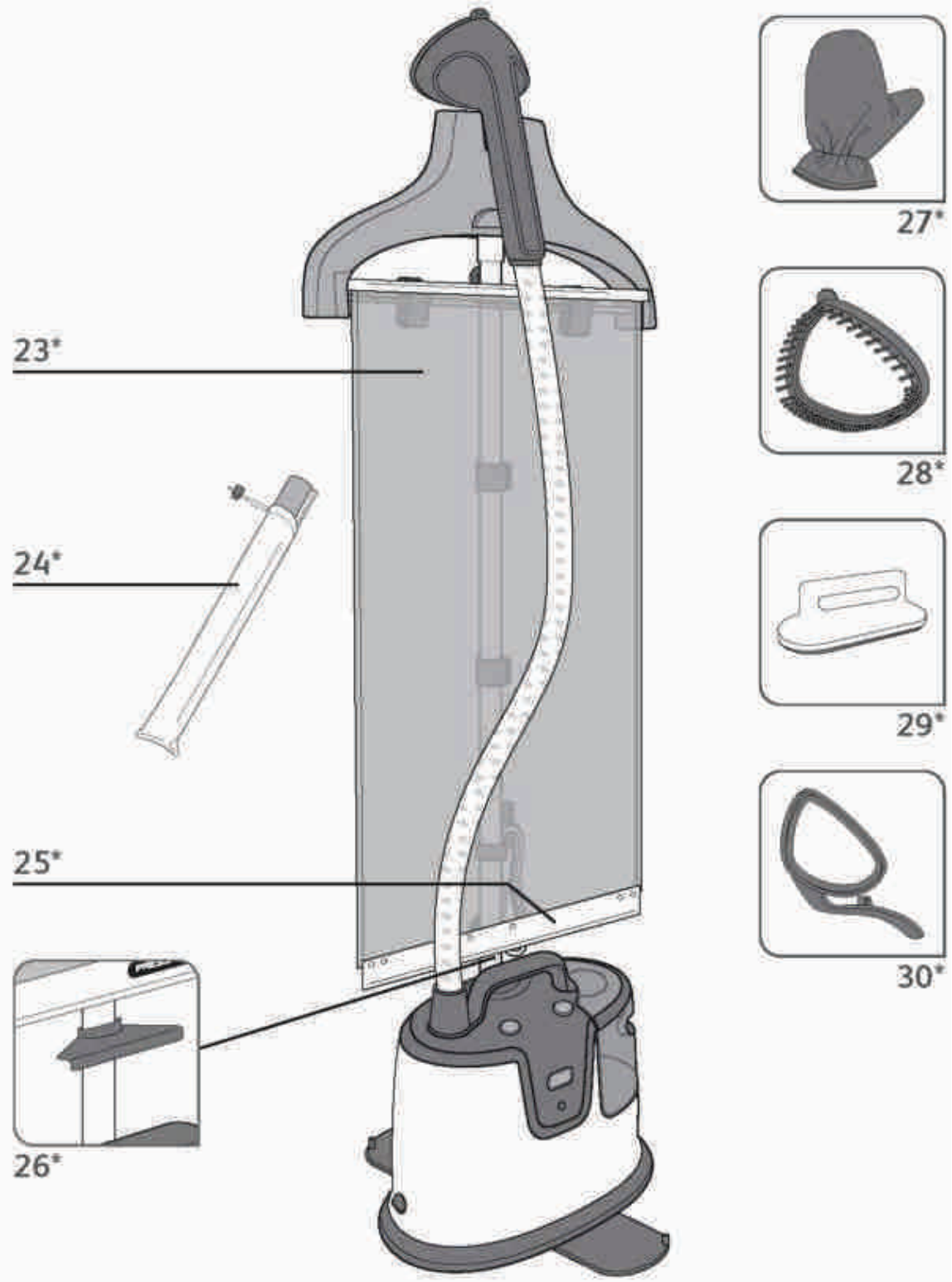

RO – În funcție de model

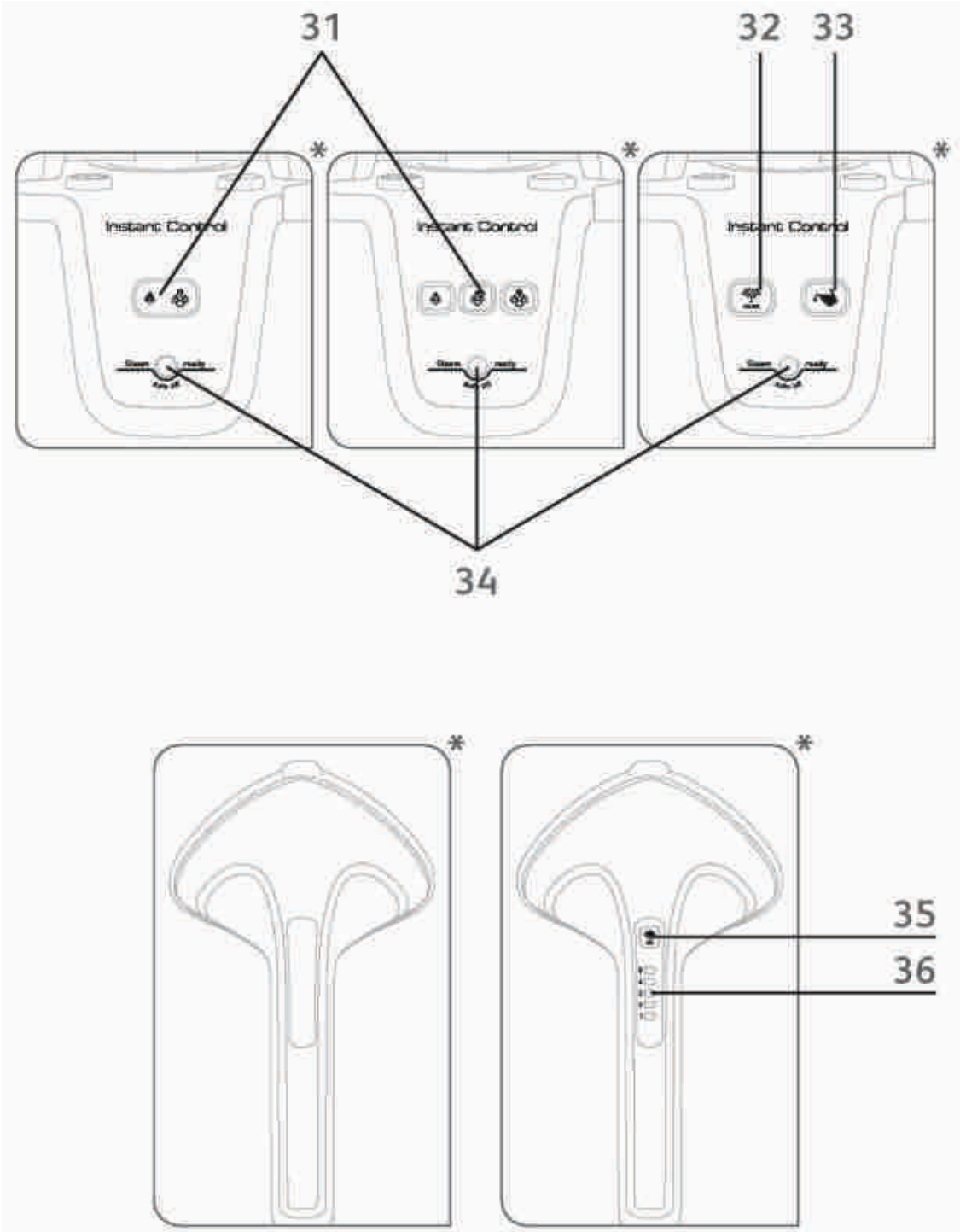

RO – În funcție de model

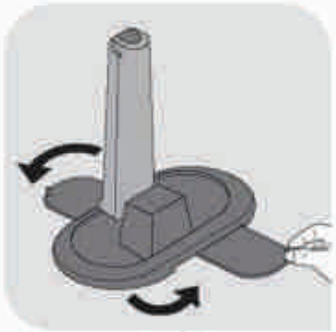

fig. 1

fig. 2

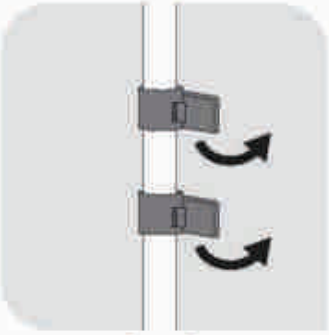

fig. 3

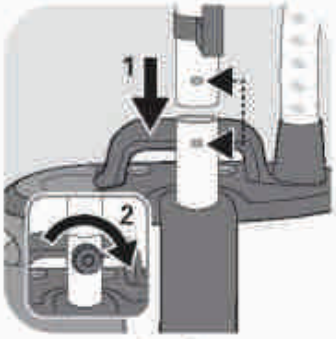

fig. 4

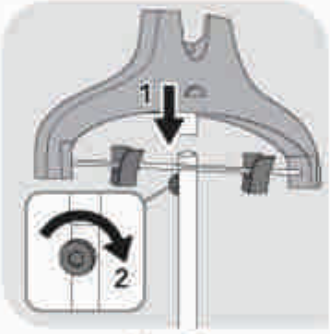

fig. 5

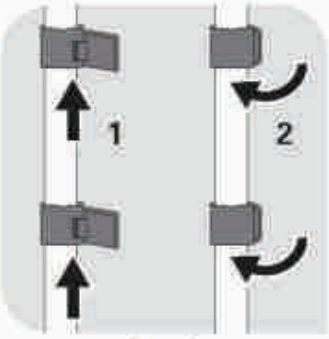

fig. 6

fig. 7

fig. 8

fig. 9

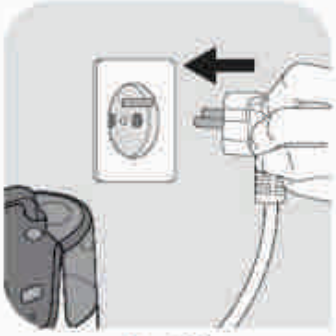

fig. 10

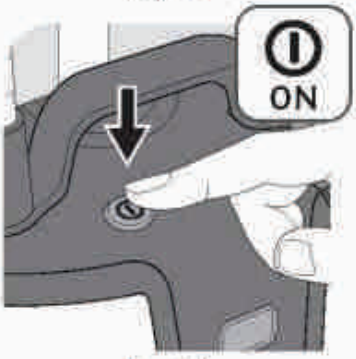

fig. 11

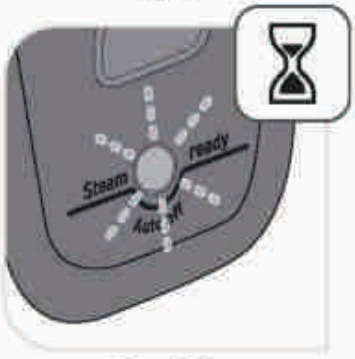

fig. 12

fig. 13

fig. 14

fig. 15

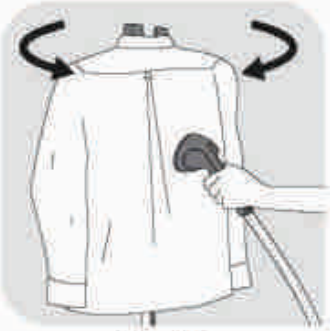
fig. 16

fig. 17

fig. 18

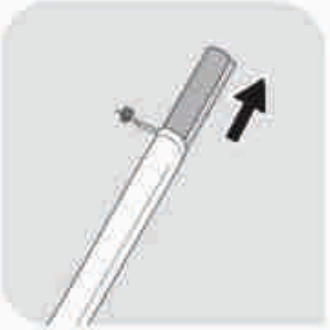
fig. 19

fig. 20

fig. 21

fig. 22

fig. 23

fig. 24

fig. 25

fig. 26

fig. 27

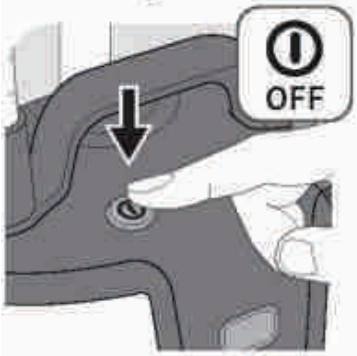

fig. 28

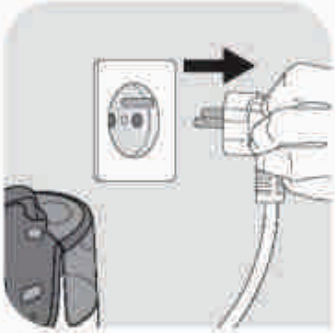
fig. 29

fig. 30

fig. 31

fig. 32

fig. 33

fig. 34

fig. 35

fig. 36

INSTRUCȚIUNI DE SIGURANȚĂ

Vă rugăm să citiți cu atenție aceste instrucțiuni înainte de prima utilizare și să le păstrați într-un loc sigur.

- Nu lăsați niciodată aparatul nesupravegheat în timp ce este conectat la sursa de alimentare, nici măcar pentru câteva momente, mai ales în cazul în care sunt prezenți copii.
- Deconectați aparatul înainte de umplerea sau spălarea rezervorului de apă, înainte de curățare și după fiecare utilizare.
- Trebuie avut grijă atunci când utilizați aparatul, pentru că acesta emite abur.
- Acest aparat nu este destinat utilizării de către persoane (inclusiv copii) cu capacități fizice, senzoriale sau mentale reduse sau cu deficiențe, care nu au cunoștințele sau experiența corespunzătoare, dacă o persoană responsabilă pentru siguranța lor nu le supraveghează sau nu le asigură instrucțiunile corespunzătoare referitoare la folosirea aparatului înainte de utilizarea acestuia.
- Acest aparat poate fi utilizat de către copii cu vârsta de 8 ani și peste această vârstă și persoane cu capacități fizice, senzoriale sau mentale reduse sau fără experiență și cunoștințe dacă sunt supravegheate sau instruite cu privire la utilizarea aparatului într-un mod sigur și dacă înțeleg riscurile pe care le implică.
- Copiii trebuie să fie supravegheați pentru a se asigura că nu se joacă cu aparatul.
- Curățarea și întreținerea nu trebuie efectuată de către copii fără supraveghere.
- Aparatul nu trebuie utilizat dacă a căzut pe podea, dacă prezintă deteriorate sau scurgeri evidente sau nu funcționează corect. Nu demontați niciodată aparatul. Pentru a evita orice pericol, duceți-l pentru inspecție la un centru de service autorizat.

RECOMANDĂRI IMPORTANTE

- Acest produs a fost proiectat numai pentru uz casnic și în interior. Pentru utilizarea comercială, utilizarea necorespunzătoare sau nerespectarea instrucțiunilor producătorul nu își asumă nicio responsabilitate, iar garanția nu se va aplica.
- Acesta este un aparat de podea, nu-l transportați în timpul utilizării.
- Acest aparat este proiectat să funcționeze numai pe curent alternativ. Înainte de prima utilizare, verificați dacă tensiunea de alimentare din rețea corespunde cu cea indicată pe plăcuța de date a aparatului.
- Orice eroare de conexiune va anula garanția.
- Conectați aparatul întotdeauna la o priză cu împământare.
- Având în vedere diversele standarde în vigoare, în cazul în care aparatul este utilizat într-o altă țară decât țara în care este achiziționat, duceți-l la un centru de service autorizat pentru verificare.
- Păstrați întotdeauna furtunul și duza ridicată deasupra rezervorului de apă.
- Pentru siguranța dumneavoastră, acest aparat este conform cu standardele și reglementările în vigoare (directivele pentru joasă tensiune, compatibilitate electromagnetică și de mediu).

Suprafețele care sunt marcate sau apropiate de acest semn sunt foarte fierbinți în timpul utilizării aparatului. Nu atingeți aceste suprafețe înainte de răcirea aparatului.

- Pentru a reduce riscul contactului cu apa sau aburul fierbinte eliberat din orificiul pentru abur, verificați aparatul înainte de fiecare utilizare, ținându-l și folosindu-l departe de corp.
- Eliberați aburul numai într-o mișcare în sus și în jos pe verticală. Nu folosiți niciodată capul de abur într-o poziție orizontală sau înclinat într-o poziție inversă, deoarece se poate scurge apă fierbinte.
- Pentru a reduce riscul de șoc electric, nu scufundați aparatul sau capul de abur în apă sau alte lichide.
- Aparatul trebuie să fie întotdeauna oprit înainte de a-l conecta sau deconecta de la priză. Nu trageți niciodată de cablu pentru a-l deconecta de la priză, ci apucați de ștecher și trageți pentru a deconecta.
- Nu lăsați cablul să atingă suprafețe fierbinți. După fiecare utilizare, deconectați și lăsați aparatul să se răcească complet înainte de a-l depozita. Înfășurați cablul lejer în jurul aparatului atunci când îl depozitați.
- Nu așezați niciodată aparatul sau cablul de alimentare în apropierea surselor de căldură sau muchiilor ascuțite și nu lăsați să intre în contact cu acestea.
- Nu fixați furtunul în timpul funcționării. Îndepărtarea adaptorului furtunului în timpul utilizării aparatului poate provoca opărire.
- Nu încercați să agățați unitatea cu ajutorul furtunului.
- Utilizarea altor accesorii decât cele furnizate de Tefal nu este recomandată și poate duce la incendiu, șoc electric sau vătămare corporală.

- Procedați cu atenție când schimbați accesoriile sau atașamentele, deoarece acestea pot conține apă fierbinte din condens. Asigurați-vă că atașamentele sunt răcite, pentru a evita contactul cu apa fierbinte.
- Atingerea părților fierbinți, apei sau aburului fierbinte poate provoca arsuri. Aveți grijă atunci când goliți un aparat cu aburi. În rezervor sau în interiorul aparatului poate exista apă fierbinte.
- Nu îndreptați aburul spre alte persoane, animale sau haine în timpul purtării.
- Nu tăiați sau încercați să prelungiți furtunul de abur.
- Dacă utilizați un prelungitor, asigurați-vă că acesta este reglat corect la amperajul necesar, cu o priză cu împământare și extins complet.
- Desfășurați cablul de alimentare complet înainte de utilizare și controlați aparatul și cablul de alimentare pentru semne de uzură sau deteriorare înainte de conectarea la sursa de alimentare.
- Orice altă intervenție decât curățarea și întreținerea normală de către client trebuie să fie efectuată de către un centru de service autorizat.
- Nu scăpați sau introduceți niciun obiect în vreun orificiu sau furtun.
- Mănușa trebuie utilizată numai cu acest aparat cu aburi pentru îmbrăcăminte (* în funcție de model). Producătorul nu își asumă responsabilitatea pentru nicio utilizare necorespunzătoare.
- Îndepărtați toate materialele de ambalare, autocolantele și accesoriile din interiorul și exteriorul aparatului.
- Verificați aparatul și cablul de alimentare pentru semne de uzură sau deteriorare înainte de conectarea la sursa de alimentare.
- Nu utilizați aparatul dacă acesta nu funcționează corect, dacă a fost deteriorat sau în cazul în care cablul de alimentare sau ștecherul este deteriorat. Pentru a menține siguranța, aceste părți trebuie înlocuite de un centru de service autorizat.
- Orice altă intervenție decât curățarea și întreținerea normală de către client trebuie să fie efectuată de către un centru de service autorizat.
- Acest aparat este destinat exclusiv utilizării în interior.
- Desfășurați cablul de alimentare complet înainte de utilizare și controlați aparatul și cablul de alimentare pentru semne de uzură sau deteriorare înainte de conectarea la sursa de alimentare.

PROTECȚIA MEDIULUI ARE PRIORITATE!

ⓘ Aparatul dvs. conține materiale valoroase care pot fi recuperate sau reciclate.

➲ Lăsați-l la un punct local de colectare a deșeurilor.

DESCRIERE

1. Cap pentru aburi
2. Umeraș integrat
3. Cleme pentru pantaloni *
4. Locaș cap pentru aburi
5. Suport umeraș
6. Șurub de fixare a umerașului
7. Cleme de blocare a stâlpului
8. Stâlp telescopic
9. Furtun pentru aburi
10. Cârlig cablu electric
11. Cablu electric
12. Mâner pentru transport
13. Mâner rezervor de apă
14. Rezervor de apă detașabil
15. Panou de control
16. Picior de stabilitate (x2)
17. Șurub de fixare a stâlpului
18. Buton de deblocare bază
19. Buton PORNIT/OPRIT
20. Aparat
21. Capac „anti-calcar”
22. Bază
23. Suport vertical Press & Steam*
24. Husă Press & Steam*
25. Mâner de blocare Press & Steam*
26. Cârlig de blocare Press & Steam*
27. Mănușă*
28. Perie țesături*
29. Perie scame*
30. Accesoriu pentru cute*
31. Setări variabile pentru abur*
32. Indicator „anti-calcar”*
33. Indicator rezervor gol*
34. Indicator abur pregătit / indicator oprire automată
35. Butonul de setări variabile ale aburului*
36. Indicator de nivel al aburului*

ÎNAINTE DE UTILIZARE

1 • Montarea aparatului cu aburi pentru îmbrăcăminte

Montarea stâlpului

1. Trageți și rotiți cele 2 picioare de stabilitate, până când auziți un „clic”. (fig. 1)
2. Desfaceți șurubul de fixare al stâlpului de pe baza stâlpului.
3. Țineți stâlpul astfel încât cârligul pentru cablul electric să fie pe partea din spate. Verificați dacă cele 2 cleme ale stâlpului sunt deblocate. (fig. 3)
4. Introduceți stâlpul în bază apăsând în jos până când găurile stâlpului și baza se află la același nivel, astfel încât să puteți pune șurubul înapoi. În cazul în care găurile nu sunt aliniate, verificați dacă clemele stâlpului sunt deblocate bine. (fig. 4)
5. Înșurubați bine șurubul de fixare a stâlpului înapoi, astfel încât stâlpul să fie ferm fixat de bază.
6. Reglați stâlpul la înălțimea maximă deplasându-l în sus. Asigurați-vă că cele 3 segmente ale stâlpului sunt complet extinse apoi blocați cele 2 cleme. (fig. 6)

Montarea umerașului integrat

1. Deșurubați șurubul de fixare a umerașului din partea de jos a umerașului.
2. Țineți umerașul astfel încât suportul umerașului să fie pe aceeași parte cu panoul de control al aparatului.
3. Introduceți vertical umerașul pe partea de sus a stâlpului. Găurile din partea de jos a umerașului și din stâlp ar trebui să fie la același nivel. (fig. 5)
4. Puneți șurubul înapoi și înșurubați bine astfel încât umerașul să fie ferm fixat de stâlp.
5. Instalați capul de abur pe partea de sus a umerașului integrat.

2 • Umplerea rezervorului de apă

IMPORTANT: Produsul dumneavoastră este proiectat să funcționeze cu apă de la robinet netratată. Dacă apa este foarte cacaroasă (verificați acest lucru cu furnizorul local de apă), puteți amesteca apa de la robinet netratată cu apă distilată, cumpărată de la magazin, în următoarele proporții: 50% apă de la robinet netratată - 50% apă distilată. Căldura concentrează elementele conținute în apă în timpul evaporării. Tipurile de apă enumerate mai jos pot conține deșeuri organice, minerale sau elemente chimice care pot provoca scurgeri, pete sau uzură prematură a aparatului: apa de la uscătoarelor de rufe, apa parfumată sau dedurizată, apa de la frigidere, baterii, aparate de aer condiționat, apa de ploaie, apa fiartă, filtrată sau îmbuteliată. Nu trebuie utilizate aceste tipuri de apă. Utilizați numai apă distilată cumpărată de la magazin conform instrucțiunilor de mai sus.

• Asigurați-vă că aparatul este scos din priză. Scoateți rezervorul de apă de la baza aparatului trăgând mânerul în sus (fig. 7). Deșurubați capacul rezervorului și umpleți rezervorul. (fig. 8)
• Aparatul cu aburi trebuie utilizat cu APĂ DE LA ROBINET. Dacă apa din zona dumneavoastră este calacroasă, vă recomandăm să amestecați jumătate de apă de la robinet cu jumătate apă distilată, ceea ce reduce duritatea.
• După reînșurubarea capacului rezervorului de apă, rotiți rezervorul în jos și țineți-l de mâner. Verificați să nu se scurgă apă prin capac.
• Așezați înapoi vertical rezervorul de apă pe aparat (fig. 9)

UTILIZAREA

Avertizare: Nu degajați aburi pe haine în timp ce sunt purtate.

1 • Asamblarea

Furtunul flexibil și capătul capului de abur pot deveni extrem de fierbinți în timpul utilizării. Acest lucru este perfect normal. Fiți atenți și evitați contactul prelungit.

• Operați aparatul numai pe o podea liberă de orice materiale care pot bloca baza aparatului cu aburi (suprafață plană și orizontală). Nu blocați orificiile de pe partea de jos a aparatului. Acest dispozitiv nu trebuie utilizat pe covoare sau carpete foarte groase.
• Desfaceți banda Velcro™ și desfaceți complet cablul electric.
• Conectați la priză. (fig.10)
• Porniți prin apăsarea butonului ON/OFF localizat în partea de sus a aparatului. (fig. 11) Indicatorul abur pregătit se va aprinde timp de aproximativ 45 de secunde, apoi lumina rămâne aprinsă: aparatul este gata de utilizare cu putere maximă a aburului. (fig. 12-13)
• Aparatul va începe să producă abur după aproximativ 30 de secunde.

1 • Folosirea aparatului

• Agățați hainele pe umerașul integrat sau pe un umeraș separat care poate fi suspendat pe suportul umerașului.
• Pentru degajarea aburului pe pantaloni, vă recomandăm să utilizați și suportul cu cleme*.
• Prindeți capul de abur cu orificiile de abur îndreptate departe de dumneavoastră.
• Începeți să degajați abur prin perierea ușoară a materialul în sensul fibrelor îmbrăcămintii.
• Începeți de la partea de sus a îmbrăcămintii și coborâți treptat.
• Folosiți întotdeauna capul de abur într-o poziție verticală.

Aveți grijă să nu veniți în contact cu aburul fierbinte.

• Agățați capul de abur într-o poziție verticală pe cârligul capului de abur, când aparatul nu este folosit.

* în funcție de model

• În timpul utilizării, furtunul poate emite un bolborosit. Acesta este un fenomen normal din cauza condensului. În cazul în care aparatul începe să bolborosească, așezați capul de abur pe suportul său pentru câteva momente, pentru a direcționa condensul în aparat din nou.
• În timpul utilizării, pe stâlpul telescopic pot apărea scurgeri de apă. Aceasta este, de asemenea, un fenomen normal din cauza condensului.

Sfaturi pentru rezultate mai bune ale aparatului cu aburi

- **Vă recomandăm să verificați eticheta articolelor de îmbrăcăminte, pentru recomandările producătorului înainte de folosirea aburului. De asemenea, vă recomandăm testarea articolului și efectul asupra sa pe o zonă discretă, cum ar fi o cusătură interioară.**
- **Închideți nasturele de la gulerul cămășii pentru a împiedica alunecarea de pe umeraș în timpul folosirii aburului (fig.14).**
- **Apăsați ușor peria aparatului cu aburi în țesătură în timp ce faceți treceri lente.**
- **Evitați contactul direct între capul de abur și articolele din mătase sau catifea.**
- **Unele articole de îmbrăcăminte se pot netezi mai ușor pe partea din spate.**
- **Țesăturile rigide pot necesita un timp îndelungat de folosire a aburului.**
- **Dacă utilizați capul de abur într-o poziție aproape de sol, ridicați furtunul frecvent pentru a se evita formarea condensului. Se poate auzi un bolborosit dacă furtunul flexibil este prins.**
- **În cazul în care nu se produce abur, sau se aude un bolborosit sau dacă se scurge apă prin orificiile capului de abur, ridicați furtunul de abur, ocazional, pentru a elimina formarea condensului în interiorul furtunului.**

Setarea aburului*

Aparatul dvs. este echipat cu 2 până la 5 setări de abur pe care le puteți folosi în funcție de materialul asupra căruia degajați abur, de la cel delicat la cel gros.
• Modele cu 2 setări: setați prin apăsarea succesivă a butonului de setare a aburului de pe panoul de control al aparatului.

	CULOARE DESCHISĂ	DEBITUL ABURULUI
	Portocaliu	Mini
	Verde	Maxi

• Modele cu 3 setări: setați prin apăsarea pe unul din butoanele de pe panoul de control al aparatului.
• Modele cu 4 sau 5 setări în mânerul de abur: setați prin apăsarea succesivă pe butonul „SET”, amplasat pe mânerul de abur. Indicatorii luminoși vor arăta nivelul de abur selectat

Detector de rezervor gol *

Acest aparat este echipat cu un detector de rezervor gol. În cazul în care rezervorul de apă este gol, indicatorul luminos de pe panoul de control al aparatului va clipi pentru a vă alerta că trebuie să umpleți rezervorul de apă. Opriți aparatul și umpleți rezervorul de apă.

Oprire automată electronică*

Aparatul dvs. este echipat cu un sistem de „oprire automată” (auto-off), care îl introduce în modul de așteptare odată ce rezervorul de apă a fost golit timp de mai mult de 10 minute.
• Indicatorul „Oprire automată” de pe panoul de control clipește încet, pentru a indica faptul că aparatul este în așteptare.
• Pentru a reactiva aparatul: umpleți rezervorul de apă și selectați nivelul dorit de abur din panoul de control al aparatului sau mânerul de abur (în funcție de model).

* în funcție de model

ACCESORII

Asigurați-vă că aparatul este scos din priză și complet răcit înainte de a atașa accesoriile.

Înainte de a utiliza un accesoriu, verificați recomandările producătorului.
De asemenea, este recomandat să efectuați un test pe o parte discretă a materialului.

1 • Suportul vertical Press & Steam*

Sistemul Press & Steam proiectat în umeraș oferă un suport vertical în timpul folosirii aburului, pentru a ajuta la eliminarea „cutelor” mai ușor și mai eficient.

Montarea:

• Scoateți suportul vertical Press & Steam din husă. (fig. 19)
• Asigurați-vă că stâlpuș telescopic este complet extins.
• Țineți suportul vertical Press & Steam astfel încât mânerul să fie situat în jos, iar logo-ul „Press & Steam” să fie în față.
• Introduceți partea superioară în interiorul umerașului integrat, apoi trageți ușor în jos până la agățarea mânerului de cârligul suportului vertical Press & Steam, situat pe stâlp. (fig. 20-21)
• Suportul vertical Press & Steam ajută ca articolul de îmbrăcăminte să nu se miște în timpul degajării aburului.
• Atunci când folosiți aburul pe o cămașă, începeți cu mânecile. Țineți de o mânecă și treceți peste articol folosind suportul vertical Press & Steam.

2 • Peria pentru țesături*

Peria pentru țesături deschide țesătura materialului pentru o mai bună penetrare a aburului.
• Atașați peria pentru țesături la capul de abur aliniind partea de jos a periei cu partea de jos a capului de abur. Împingeți ușor partea de sus a periei pe capul de abur până când se fixează în poziție. (fig. 22)
• Periați ușor zona peste care urmează să se degaje aburul în sensul fibrelor sau pufului materialului. (fig. 23)
• Scoateți peria pentru țesături odată ce unitate este deconectată de la priză și complet rece. Scoateți-o prin apăsarea pe butonul de deblocare de pe partea de sus a periei în timp ce o trageți în față.

2 • Peria pentru scame*

Peria pentru scame este un accesoriu separat și nu poate fi atașată la capul de abur. Puteți utiliza peria pentru scame independent de aparatul cu aburi.

Peria pentru scame îndepărtează părul, scamele și blana de animale pentru un finisaj profesional.

* în funcție de model

- Pentru a utiliza peria pentru scame, periați încet îmbrăcămintea în sensul fibrelor sau pufului materialului. (fig. 25)
- Peria poate fi curățată prin perierea în direcția opusă. Vă recomandăm să curățați peria pe o cârpă veche care poate fi aruncată.
- Vă recomandăm să utilizați peria pentru scame înainte de degajarea aburului pe haine pentru rezultate perfecte.

4 • Accesoriul pentru cute*

- Scoateți peria pentru material textil. Glisați complet cârligul accesoriului în fanta situată în partea de jos a capului de abur. (fig. 26)
- Împingeți pe mâner pentru a deschide accesoriul pentru cute.
- Așezați haina între accesoriul pentru cute și capul de abur.
- Eliberați mânerul.
- Pornind de la partea de sus a articolului de îmbrăcăminte, mișcați accesoriul pentru cute în jos. (fig. 27)
- După ce aparatul este scos din priză și răcit complet, scoateți accesoriul pentru cute prin glisarea de pe capul de abur.

5 • Mănușa*

- Mănușa protejează mâna liberă de abur în timpul utilizării.
- Pentru a utiliza mănușa, puneți-o pe mâna pe care o folosiți pentru a ține sau trage de îmbrăcăminte. (fig. 24)

Mănușa trebuie utilizată numai cu acest aparat cu aburi pentru îmbrăcăminte și nu în alte scopuri. Nu spălați sau călcați mănușă.

DUPĂ UTILIZARE

- Opriți aparatul prin apăsarea butonului ON / OFF. (fig. 28)
- Indicatoarele luminoase de pe panoul de control se vor stinge și puteți apoi deconecta aparatul. (fig. 29)
- Agățați capul de abur într-o poziție verticală pe capul de abur cu cârlig.

Atenție: nu scoateți accesoriul Press & Steam, pentru depozitare înainte de a se fi uscat complet. Rulați suportul vertical Press & Steam, pentru depozitare. Nu-l pliați.

- Goliți și clătiți rezervorul de apă de fiecare dată înainte de depozitare, pentru a spăla orice particule de calcar. (fig. 30)
- Înfășurați lejer cablul electric în sus și atașați banda Velcro™, apoi atârnați-l pe cârligul pentru cablu de pe stâlp. (fig. 32)

Avertizare: Nu atingeți capul de abur până când acesta nu s-a răcit complet.

1 • Transportul

- Împingeți înapoi cele 2 picioare de stabilitate până se blochează în baza aparatului. (fig. 31)
- Puteți transporta aparatul ridicându-l de stâlpul telescopic sau de mânerul dispozitivului

* în funcție de model

Nu încercați să ridicați sau transportați aparatul ținându-l de umerașul integrat. Asigurați-vă că aparatul și stâlpul sunt fixate ferm de bază înainte de ridicarea aparatului (a se vedea instrucțiunile de montare).

2 • Întreținere și curățare

Nu folosiți substanțe de decalcifiere (oțet, produse de decalcifiere industriale etc.) atunci când clătiți aparatul: acestea l-ar putea deteriora.
Înainte de golirea aparatului, acesta trebuie să fie întotdeauna lăsat să se răcească timp de 2 ore, pentru a evita orice risc de opărire.

Curățarea

• Curățați unitatea principală cu o cârpă umedă.
• Curățați materialul Press & Steam cu o cârpă umedă sau cu un burete neabraziv. Nu folosiți produse de curățare, cum ar fi săpun sau detergenți.

Decalcifierea ușoară

Atenție: Nu încercați niciodată să separați furtunul de aparat.
Asigurați-vă că evitați orice șoc pe capul de abur în timpul operațiunii de decalcifiere.

• Pentru a menține performanța maximă, aparatul cu aburi trebuie decalcifiat. Timpul scurs între operațiunile de decalcifiere depinde de utilizarea aparatului. Aparatul trebuie decalcifiat cel puțin o dată pe an sau după 30 de ore de utilizare.

• **Pentru modelele cu indicator „anti-calcar”*:**
  – Pentru a prelungi durata de viață a aparatului și pentru a preveni depunerea de calcar, aparatul este echipat cu o lumină portocalie „anti-calc” care se aprinde pe panoul de control atunci când trebuie să scurgeți apa din aparat.
  – Dacă lumina de avertizare portocalie „Anti-calc” se aprinde intermitent, puteți continua folosirea aburilor în mod normal, dar nu uitați să clătiți boilerul înainte de următoarea utilizare.

• **Pentru a efectua o operație de decalcifiere, urmați acești pași:**
  – Asigurați-vă că aparatul s-a răcit complet (minim 2 ore).
  – Separați aparatul de bază, cu ajutorul butonului de deblocare a bazei.
  – Îndepărtați capul de abur din cârligul capului de abur. De asemenea, scoateți cablul electric din cârligul pentru cablul electric.
  – Scoateți rezervorul de apă (fig. 33).
  – Așezați aparatul pe marginea chiuvetei.
  – Umpleți ½ litru de apă direct în locația de admisie a apei situată pe aparat, permițând apei să umple rezervorul (fig. 34). Fiți atenți să nu se reverse.
  – Deșurubați capacul „Anti calc” prin rotirea în sensul invers acelor de ceasornic (fig. 35).
  – Ținând aparatul într-o poziție înclinată, ajutați ca particulele de calcar să curgă o dată cu apa prin mișcări ușoare (fig. 36).
  – Introduceți capacul „Anti calc” și înșurubați-l înapoi.
  – Repetați procedura de mai sus ori de câte ori este necesar pentru a elimina toate particulele de calcar.
  – Pentru modelele cu indicator „Anti calc”*: data viitoare când utilizați aparatul cu aburi pentru îmbrăcăminte, apăsați butonul „Anti calc” timp de 5 secunde de pe panoul de control pentru a opri indicatorul.

ATENȚIE:

* în funcție de model

- **Nu umpleți boilerul prin orificiile capului de abur sau orificiul de evacuare „anti-calc”!**
- **Nu introduceți niciodată capul de abur în apă sau în orice alt lichid!**

DEPANAREA

Probleme	Cauze posibile	Soluții
Nu se degajă abur.	Aparatul nu a fost pornit.	Verificați dacă aparatul a fost conectat corect. Apăsați butonul On / Off, indicatorul luminos situat în partea din față a aparatului se va aprinde. Aparatul va începe să producă abur după aproximativ 30 de secunde.
	Furtunul a fost blocat.	Asigurați-vă că furtunul nu este îndoit sau răsucit.
	Rezervorul a rămas fără apă.	Opriți aparatul și umpleți rezervorul de apă.
	Sistemul de oprire automată este activat.	Pentru a reactiva aparatul: umpleți rezervorul de apă și selectați nivelul de abur dorit.
Debitul de abur este scăzut.	Aparatul cu abur are o acumulare de calcar, deoarece nu a fost spălat în mod regulat.	A se vedea procesul de decalcifiere.
	Furtunul a fost blocat.	Verificați dacă furtunul nu este îndoit sau răsucit.
Apa trece prin orificiile capului de abur.	În furtun există condens.	Nu folosiți niciodată aparatul cu aburi în poziție orizontală. Țineți furtunul întins pe verticală și așteptați ca apa condensată să revină în aparatul cu aburi.
Aparatul cu aburi se încălzește într-o perioadă lungă de timp și/sau evacuează particule albe.	Aparatul cu aburi are o acumulare de calcar, deoarece nu a fost decalcifiat în mod regulat.	A se vedea procesul de decalcifiere.
Accesoriul Press & Steam este strâmb.	Accesoriul Press & Steam nu a fost instalat corect.	Instalați din nou accesoriul Press & Steam din interiorul umerașului integrat. Asigurați-vă că este bine prins, urmând instrucțiunile.
	Accesoriul Press & Steam nu a fost rulat în mod corespunzător.	Asigurați-vă că accesoriul Press & Steam este întotdeauna uscat, apoi rulat cu grijă, atunci când este depozitat. Nu-l pliați pentru depozitare.

Accesoriul Press & Steam se desprinde în timpul utilizării.	Accesoriul Press & Steam nu a fost blocat corect în cârlig.	Asigurați-vă că mânerul accesoriului Press & Steam, este bine fixat în cârlig. Nu trebuie să se miște pe orizontală sau pe verticală. Asigurați-vă că cele 3 segmente ale stâlpului sunt complet extinse, iar cele 2 clame sunt ferm blocate.
Furtunul bolborosește.	Utilizați capul de abur într-o poziție aproape de sol, iar în furtun apare condens.	Ridicați furtunul în mod frecvent în timpul utilizării și reglați stâlpul la înălțimea sa maximă pentru a evita formarea condensului.
Apa se revarsă din rezervorul de apă.	Utilizați capul de abur într-o poziție aproape de sol, iar în furtun apare condens	Ridicați furtunul în mod frecvent în timpul utilizării și reglați stâlpul la înălțimea sa maximă pentru a evita formarea condensului.
Lumina portocalie „Anti calc” se aprinde intermitent.	Nu ați apăsat butonul de repornire „Anti calc” după operațiunea de decalcifiere.	Apăsați butonul de repornire „Anti calc” situat pe panoul de comandă.
Aburul iese de sub capacul „Anti calc”.	Capacul „Anti calc” nu a fost strâns corect.	Strângeți capacul „Anti calc” după ce lăsați aparatul să se răcească timp de 2 ore.
	Capacul ”Anti calc” este deteriorat.	Contactați un centru de service autorizat (a se vedea informațiile de contact de la sfârșitul acestei pagini).

Dacă aveți probleme sau întrebări suplimentare, vă rugăm să contactați linia de asistență Relații cu clienții – a se vedea detaliile de la sfârșitul acestei broșuri.