Rowenta LISSIMA

CZ

1800113340/13-08

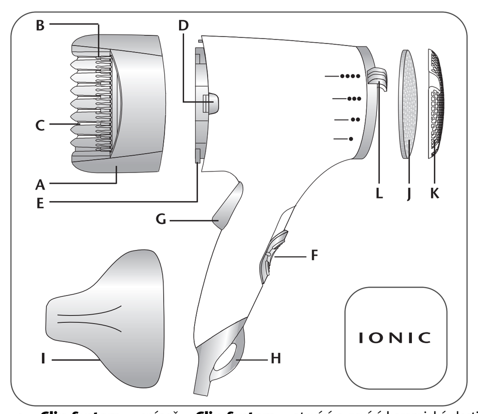

1. POPIS PŘÍSTROJE
A. Narovnávací nástavec
B. Hřebeny
C. Narovnávací destičky s keramickým povrchem
D. Tlačítko na vyjmutí nástavce
E. Fixační výstupky
F. Posuvný spínač
G. Tlačítko Clip systému
H. Háček na zavěšení
I. Koncentrátor vzduchu
J. Filtr
K. Vyjímatelná zadní mřížka
L. Kroužek regulující stupeň stisknutí Clip systému

Aby vám LISSIMA co nejlépe sloužila, před jejím použitím si pečlivě pročtěte návod i bezpečnostní pokyny.
• **« Ultra-liss Ceramic system »:**
Tento exkluzivní systém umožňuje jediným pohybem vlasy narovnat i šetrně vysušit. Keramický povrch chrání vlasy před poškozením a díky němu jsou vlasy lesklejší.
• **Systeme « Ionic »:** Přístroj automatický generuje záporně nabité ionty, které eliminují statickou elektřinu. Vaše vlasy budou lesklejší a budou se snadněji rozčesávat.
• **« Clip System »**: spínač **« Clip System »** otevírá a zavírá keramické destičky. Tento systém umožňuje uchopit pramen vlasů u kořínků a narovnat ho až ke konečkům.

2. BEZPEČNOSTNÍ RADY

• Pro zajištění vaší bezpečnosti tento přístroj odpovídá příslušným normám a předpisům (směrnicím pro nízké napětí a elektromagnetickou kompatibilitu, životní prostředí,...).
• **Příslušenství přístroje se v průběhu použití zahřívají na vysokou teplotu. Vyhýbejte se kontaktu s pokožkou.**
Zabezpečte, aby se přívodní šňůra nikdy nedostala do kontaktu s teplými částmi přístroje.
• Přístroj je třeba odpojit od sítě: před čištěním a údržbou, dojde-li k něčemu neobvyklému během provozu, jakmile jste jej přestali používat, odcházíte-li od něj, i kdyby to bylo na několik okamžiků.
• Ověřte si, zda napájecí napětí vaší elektrické instalace skutečně odpovídá napětí vašeho přístroje. Jakákoliv chyba při zapojení může způsobit nevratné škody nekryté zárukou.
• Abyste si zabezpečili dodatečnou ochranu, doporučuje se do elektrického okruhu, který obsluhuje koupelnu, nainstalovat zařízení pro rozdílový zbytkový proud s provozním zbytkovým proudem nastaveným tak, aby nepřesahoval 30 mA. Požádejte o radu svého instalatéra.
• Nikdy přístroj nepoužívejte mokrýma rukama ani v blízkosti vody ve vanách, sprchových koutech, umývadlech nebo jiných nádobách…
• Když se přístroj používá v koupelně, odpojte jej po použití od sítě, neboť přítomnost vody může představovat nebezpečí, i když je vypnut.
• Používá-li se strojek na dětech nebo invalidních osobách nebo v jejich přítomnosti, je zapotřebí soustředěného dohledu.
• Je-li přívodní kabel poškozen, měl by být vyměněn výrobcem, jeho poprodejním servisem nebo osobou s podobnou kvalifikací, aby bylo zabráněno nebezpečí.
• Svůj přístroj nepoužívejte a obraťte se na smluvní servisní středisko, jestliže: vám přístroj upadl a jestliže váš přístroj nefunguje normálně.
• Přístroj je vybaven tepelným bezpečnostním systémem. V případě přehřátí (např. z důvodu zanesení zadní mřížky), se přístroj automaticky vypne: obraťte se na poprodejní servis.
• Tento přístroj nemá být obsluhován lidmi (včetně dětí) se sníženou tělesnou, motorickou nebo duševní schopností nebo lidmi nezkušenými či neznalými, s výjimkou případu, kdy tito lidé konají pod dozorem osoby odpovědné za jejich bezpečnost, kontrolu nebo preventivní instruktáž pro používání přístroje. Dbejte na to, aby si s přístrojem nehrály děti.
• Jestliže je šňůra poškozená, přístroj nepoužívejte.
• Neponořte do vody a nedávejte pod tekoucí vodu, a to ani při čištění.
• Nesahejte na přístroj mokrýma rukama.
• Nedržte za foukací hlavici, protože je horká, držte za držadlo.
• Při odpojování ze zásuvky netahejte za šňůru, ale za koncovku.
• Nepoužívejte prodlužovací šňůru.
• Nečistěte abrazivními nebo leptavými prostředky.
• Nepoužívejte při teplotě nižší než 0°C a vyšší než 35°C.

ZÁRUKA:
Přístroj je určen výhradně k použití v domácnosti. Nesmí se užívat profesionálně.

3. NÁVOD K POUŽITÍ

NASAZENÍ A SEJMUTÍ NÁSTAVCŮ

NAROVNÁVACÍ NÁSTAVEC (A):
Nasaďte narovnávací nástavec na tělo přístroje (Obr. 1). Jemným tlakem se nástavec zacvakne. Vyjmete jej stisknutím tlačítek (D) a tahem za jednu stranu (Obr. 2).

KONCENTRÁTOR VZDUCHU (I): Zužovací hubici nasaďte na tělo přístroje (Obr. 3 a Obr. 4). Hubice umožňuje vést proud vzduchu na vlasy přesněji.

« CLIP SYSTEM » (G): Spínačem **« Clip System »** (G) se ovládá otevírání a zavírání narovnávacích destiček (C), což umožňuje dokonalé narovnání vlasů (Obr. 5) už od kořínků:
1. Stisknutím tlačítka (G) se narovnávací destičky oddálí a umožní tak snáze uchopit pramen vlasů (Obr. 6).
2. Povolením tlačítka se narovnávací destičky kolem pramenu vlasů uzavřou (Obr. 7).

NASTAVENÍ PŘÍSTROJE RYCHLOSTI (F):
LISSIMA nabízí dvě rychlosti přívodu vzduchu / teploty (Obr. 8) :
- Rychlost 1: střední proud vzduchu a přiměřená teplota pro vytvoření účesu (ideální pro dokonalé narovnání vlasů).
- Rychlost 2: intenzivnější proud vzduchu, ideální pro rychlé vysušení vlasů.

NASTAVENÍ VYROVNÁVÁNÍ (L)

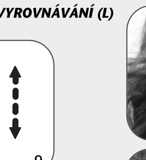

Díky kroužku regulujícímu stupeň narovnávání na zadní části přístroje (L) si můžete vybrat intenzitu narovnávání podle typu vlasů a přizpůsobit tak narovnávání svým individuálním potřebám! (Obr. 9):

LISSIMA umožňuje 4 stupně narovnávání odpovídající různým typům zvlnění: mírné zvlnění (Obr. 10), silné zvlnění (Obr. 11), kudrny (Obr. 12), krepová úprava (Obr. 13).

4. NĚKOLIK RAD PRO VYDAŘENÝ ÚČES

JAK POUŽÍVAT PŘÍSTROJ LISSIMA ?
Touto základní technikou si narovnáte vlasy od kořínků ke konečkům:
- Po umytí vlasy dobře vysušte ručníkem a šetrně je rozčesejte.
- Vlasy napůl vysušte funkcí fénu (se zužovací hubicí nebo bez ní), musí zůstat mírně vlhké.
- Na přístroj nasaďte narovnávací nástavec **Ultra-liss Ceramic system** a zvolte rychlost " 1 ".

Uchopte zvolený pramen přístrojem u kořínků, zespod nebo shora. Pomocí tlačítka Clip System narovnávací destičky proniknou do celého pramene vlasů (Obr. 14 a Obr. 15). Táhněte přístroj pomalu až ke konečkům (Obr. 16). Pokračujte, dokud nedosáhnete požadovaného narovnání.

KADEŘNICKÉ TRIKY
Objem u kořínků:

Když máte vlasy vysušené a vyrovnané, nasaďte znovu přístroj u kořínků ze spodní strany vybraného pramenu, nechejte narovnávací destičky dobře proniknout do celého pramenu a asi 3 cm jeďte po směru růstu vlasů (Obr. 17), potom přístroj na 5 vteřin přiložte těsně k pokožce hlavy (Obr. 18) a nakonec pomalu sjeďte ke konci pramene (Obr. 19). Pokud chcete, aby měl váš účes větší objem, je důležité provést tento trik u každého pramenu.

Hladká, zatočená ofina:
Napůl vysušenou, vlhkou ofinu uchopte celou do ruky. Tento pramen uchopte ze spodní strany u kořínků. Táhněte nejprve svisle nahoru (Obr. 20) a potom pomalu sjeďte až ke konečkům.
Pokud chcete ofinu zatočit dovnitř, uchopte pramen znovu, rukou ho vložte mezi narovnávací destičky a otočte ve směru zahnutí přístroje. (Obr. 21). Takto držte 5 vteřin, aby se vlasy vytvarovaly do kulata.

Konečky zatočené dovnitř nebo ven:
Zatočit můžete celý účes, nebo jen několik pramenů. Pramen uchopte ze spodní strany.
Zvolený pramen narovnejte, a když dojdete ke konečkům, přidržte ho druhou rukou nebo hřebenem (Obr. 22) a opřete o kulaté držadlo přístroje.
Pro výraznější zatočení pramene přístroj více nakloňte dovnitř.

Točíte-li konečky ven (Obr. 23), postupujte stejně, pouze vlasy uchopte seshora.

Narovnávání polodlouhých sestříhaných vlasů: (Obr. 24 – 25)
Je vhodné účes postupně rozdělit na 5 částí.

Část 1: dlouhé vlasy v zátylku.
- Hřebenem vlasy vodorovně rozdělte těsně pod ušima (Obr. 26).
- Ostatní vlasy uchyťte sponou.
- Vlasy vyrůstající ze zátylku rozdělte svisle na 3 části (Obr. 27):

Nejprve narovnejte postranní prameny a poté střední pramen.
- Uvolněte ostatní vlasy a rozdělte je podle pokynů pro část 2.

Část 2: zadní partie vlasů.
- Vlasy rozdělte vodorovně nad ušima (Obr. 28)
- Ostatní vlasy uchyťte a pokračujte stejně jako s částí 1.

Část 3: postranní vlasy.
- Vlasy svisle rozdělte až k uchu podle čáry oddělující již narovnané vlasy od nenarovnaných (Obr. 29)
- Horní prameny uchyťte a základní technikou narovnejte prameny rámující obličej ze stran.
- Uvolněte horní prameny a také je narovnejte (Obr. 30).

Narovnávání polodlouhých sestříhaných vlasů: (Obr. 31)

- Vlasy napůl vysušte funkcí fénu.
- **Se skloněnou hlavou narovnejte pramen po prameni** (Obr. 32) od ofiny, přes postranní prameny, horní partie, až po vlasy v zátylku.
- Chcete-li vytvořit hladký a zároveň zakulacený účes, nabírejte prameny přístrojem zespoda.
- Chcete-li vytvořit hladký a zároveň rovný účes, nabírejte prameny přístrojem hora.

NAROVNÁVÁNÍ KRÁTKÝCH SETŘÍHANÝCH VLASŮ: (Obr. 33)
- Vlasy napůl vysušte funkcí fénu.
- Vlasy svisle rozdělte na 2 části, od temene až po zátylek (Obr. 34).
- Začněte z jedné strany zátylku, vlasy nabírejte seshora a sjíždějte od kořínků ke konečkům.
- Postupujte dál, dokud nebudou vlasy v zátylku narovnány podle vašich představ.
- Pokračujte prameny rámujícími obličej a na závěr upravte vrchní část účesu (případně ofinu).
- Chcete-li vytvořit hladký a zároveň zakulacený účes, nabírejte prameny přístrojem zespoda.
- Chcete-li vytvořit hladký a zároveň rovný účes, nabírejte prameny přístrojem hora.
- Chcete-li mít konečky hladké a vytvarované do špiček (Obr. 35), nikoli zatočené, sjeďte přístrojem až ke konečkům, aniž byste ho nakláněli, v této pozici držte 5 vteřin a poté nechejte pramen pomalu vyklouznout (Obr. 36).

Samozřejmě můžete používat obvyklou vlasovou kosmetiku (kondicionéry, masky, pěny, laky, tvarovací gely apod.)
Pozor! Nikdy nenarovnávějte chemicky (permanentně) rovnané vlasy. Vlasy by to poškodilo!

5. ÚDRŽBA

POZOR! Před čištěním přístroj vypojte z elektrické sítě.
A – Čištění přístroje:
• Váš přístroj potřebuje velmi málo péče. Dá se čistit suchým nebo mírně navlhčeným hadříkem.
• Vyjímatelná mřížka usnadňující údržbu:
Tento přístroj je vybaven zadní mřížkou a velice jemným filtrem (Obr. 37), který brání pronikání vlasů do přístroje. Doporučujeme filtr pravidelně čistit.

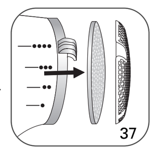

6. PODÍLEJME SE NA OCHRANŮ ŽIVOTNÍHO PROSTŘEDÍ!

ⓘ Váš přístroj obsahuje četné zhodnotitelné nebo recyklovatelné materiály.
➲ Svěřte jej sběrnému místu nebo, neexistuje-li, smluvnímu servisnímu středisku, kde s ním bude naloženo odpovídajícím způsobem.

7. KDYŽ SE VYSKYTNOU PROBLÉMY

Vyrovnávání vlasů není dost účinné!
• Vlasy jsou příliš vlhké, trochu více je vysušte.
• Zvolte silnější stupeň narovnávání (kroužek L).

Rowenta LISSIMA

SK

1800113340/13-08

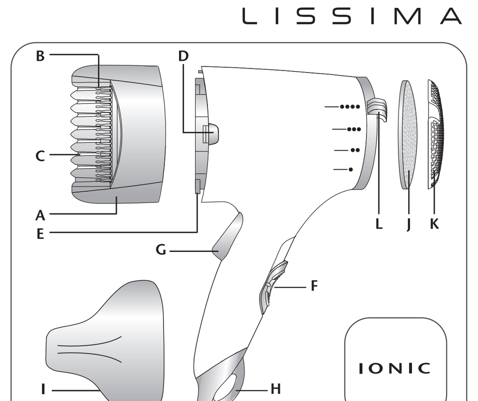

1. POPIS PRÍSTROJA
A. Žehliaci nadstavec
B. Hrebene
C. Žehliace doštičky s keramickým povrchom
D. Tlačidlo na vybratie nadstavca
E. Fixačné zobáčiky
F. Spínacie tlačidlo
G. Vypínač Clip System
H. Háčik na zavesenie
I. Zužovacia hubica
J. Filter
K. Vyberateľná zadná mriežka
L. Krúžok regulujúci stupeň žehlenia

Aby vám LISSIMA čo najlepšie slúžila, pred jej použitím si starostlivo prečítajte návod aj bezpečnostné pokyny.

• **« Ultra-liss Ceramic system »:**
Tento exkluzívny systém umožňuje jediným pohybom vlasy vyžehliť aj šetrne vysušiť. Keramická technológia vlasy rozžiari a pritom chráni vlasové vlákno.

• **Systeme « Ionic »:** Prístroj automaticky vysiela záporne nabité ióny, ktoré eliminujú statickú energiu. Vaše vlasy budú žiariť a budú sa ľahšie rozčesávať.

• **« Clip System »:** Vypínač « Clip System » otvára a zatvára keramické doštičky. Tento systém umožňuje uchopiť prameň vlasov pri korienkoch a narovnať ho až ku končekom.

2. BEZPEČNOSTNÉ RADY

• **Doplnky prístroja sa v priebehu používania veľmi zahrievajú. Vyhýbajte sa kontaktu týchto častí s pokožkou. Uistite sa, že šnúra napájania nie je nikdy v kontakte so zahriatymi časťami prístroja.**
• Pre zaistenie vašej bezpečnosti tento prístroj odpovedá príslušným normám a predpisom (smerniciam pre nízke napätie a elektromagnetickú kompatibilitu, životné prostredie,...).
• Prístroj treba odpojiť od napájania: pred čistením a údržbou, v prípade výskytu anomálie správneho fungovania, hneď ako ho prestanete používať, ak sa od prístroja vzdialite, hoci len na chvíľu.
• Preverte, že napätie vašej elektrickej inštalácie zodpovedá povolenému napätiu vášho prístroja. Akákoľvek chyba zapojenia prístroja môže spôsobiť nenávratné škody, na ktoré sa nevzťahuje záruka.
• Ak chcete zaručiť dodatočnú ochranu, odporúča sa do elektrického obvodu, ktorý napája kúpeľňu, nainštalovať zariadenie so zostatkovým rozdielovým prúdom (DDR) stanoveného rozdielového prúdu prevádzky ktorý neprekračuje 30 mA. Požiadajte o radu svojho inštalatéra.
• Nikdy prístroj nepoužívajte mokrými rukami ani v blízkosti vody vo vaniach, sprchových kútoch, umývadlách alebo iných nádobách...
• Keď sa prístroj používa v kúpeľni, po použití ho odpojte od prúdu, pretože voda, ktorá sa v jeho blízkosti nachádza, môže vyvolať nebezpečenstvo, aj keď je prístroj vypnutý.
• Keď sa prístroj používa za prítomnosti detí alebo invalidných osôb, je potrebné mať ho pod prísnou kontrolou.
• Ak je kábel napájania poškodený, musí ho vymeniť priamo výrobca, popredajný servis alebo osoba, ktorá disponuje podobnou kvalifikáciou, aby ste zamedzili všetkým možným nebezpečenstvám.
• Nepoužívajte prístroj a kontaktujte Schválené servisné centrum, ak: váš prístroj spadol, ak nefunguje správne.
• Spotrebič je vybavený systémom tepelnej bezpečnosti. V prípade prehriatia (spôsobenej napríklad zanesením zadnej mriežky) sa spotrebič automaticky vypne: skontaktujte sa s SAV.
• Tento prístroj nesmú používať osoby (vrátane detí), ktoré majú zníženú fyzickú, senzorickú alebo mentálnu schopnosť, alebo osoby, ktoré nemajú na to skúsenosti alebo vedomosti, okrem prípadov, keď im pri tom pomáha osoba zodpovedná za ich bezpečnosť, dozor alebo za to, že ich vopred poučí o používaní tohto prístroja.
Je vhodná dohliadať na deti, aby ste si boli istý, že sa s týmto prístrojom nehrajú.
• Výrobok nepoužívajte, ak je šnúra poškodená.
• Neponárajte ho do vody ani ho vodou neoplachujte, ani vtedy, keď ho čistíte.
• Nechytajte ho vlhkými rukami.
• Nechytajte ho za kryt, ktorý je teplý, ale za rukoväť.
• Pri odpájaní neťahajte za šnúru, ale ťahajte za zástrčku.
• Výrobok nepoužívajte s predlžovacou elektrickou šnúrou.
• Pri čistení nepoužívajte brúsne ani rozleptávajúce čistiace prostriedky.
• Výrobok nepoužívajte pri teplote nižšej ako 0°C a vyššej ako 35°C.

ZÁRUKA:
Prístroj je určený výhradne na použitie v domácnosti. Nesmie sa používať profesionálne.

3. RADY NA POUŽÍVANIE PRÍSTROJA

FITTING AND REMOVING ACCESSORIES

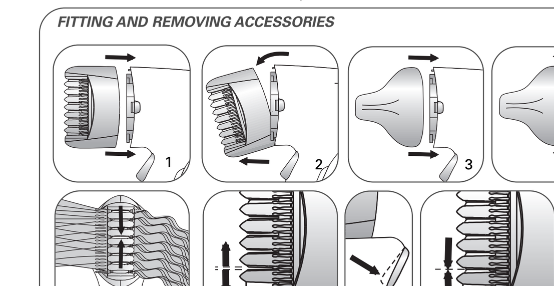

ŽEHLIACI NADSTAVEC (A):
Nasaďte žehliaci nadstavec na telo prístroja (Obr. 1). Jemným tlakom sa nadstavec zacvakne. Vyberte ho stlačením tlačidiel (D) a ťahom za jednu stranu (Obr. 2).

ZUŽOVACIA HUBICA (I): Zužovaciu hubicu nasaďte na telo prístroja (Obr. 3 a Obr. 4). Zužovacia hubica umožňuje viesť prúd vzduchu na vlasy presnejšie.

« CLIP SYSTEM » (G): Vypínačom « Clip System » (G) sa ovláda otváranie a zatváranie žehliacich doštičiek (C), čo umožňuje dokonalé narovnanie vlasov (Obr. 5) už od korienkov:
1. Stlačením vypínača (G) sa žehliace doštičky oddialia a umožnia tak ľahšie uchopiť prameň vlasov (Obr. 6).
2. Povolením vypínača sa žehliace doštičky okolo prameňa vlasov uzatvoria (Obr. 7).

NASTAVENIE PRÍSTROJA RÝCHLOSTI (F):
LISSIMA ponúka dve rýchlosti prívodu vzduchu / teploty (Obr. 8):
- Rýchlosť 1: stredný prúd vzduchu a primeraná teplota pre vytvorenie účesu (ideálny na dokonalé vyžehlenie).
- Rýchlosť 2: intenzívnejší prúd vzduchu, ideálny na rýchle vysušenie vlasov.

NASTAVENIE ŽEHLENIA (L)

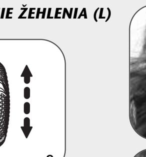

Vďaka krúžku regulujúcemu stupeň žehlenia na zadnej časti prístroja (L) si môžete vybrať intenzitu žehlenia podľa typu vlasov a prispôsobiť tak žehlenie svojim individuálnym potrebám! (Obr. 9):

LISSIMA umožňuje 4 stupne zodpovedajúce rôznym typom zvlnenia: mierne zvlnenie (Obr. 10), silné zvlnenie (Obr. 11), kučery (Obr. 12), krepová úprava (Obr. 13).

4. NIEKOĽKO RÁD PRE VYDARENÝ ÚČES

AKO POUŽÍVAŤ PRÍSTROJ LISSIMA
Touto základnou technikou si vyžehlíte vlasy od korienkov ku končekom:
- Po umytí vlasy dobre vysušte uterákom a šetrne ich rozčešte.
- Vlasy napolo vysušte funkciou fénu (so zužovacou trubicou alebo bez nej), musia zostať mierne vlhké.
- Na prístroj nasaďte žehliaci nadstavec **Ultra-liss Ceramic systema** zvoľte rýchlosť " 1 ".

Uchopte zvolený prameň prístrojom pri korienkoch, zospodu alebo zhora. Pomocou vypínača Clip System žehliace doštičky preniknú do celého prameňa (Obr. 14 a Obr. 15). Ťahajte prístroj pomaly až ku končekom (Obr. 16). Pokračujte, kým nedosiahnete požadované vyžehlenie.

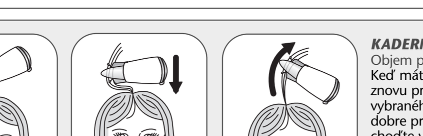

KADERNÍCKE TRIKY
Objem pri korienkoch:
Keď máte vlasy vysušené a vyžehlené, nasaďte znovu prístroj pri korienkoch zo spodnej strany vybraného prameňa, nechajte žehliace doštičky dobre preniknúť do celého prameňa a asi 3 cm choďte v smere rastu vlasov (Obr. 17), potom prístroj na 5 sekúnd priložte tesne k pokožke hlavy (Obr. 18) a nakoniec pomaly zíďte ku koncu prameňa (Obr. 19). Pokiaľ chcete, aby mal váš účes väčší objem, je dôležité vykonať tento trik pri každom prameni.

Hladká, zaokrúhlená ofina:

Napolo vysušenú, vlhkú ofinu uchopte celú do ruky. Tento prameň uchopte zo spodnej strany pri korienkoch. Ťahajte najprv zvisle nahor (Obr. 20) a potom pomaly zíďte až ku končekom.
Ak chcete ofinu zaokrúhliť dovnútra, uchopte prameň znovu, rukou ho vložte medzi žehliace doštičky a otočte v smere zahnutia prístroja. (Obr. 21). Takto držte 5 sekúnd, aby sa vlasy vytvarovali do okrúhla.

Končeky zaokrúhlené dovnútra alebo von:

Zaokrúhliť môžete celý účes, alebo len niekoľko prameňov. Prameň uchopte zo spodnej strany.
Zvolený prameň vyžehlite a keď dôjdete ku končekom, pridržte ho druhou rukou alebo hrebeňom (Obr. 22) a oprite o guľaté držadlo prístroja.
Pre výraznejšie zaokrúhlenie prameňa prístroj viac nakloňte dovnútra.
Ak točíte končeky von (Obr. 23), postupujte rovnako, iba vlasy uchopte zhora.

Žehlenie polodlhých zostrihaných vlasov: (Obr. 24 – 25)
Je vhodné účes postupne rozdeliť na 5 častí.

Časť 1: dlhé vlasy v zátylku.

- Hrebeňom vlasy vodorovne rozdeľte tesne pod ušami (Obr. 26).
- Ostatné vlasy prichyťte sponou.
- Vlasy vyrastajúce zo zátylka rozdeľte zvisle na 3 časti (Obr. 27):

Najprv vyžehlite postranné pramene a potom stredný prameň.
- Uvoľnite ostatné vlasy a rozdeľte ich podľa pokynov pre časť 2.

Časť 2: zadné partie vlasov.

- Vlasy rozdeľte vodorovne nad ušami (Obr. 28)
- Ostatné vlasy prichyťte a pokračujte rovnako ako s časťou 1.

Časť 3: postranné vlasy.
- Vlasy zvisle rozdeľte až k uchu podľa čiary oddeľujúcej už vyžehlené vlasy od nevyžehlených (Obr. 29)
- Horné pramene prichyťte a základnou technikou vyžehlite pramene rámujúce tvár zo strán.
- Uvoľnite horné pramene a tiež ich vyžehlite (Obr. 30).

Žehlenie polodlhých zostrihaných vlasov: (Obr. 31)

- Vlasy napolo vysušte **cez hlavu** funkciou fénu.
- **So sklonenou hlavou vyžehlite prameň po prameni** (Obr. 32) od ofiny, cez postranné pramene, horné partie, až po vlasy v zátylku.
- Ak chcete vytvoriť hladký a zároveň zaokrúhlený účes, naberajte pramene prístrojom zospodu.
- Ak chcete vytvoriť hladký a zároveň rovný účes, naberajte pramene prístrojom zhora.

ŽEHLENIE KRÁTKYCH ZOSTRIHANÝCH VLASOV: (Obr. 33)
- Vlasy napolo vysušte funkciou fénu.
- Vlasy zvisle rozdeľte na 2 časti, od temena až po zátylok (Obr. 34).
- Začnite z jednej strany zátylku, vlasy naberajte zhora a schádzajte od korienkov ku končekom.
- Postupujte ďalej, kým nebudú vlasy v zátylku vyžehlené podľa vašich predstáv.
- Pokračujte prameňmi rámujúcimi tvár a na záver upravte vrchnú časť účesu (prípadne ofinu).

- Ak chcete vytvoriť hladký a zároveň zaokrúhlený účes, naberajte pramene prístrojom zospodu.
- Ak chcete vytvoriť hladký a zároveň rovný účes, naberajte pramene prístrojom zhora.
- Ak chcete mať končeky hladké a vytvarované do špičiek (Obr. 35), nie zaokrúhlené, zíďte prístrojom až ku končekom bez toho, aby ste ho nakláňali, v tejto pozícii držte 5 sekúnd a potom nechajte prameň pomaly vykĺznuť (Obr. 36).

Samozrejme môžete používať zvyčajnú vlasovú kozmetiku (kondicionéry, masky, peny, laky, tvarovacie gély a pod.)

Pozor! Nikdy nežehlite chemicky (permanentne) rovnané vlasy. Vlasy by to poškodilo!

5. ÚDRŽBA

POZOR! Pred čistením prístroj vypojte z elektrickej siete.

A – Čistenie prístroja:
• Váš prístroj potrebuje veľmi málo starostlivosti. Dá sa čistiť suchou alebo mierne navlhčenou handričkou.
• Vyberateľná mriežka uľahčujúca údržbu:
Tento prístroj je vybavený zadnou mriežkou a veľmi jemným filtrom (Obr. 37), ktorý bráni prenikaniu vlasov do prístroja. Odporúčame filter pravidelne čistiť.

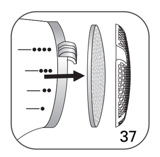

6. Podieľajme sa na ochrane životného prostredia!

ⓘVáš prístroj obsahuje četné materiály, ktoré možno zhodnocovať alebo recyklovať.
➲Zverte ho zberne surovín alebo v krajnom prípade zmluvnému servisnému stredisku, aby bol patrične spracovaný.

7. KEĎ SA VYSKYTNÚ PROBLÉMY

Žehlenie nie je dosť účinné!
• Vlasy sú príliš vlhké, trochu viac ich vysušte.
• Zvoľte silnejší stupeň žehlenia (krúžok L).

Rowenta LISSIMA

H

1800113340/13-08

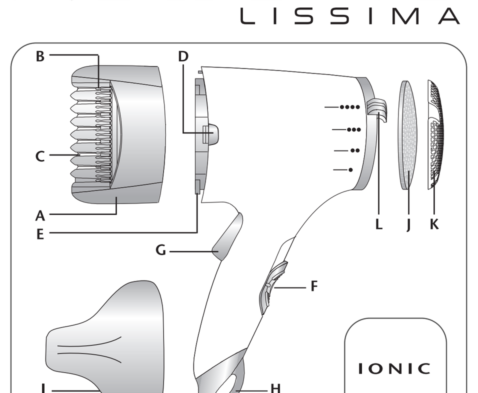

1. ÁLTALÁNOS LEÍRÁS
A. Hajkiegyenesítő tartozék
B. Fésűk
C. Kerámiai Hajkiegyenesítő tartozék
D. Feltét rögzítő nyomógomb
E. Rögzítő fogacskák
F. Kapcsológomb
G. Clip System kapcsoló
H. Akasztó
I. Szűkítő feltét
J. Szűrő
K. Kivehető hátsó légszűrőrács
L. Hajkiegyenesítési fokozatot szabályozó gyűrű

Hogy a LISSIMA készülék minél jobban szolgálja Önt, kérjük, hogy használatát megelőzően gondosan olvassa el az alábbi használati és óvintézkedési utasításokat.
• **« Ultra-liss Ceramic system »:**
Ez az exkluzív rendszer lehetővé teszi az egyetlen mozdulattal kivitelezhető és a kíméletes hajszárítást. A kerámia-technológia fényesíti a hajat, és egyben óvja is a hajszálakat.
• **System « Ionic »:** A készülék automatikusan negatív ionokat bocsát ki, amelyek semlegesítik a statikai energiát. Az Ön haja ezáltal fényesebb és könnyebben fésülhető lesz.
• **« Clip System »:** A **« Clip System »** kapcsoló nyitja és zárja a kerámia-lapocskákat. Ez a rendszer lehetővé teszi a hajtincsek megfogását a hajgyökérnél, azok kiegyenlítését teljes hosszukban.

2. BIZTONSÁGI TANÁCSOK

• **A használat folyamán a készülék tartozékai nagyon felmelegszenek. Kerülje el a bőrrel való érintkezésüket. Győződjék meg róla, hogy a tápkábe l semmikor nem érintkezhet a készülék forró részeivel.**
• Az ön biztonságának érdekében, ez a készülék megfelel az érvényben lévő előírásoknak és szabályozásoknak (Alacsony Feszültségi Előirányzatok, Elektromágneses Összeférhetőség, Környezet,…).
• A készüléket ki kell húzni a hálózatból: tisztítás és karbantartás előtt, rendellenes működés esetén, amint befejezte a használatát, ha hiányozni fog akár néhány pillanatra is.
• Ellenőrizze, hogy elektromos hálózatának feszültsége megegyezik-e az ön készülékének feszültségével. Bármilyen csatlakoztatási hiba visszafordíthatatlan sérüléseket okozhat, melyekre nem vonatkozik a jótállás.
• Egy még nagyobb védelem biztosítása érdekében a fürdőszobában ajánlatos a villamos hálózatra egy DDR- áramú (differenciált bukóáram) készüléket felszerelni, amely 30 mA-t nem meghaladó erősségű külön üzemeltetési áramot biztosít.
Kérjen tanácsot a villanyszerelőjétől.
• Soha ne használja készülékét vizes kézzel, vízzel teli fürdőkád, zuhany, mosdó vagy egyéb edény közelében…
• Amikor a készülék egy fürdőszobában kerül használatra, működtetés után kapcsolja le a hálózatról, mert a víz közelsége veszélyt jelenthet, még akkor is, ha a készülék meg van állítva.
• Egy fokozott felügyelet szükséges, amikor a készüléket gyerekek vagy rokkant személyek használják, illetve az ő jelenlétükben kerül használatra.
• Ha a tápkábel megsérült, bármilyen veszély elkerüléséért ennek helyettesítését a gyártó, az eladás utáni javítószerviz, vagy egy megegyező képzettséggel rendelkező szakember végezneti.
• Ne használja készülékét és lépjen kapcsolatba egy jogosított szervizközponttal ha:
a készüléke leesett, ha nem működik szabályosan.
• A készülék termikus védőrendszerrel van ellátva. Túlmelegedés esetén (mely például a hátsó rács bepiszkolódásának eredménye), a készülék automatikusan meg fog állni: lépjen kapcsolatba az ügyfélszolgálattal.
• Ennek a készüléknek a használata tilos olyan személyek által (beleértve a gyerekeket is), akiknek fizikai, érzékelési vagy szellemi képességeik korlátozottak, valamint olyan személyek által, akik nem rendelkeznek a készülék használatára vonatkozó gyakorlattal vagy ismeretekkel.
Kivételt képeznek azok a személyek, akik egy biztonságukért felelős személy által vannak felügyelve, vagy akikkel ez a személy előzetesen ismertette a készülék használatára vonatkozó utasításokat. Ajánlott a gyerekek felügyelete, annak érdekében, hogy ne játsszanak a készülékkel.
• Ne használja, ha a vezeték megrongálódott.
• Ne merítse víz alá és ne locsolja le, még tisztítás céljából sem.
• Ne markolja meg nedves kézzel.
• Ne a meleg doboznál, hanem a fogantyúnál fogva markolja meg.
• A készüléket ne a vezetéknél, hanem a csatlakozódugaszánál fogva húzza ki a konnektorból.
• Ne használjon hosszabbítót.
• Ne tisztítsa súroló vagy korrozív hatású termékekkel.
• Ne használja 0°C-nál alacsonyabb, illetve +35°C-nál magasabb hőmérsékleten.

GARANCIA:
A jelen készülék csak az otthoni, háztartási használatra készült. Tilos a készülék professzionális használata.

3. HASZNÁLATI TANÁCSOK

TARTOZÉKOK FELTÉTELE ÉS LEVÉTELE

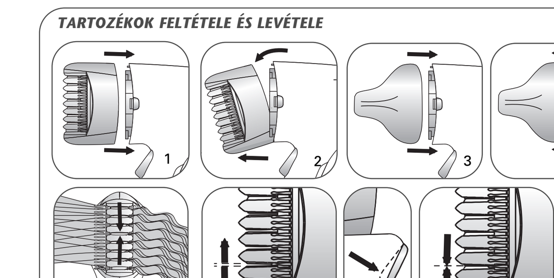

HAJKIEGYENESÍTŐ TARTOZÉK (A):
A készülékre helyezze fel a kiegyenlítő hajkiegyenesítő tartozékot. (1.ábra). Gyengéden nyomja a helyére amíg kattanást nem hall. A levételhez nyomja meg a nyomógombot (D), és az oldalánál fogva húzza ezt maga felé. (2.ábra).

SZŰKÍTŐ FELTÉT (I):
A szűkítő feltétet kattintsa rá a készülékre (3. ábra és 4. ábra). A szűkítő feltét lehetővé teszi a légáramlás pontosabb ráirányítását a hajra.

« CLIP SYSTEM » (G):
A « Clip System » (G) kapcsoló segítségével vezérelhető az egyenesítő lapocskák (C) nyitása és zárása, amely elősegíti a haj tökéletes kiegyenesítését (5.ábra) a hajgyökértől kezdődően:
1. A kapcsoló (G) lenyomásával az egyenesítő lapocskák eltávolodnak egymástól, és így jobban lehet a könnyebben be lehet fogni a hajtincset. (6. ábra).
2. A kapcsoló felengedése útján az egyenesítő lapocskák a összezárulnak a hajtincs körül (7. ábra).

KÉSZÜLÉK BEÁLLÍTÁSAI SEBESSÉGFOKOZATOK (F):
A LISSIMA készüléknek 2 sebesség / hőmérséklet fokozata van. (8. ábra):
- 1. sebességfokozat: közepesen erős légáramlás, arányos frizura kialakítási hőmérséklet (ideális a tökéletes hajkiegyenesítéshez).
- 2. sebességfokozat: intenzívebb légáramlás, ideális a haj szárításához.

HAJKIEGYENESÍTÉS BEÁLLÍTÁSAI (L)

A készülék hátulján (L) levő hajkiegyenesítési fokozatot szabályozó gyűrű segítségével állítható az egyenesítés intenzitása hajtípusához megfelelően (9. ábra).

A LISSIMA készülék 4

4. NÉHÁNY JÓTANÁCS A SIKERES FRIZURÁHOZ

HOGYAN KELL HASZNÁLNI A LISSIMA KÉSZÜLÉKET
Ezen alaptechnika segítségével képes lesz kiegyenesíteni a haját a annak tövétől kezdődően a hajszálak végéig:
- A mosott hajat alaposan törölje át törülközővel, és kíméletesen fésülje török át.
- A hajszárító funkcióval (a szűkítő feltéttel, vagy nélküle) félig szárítsa meg a haját, a hajnak enyhén nedvesnek kell maradnia.
- A készülékre kattintsa rá a **Ultra-liss Ceramic system** hajkiegyenesítő tartozékot, és válassza az "1-es" sebességfokozatot.

Kapcsoló segítségével fogja be a hajtincset az egyenesítő lapok közé. A Clip System kapcsoló segítségével fogja be a hajtincset az egyenesítő lapok közé (14. ábra és 15. ábra). Most húzza lassan a készüléket végig a hajtincsen, egészen a hajszál végéig (16. ábra). Folytassa ezt a műveletet mindaddig, amíg a kívánt hajkiegyenesítést el nem éri.

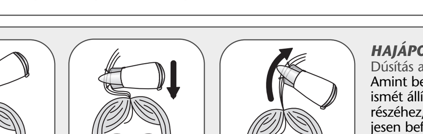

HAJÁPOLÁSI TRÜKKÖK
Dúsítás a hajtöveknél:
Amint befejezte a haj szárítását és egyenesítését, úgy ismét állítsa a készüléket a kiválasztott hajtincs alsó részéhez, majd hagyja hogy az egyenesítő lapok teljesen befogják a hajtincset, és kb. 3 cm szakaszon húzza a hajtövektől ellentétes irányba(17. ábra), ezt követően a készüléket nyomja szorosan 5 másodpercre a fejbőréhez (18. ábra), és lassan menjen fel vele a hajvégekig (19. ábra). Amennyiben az egész frizuráját dúsítani szeretné, alkalmazza minden egyes hajtincsnél a fenti trükköt.

Sima, kerekített frufru:
A száraz, de félig nedves frufrut fogja meg az egyik kezével és helyezze a készüléket a tincs alá, a hajtőhöz. Először húzza a készüléket függőlegesen felfelé (20. ábra), majd haladjon vele lassan egészen a hajvégekig.
Amennyiben szeretné a frufrut befelé kerekíteni, úgy fogja meg ismét a hajtincset, helyezze kezével az egyenlítő lapocskák közé, majd hajlítsa ez be a készülék hajlat hajtsa rá a készülékre (21. ábra). Tartsa ezt így 5 másodpercig, hogy a hajszálak kerek alakúak az arca felé forduljanak.

Hajvégek befelé vagy kifelé szárítása:

Elvégezhető a teljes frizurán, vagy csak néhány tincsen. készüléket helyette a hajtincs tövéhez alulról. A kiválasztott hajtincset egyenesítse ki, és amint a hajvéghez ér, úgy a másik kezével vagy fésűvel tartsa rögzítve (22. ábra), és támassza ezt a nyomja a készülék lekerekített fejére.
Hatékonyabb eredményért a készüléket hajlítsa jóval inkább befelé.
Amennyiben a hajvégeket kifelé szeretné szárítani, (23. ábra), úgy a folyamat azonos, csak a készüléket a hajtincs fölé kell helyezni.

Félhosszú, lépcsős haj kiegyenesítése: (24 – 25. ábra)
Ajánlatos a frizuraképzést haját 5 részre osztani.

1. rész: hosszú tarkón lévő haj.
- Szorosan a fül alatt a hajat válassza szét egyenletesen vízszintes irányban (26. ábra).
- A maradék haját tűzze fel.
- A tarkón lévő haját ossza fel függőleges irányban 3 részre (27. ábra):

Először egyenesítse ki az oldalsó hajtincseket, majd a középső hajtincset.
- Engedje le a többi haját, és ossza fel ezeket a 2. részi útmutató szerint.

2. rész: haj hátsó részei.
- A fül feletti hajat válassza szét egyenletesen vízszintes irányban (28. ábra).
- A maradék haját tűzze fel, és folytassa az 1. részi lépések szerint.

3. rész: oldalsó haj.
- A hajat függőlegesen válassza szét egészen a fülig a márkiegyenesített és egyenesítésre váró hajrészt elválasztó vonal szerint (29. ábra).
- A felső hajtincset fogja fejtetőn lévő tincseket tűzze fel és az alaptechnikával egyenesítse ki az arcrészt kerekítő oldalsó hajtincseket.
- Engedje fel a felső le a feltűzött haját, és ezeket is egyenesítse ki (30. ábra).

Félhosszú, lépcsős haj kiegyenesítése: (31. ábra)
- A hajszárító funkció segítségével a haját félig szárítsa **meg fejét előre döntve.**
- **Tartsa fejét lefelé hajtva és egyenesítse ki minden egyes hajtincsét egymás után** (32. ábra) a frufrutól kezdve az oldalsó tincseken át, a felső hajrészeken át egészen a tarkó hajáig.
- Amennyiben sima és egyben befelé szárított frizurát szeretne kialakítani, úgy a tincseket alulról fogja be a készülékkel.
- Amennyiben sima és egyben egyenes frizurát szeretne kialakítani, úgy a tincseket felülről fogja be a készülékkel.

RÖVID, NYÍRT HAJ KIEGYENESÍTÉSE: (33. ábra)

- A hajszárító funkció segítségével a haját félig szárítsa meg.
- A haját függőleges irányban ossza 2 részre, a fejtetőtől kezdve a tarkóig (34. ábra).
- Kezdje az egyik tarkórészi hajtincsnél ,a tincset felülről fogja be, és haladjon a hajgyökértől a hajvégekig.
- Folytassa ezt mindaddig, amíg a tarkóhaj az Ön igényei szerint ki nincs egyenesítve..
- Ezt követően folytassa az arcot körbefogó hajrésszel, majd legvégül pedig a frizura felső részével (esetleg a frufruval).
- Amennyiben sima és egyben befelé szárított frizurát szeretne kialakítani, úgy a tincseket alulról fogja be a készülékkel.
- Amennyiben sima és egyben egyenes frizurát szeretne kialakítani, úgy a tincseket felülről fogja be a készülékkel.
- Amennyiben sima és hegyes, nem pedig befelé szárított hajvégeket szeretne elérni (35. ábra), úgy haladjon a készülékkel a hajvégekig anélkül, hogy a készüléket elferdítené, majd tartsa ebben a pozícióban 5 másodpercig, és ezt követően hagyja a hajtincset lassan kicsúszni (36. ábra).

Természetesen használhatja a szokásos hajápoló szereket is (kondicionért, bevonatokat, habokat, lakkot, formázó gélt stb.).

Vigyázat! Tilos a vegyszerrel kezelt (tartós) haj egyenlítése. Ez ugyanis megrongálhatja a haját!

5. KARBANTARTÁS

VIGYÁZAT! Tisztítás előtt a készüléket áramtalanítsa.

A – Készülék tisztítása:
• Az Ön készüléke nagyon kevés karbantartást igényel. Tisztítható száraz, vagy enyhén nedves ronggyal.
• A karbantartást könnyítő levehető légszűrőrács:
A készülék levehető légszűrőráccsal és nagyon finom szűrővel van ellátva (37. ábra), amely gátolja a haj bejutását a készülékbe. Javasoljuk a szűrő rendszeres tisztítását.

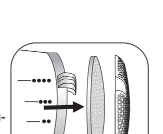

6. Első a környezetvédelem!

ⓘ Az Ön terméke értékes újrahasznosítható anyagokat tartalmaz.
➲ Kérjük készülékét ne dobja ki, hanem adja le az erre a célra kijelölt gyűjtőhelyen.

7. TENNIVALÓK MEGHIBÁSODÁS ESETÉN

A hajkiegyenesítés nem elég hatékony!
• A haj túl nedves, jobban meg kell szárítani.
• Válasszon erősebb egyenesítési fokozatot (L gyűrű).

Rowenta LISSIMA

BG

1800113340/13-08

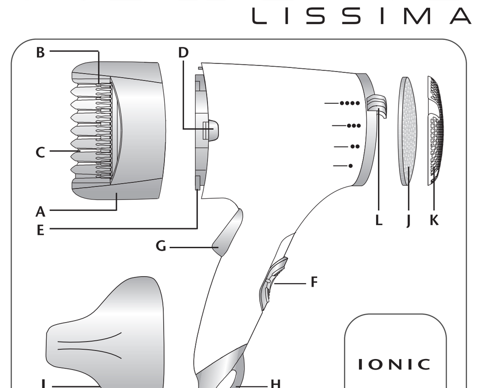

1. ОПИСАНИЕ НА ЕЛЕКТРОУРЕДА
A. Приставка за изправяне
B. Гребени
C. Плочи за изправяне с керамична повърхност
D. Бутон за изваждане на приставката
E. Фиксиращи зъбци
F. Бутон за включване
G. Ключ Clip System
H. Кука за закачане
I. Стесняващ накрайник
J. Филтър
K. Изваждаща се задна мрежа
L. Пръстен за регулиране на степента на изправяне

За да може LISSIMA да Ви служи възможно най-добре, преди употребата я внимателно прочетете инструкциите за употреба и препоръките за безопасност.

• **« Ultra-liss Ceramic system »:**
Тази изключителна система дава възможност с едно единствено движение косата да бъде изправена и фино изсушена. Технологията от керамика прави косата да блести, а едновременно с това предпазва влакното на косъма.

• **Systeme « Ionic »:** Уредът автоматично излъчва негативно заредени йони, които елиминират статичната енергия.
Вашата коса ще бъде блестяща и ще се разресва по-лесно.

• **« Clip System »:** Ключът « Clip System » отваря и затваря керамичните плочи. Тази система дава възможност да се хване кичур коса до корените и да се изправи чак до връхчетата.

2. ПРЕПОРЪКИ ЗА БЕЗОПАСНОСТ

• За вашата безопасност, този уред отговаря на действащите стандарти и нормативна уредба (Директиви относно Ниско напрежение, Електромагнитна съвместимост, Околна среда,...).
• **По време на ползване приставките на уреда се загряват силно. Избягвайте допир с кожата. Внимавайте захранващият кабел никога да не се опира в нагорещените части на уреда.**
• Уредът трябва да бъде изключен от мрежата: преди почистване и поддръжка, в случай на неправилно действие, веднага след като приключите работата с него и ако отсъствате, дори за съвсем малко.
• Проверете, дали електрическото захранване на уреда съответства на напрежението в мрежата. Всяка грешка при включването може да предизвика непоправими повреди които не са покрити от гаранцията.
• За да осигурите допълнителна защита препоръчваме да инсталирате в електрическата верига захранваща банята, устройство за остатъчен диференциален ток (DDR) за остатъчен работен диференциален ток не по-голям от 30 mA. Консултирайте се със специалист.
• Никога не използвайте уреда с мокри ръце или близо до, вода във вани, душове, мивки или други съдове…
• Когато уредът се използва в баня, изключете го от контакта след ползване, тъй като близостта с вода може да бъде опасна, дори когато уредът е спрян.
• Когато уредът се използва върху деца или в присъствието на деца или хора с увреждания е необходим строг контрол.
• В случай, че захранващият кабел е повреден, за да избегнете всякакви рискове той трябва да бъде сменен от производителя, в гаранционния сервиз или от друго компетентно лице.
• Не включвайте уреда и се свържете с одобрен сервизен център, ако: уредът падне или не работи правилно.
• Уредът има система за термична защита.
В случай на прегряване (например поради замърсяване на задната решетка) уредът се изключва автоматично. Свържете се със сервиза за гаранционно обслужване.
• Уредът не е предвиден да бъде използван от лица (включително от деца), чиито физически, сетивни или умствени способности са ограничени, или лица без опит и знания освен ако отговорно за тяхната безопасност лице наблюдава и дава предварителни указания относно ползването на уреда. Наглеждайте децата, за да не играят с уреда.
• Не използвайте, ако захранващият кабел е повреден.
• Не потапяйте уреда във вода и не го мийте под чешмата.
• Не хващайте с влажни ръце.
• Хващайте за дръжката, а не за загрятата работна част на уреда.
• Изключвайте от контакта, като хващате за щепсела, а не кабела.
• Не използвайте удължител.
• Не почиствайте с абразивни или корозивни препарати.
• Не използвайте при температура по-ниска от 0°C и по-висока от 35°C.

ГАРАНЦИЯ:
Електроуредът е предназначен само за домашна употреба. Не трябва да се използва за професионални цели.

3. СЪВЕТИ ЗА ИЗПОЛЗВАНЕ НА ЕЛЕКТРОУРЕДА

СЛАГАНЕ И МАХАНЕ НА НАКРАЙНИЦИТЕ

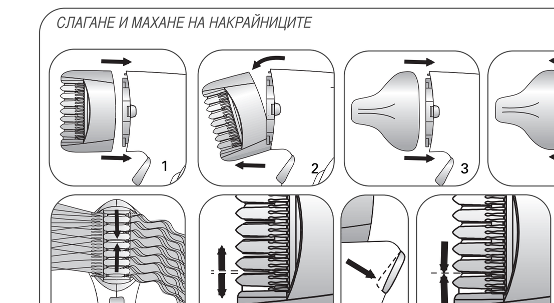

НАКРАЙНИК ЗА ИЗПРАВЯНЕ (A):
Сложете накрайника за изправяне на тялото на електроуреда (Фиг. 1). С леко натискане накрайникът щраква. Изважда се с натискането на бутони (D) и дърпане от едната страна (Фиг. 2).

КОНЦЕНТРАТОР (I): Концентраторът се слага на тялото на електроуреда (Фиг. 3 и Фиг. 4). Концентраторът дава възможност струята въздух да бъде по-точно насочена към косата.

« CLIP SYSTEM » (G): С ключа « Clip System » (G) се регулира отварянето и затварянето на изправящите плочи (C), което дава възможност за перфектно изправяне на косата (Фиг. 5) още от корените:
1. С натискане на ключа (G) плочите за изправяне се раздалечават и дават възможност за по-лесно хващане на кичура коса (Фиг. 6).
2. С освобождаването на ключа плочите за изправяне се затварят около кичура коса (Фиг. 7).

НАСТРОЙВАНЕ НА ЕЛЕКТРОУРЕДА СКОРОСТИ (F):
LISSIMA предлага две скорости на въздуха / температурата (Фиг. 8) :
- Скорост 1: средна сила на въздуха и умерена температура за създаване на прическа (идеална за съвършено изправяне).
- Скорост 2: интензивен въздух, идеално за бързо изсушаване на косата.

НАСТРОЙВАНЕ НА ПРЕСАТА (L)

Благодарение на пръстена, който регулира степента на изправяне, на задната част на електроуреда (L) можете да изберете интензивността на изправянето според типа коса и да приспособите изправянето към индивидуалните изисквания! (Фиг. 9):

LISSIMA има 4 степени, които отговарят на различни типове къдрава коса: леко начупена (Фиг. 10), силно накъдрена (Фиг. 11), масури (Фиг. 12), ефект на ситно накъдрена (Фиг. 13).

4. НЯКОЛКО СЪВЕТА ЗА ПЕРФЕКТНА ПРИЧЕСКА

КАК СЕ ИЗПОЛЗВА ЕЛЕКТРОУРЕДЪТ LISSIMA?
С тази основна техника ще изправите косата си от корените до връхчетата:
- Измийте косата,след това я подсушете добре с кърпа и я разрешете внимателно.
- Изсушете косата наполовина с функцията сешоар (с концентратора или без него), косата трябва да остане леко влажна.
- Сложете приставката за изправяне Ultra-liss Ceramic system и изберете скорост " 1 ".

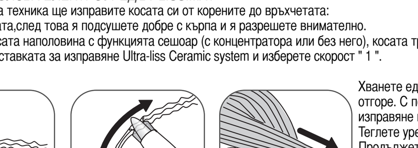

Хванете един кичур с електроуреда до корените – отдолу или отгоре. С помощта на ключа Clip System плочите за изправяне ще проникнат в целия кичур (Фиг. 14 и Фиг. 15). Теглете уреда внимателно чак до връхчетата (Фиг. 16). Продължете, докато не достигнете желаното изправяне.

ФРИЗЬОРСКИ ТРИКОВЕ
Обем при корените:
Когато косата Ви е изсушена и изправена, сложете отново уреда при корените от долната страна на кичура, оставете плочите да проникнат добре в целия кичур и минете косата около 3 см в посока от корените надолу (Фиг. 17), след това сложете уреда за 5 секунди съвсем близо до кожата на главата (Фиг. 18) и след това бавно минете чак до края на кичура (Фиг. 19). Ако искате прическата да има по-голям обем, този трик трябва да се повтори с всеки кичур.

Гладък, подвит бретон:
Хванете подсушения, влажен бретон в ръка. Хванете този кичур за долната страна при корените. Най-напред теглете отвесно нагоре (Фиг. 20) и след това бавно минете чак до връхчетата.
Ако искате да навиете бретона навътре, хванете отново кичура, сложете го с ръка между плочите за изправяне и завъртете с посока на завъртането на уреда. (Фиг. 21). Дръжте така 5 секунди, за да се оформи косата в желаната посока.

Връхчета, подвити навън или навътре:
Можете да подвиете цялата коса или само няколко кичура. Хванете кичура от долната страна.
Изправете кичура, а когато стигнете до връхчетата, придръжте го с другата ръка или с гребен (Фиг. 22) и го опрете в кръглата дръжка на уреда.
За по-силно подвиване на кичура наклонете уреда повече навътре.
Ако завъртате краищата навън (Фиг. 23), постъпвайте по същия начин, само хванете косата от горната страна.

Изправяне на среднодълга филирана коса: (Фиг. 24 – 25)
Прическата трябва да се раздели на 5 части

Част 1: дълга коса на тила.
- Разделете косата на тила точно под ушите водоравно с гребен (Фиг. 26).
- Хванете останалата коса с шнола.
- Разделете косата, която расте отзад, отвесно на 3 части (Фиг. 27):

Най-напред изправете страничните кичури и след това средния кичур.
- Пуснете останалата коса и я разделете според упътването за част 2.

Част 2: задна част на косата.
- Разделете косата водоравно над ушите (Фиг. 28)
- Хванете останалата коса и продължавайте по същия начин, като в част 1.

Част 3: странична коса.
- Разделете косата отвесно до ушите според линията, която се е образувала между изправената и неизправената коса (Фиг. 29)
- Хванете горните кичури и с основната техника изправете кичурите, които са отстрани на лицето.
- Пуснете горните кичури и също ги изправете (Фиг. 30).

Изправяне на дълга филирана коса: (Фиг. 31)
- Изсушете косата наполовина през главата с функцията сешоар.
- С наведена глава изправете кичур по кичур (Фиг. 32) от бретона, след това страничните кичури, горната част и чак до косата на тила.
- Ако искате да направите гладка и едновременно с това подвита коса, взимайте кичури с уреда отдолу.
- Ако искате да направите гладка и едновременно с това равна коса, взимайте кичури с уреда отгоре.

ИЗПРАВЯНЕ НА КЪСА ФИЛИРАНА КОСА (Фиг. 33) :
- Изсушете косата наполовина с функцията сешоар.
- Разделете косата отвесно на 2 части, от темето до тила (Фиг. 34).
- Започнете с едната страна на тила, вземайте косата отгоре и минавайте от корените до връхчетата.
- Продължавайте нататък, докато косата на тила бъде изправена.
- Продължавайте с кичурите около лицето и накрая оправете горната част на прическата (евентуално бретона).

- Ако искате да направите гладка и едновременно с това подвита коса, взимайте кичури с уреда отдолу.
- Ако искате да направите гладка и едновременно с това равна коса, взимайте кичури с уреда отгоре.
- Ако искате връхчетата да бъдат гладки и оформени на върхове (Фиг. 35), а не заоблени, минете с уреда чак до връхчетата, без да го накланяте, дръжте в тази позиция 5 секунди и след това оставете косата да се изплъзне кичур по кичур (Фиг. 36).

Разбира се, можете да изпозвате Вашата козметика за коса, с която сте свикнали (балсами,маски, пяна, лак, гел и др. под.).
Внимание! Никога не изправяйте химически (перманентно) изправяна коса. Това поврежда косъма!

5. ПОДДРЪЖКА
ВНИМАНИЕ! Изключете уреда от електрическата мрежа преди почистване.
A – Почистване на електроуреда:
• Вашият електроуред изисква много малко грижи. Той може да се почиства със сух или леко влажен парцал.
• Изваждаща се мрежа, която улеснява поддръжката:
Този електроуред има задна мрежа и много фин филтър (Фиг. 37), който възпрепятства проникването на косми в уреда. Препоръчваме да почиствате филтъра редовно.

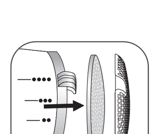

6. АКО ВЪЗНИКНЕ ПРОБЛЕМ
Изправянето не е достатъчно ефикасно!
• Косата е прекалено влажна, подсушете я повече.
• Изберете по-силна степен на изправяне (пръстен L).

ROWENTA LISSIMA

GB

1800113340/13-08

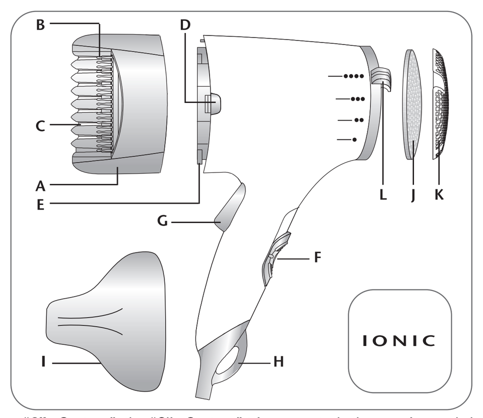

1. GENERAL DESCRIPTION
A. Hair straightener accessory
B. Combs
C. Ceramic coated straightening plates
D. Accessory removal button
E. Attachment slot
F. Control button
G. Clip System trigger
H. Suspension ring
I. Concentrator
J. Filter
k. Removable rear grid
L. Straightening setting ring

Please carefully read the user's manual and safety instructions before use to make sure LISSIMA gives you the very best results.
• "Ultra-liss Ceramic system":
This exclusive system means you can straighten your hair smooth and dry it in one go. Ceramic technology gives extra gloss and shine to your hair while protecting its structure.
• "Ionic system": your hair straightener automatically emits negative ions to eliminate static electricity. You hair will shine and be easier to untangle.
• "**Clip System**": the "Clip System" trigger controls the opening and closing of the ceramic plates. This exclusive system means you can take a lock of hair right from the root and smooth it perfectly to the tip.

2. SAFETY
• For your safety, this appliance complies with the applicable standards and regulations (Low Voltage Directive, Electromagnetic Compatibility, Environmental…).
• The appliance's accessories become very hot during use. Avoid contact with the skin. Make sure that the supply cord never comes into contact with the hot parts of the appliance.
• Check that the voltage of your electricity supply matches the voltage of your appliance. Any error when connecting the appliance can cause irreparable harm, not covered by the guarantee.
• As an additional safety measure, we recommend the installation of a residual current difference device in the electrical circuit supplying the bathroom,acting at not more than 30 mA.Ask your installer for advice.
• The installation of the appliance and its use must however comply with the standards in force in your country.
• Caution : Never use your appliance with wet hands or near water contained in bath tubs, showers, sinks or other containers…
• When using the appliance in the bathroom, unplug it after use as the presence of water nearby may pose a danger even when the appliance is turned off.
• This appliance is not intended for use by persons (including children) with reduced physical, sensory or mental capabilities, or lack of experience and knowledge, unless they have been given supervision or instruction concerning use of the appliance by a person responsible for their safety. Children should be supervised to ensure that they do not play with the appliance.
• If the supply cord is damaged, it must be replaced by the manufacturer, its service agent or similarly qualified persons in order to avoid a hazard.
• Stop using your appliance and contact an Authorised Service Centre if:
- your appliance has fallen,
- it does not work correctly.
• The dryer is equipped with a heat-sensitive safety device. In the event of overheating (for example if the rear grill is blocked), the dryer will stop automatically: contact the After-Sales Service.
• The appliance must be unplugged:
- before cleaning and maintenance procedures.
- if it is not working correctly.
- as soon as you have finished using it.
- if you leave the room, even momentarily.
• Do not use if the cord is damaged.
• Do not immerse or put under running water, even for cleaning purposes.
• Do not hold with damp hands.
• Do not hold the appliance by the casing, which is hot, but by the handle.
• Do not unplug by pulling on the cord, rather pull out by the plug.
• Do not use an electrical extension lead.
• Do not clean with abrasive or corrosive products.
• Do not use at temperatures below 0°C and above 35°C.

GUARANTEE : Your appliance is designed for use in the home only. It should not be used for professional purposes. The guarantee becomes null and void in the case of improper usage.

3. OPERATING INSTRUCTIONS

FITTING AND REMOVING ACCESSORIES

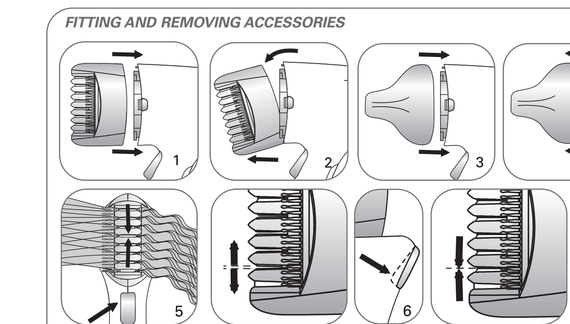

HAIR STRAIGHTENING ACCESSORY (A):
Place the straightening accessory on the body of the appliance (Fig. 1). Gently press into place until the accessory locks. To remove, press button (D) and tilt the accessory to release (Fig. 2).

CONCENTRATOR (I): Place the concentrator on the body of the appliance (Fig. 3 and Fig. 4). Use the concentrator to accurately adjust the air flow onto your hair.

"CLIP SYSTEM" (G): The "**Clip System**" trigger (G) controls the opening and closing of the straightening plates (C) for perfectly smooth hair (Fig. 5) right up from the roots of the hair:
1. Press trigger (G) to open out the straightening plates and make it easier to seize the lock of hair (Fig. 6).
2. Release the trigger for the straightening plates to gently close onto the lock of hair (Fig. 7).

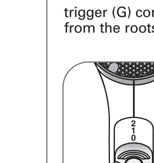

SETTING THE HAIR STRAIGHTENER
SPEEDS (F):
LISSIMA offers two air speed/temperature levels (Fig. 8):
- Level 1: medium air flow and suitable temperature to shape your hair (ideal for perfect smoothing).
- Level 2: more intense air flow, ideal to dry your hair quickly.

STRAIGHTENING ADJUSTMENT (L)

Use the adjustment ring to the rear of the appliance (L) to select the straightening power that bests suits the nature of your hair for custom straightening performance! (Fig. 9):

LISSIMA gives you 4 settings suited to various types of curls: wavy (Fig. 10), ringlet (Fig. 11), frizzy (Fig. 12) or fuzzy (Fig. 13).

4. TIPS TO MAKE A SUCCESS OF STYLING

HOW TO USE LISSIMA
Here is the basic technique to straighten your hair from root to tip:
- After washing, towel-dry your hair and carefully untangle.
- Pre-dry your hair using the hair dryer function (with or without using the concentrator) keeping it slightly damp.
- Fit the **Ultra-liss Ceramic system** straightener accessory and select speed "1".

Place the appliance at the root of your hair, above or below the lock you wish to straighten, using the Clip System trigger close the plates into the thickness of the lock (Figs 14 and 15), then slide the appliance slowly along to the tip (Fig 16). Repeat the operation until you have the desired quality of straightening.

HAIRDRESSER'S HINTS
Volume at the roots:
Once your hair is dried and smoothed, again place the appliance at the roots, under the lock to be styled, allow the straightening plates to penetrate fully into the thickness of the hair and start to smooth the lock in the opposite direction to the hair roots along about 1.2 inches (Fig. 17), then press the appliance down on the scalp for 5 seconds (Fig. 18) and finally slide the appliance down to the end of the lock (Fig. 19). To give volume to your full head of hair, it is essential to apply this tip to each lock of hair.

A smooth and full-bodied fringe:
Take the pre-dried but still damp fringe whole in one hand, place the appliance at the hair roots, under the lock and smooth the hair firstly vertically above your head (Fig. 20), then slide the appliance slowly to the end of the lock.
If you want to curve your fringe in towards your face, again take the lock and use your other hand to place it between the straightening plates along the curve of the appliance (Fig. 21). Hold this position for 5 seconds to fix the rounded form of your hair.

The tips of your hair rounded inward or outward:
You can give this movement to your entire head of hair or to just a few locks. The appliance must be placed under the lock.
Proceed with straightening of the chosen lock and once you get to the end, block the tip of your hair with the other hand or using a comb (Fig. 22), pushing the lock down onto the rounded base of the appliance.
To give a more pronounced curve to the lock, tilt the appliance further inwards.

To shape rounded tips outwards (Fig. 23), proceed in identical fashion, but with the appliance above the lock of hair.

Smoothing mid-length layered hair: (Fig. 24-25)
Here it is best to gradually separate your hair into 5 sections.

Section 1: Start by smoothing lengths over the nape of the neck.
- Use a comb to separate the hair horizontally, from the base of one ear round to the other (Fig. 26).
- Attach the rest of your hair using a hair clip.
- Separate the hair over the back of your neck into 3 vertical strands (Fig. 27):

Start by straightening the side locks and then the lock in the middle.
- Release the clip and again separate your hair as described below in section 2.

Section 2: Smoothing hair on the back of your head.
- Separate the hair horizontally, from the base of one ear round to the other (Fig. 28)
- Attach the rest of your hair and proceed as in section 1.

Section 3: Straighten the sides of your head of hair.
- Separate your hair vertically from the "natural" parting going down to your ear (Fig. 29).
- Attach the locks on the top of your head and straighten your hair on each side of your face using the basic technique.
- Release the clip and finish by straightening the locks on the top of your head (Fig. 30).

Smoothing mid-length layered hair: (Fig. 31)

- Pre-dry your hair using the hair dryer function, **with your head tilted forward.**
- **Keep your head down and straighten lock by lock** (Fig. 32), starting with the fringe, gradually continue straightening of the side locks, then the top of your head, and finish off on the back of the neck.
- To obtain a smooth but full-bodied hair style, use this technique, placing the appliance under the lock of hair.
- To obtain a smooth, flat hair style, the appliance must be above the lock of hair..

STRAIGHTENING A SHORT SQUARE CUT WITH LAYERED ENDS (Fig. 33)
- Pre-dry your hair using the appliance's dryer function.
- Vertically separate your hair into 2 parts, from the top of your head down to the base of your neck (Fig. 34).
- Start by straightening a first part on the back of the neck, placing the appliance outside the lock and making a root to tip movement.
- Start the operation again until you obtain perfect straightening on both sides of the back of your neck.
- Continue with the locks on either side of your face and finish with the top of your head (and possibly the fringe).
- To obtain a smooth but full-bodied hair style, use this technique, placing the appliance under the lock of hair.
- To obtain a smooth, flat hair style, the appliance must be above the lock of hair.
- To keep an extremely straight, stiff end, without a rounded effect (Fig. 35), slide the appliance down to the tips without tilting the appliance, hold the position for 5 seconds then let the lock out gently (Fig. 36).

You can of course use your usual beauty and hairdressing products (rinses, masks, mousses, lacquers, styling gels, etc.)
Caution! Never use the appliance combined with a (permanent) chemical hair relaxer product. You would severely damage your hair!

5. MAINTENANCE
CAUTION! Always unplug the appliance before cleaning it.
A – Cleaning the appliance:
• Your appliance requires very little maintenance. You can clean it using a dry or slightly moistened cloth.
• Removable grid for easy maintenance:
This appliance is equipped with a rear grid and an extremely fine filter (Fig. 37) to prevent hair getting inside the appliance. You are advised to regularly clean any dust from the filter.

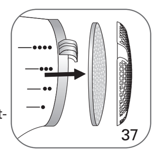

6. ENVIRONNEMENT PROTECTION FIRST!
ⓘ Your appliance contains valuable materials which can be recovered or recycled.
➲ Leave it a local civic waste collection point.

7. IN THE EVENT OF A PROBLEM
If straightening is not effective enough!
• Your hair is probably too wet. Dry it a little more.
• Increase the straightening setting (ring L).

ROWENTA LISSIMA

1800113340/13-08

RUS

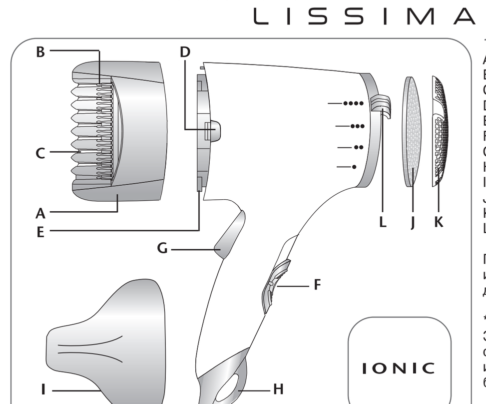

1. ОПИСАНИЕ ПРИБОРА
A. Распрямляющая насадка
B. Расчески
C. Распрямляющие пластины с керамическим покрытием
D. Кнопка отсоединения насадки
E. Фиксирующие мысики
F. Кнопка включения
G. Рычажок управления клип-системой (Clip System)
H. Кольцо для подвешивания
I. Сужающая насадка
J. Фильтр
K. Съемная задняя решетка
L. Регулятор степени распрямления

Перед первым использованием внимательно ознакомьтесь с инструкцией и "ЛИССИМА" (LISSIMA) прослужит Вам очень долго!

***Система Ultra Liss с керамическим покрытием пластин:**
Эта единственная в своем роде система дает возможность одним движением распрямить волосы и бережно высушить их. Керамическая технология не только придает волосам блеск, но и сохраняет их структуру.

*** Система "Ионизация"** Ваш прибор автоматически создает поток отрицательно заряженных ионов. Благодаря этой системе Ваши волосы блестят и легко расчесываются.

*** Клип-система:** Рычажок «Клип-системы» открывает и закрывает керамические пластинки. Эта система позволяет распрямить волосы от корней до самых кончиков.

2. МЕРЫ БЕЗОПАСНОСТИ
• Во время работы отдельные части прибора сильно нагреваются. Избегайте контакта с кожей. Следите, чтобы шнур питания не касался горячих частей прибора.
• В целях вашей безопасности данный прибор соответствует действующим нормам и правилам (Директива о низком напряжении, директива об электромагнитной совместимости, охране окружающей среды,...).
• Обязательно выключайте прибор: перед чисткой и техобслуживанием, при сбоях в работе, по окончании использования, если вы отходите от прибора, даже на несколько минут.
• Убедитесь, что напряжение вашей электросети соответствует рабочему напряжению прибора. Любая ошибка при подключении прибора может привести к необратимым поломкам, которые не покрываются гарантией.
• Для полного обеспечения безопасности рекомендуется подключить к электросети ванной комнаты токоограничитель, отключающий подачу электропитания если сила тока превышает 30 мА. Обратитесь за советом к специалисту.
• Никогда не пользуйтесь прибором с мокрыми руками или вблизи резервуаров с водой, в ванной, душе, умывальнике и т.п...
• Если вы пользуетесь прибором в ванной, обязательно отключайте его от сети после использования: близость воды опасна, даже если прибор не работает.
• Любое использование прибора для детей или самими детьми и инвалидами требует самого строго контроля.
• Во избежание опасности любого рода поврежденный шнур питания заменяется только изготовителем центром послепродажного обслуживания или специалистом соответствующей квалификации.
• Если прибор упал или плохо работает, не включайте его: обратитесь в центр послепродажного обслуживания.
• Аппарат имеет защитную систему от перегрева: В случае перегрева (например, из-за загрязнения задней решетки) аппарат останавливается автоматически: обращайтесь в Отдел сервисного обслуживания.
• Данный электроприбор не должен использоваться лицами (в том числе детьми) с ограниченными физическими, сенсорными или умственными возможностями, а также лицами, не обладающими необходимым опытом и знаниями, если только они не будут находиться под присмотром лица, отвечающего за их безопасность, и не получат от него предварительные разъяснения относительно использования электроприбора.
Рекомендуется следить за тем чтобы дети не играли с электроприбором.
• Не использовать при поврежденном шнуре.
• Не погружать в воду, не споласкивать водой - даже для очистки.
• Не держать включенный в сеть прибор влажными руками.
• Из-за нагрева корпуса следует держать прибор только за ручку.
• Для отключения от сети, не тянуть за шнур, а вынуть вилку из розетки.
• Не пользоваться удлинителем.
• Для чистки прибора не применять абразивных или коррозионных средств.
• Не использовать при температуре ниже 0°С и выше 35°С.

ГАРАНТИЯ:
Прибор предназначен только для бытового использования. Не разрешается его профессиональное применение.

3. СОВЕТЫ ПО ПОЛЬЗОВАНИЮ ПРИБОРА

КАК УСТАНОВИТЬ И СНЯТЬ НАСАДКИ

НАСАДКА ДЛЯ РАСПРЯМЛЕНИЯ ВОЛОС (A):
Установите распрямляющую насадку на корпус прибора (Рис. 1). Слегка надавите на нее, до характерного щелчка. Чтобы снять насадку, нажмите на кнопку (D) и слегка потяните(Рис. 2).

КОНЦЕНТРАТОР (I)
Установите концентратор на корпус прибора (Рис. 3 и Рис. 4). Концентратор позволяет более точно направить на волосы поток воздуха.
«КЛИП-СИСТЕМА» (G):
Рычажком **«Клип-системы»** (G) регулируется открытие и закрытие распрямляющих пластин (C), что дает возможность идеально распрямить волосы (Рис. 5) уже от самых корней:
1. При нажатии на рычажок (G) распрямляющие пластины раздвинутся, поэтому прядь волос будет удобнее захватить (Рис. 6).
2. Когда рычажок отпустите, распрямляющие пластины сомкнутся вокруг пряди волос (Рис. 7).

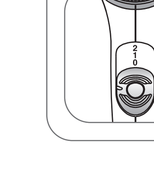

УПРАВЛЕНИЕ ПРИБОРОМ
СКОРОСТИ (F)
„ЛИССИМА» предлагает следующие уровни температуры/скорости (Рис. 8):
- Скорость 1: средний уровень скорости и температуры, предназначенные для укладки (идеальна для распрямления волос)
- Скорость 2: Мощный поток воздуха, предназначенный для быстрой сушки волос.

РЕГУЛЯТОР РАСПРЯМЛЕНИЯ (L)

С помощью регулятора, который находится на задней части прибора и регулирует степень распрямления (L), Вы можете выбрать интенсивность распрямления в соответствии с типом волос и, таким образом, идеально подобрать необходимый для вас режим. (Рис.9).

„ЛИССИМА» предлагает четыре степени, отвечающие разным типам волнистости: слегка волнистые волосы (Рис.10), сильно волнистые волосы – локоны (Рис.11), кудри (Рис. 12), мелкие кудряшки (Рис. 13).

4. ЧТО СДЕЛАТЬ ДЛЯ ТОГО, ЧТОБЫ ПРИЧЕСКА ДЕЙСТВИТЕЛЬНО УДАЛАСЬ

КАК ПОЛЬЗОВАТЬСЯ ПРИБОРОМ «ЛИССИМА»?
Эта простая техника позволит Вам распрямить волосы от самых корней до кончиков:
- Вымойте голову и хорошенько вытрите волосы полотенцем и осторожно расчешите их.
- Волосы подсушите при помощи прибора, переключенного на функцию фена (с концентратором или без него), так, чтобы они остались слегка влажными.
- Установите на прибор насадку "Система Ultra Liss с керамическим покрытием пластин" и включите скорость "1".

Захватите выбранную прядь с помощью прибора у самых корней, снизу или сверху. С помощью рычажка "Клип-системы" закройте пластины и захватите ими прядь волос (Рис. 14 и Рис. 15). Медленно передвигайте прибор к кончикам волос (Рис. 16). Повторяйте, пока не достигнете желаемого результата.

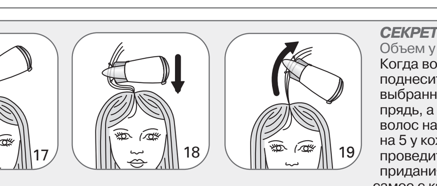

СЕКРЕТЫ ПАРИКМАХЕРОВ
Объем у корней:
Когда волосы уже высушены и рапрямлены, поднесите прибор к корням с нижней стороны выбранной пряди, погрузите пластины глубоко в прядь, а затем проведите по направлению роста волос на 3 см (Рис.17). Оставьте прибор секунд на 5 у кожи головы (Рис.18), а затем медленно проведите им к концу пряди (Рис.19). Для придания пышности волосам, проделайте то же самое с каждой прядью.

Гладкая пышная челка:
Захватите снизу слегка подсушенную челку и проведите прибором сначала вверх (Рис.20), а затем медленно передвигайте прибор по направлению к концу челки. Если Вы желаете закруглить челку внутрь, снова захватите прядь снизу и загните ее с помощью прибора (Рис.21)

Волосы, подогнутые вниз или вверх:
Подогнуть можно все волосы или несколько прядей. Захватите прядь снизу, распрямите ее, как только прибор будет у кончиков, прижмите прядь рукой к округлой насадке прибора(Рис.22).
Если хотите загнуть прядь еще сильнее,поверьните прибор внутрь.

Если поднимаете кончики вверх (Рис. 23), делайте это аналогично, только волосы захватите сверху.

РАСПРЯМЛЕНИЕ ВОЛОС СРЕДНЕЙ ДЛИНЫ (Рис. 24 – 25):
Рекомендуем разделить волосы на пять частей. Каждую часть выпрямлять последовательно.

Часть 1: длинные волосы на затылке.
- Разделите волосы горизонтально с помощью гребня непосредственно под ушами (Рис. 26).
- Оставшиеся волосы прижмите заколите.
- Волосы на затылке разделите вертикально на три части (Рис. 27).
- Сначала разгладьте боковые пряди, а затем среднюю прядь.
- Снимите зажим с остальных волос и разделите их в соответствии с инструкциями к части 2.

Часть 2: волосы на задней части головы.
- Разделите волосы горизонтально над ушами (Рис. 28).
- Оставшиеся волосы уложите как в части 1.

Часть 3: волосы на боковой части головы.
- Разделите волосы вертикально к самому уху по линии, отделяющей уже выпрямленные от невыпрямленных волос (Рис. 29).
- Верхние пряди, обрамляющие лицо по сторонам, выпрямите каждую в отдельности с помощью основных приемов.
- Снимите зажим с верхних прядей и распрямите их (Рис. 30).

Выпрямление волос средней длины (Рис. 31).

- Волосы подсушите при помощи прибора, переключенного на функцию фена.
- **Наклоните голову** и выпрямите прядь за прядью (Рис. 32) от челки, через боковые части, верхнюю часть до волос на затылке.
- Если Вы хотите, чтобы волосы были ровными и одновременно закругленными, набирайте пряди на прибор снизу.
- Если Вы хотите, чтобы волосы были ровными и прямыми, набирайте пряди на прибор сверху.

ВЫПРЯМЛЕНИЕ КОРОТКИХ ВОЛОС (Рис. 33).
-Волосы подсушите при помощи прибора, переключенного на функцию фена.
-Разделите волосы вертикально на две части от темени к затылку (Рис.34).
-Начните с одной стороны затылка, захватывайте волосы сверху и ведите от корней к кончикам.
-Продолжайте, пока волосы на затылке не приобретут желаемую форму.
-Теперь уложите пряди, обрамляющие лицо и, наконец, уложите верхнюю часть прически (или челку).

- Для того, чтобы сделать волосы прямыми и чуть закругленными, захватывайте волосы снизу.
-Для того, чтобы сделать волосы прямыми и ровными, захватывайте волосы сверху.
- Для того, чтобы сделать волосы очень ровными с идеально прямыми концами, ведите прибор к кончикам, не наклоняя его (рис.35).У самых кончиков задержите прибор на 5 секунд , а затем мягко освободите прядь. (рис.36)

Вы можеет использовать любые средства по уходу за волосами, (конциционеры, маски, гели, муссы и т.д.)
Внимание! Никогда не распрямляйте волосы, которые были подвергнуты химической укладке (завивке или распрямлению). Это повредит Ваши волосы!

5. СОДЕРЖАНИЕ (УХОД)
ВНИМАНИЕ! Перед очищением вытащите вилку прибора из розетки.
А – Очищение прибора:
* Ухаживать за прибором несложно – достаточно его просто протереть сухой или слегка увлажненной тряпочкой.
* Снимающаяся сеточка упрощает уход:
Этот прибор оснащен задней сеточкой и очень тонким фильтром (Рис. 37), который предотвращает попадание волос в прибор. Рекомендуем фильтр регулярно чистить.

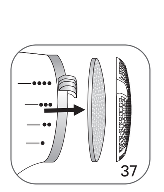

6. СОХРАНИТЕ ЭТУ ИНСТРУКЦИЮ
Не забывайте об охране окружающей среды!
ⓘ При изготовлении прибора были использованы различные ценные и подлежащие повторной переработке материалы.
➲ По окончании срока годности направьте их в пункт сбора вторсырья или хотя бы в соответствующий сервисный центр, которые обеспечат их правильную обработку.

7. ЕСЛИ ПОЯВЯТСЯ ПРОБЛЕМЫ
Выпрямление волос не совсем удается!
* Волосы слишком влажные, подсушите их еще немного.
* Выберите более сильную степень выпрямления (регулятор L).

ROWENTA LISSIMA

UA

1800113340/13-08

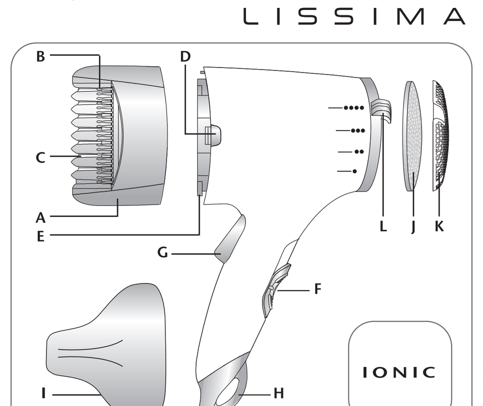

1. ОПИС ПРИЛАДУ
A. Насадка для вирівнювання волосся
B. Гребені
C. Пластинки для вирівнювання з керамічною поверхнею
D. Кнопка для зняття насадки
E. Фіксажні мисики
F. Вимикач
G. Вимикач „Кліп-системи" (Clip System)
H. Підвісний гачок
I. Звужувальна насадка
J. Фільтр
K. Знімна задня сіточка
L. Кружок-регулятор сили вирівнювання

Щоб „ЛІССІМА" (LISSIMA) служила Вам якнайкраще, перед її уживанням уважно вивчіть інструкцію та вимоги безпеки.
* „Ультра-ліс Керамік система":
Ця єдина в своєму роді система дає можливість одним рухом вирівняти й обережно висушити волосся. Керамічна технологія не лише робить волосся блискучим, але й береже його структуру.
* Система „Іонік": Пристрой автоматично посилає негативно заряджені іони, які нейтралізують електричну статичну енергію. Ваше волосся буде блищати й легко розчісуватися.
* Кліп-система: Вимикач „Кліп-системи" відкриває й закриває керамічні дощечки. Ця система дає можливість захопити пасмо волосся біля самого коріння.

2. ПРАВИЛА БЕЗПЕКИ
• Приладдя приладу сильно нагрівається під час використання. Уникайте їх контакту зі шкірою. Стежте за тим, щоб електрошнур ніколи не торкався гарячих частин приладу.
• Ваша безпека гарантується відповідністю цього приладу чинним стандартам і нормам (директиви стосовно низьковольтного обладнання, електромагнітної сумісності, захисту довкілля та ін.).
• Прилад слід відключати від електромережі: перед очищенням і доглядом, при виявленні відхилень від нормальної роботи, одразу після закінчення використання, якщо ви залишаєте прилад без нагляду навіть на дуже короткий час.
• Перевірте, щоб напруга електромережі відповідала напрузі, вказаній на вашому приладі.
Внаслідок неправильного підключення до електромережі прилад може зазнати непоправних пошкоджень, на які гарантія не поширюється.
• Для забезпечення додаткового захисту рекомендується встановити в електропроводці ванної кімнати пристрій контролю диференційованого струму (DDR) з робочим значенням диференційованого струму не вище 30 мА.
Порадьтесь з цього приводу з вашим електромонтером.
• Увага: ніколи не користуйтесь приладом, якщо у вас мокрі руки, а також поблизу води у ванні, в душі, умивальнику або будь-якій іншій посудині...
• Якщо ви користуєтесь приладом у ванній кімнаті, відключайте його від електромережі одразу після використання, тому що поблизу води він може бути небезпечним навіть тоді, коли він вимкнений.
• Прилад потребує особливо пильного нагляду, коли він використовується на дітях або особах з обмеженими можливостями або в їхній присутності.
• Щоб уникнути небезпеки, у разі пошкодження електрошнура його слід замінити на підприємстві виробника, в його центрі післяпродажного обслуговування або звернувшись до спеціаліста відповідної кваліфікації.
• Не користуйтесь приладом і зверніться до уповноваженого сервіс-центру, якщо прилад падав на підлогу або працює несправно.
• Ваш прилад можна ремонтувати тільки за допомогою спеціальних інструментів.
• Прилад обладнаний системою теплового захисту. У випадку перегрівання (наприклад, внаслідок забруднення задньої решітки) прилад автоматично вимикається: зверніться до центру післяпродажного обслуговування.
• Цей прилад не повинен використовуватись особами (в тому числі дітьми), які мають обмежені фізичні, чуттєві чи розумові можливості або не мають потрібного досвіду чи знань, якщо особа, відповідальна за їхню безпеку, не здійснює за ними нагляду або попередньо не дала вказівок щодо використання приладу. Слід наглядати за дітьми, щоб вони не гралися з приладом
• Не користуйтесь приладом, якщо його електрошнур пошкоджений
• Не занурюйте прилад у воду і не підставляйте його під струмінь води, навіть для очищення
• Не беріть прилад мокрими руками
• Якщо прилад гарячий, беріть його не за корпус, а за ручку
• Відключаючи прилад від електромережі, тягніть не за електрошнур, а за вилку
• Не користуйтесь електричними подовжувачами
• Не використовуйте для очищення абразивні або корозійні матеріали
• Не використовуйте прилад при температурах нижче 0 °C і вище 35 °C

ГАРАНТІЯ:
Прилад призначено лише для домашнього використання. Не дозволяється його професіональне використовування.

3. КОРИСТУВАННЯ ПРИЛАДОМ

ЯК НАСАДИТИ І ЗНЯТИ НАСАДКИ

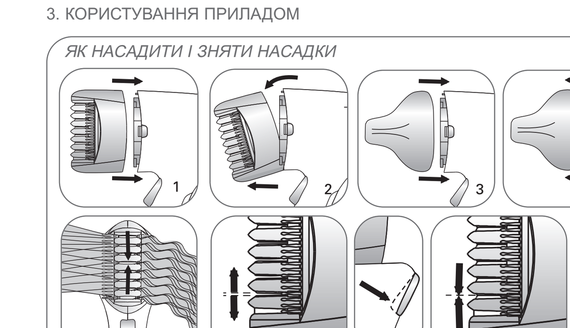

НАСАДКА ДЛЯ ВИРІВНЮВАННЯ ВОЛОССЯ (A):
Установіть насадку для вирівнювання волосся на корпус приладу (Мал. 1), легко натисніть на неї, і насадка замкнеться. Для того, щоб зняти насадку, натисніть на кнопку (D) і потягніть за один бік (Мал.2).

ЗВУЖУВАЛЬНА НАСАДКА (I)
Насадіть звужувальну насадку на корпус приладу (Мал. 3 та Мал. 4). Звужувальна насадка дає можливість точніше направити струмінь повітря на волосся.

„КЛІП-СИСТЕМА" (G):
З допомогою ручки „Кліп-системи" (G) регулюється відкриття та закриття пластинок для вирівнювання волосся (C), що дає можливість ідеально випрямити волосся (Мал. 5) від самого коріння:
1. При натисканні на ручку (G) пластинки відійдуть і пасмо волосся буде зручніше захопити.
2. При відпусканні ручки пластинки зімкнуться навколо пасма волосся (Мал. 7).

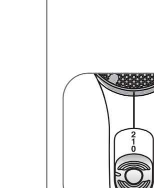

РЕГУЛЮВАННЯ ПРИЛАДУ
ШВИДКОСТІ (F)
„ЛІССІМА" має дві швидкості приводу повітря / температури (Мал. 8):
- Перша швидкість: середня швидкість і температура повітря, необхідні для створення зачіски (ідеальна для якісного вирівнювання волосся).
- Друга швидкість: струмінь повітря сильніший, ідеальний для швидшого висушування волосся.

РЕГУЛЯТОР ВИРІВНЮВАННЯ (L)

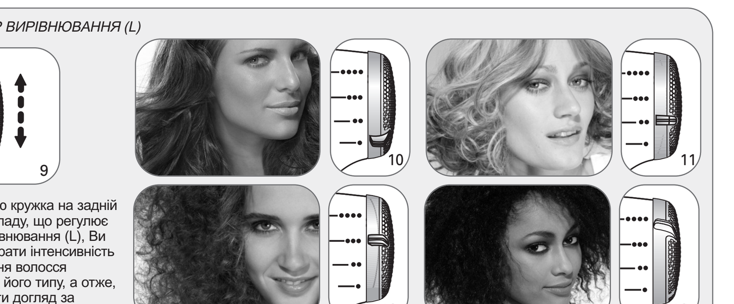

З допомогою кружка на задній частині приладу, що регулює ступінь вирівнювання (L), Ви можете вибрати інтенсивність вирівнювання волосся залежно від його типу, а отже, пристосувати догляд за волоссям своїм індивідуальним потребам! (Мал. 9)

„ЛІССІМА" має чотири ступені, що відповідають різним типам хвилястості: злегка хвилясте волосся (Мал. 11), сильно хвилясте волосся – локони (Мал. 11), кучері (Мал. 12), дрібні кучері (Мал. 13).

4. ЯК ДОСЯГНУТИ СПРАВДІ ВДАЛОЇ ЗАЧІСКИ

ЯК КОРИСТУВАТИСЯ ПРИЛАДОМ „ЛІССІМА"?
Ця проста техніка допоможе Вам вирівняти волосся від самих коренів до його кінчиків:
- Вимийте голову, добре витріть волосся рушником і обережно розчешіть його.
- Волосся підсушіть за допомогою приладу, переключеного на функцію фену (із звужувальною насадкою чи без неї), так, щоб воно залишилося трошки вологе.
- Надіньте на прилад насадку для вирівнювання волосся „Ультра-ліс Керамік система" і включіть швидкість „1".

Захопіть приладом пасмо волосся біля самої голови, знизу або зверху. З допомогою ручки „Кліп-системи" керамічні пластинки пройдуть на глибину всього пасма (Мал. 14 і Мал. 15). Помалу посувайте прилад к кінцям волосся (Мал. 16). Повторюйте, поки не досягнете бажаного вирівнювання.

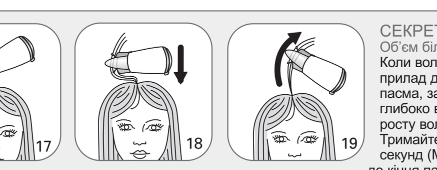

СЕКРЕТИ ПЕРУКАРІВ
Об'єм біля корнів волосся:
Коли волосся буде сухим і рівним, знову підведіть прилад до коренів з нижнього боку вибраного пасма, занурте пластинки для вирівнювання глибоко в пасмо і проведіть ними в напрямку росту волосся приблизно 3 см (Мал. 17). Тримайте прилад біля шкіри голови приблизно 5 секунд (Мал. 18), а потім повільно проведіть ним до кінця пасма (Мал. 19). Якщо хочете, щоб волосся було пишнішим, зробіть це з кожним пасмом.

Гладенька пишна гривка:
Занурте гребінь в нижню частину злегка підсушеної гривки біля корінчиків. Ведіть приладом спочатку вертикально нагору (Мал. 20), а потім повільно проведіть ним до кінця гривки.
Якщо хочете загнути гривку досередини, знову занурте пластинки гребня у волосся біля самої голови і поверніть пасмо в напрямку загинання приладу (Мал. 21). Тримайте приблизно 5 секунд, щоб волосся прибрало бажану форму.

Волосся, підігнуте донизу чи нагору
Підігнути можна все волосся або кілька пасем. Пасмо волосся захопіть з нижнього боку.
Вибране пасмо випряміть, а коли підійдете до кінця, притримайте його другою рукою або гребенем (Мал. 22) і притисніть до круглої ручки приладу.
Якщо хочете загнути пасмо іще сильніше, сильніше нагніть прилад усередину.

Якщо закручуєте кінці нагору (Мал. 23), робіть це так само, лише волосся захопіть зверху.

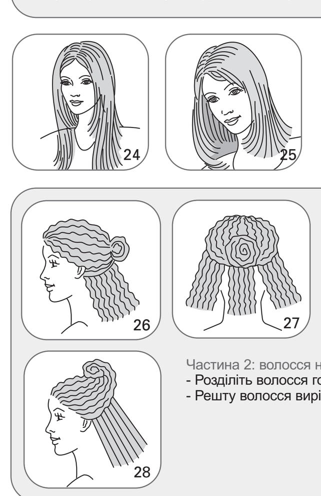

Вирівнювання волосся середньої довжини (Мал. 24 – 25)
Радимо створення зачіски розділити на п'ять послідовних частин.

Частина 1: довге волосся на потилиці.
- Гребенем розділіть волосся горизонтально зразу під вухами (Мал. 26).
- Решту волосся затисніть приколкою.
- Волосся на потилиці розділіть вертикально на три частини (Мал. 27).
Спочатку вирівняйте бокові пасма, а потім середнє пасмо.
- Зніміть приколку с решти волосся і розділіть його відповідно до інструкцій до частини 2.

Частина 2: волосся на задній частині голови.
- Розділіть волосся горизонтально над вухами (Мал. 28).
- Решту волосся вирівняйте як в частині 1.

Частина 3: волосся на боковій частині голови.
- Розділіть волосся вертикально до самого вуха по лінії, що відокремлює уже вирівняне волосся від решти волосся (Мал. 29).
- Верхні пасма по сторонах обличчя вирівняйте кожне окремо за допомогою основних прийомів.
- Зніміть приколку з верхніх пасем і вирівняйте їх (Мал. 30).

Вирівнювання ст риженого волосся середньої довжини (Мал. 31):

- Волосся підсушіть за допомогою приладу, переключеного на функцію фену.
- Нахиліть голову і вирівняйте пасмо за пасмом (Мал. 32) від гривки, через бокові пасма, верхню частину по волосся на потилиці.
- Якщо Вам хочеться, щоб волосся було рівним і закругленим водночас, набирайте пасма на прилад знизу.
- Якщо Вам хочеться, щоб волосся було рівним і прямим, набирайте пасма на прилад зверху.

ВИРІВНЮВАННЯ КОРОТКОГО СТРИЖЕНОГО ВОЛОССЯ (Мал. 33)

- Волосся підсушіть за допомогою приладу, переключеного на функцію фену.
- Волосся вертикально розділіть на дві частини від темені аж по потилицю (Мал. 34).
- Почніть з одного боку потилиці, гребінь занурюйте у волосся зверху і ведіть ним від коріння до кінчиків.
- Продовжуйте, поки волосся на потилиці не буде мати бажану форму.
- Тепер укладіть пасма навколо обличчя і, нарешті, верхню частину зачіски (або гривку).

- Якщо Вам хочеться, щоб волосся було рівним і закругленим водночас, набирайте пасма на прилад знизу.
- Якщо Вам хочеться, щоб волосся було рівним і прямим, набирайте пасма на прилад зверху.
- Якщо Вам хочеться, щоб кінці були рівними і мали форму стрілок (Мал. 35), але не були підігнутими, ведіть прилад аж до кінчиків волосся, не нахиляючи його, і залишіть його в цьому положенні 5 секунд, а тоді дозвольте пасму помалу вислизнути (Мал. 36).

Звичайно, Ви можете користуватися нормальною косметикою для волосся (кондиціонерами, масками, піною, лаками, гелями і т.п.).
Увага! Ніколи не вирівнюйте хімічно вирівняне волосся (хімічну завивку). Це його пошкоджує!

5. ДОГЛЯД
УВАГА! Перед очищенням витягніть вилку приладу з розетки.
A – Очищення приладу:
* Прилад не вимагає складного догляду – вистачить його просто витерти сухою або зволоженою ганчіркою.
* Знімна сіточка полегшує догляд:
Цей прилад має ззаду сіточку з дуже тонким фільтром (Мал. 37), який попереджує попадання в нього волосся. Радимо фільтр регулярно чистити.

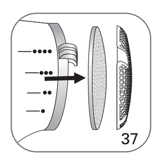

6. БЕРЕЖІТЬ НАВКОЛИШНЄ СЕРЕДОВИЩЕ!
Ваш пристрій містить цінні матеріали, які можуть бути відновлені або перероблені. Здайте їх до пунктів прийому або, за відсутністю таких, до центру обслуговування, де їх зможуть ефективно утилізувати.

7. ЯКЩО ВИНИКНУТЬ ПРОБЛЕМИ
Не зовсім вдається вирівняти волосся!
* Волосся занадто вологе, підсушіть його сильніше.
* Виберіть сильніший ступінь вирівнювання (кружок L).

ROWENTA LISSIMA

PL

1800113340/13-08

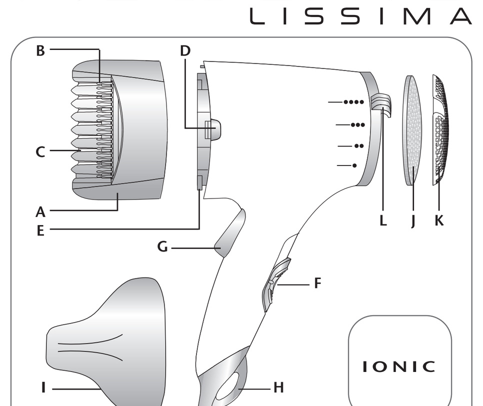

1. OPIS URZŃDZENIA
A. Nasadka prostująca
B. Grzebienie
C. P∏ytki pokryte pow∏okà ceramicznà
D. Przycisk zwalniający nasadk´
E. Koƒcówki przytrzymujące
F. Przycisk regulacji pr´dkoÊci
G. Wy∏àcznik Clip System
H. Uchwyt do zawieszenia
I. Koncentrator powietrza
J. Filtr
K. Wyjmowana kratka tylna
L. Przycisk regulacji prostowania

Przed pierwszym użyciem urządzenia należy dokładnie zapoznać się z instrukcją obsługi oraz zaleceniami bezpieczeństwa.
• « Ultra-liss Ceramic system »:
Specjalny system pozwala jednym ruchem wyprostować włosy oraz delikatnie wysuszyć. Technologia ceramiczna gwarantuje uzyskanie lśniącego wyglądu włosów oraz ich ochronę.
• System « Ionic »: Urządzenie automatycznie wydmuchuje powietrze naładowane ujemnymi jonami, które eliminują energię statyczną. Zapewnia włosom lśniący wygląd oraz ułatwia ich rozczesywanie.
• « **Clip System** »: Wyłącznik « **Clip System** » otwiera i zamyka płytki ceramiczne. System umożliwia chwycenie pasma włosów u nasady i wyprostowanie ich aż po same końce.

2. WSKAZÓWKI BEZPIECZEŃSTWA
• Urządzenie bardzo nagrzewa się w czasie używania. Unikać kontaktu ze skórą. Upewnić się, że przewód zasilania nie styka się z gorącymi elementami urządzenia.
• Dla Państwa bezpieczeństwa, urządzenie jest zgodne z obowiązującymi normami i przepisami (Dyrektywa niskie napięcia, zgodność elektromagnetyczna, Ochrona środowiska,...).
• Urządzenie należy odłączyć: przed czyszczeniem i konserwacją, w razie nieprawidłowego działania, po zakończeniu używania, podczas nieobecności, nawet przez krótki czas.
• Należy upewnić się, czy napięcie instalacji odpowiada napięciu urządzenia. Nieprawidłowe podłączenie może spowodować nieodwracalne uszkodzenie nie objęte gwarancją.
• Aby zapewnić dodatkowe zabezpieczenie, zaleca się instalację w obwodzie zasilania łazienki urządzenia zabezpieczającego ze szczątkowym prądem różnicowym (DDR) nie przekraczającym 30mA.
W tej sprawie należy skonsultować się z elektrykiem.
• Urządzenia nie należy dotykać mokrymi rękami. Nie należy go też używać w pobliżu napełnionej wodą wanny, umywalki, brodzika czy innych pojemników z wodą…
• Kiedy urządzenie jest używane w łazience, należy je odłączyć natychmiast po użyciu, ponieważ bliskość wody może stanowić zagrożenie nawet,jeżeli urządzenie jest wyłączone.
• Należy zapewnić odpowiedni nadzór jeżeli urządzenie jest używane dla lub przez dzieci lub osoby niepełnosprawne.
• Jeśli przewód zasilania jest uszkodzony, powinien być wymieniony przez producenta, przez jego dział obsługi posprzedażnej lub przez osobę posiadającą odpowiednie kwalifikacje w celu uniknięcia niebezpieczeństwa porażenia prądem.
• Nie używać urządzenia i skontaktować się z autoryzowanym serwisem, jeżeli: urządzenie upadło, nie działa prawidłowo.
• Urządzenie jest wyposażone w zabezpieczenie termiczne. W razie przegrzania (spowodowanego na przykład zatkaniem kratki tylnej), urządzenie wyłącza się automatycznie: w takim przypadku należy skontaktować się z serwisem.
• Urządzenie to nie jest przewidziane do użytku przez osoby (również dzieci) o osłabionej sprawności fizycznej, sensorycznej lub umysłowej lub też przez osoby pozbawione odpowiedniego doświadczenia lub wiedzy, chyba że znajdują się one pod nadzorem osób odpowiedzialnych za ich bezpieczeństwo lub jeśli mogą uzyskać od nich uprzednio instrukcje dotyczące sposobu użytkowania tego urządzenia. Szczególną uwagę należy zwracać na dzieci, aby mieć pewność, że nie bawią się one urządzeniem.
• Nie używać, gdy kabel jest uszkodzony.
• Nie zanurzać w wodzie i nie moczyć, nawet w czasie czyszczenia.
• Nie trzymać mokrymi rękoma.
• Nie trzymać za gorącą obudowę, ale za rączkę.
• Aby wyłączyć z gniazdka, nie pociągać za kabel, ale za wtyczkę.
• Nie stosować przedłużaczy elektrycznych.
• Nie czyścić za pomocą produktów ściernych lub korozyjnych.
• Nie używać w temperaturze poniżej 0°C i powyżej 35°C .

GWARANCJA:
Urządzenie przeznaczone jest wyłącznie do użytku domowego. Nie może być używane do celów profesjonalnych.

3. RADY DOTYCZĄCE KORZYSTANIA Z URZĄDZENIA

NAKŁADANIE I ZDEJMOWANIE NASADEK

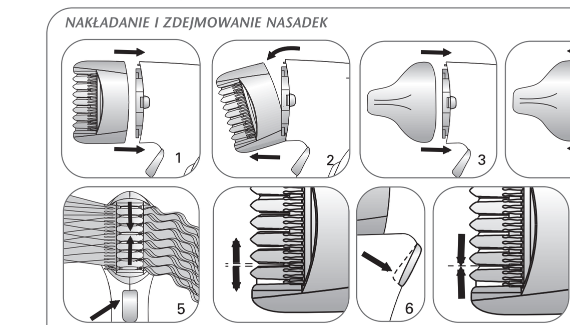

NASADKA PROSTUJĄCA (A):
Umieść nasadkę prostującą na części głównej urządzenia (Fig. 1). Delikatnie przyciśnij aż nasadka zatrzaśnie się na właściwym miejscu. Nasadkę wyjmiesz naciskając przycisk (D) i pociągając za jedną stronę (Fig. 2).

KONCENTRATOR POWIETRZA (I): Umieść koncentrator powietrza na części głównej urządzenia (Fig. 3 i Fig. 4). Koncentrator powietrza umożliwia lepszą regulację strumienia ciepła.

« CLIP SYSTEM » (G):
Przycisk « **Clip System** » (G) kieruje otwieraniem i zamykaniem płytek prostujących (C), co umożliwia doskonałe prostowanie włosów (Fig. 5) już od nasady:
1. Naciskając przycisk (G) otworzysz płytki prostujące, dzięki czemu z łatwością chwycisz pasmo włosów (Fig. 6).
2. Po zwalnieniu przycisku płytki prostujące zamkną się wokół pasma włosów (Fig. 7).

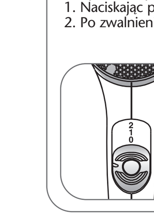

USTAWIENIE URZĄDZENIA
USTAWIENIE PRĘDKOŚCI (F):
LISSIMA posiada 2 stopnie prędkości nadmuchu powietrza / temperatury (Fig. 8) :
- Prędkość 1: średni prąd powietrza, odpowiednia temperatura do ułożenia fryzury (idealna do doskonałego prostowania włosów).
- Prędkość 2: intensywniejszy prąd powietrza, idealny do szybkiego wysuszenia włosów.

USTAWIENIE PROSTOWANIA (L)

Dzięki regulatorowi stopnia prostowania znajdującemu się na tylnej części urządzenia (L) można wybrać intensywność prostowania w zależności od typu włosów i dostosować w ten sposób prostowanie do swych indywidualnych potrzeb! (Fig. 9):

LISSIMA posiada 4 stopnie prostowania odpowiadające różnym typom stylizacji włosów: fale miękkie (Fig. 10), fale mocniej skręcone (Fig. 11), loki (Fig. 12), karbowanie (Fig. 13).

4. KILKA PRZYDATNYCH RAD DO UZYSKANIA ŻĄDANEJ FRYZURY

JAK KORZYSTAĆ Z URZĄDZENIA LISSIMA
Dzięki tej podstawowej technice wyprostujesz włosy od nasady aż po same końce:
- Włosy po umyciu dobrze wytrzyj ręcznikiem i delikatnie rozczesz.
- Następnie trochę je podsusz korzystając z funkcji suszarki (wykorzystując koncentrator powietrza lub nie), muszą być lekko wilgotne.
- Umieść nasadkę prostującą **Ultra-liss Ceramic system** na części głównej urządzenia i wybierz prędkość " 1 ".

Chwyć urządzeniem wybrane pasmo poczynając od nasady z dołu lub z góry. Dzięki Clip Systemowi płytki prostujące penetrują całe pasmo włosów (Fig. 14 i Fig. 15). Powoli przesuwaj płytki aż po same końce włosów (Fig. 16). Czynność powtarzaj do uzyskania żądanego efektu.

FRYZJERSKIE SZTUCZKI
Zwiększenie objętości u nasady:
Po wysuszeniu i wyprostowaniu włosów przyłóż ponownie urządzenie do nasady włosów ze spodu wybranego pasma. Pozwól aby płytki prostujące dobrze chwyciły całe pasmo i przesuń je około 3 cm w kierunku wzrostu włosów (Fig. 17), następnie przytrzymaj 5 sekund bardzo blisko skóry głowy (Fig. 18) i na koniec powoli przesuń płytki do końca pasma (Fig. 19). Jeżeli chcesz, aby Twoja fryzura miała większą objętość wykonaj tę czynność na każdym paśmie włosów.

Gładka, wywinięta grzywka:
Lekko wysuszoną, wilgotną grzywkę chwyć w dłoń, przyłóż urządzenie ze spodu u nasady. Przesuń je najpierw pionowo w górę (Fig. 20), a następnie powoli aż po same końce.
Jeżeli chcesz grzywkę wywinąć do środka, ponownie chwyć pasmo, włóż je między płytki prostujące i obróć w kierunku zakrzywienia urządzenia (Fig. 21). Przytrzymaj przez 5 sekund, aby włosy wywinęły się do środka.

Końcówki włosów wywinięte do środka lub na zewnątrz:
Możesz wywinąć wszystkie włosy lub tylko kilka pasemek. Pasmo chwyć ze spodu.
Wybrane pasmo wyprostuj, a kiedy przesuniesz płytki aż po same końce, przytrzymaj pasmo włosów drugą ręką lub grzebieniem (Fig. 22) i oprzyj o okrągłą rączkę urządzenia.
Aby wyraźniej wywinąć pasmo urządzenie bardziej nachyl do środka.
Jeżeli chcesz wywinąć końcówki włosów na zewnątrz (Fig. 23), postępuj tak samo, tylko włosy chwyć z góry.

Prostowanie włosów półdługich wycieniowanych: (Fig. 24 – 25)
Dobrze jest fryzurę stopniowo podzielić na 5 części.

Część 1: długie włosy z tyłu głowy.
- Włosy oddziel poziomo grzebieniem bezpośrednio pod uszami (Fig. 26).
- Pozostałe włosy zepnij spinką.
- Włosy z tyłu rozdziel pionowo na 3 części (Fig. 27):

Najpierw wyprostuj pasma boczne, następnie pasmo środkowe.
- Rozpuść pozostałe włosy i rozdziel je zgodnie z zaleceniami zawartymi w części 2.

Część 2: tylne partie włosów.
- Włosy rozdziel poziomo nad uszami (Fig. 28)
- Pozostałe włosy zepnij i postępuj tak samo jak w części 1.

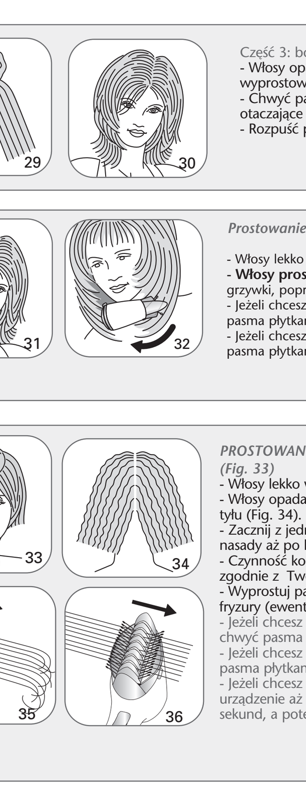

Część 3: boczne partie włosów.
- Włosy opadające rozdziel aż do ucha według linii oddzielającej już wyprostowane włosy od włosów, które nie są wyprostowane (Fig. 29)
- Chwyć pasma górne i techniką podstawową wyprostuj pasma otaczające twarz z boku.
- Rozpuść pasma górne i także je wyprostuj (Fig. 30).

Prostowanie włosów półdługich wycieniowanych: (Fig. 31)

- Włosy lekko wysusz wykorzystując funkcję suszarki.
- **Włosy prostujemy z pochyloną głową pasmo po paśmie** (Fig. 32), od grzywki, poprzez pasma boczne, partie górne aż po włosy rosnące z tyłu.
- Jeżeli chcesz wymodelować fryzurę gładką i jednocześnie podwiniętą, chwyć pasma płytkami ze spodu.
- Jeżeli chcesz wymodelować fryzurę gładką i jednocześnie równą, chwyć pasma płytkami z góry.

PROSTOWANIE WŁOSÓW KRÓTKICH WYCIENIOWANYCH: (Fig. 33)
- Włosy lekko wysusz wykorzystując funkcję suszarki.
- Włosy opadające rozdziel na 2 części, od ciemienia aż po włosy rosnące z tyłu (Fig. 34).
- Zacznij z jednej strony z tyłu, włosy chwyć z góry i przesuwaj płytki od nasady aż po końce.
- Czynność kontynuuj dopóki włosy z tyłu głowy nie będą wyprostowane zgodnie z Twoim wyobrażeniem.
- Wyprostuj pasma okalające twarz, a na koniec wymodeluj górną część fryzury (ewentualnie grzywkę).
- Jeżeli chcesz wymodelować fryzurę gładką i jednocześnie podwiniętą, chwyć pasma płytkami ze spodu.
- Jeżeli chcesz wymodelować fryzurę gładką i jednocześnie równą, chwyć pasma płytkami z góry.
- Jeżeli chcesz mieć końce gładkie, proste (Fig. 35), nie podwinięte, przesuń urządzenie aż po końce nie nachylając go i przytrzymaj w tej pozycji 5 sekund, a potem pozwól by pasmo powoli się wysunęło (Fig. 36).

Możesz oczywiście stosować tradycyjne kosmetyki do włosów (odżywki, maseczki, pianki, lakiery, żele modelujące itp.)
Uwaga! Nigdy nie należy prostować włosów wyprostownych chemicznie (permanentnie). Mogłoby to zniszczyć włosy!

5. KONSERWACJA
UWAGA! Przed czyszczeniem odłącz urządzenie z sieci elektrycznej.
A – Czyszczenie urządzenia:
• Konserwacja urządzenia nie jest skomplikowana. Można je czyścić suchą lub lekko zwilżoną szmatką.
• Wyjmowalna kratka tylna ułatwia konserwację:
Urządzenie wyposażone jest w kratkę tylną i bardzo delikatny filtr (Fig. 37), który zapobiega przedostawaniu się włosów do urządzenie. Zalecamy regularne czyszczenie filtra.

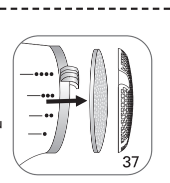

Bierzmy czynny udział w ochronie środowiska!
ⓘ Twoje urządzenie jest zbudowane z materiałów, które mogą być poddane ponownemu przetwarzaniu lub recyklingowi.
➲ W tym celu należy je dostarczyć do wyznaczonego punktu zbiórki.

7. KIEDY SIĘ POJAWIĄ PROBLEMY
Prostowanie nie jest dostatecznie skuteczne!
• Włosy są zbytnio wilgotne, wysusz je bardziej.
• Wybierz silniejszy stopień prostowania (przycisk L).