GB

STRAIGHT AND CURL INSTRUCTIONS FOR USE

Read the user's manual and the safety instructions carefully before using for the first time.

GENERAL DESCRIPTION

A - On/off button
B - Temperature display using light diodes
C - + and - temperature switch
D - Ionic function on/off button
E - Ceramic coated straightening plates
F - 32 mm ceramic coated curling iron
G - Hair grip lever
H - Ceramic coated hair grip
I - "Straightening" or "curling" function switch
J - Swivel power cord
K - Stay cool tips
L - Appliance rest

1. SAFETY INSTRUCTIONS

- The appliance's accessories become very hot during use. Avoid contact with the skin. Ensure that the power cord is never in contact with the hot parts of the appliance.
- For your safety, this appliance complies with all enforceable standards and regulations (Low Voltage Directives, Electromagnetic Compatibility, Environment, etc.).
- The appliance must be unplugged: before cleaning and maintenance, in the event of any problem in operation, as soon as you have finished using it. Never leave the appliance unattended even for a few moments.
- Check that the mains voltage for your appliance corresponds to that of your mains installation. Any connection error may cause irreversible damage that renders the guarantee invalid.
- This appliance should NOT be used in a bathroom.
- WARNING: never use your appliance with wet hands or close to water in bathtubs, showers, washbasins or other recipients.
- Keep out of children's reach
- This appliance is not intended for use by: children; or persons who may suffer from a mental and/or physical impairment - unless they are adequately supervised in its operation and use.
  Persons who have a limited or no understanding in the operation and use of this appliance must first read and fully understand the contents of the enclosed instruction booklet, and where appropriate seek additional guidance on its operation and use from the person in charge of their safety.
- If the power cord is damaged, it must be replaced by the manufacturer, its after-sales service or any person with similar qualifications, in order to avoid all danger.
- Do not use your appliance and contact an Approved Service Centre if:
- Your appliance has fallen or been dropped.
- If it does not function normally.
- For any functional problem contact our consumer service or your dealer.
- Do not use if the power cord is damaged
- Do not immerse in water or run under the tap, even for cleaning purposes
- Do not hold with wet hands
- Do not hold by the hair grip which is hot, but by the handle
- Do not unplug by pulling on the power cord, only by disconnecting the plug
- Do not use an extension lead
- Do not clean using an abrasive or corrosive substance
- Do not use at a temperature less than 0°C and higher than 35°C
- Do not place or rest your appliance on surfaces which are not heat-resistant such as bed linen, clothing, carpets, rugs or furniture surfaces.

GUARANTEE:

This product has been designed for domestic use only. Any commercial use, inappropriate use or failure to comply with the instructions, the manufacturer accepts no responsibility and the guarantee will not apply.

2. USING FOR THE FIRST TIME

Your appliance heats up very quickly and the temperature remains stable throughout use:
- Plug the device in.
- Press the on/off button (A) for 2 to 3 seconds
- Wait for just 1 minute, your appliance is ready to use.
- Select the ideal temperature for your hair by using the "+" and "-" temperature switch (C)
- You can activate the Ionic function by pressing the corresponding button (D). The button lights up when the function is activated.
- To turn off, press the on/off button (A) for 2 to 3 seconds
- After use, unplug the appliance, place it on a heat-resistant, flat, stable surface and leave it to cool down completely before putting it away.

3. USE

Your hair must be DRY, clean and tangle free to avoid damaging it.
Do not use the appliance on synthetic hair (wigs, extensions, etc.)

I STRAIGHTENING FUNCTION

- Open up the straightening plates using the function selector switch (I).
- Take a small lock of hair a few centimetres wide, comb it and place it between the plates.
- Close the plates firmly and slide the appliance slowly down the length of hair from the root to the tip of the hair.
- You can adjust the temperature during the straightening process by using the + and – buttons (C).
- The ceramic coating of the plates protects your hair against excessive temperatures, by distributing the heat in a uniform manner.
- Wait until your straightened hair has cooled down before styling it.

HAIRDRESSER'S TIP
• To avoid a stripy effect forming along the length of your hair, ensure your movement when straightening hair is smooth and continuous.
• To emphasise the effect, you can apply a hair styling mousse before straightening.

II-CURLING FUNCTION

- Close the straightening plates to obtain the curling iron function, using the function selector switch (I).
- Form a lock of hair 2 to 3 cm wide.
- Open the grip (H) by pressing down on the lever (G) and slip the tip of your hair between the tube and the grip.
- Release the grip (H) to close it.
- Check that the tip of your hair is rolled around the grip, in the direction of the curl.
- Use your other hand to support the stay cool tip (K).
- Turn the appliance in order to wind the lock of hair around the appliance.
- Carry on turning the lock of hair, moving up towards the scalp, taking care not to burn yourself.
- Keep the curling iron in this position for around 20 seconds (longer for tighter curls).
- Unravel the curling iron halfway and then open the hair grip by pressing down on the lever to release the hair.
- Repeat as often as necessary using a new section of hair to make new curls.

HAIRDRESSER'S TIP
• To give more volume: you can divide the curls up with your fingers.
• To obtain very tight curls: only wind small sections of hair around the appliance at a time.
• For more wavy curls: wind bigger sections of hair around the appliance.
• To ensure the hair ends behave themselves: check that the ends are properly wound under the hair grip, in the direction of the curl.
• For a more natural wave result, after your curls have cooled down you can gently comb or brush your hair.
Leave your hair to cool down before styling it

4. MAINTENANCE

- Unplug the appliance and leave it to cool down on a heat-resistant, flat, stable surface placed on its rest. (L).
- Only clean the appliance once it has cooled down completely.
- Wipe the handle using a gentle damp cloth.
- Never introduce water or any other liquid into the handle.

5. ENVIRONMENTAL PROTECTION FIRST!

ⓘ Your appliance contains valuable materials which can be recovered or recycled.
➲ Leave it at a local civic waste collection point.

If you have any problems or queries please contact our Customer Relations Team:

0845 602 1454 - UK
(01) 6774003 - Republic of Ireland
or consult our web site: www.rowenta.co.uk

RUS

ИНСТРУКЦИЯ ПО ЭКСПЛУАТАЦИИ STRAIGHT AND CURL

Перед использованием прибора внимательно прочитайте инструкцию и соблюдайте меры безопасности.

ОБЩЕЕ ОПИСАНИЕ

A - Кнопка включено/выключено
B - Индикация температуры при помощи световых диодов
C - Регулятор температуры + и -
D - Кнопка включения/выключения ионизации
E - Выпрямляющие пластины с керамическим покрытием
F - Щипцы для завивки 32 мм с керамическим покрытием
G - Рычаг для зажима волос
H - Зажим для волос с керамическим покрытием
I - Переключатель режима «выпрямление» или «завивка»
J - Вращающийся шнур питания
K - Изолирующие насадки
L - Подставка под прибор

1. МЕРЫ БЕЗОПАСНОСТИ

- Детали прибора сильно нагреваются во время работы. Будьте осторожны, чтобы поверхности прибора не касались кожи. Убедитесь, что шнур питания не сможет коснуться нагретых частей прибора.
- В целях вашей безопасности данный прибор соответствует существующим нормам и правилам (Нормативные акты, касающиеся низкого напряжения, электромагнитной совместимости, охраны окружающей среды….).
- Прибор следует отключать от сети в следующих случаях: прежде чем приступить к чистке или текущему уходу за прибором, в случае неправильной работы прибора, после его использования, а также в том случае, если вы оставляете прибор без присмотра, даже на короткое время.
- Убедитесь, что рабочее напряжение в сети соответствует напряжению, предусмотренному для работы прибора. Любая ошибка при подключении может нанести прибору непоправимый вред и аннулирует действие гарантии на прибор.
- Для обеспечения дополнительной защиты рекомендуется установить в электрической сети питания ванной комнаты систему с дифференциальным распределителем с током срабатывания, не превышающим 30 мА. Обратитесь за советом к специалисту-электрику.
- Внимание: запрещается прикасаться к включенному прибору мокрыми руками или пользоваться им в непосредственной близости от емкостей, в которых находится вода (ванна, душевая кабина, умывальник и т.п.).
- Если прибор используется в ванной комнате, после использования отключайте его от сети, так как близость к воде может представлять опасность даже в случае, если прибор выключен.
- Следите за тем, чтобы дети не могли дотянуться до прибора.
- Устройство не предназначено для использования людьми с ограниченными физическими и умственными способностями (включая детей), а также людьми, не имеющими соответствующего опыта или необходимых знаний. Указанные лица могут использовать данное устройство только под наблюдением или после получения инструкций по его эксплуатации от лиц, отвечающих за их безопасность. Следите за тем, чтобы дети не играли с устройством.
- Если шнур питания поврежден, в целях безопасности его замена выполняется производителем, или в соответствующем сервисном центре, или квалифицированным специалистом.
- Не используйте ваш прибор и обратитесь в соответствующий Сервисный Центр в следующих случаях:
- в случае падения прибора,
- в случае неправильной работы прибора.
- При возникновении любых неполадок при использовании прибора смотрите параграф "в случае возникновения проблем" или обращайтесь в нашу службу по обслуживанию клиентов или к вашему продавцу.
- Запрещается использовать прибор в случае повреждения шнура питания.
- Запрещается погружать прибор в воду или споласкивать его под краном, даже для чистки прибора.
- Не держите прибор влажными руками.
- Не держите прибор за корпус, т.к. он нагревается, а держите за ручку.
- Чтобы отключить прибор от сети, тяните не за шнур питания, а за вилку.
- Запрещается использовать электрический удлинитель.
- Для чистки прибора не используйте средств, содержащих абразивные или коррозийные вещества.
- Не используйте прибор при температуре ниже 0 °C и выше 35 °C.

ГАРАНТИЯ:

Ваш прибор предназначен исключительно для бытового использования. Запрещается его использование в профессиональных целях. В случае нарушения инструкции по эксплуатации гарантия на прибор аннулируется.

2. ВКЛЮЧЕНИЕ

Прибор очень быстро нагревается, температура прибора остается постоянной в течение всего времени использования:
- Включите прибор в сеть.
- В течение 2-3 секунд нажимайте на кнопку включения/выключения прибора (A)
- Подождите 1 минуту, после чего ваш прибор готов к использованию.
- С помощью регулятора температуры « + » и « - » (C) установите идеальную для ваших волос температуру.
- Вы можете активизировать режим Ионизации, нажав для этого на соответствующую кнопку (D). Во время функционирования режима ионизации включается световой индикатор.
- Для того чтобы выключить прибор, в течение 2-3 секунд нажимайте на кнопку включения/выключения прибора (A)
- После использования отключите прибор от сети и дайте ему полностью остыть, прежде чем убрать на хранение.

3. ИСПОЛЬЗОВАНИЕ

Волосы должны быть расчесанными, чистыми и СУХИМИ (для предохранения их от повреждения).
Запрещается использовать прибор на синтетических волосах (парики, накладки …)

I ФУНКЦИЯ ВЫПРЯМЛЕНИЯ ВОЛОС

- Откройте выпрямляющие пластины с помощью переключателя функций (I).
- Сформируйте небольшую прядь волос шириной несколько сантиметров, расчешите ее и поместите между пластинами.
- Тщательно зажмите волосы между пластинами и медленно проведите прибором по направлению от корней волос к концам.
- Вы можете скорректировать температуру во время выпрямления волос с помощью кнопок + и – (C).
- Благодаря равномерному распределению тепла керамическое покрытие пластин позволяет предохранить ваши волосы от повреждений, вызванных воздействием слишком высокой температуры.
- Прежде чем укладывать распрямленные волосы в прическу, подождите, пока они остынут.

РЕКОМЕНДАЦИИ ПАРИКМАХЕРА-ПРОФЕССИОНАЛА
• Чтобы избежать появления «полосок» на длинных волосах, проводите эту операцию плавными и непрерывными движения.
• Для усиления эффекта, перед выпрямлением волос вы можете нанести мусс для укладки.

II-ФУНКЦИЯ ЗАВИВКИ

- Для активизации режима завивки закройте выпрямляющие пластины с помощью переключателя функций (I).
- Сформируйте прядь волос шириной 2-3 см.
- Откройте зажим (H), нажимая на рычаг (G), и поместите кончик пряди между основной частью и зажимом.
- Отпустите зажим (H), для того чтобы он плотно прижал волосы.
- Проверьте, чтобы кончики волос были аккуратно помещены под зажим в желаемом направлении локона.
- Держите изолирующую насадку (K) другой рукой.
- Поверните прибор для того, чтобы прядь закрутилась вокруг приспособления.
- Накручивайте прядь по направлению к корням волос, следя за тем, чтобы не обжечься.
- Держите щипцы в таком положении в течение 20 секунд (для получения более жестких локонов - более продолжительное время).
- Размотайте щипцы до половины локона, затем откройте зажим, нажав для этого на рычаг, чтобы высвободить прядь.
- Повторите операцию для создания новых локонов.

РЕКОМЕНДАЦИИ ПАРИКМАХЕРА-ПРОФЕССИОНАЛА
• Для создания объема: вы можете «разделить» локоны пальцами.
• Для получения жестких локонов: закручивайте более тонкие пряди волос за один раз.
• Для получения более мягких локонов: закручивайте большее количество волос за один раз.
• Для того чтобы избежать прямых кончиков волос: убедитесь, что кончики волос хорошо прижаты зажимом в направлении локона.
• Для достижения эффекта естественно вьющихся волос вы можете слегка расчесать волосы гребнем или щеткой, после того как локоны остынут.
Дайте волосам остыть, прежде чем уложить их.

4. УХОД

- Отключите прибор от сети и дайте ему остыть на подставке (L).
- Очищайте прибор только после того, как он полностью остынет.
- Оботрите ручку с помощью мягкой влажной ткани.
- Не допускайте попадания воды или другой жидкости в ручку прибора.

5. УЧАСТВУЙТЕ В ОХРАНЕ ОКРУЖАЮЩЕЙ СРЕДЫ!

ⓘ Ваш прибор содержит многочисленные комплектующие, изготовленные из ценных или могущих быть использованными повторно материалов.
➲ По окончании срока службы прибора сдайте его в пункт приема или, в случае отсутствия такового, в уполномоченный сервисный центр для его последующей обработки.

UA

ІНСТРУКЦІЯ З КОРИСТУВАННЯ ЩИПЦЯМИ ДЛЯ ВИРІВНЮВАННЯ ТА ЗАВИВКИ ВОЛОССЯ STRAIGHT AND CURL

Перш ніж користуватися пристроєм, уважно прочитайте інструкцію з експлуатації та правила техніки безпеки.

ЗАГАЛЬНИЙ ОПИС

A - Кнопка пуск/стоп
B - Світлодіодний індикатор температури
C - Перемикач температури + і -
D - Кнопка пуск/стоп іонної функції
E - Вирівнювальні пластини з керамічним покриттям
F - Плойка для завивки 32 мм з керамічним покриттям
G - Важіль щипців для волосся
H - Щипці для волосся з керамічним покриттям
I - Перемикач функції «вирівнювання» або «завивка»
J - Обертовий шнур
K - Ізолювальні насадки
L - Підставка пристрою

1. ПОРАДИ ІЗ БЕЗПЕКИ

• Додаткові приладдя пристрою дуже нагріваються під час використання. Уникайте стикання шкіри з пристроєм. Завжди переконуйтесь у тому, що шнур живлення не контактує із гарячими частинами пристрою.
• Задля Вашої безпеки цей пристрій відповідає усім застосовним стандартам та нормам (Директивам з низької напруги, електромагнітної сумісності, навколишнього середовища тощо).
• Відключіть пристрій від електромережі: перед проведенням робіт з догляду за ним та його чисткою, у випадку ненормальної роботи, по закінченні його використання, якщо Ви відлучаєтесь навіть на декілька хвилин.
• Необхідно впевнитися, що напруга Вашого електроустаткування відповідає напрузі Вашого пристрою. Будь-яке помилкове підключення може завдавати необоротної шкоди, яка не підлягає гарантії.
• Для забезпечення додаткового захисту рекомендується встановити в електричній мережі, яка живить ванну кімнату, прилад диференціального залишкового струму, розрахований на струм витоку не більш ніж 30 мА. Порадьтесь із Вашим установником.
• Увага: забороняється використовувати пристрій, тримаючи його вологими руками, або неподалік від води, що міститься у ваннах, душах, вмивальниках та інших ємностях.
• Після використання пристрою у ванній кімнаті відключіть його від мережі, оскільки близькість води може бути джерелом небезпеки навіть після зупинки пристрою.
• Зберігайте пристрій в недосяжному для дітей місці.
• Цей пристрій не призначений для користування ним особами (у тому числі дітьми) із обмеженими фізичними, чутливими або розумовими здібностями, або особами із обмеженим досвідом чи знаннями, за винятком того, якщо вони можуть ним користуватися за допомогою особи, відповідальної за їх безпеку, нагляд або попереднє інструктування щодо користування пристроєм. Не дозволяйте дітям гратися з пристроєм.
• У разі ушкодження шнуру живлення слід звернутися до виробника, центру сервісного обслуговування або особи, що має аналогічну кваліфікацію, з питання його заміни задля попередження травм.
• Не використовуйте Ваш пристрій і зверніться до уповноваженого центру обслуговування у наступних випадках:
- Ваш пристрій впав долі;
- якщо пристрій не працює нормально.
• У разі поломки пристрою дивиться параграф «У випадку несправності» або звертайтесь до нашого відділу обслуговування клієнтів чи до Вашого продавця.
• Не користуйтеся приладом у разі пошкодження шнура.
• Не занурюйте пристрій у воду та не мийте його водою навіть під час чищення.
• Не тримайте пристрій вологими руками.
• Тримайте пристрій не за гарячий корпус, а за ручку.
• Відключаючи пристрій від мережі, не тягніть за шнур, а тримайтесь за штепсельну вилку.
• Не користуйтеся електричним подовжувачем.
• Не використовуйте абразивні або їдкі миючі засоби для чищення пристрою.
• Не користуйтеся пристроєм при температурі нижче 0°C або вище 35°C.

ГАРАНТІЯ:

Ваш пристрій призначений тільки для домашнього використання. Його не можна використовувати з професійною метою. У випадку неправильного використання пристрою гарантія анулюється.

2. ПЕРША ЕКСПЛУАТАЦІЯ

Ваш пристрій дуже швидко нагрівається до потрібної температури, яка не змінюється протягом використання:
• Увімкніть пристрій
• Протягом 2-3 секунд натискайте на кнопку пуск/стоп пристрою (A)
• Зачекайте тільки 1 хвилину, після чого пристрій буде готовий до використання
• Виберіть ідеальну температуру для Вашого волосся за допомогою перемикача температури « + » і « - » (C)
• Можна активувати іонну функцію, натиснувши на відповідну кнопку (D). Коли ця функція активна, кнопка світиться
• Щоб вимкнути пристрій, протягом 2-3 секунд натискайте на кнопку пуск/стоп (A)
• Після використання відключіть пристрій від електромережі й дайте йому повністю охолонути, перш ніж класти його на збереження

3. КОРИСТУВАННЯ

Волосся має бути розчесаним, чистим та СУХИМ (щоб запобігти його пошкодженню).
Не використовуйте пристрій для штучного волосся (перук, накладок тощо).

I ФУНКЦІЯ ВИРІВНЮВАННЯ

• Відкрийте вирівнювальні пластини за допомогою перемикача функції (I).
• Зробіть маленьке пасмо шириною декілька сантиметрів, розчешіть його й покладіть поміж пластин.
• Міцно затисніть волосся між пластинами та повільно проведіть пристроєм уздовж волосся – від коренів до кінчиків.
• Під час вирівнювання можна регулювати температуру за допомогою кнопок + і – (C).
• Керамічне покриття пластин захищає Ваше волосся від надмірної температури завдяки рівномірному розподілу тепла.
• Зачекайте охолодження вирівняного волосся, перш ніж його причісувати.

ПЕРУКАРСЬКІ ХИТРОЩІ
• Щоб запобігти утворенню переривистих ділянок уздовж волосся, робіть м'які й безупинні рухи.
• Щоб отримати кращий результат, перед вирівнюванням на волосся можна нанести мус для укладки.

II ФУНКЦІЯ ЗАВИВКИ

• Закрийте вирівнювальні пластини, щоб мати змогу переключитися на функцію завивки за допомогою перемикача функції (I).
• Зробіть пасмо шириною 2-3 сантиметра.
• Відкрийте щипці (H), натиснувши на важіль (G), і вставте кінчик волосся поміж трубкою та щипцями.
• Відпустіть щипці (H), щоб знову закрити її.
• Пересвідчіться, що кінчики правильно намотані під щипцями – у напрямку локона.
• Іншою рукою тримайте ізолювальну насадку (K).
• Поверніть пристрій, щоб намотати пасмо навколо приладдя.
• Намотайте пасмо до самої шкіри голови, остерігаючись опіків. F
• Витримуйте плойку у цьому положенні приблизно 20 секунд (або довше для отримання міцніших локонів).
• Розмотайте плойку наполовину, потім відкрийте щипці, натиснувши на важіль, щоб звільнити пасмо.
• Повторіть цю процедуру для створення нових локонів.

ПЕРУКАРСЬКІ ХИТРОЩІ
• Щоб надати більший об'єм: можна розділити локони пальцями.
• Щоб отримати дуже міцні локони: намотуйте мало волосся за одним разом.
• Щоб отримати більш м'які локони: намотуйте більше волосся.
• Щоб запобігти неслухняним кінчикам: пересвідчіться, що кінчики добре намотані під щипцями – у напрямку локона.
• Для отримання більш природної хвилястості можна злегка пригладити волосся гребінцем або щіткою після того, як локони охолонуть.
Перш ніж причісувати волосся, дайте йому охолонути.

4. ДОГЛЯД

• Відключіть пристрій від електромережі й дайте йому охолонути на підставці (L).
• Чистити пристрій можна тільки після його повного охолодження.
• Протріть ручку м'якою вологою тканиною.
• Ніколи не допускайте попадання води або усякої іншої рідини в ручку.

5. БЕРЕЖІТЬ НАВКОЛИШНЄ СЕРЕДОВИЩЕ!

Ваш пристрій містить цінні матеріали, які можуть бути відновлені або перероблені.
ⓘ Здайте їх до пунктів прийому або, за відсутністю таких, до центру обслуговування, де їх зможуть ефективно утилізувати.

EST

STRAIGHT AND CURL KASUTUSJUHEND

Lugege enne kasutamist tähelepanelikult läbi nii kasutusjuhend kui ka turvanõuded.

ÜLDINE KIRJELDUS

A - Sisse/väljalülitamisnupp
B - Valgusdioodidega temperatuurinäidik
C - Temperatuuri valikulüliti (+ ja -)
D - Ioniseerimisfunktsiooni sisse/väljalülitamisnupp
E - Keraamilise kattega sirgendamisplaadid
F - Lokitangide 32mm keraamilise kattega toru
G - Lokitangide liikuva osa hoob
H - Keraamilise kattega tangiosa
I - „Sirgendamise" või „lokkimise" funktsiooni valikulüliti
J - Kokkukeeratav toitejuhe
K - Isoleerotsikud
L - Seadme alus

1. TURVANÕUDED

• Seadme tarvikud kuumenevad kasutamise käigus. Vältige nende naha vastu puutumist. Jälgige alati, et fööni toitejuhe ei puutuks mitte kunagi selle kuumenevate osadega kokku.
• Et garanteerida teie turvalisus, vastab seade selle kohta käivatele normatiividele ja seadustele (Madalpingeseadmete Direktiividele, Elektromagnetiline Ühilduvus, Keskkonnakaitse...).
• Seade tuleb vooluvõrgust välja võtta : enne puhastamist tuleb föön alati vooluvõrgust välja võtta. Selle puhastamiseks ja hoolduseks, rikke korral, kui olete selle kasutamise lõpetanud, kui Te ruumist isegi ainult hetkeks välja lähete.
• Kontrollige, et kasutatav võrgupinge vastab seadme juures nõutavale. Valest vooluvõrku ühendamine võib fööni ära rikkuda ning sellised vigastused ei käi garantii alla.
• Turvalisuse tõstmiseks on soovitatav paigaldada vannitoa voolujuhtmestikku rikkevoolukaitselüliti (RVKL) nominaalse rakendusvooluga kuni 30 mA. Küsige nõu oma elektriku käest.
• Pane tähele : ärge kasutage seadet mitte kunagi märgade kätega või vannis, kraanikausis või mistahes muus anumas oleva vee ega jooksva duššI läheduses.
• Kui seadet kasutakse vannitoas, võtke see peale kasutamist vooluvõrgust välja, kuna vesi on ohtlik isegi siis, kui föön ei tööta.
• Ärge jätke seda lastele kättesaadavasse kohta
• Seadet ei tohi kasutada (isikud, s.h. lapsed), kelle füüsilised ja vaimsed võimed ning meeled on piiratud või isikud, kes seda ei oska või ei tea, kuidas seade toimib, välja arvatud juhul, kui nende turvalisuse eest vastutav isik kas nende järele valvab või on eelnevalt seadme tööpõhimõtted ja kasutamist selgitanud. Ka tuleb valvata selle järele, et lapsed seadmega ei mängiks.
• Kui toitejuhe on katki, tuleb ohuolukordade ärahoidmiseks lasta see tootjal, tema müügijärgsel teenindusel või vastavat kvalifikatsiooni omaval isikul see välja vahetada.
• Ärge kasutage seadet ning võtke ühendust Volitatud Teeninduskeskusega juhul, kui :
- seade on maha kukkunud,
- kui see ei tööta korralikult.
• Kui seadmega on probleeme, lugege läbi lõik «kui seade korralikult ei tööta» või siis pöörduge kas meie klienditeenindusse või seadme müünud kaupluse poole.
• Ärge kasutage seadet, kui toitejuhe on katki
• Ärge kastke seadet vette ega pange seda voolava vee alla isegi mitte selle puhastamiseks
• Ärge katsuge seadet niiskete kätega
• Ärge hoidke seadet selle korpusest – see on tuline –, vaid käepidemest
• Seadet stepslist välja tõmmates ei tohi kinni hoida mitte juhtmest, vaid pistikust
• Ärge kasutage pikendusjuhet
• Ärge kasutage seadme puhastamiseks vahendeid, mis võivad selle pinda kriimustada või söövitada
• Ärge kasutage temperatuuril alla 0 °C ja üle 35 °C

GARANTII :

Antud seade on ette nähtud ainult koduseks kasutuseks. Seda ei tohi tarvitada töövahendina. Ebaõige kasutamise korral kaotab garantii kehtivuse.

2. KASUTUSVALMIS SEADMINE

Seade saavutab väga kiiresti kasutamistemperatuuri ja see jääb samaks kogu kasutamisaja jooksul:
• Lülitage seade vooluvõrku
• Vajutage 2 kuni 3 sekundit seadme sisse/väljalülitamisnupule (A)
• Seade on kasutusvalmis kõigest minutiga.
• Valige oma juuste jaoks sobiv temperatuur, kasutades temperatuuri „ + " ja „ - " valikulülitit (C)
• Funktsiooni Ioniseerimine kasutamiseks vajutage vastavale nupule (D). Kui funktsioon on aktiivne, süttib nupus tuli.
• Väljalülitamiseks vajutage 2 kuni 3 sekundit seadme sisse/väljalülitamisnupule (A)
• Peale kasutamist võtke seade vooluvõrgust välja ja laske sellel enne ärapanekut täielikult maha jahtuda.

3.KASUTAMINE

Juuksed peavad olema laht kammitud, puhtad ja KUIVAD (et neid mitte lõhkuda).
Ärge kasutage seadet kunstjuuste lokkimiseks (parukad, juuksepikendused jne.)

I SIRGENDAMISFUNKTSIOON

• Tehke sirgendamisplaadid funktsiooni valikulülitiga (I) lahti.
• Kammige väike, paari sentimeetri laiune salk läbi ja pange plaatide vahele.
• Vajutage plaadid kokku ja tõmmake salk aeglaselt nende vahelt kuni juuksesteni läbi.
• Sirgendamise jooksul saab temperatuuri reguleerida klahvidega + ja – (C).
• Plaatide keraamiline kate kaitseb juukseid kuumuse kahjuliku mõju eest, kuna soojus jaguneb tänu neile ühtlaselt.
• Oodake enne sirgendatud juuste kammimist nende täielikku jahtumist.

JUUKSUR SOOVITAB
• „Vorpide" vältimiseks juustel tõmmake need plaatide vahelt läbi sujuvalt ja peatumata.
• Lõpptulemuse võimendamiseks võib enne silendamaasumist juustele soenguvahtu kanda.

II-LOKKIMISFUNKTSIOON

• Pange sirgendamisplaadid kokku ja valige funktsioonilüliti (I) abil lokkimisfunktsioon.
• Võtke korraga 2 - 3 cm laiune salk.
• Tehke tangid (H) hoovale (G) vajutades lahti ja pange juukseotsad toru ja tangide vahele.
• Laske tangid (H) lahti, et need kokku läheksid.
• Kontrollige, et juukseotsad oleksid ülejäänud salguga samas suunas ümber tangide keeratud.
• Hoidke teise käega isoleerimisotsikust (K) kinni.
• Rullige juuksesalk tange keerates nende ümber.
• Juuksed tuleb tangide peale rullida juuksejuurtele järjest lähemale liikudes ja ettevaatlikult, et end mitte põletada.
• Hoidke tangidele keeratud salku nende vahel umbes 20 sekundit (või kauem, kui soovite väga tugevaid lokke).
• Keerake tangid poolenisti juuste seest välja ja tehke need siis lahti, et ülejäänud salk ettevaatlikult nende vahel välja tõmmata.
• Lokkige samamoodi ka järgmised salgud.

JUUKSUR SOOVITAB
• Kohevuse lisamiseks tõmmake sõrmedega läbi loki, et see tükki ei jääks.
• Kui soovite tugevaid lokke, võtke korraga ainult väike salk.
• Pehmete kiharate jaoks lokkige korraga rohkem juukseid.
• Et vältida juukseotste turri-ja sirgeksjäämist, kontrollige alati, et ka need oleksid ülejäänud salguga samas suunas ümber tangide keeratud.
• Loomulikuma tulemuse saamiseks oodake, kuni juuksed on täiesti jahtunud, ja kammige või harjake need ettevaatlikult läbi.
Enne juuste soengusse seadmist laske lokkidel jahtuda.

4. HOOLDUS

• Võtke seade vooluvõrgust välja ja laske sellel oma alusel (L) maha jahtuda.
• Puhastage seadet alles siis, kui see on täielikult jahtunud.
• Pühkige käepidet niiske lapiga.
• Ärge laske käepidemesse mitte kunagi vett või mistahes muud vedelikku.

5. AITAME HOIDA LOODUSKESKKONDA!

ⓘ Teie seadme juures on kasutatud väga mitmeid ümbertöötlemist või kogumist võimaldavaid materjale.
➲ Viige seade kogumispunkti või viimase puudumisel volitatud teeninduskeskusesse, et oleks võimalik selle ümbertöötlemine.

LT

STRAIGHT AND CURL NAUDOJIMO INSTRUKCIJA

Prieš naudodami atidžiai perskaitykite naudojimo instrukcijas ir saugos patarimus.

BENDRAS APRAŠYMAS

A - Įjungimo / išjungimo mygtukas
B - Temperatūros rodymas šviečiančiais diodais
C - Temperatūros reguliatorius + ir -
D - Joninio apdorojimo funkcijos įjungimo / išjungimo mygtukas
E - Plaukų tiesinimo plokštelės su keramine danga
F - 32 mm geležinis žnyplių korpusas su keramine danga
G - Žnyplių spaustukas
H - Plaukų žnyplės su keramine danga
I - Plaukų tiesinimo arba garbanojimo funkcijos reguliatorius
J - Suvyniojamas laidas
K - Izoliuojamieji antgaliai
L - Aparato laikiklis

1 SAUGOS PATARIMAI

• Aparato priedai naudojant labai įkaista. Neleiskite liestis su oda. Įsitikinkite, kad maitinimo laidas nesiliečia su įkaitusiomis aparato dalimis.
• Siekiant užtikrinti Jūsų saugumą, šis aparatas pagamintas laikantis galiojančių standartų ir teisės aktų (Žemos įtampos, Elektromagnetinio suderinamumo, Aplinkos apsaugos direktyvų…)
• Aparatas iš tinklo visuomet turi būti išjungtas: prieš valant ir atliekant priežiūros darbus, pastebėjus veiklos sutrikimų, baigus jį naudoti, pasitraukus nuo jo net trumpam laikui.
• Patikrinkite, ar elektros tinklo įtampa sutampa su nurodytąja ant aparato. Bet kokia jungimo klaida gali padaryti nepataisomos žalos ir panaikinti garantiją.
• Kad būtų užtikrinta papildoma apsauga, rekomenduojama elektros tinkle, iš kurio elektra tiekiama vonios kambariui, instaliuoti liekamąja srove valdomus nustatytos srovės, kuri yra ne didesnė nei 30 mA, jungtuvus (DDR). Paklauskite jus aptarnaujančio elektriko patarimo.
• Dėmesio: aparato niekada nenaudokite šlapiomis rankomis arba arti vandens voniose, dušuose, kriauklėse ar kituose induose...
• Jei aparatą naudojate vonios kambaryje, ištraukite jį iš tinklo baigę naudoti, nes arti esantis vanduo gali kelti pavojų, net jei aparatas išjungtas.
• Nepalikite aparato vaikams pasiekiamoje vietoje.
• Šis aparatas nėra skirtas naudoti asmenims (taip pat vaikams), kurių fizinės, jutiminės arba protinės galimybės yra apribotos, taip pat asmenims, neturintiems atitinkamos patirties arba žinių, išskyrus tuos atvejus, kai už jų saugumą atsakingi asmenys užtikrina tinkamą priežiūrą arba jie iš anksto gauna jas dėl šio aparato naudojimo. Vaikai turi būti prižiūrimi, užtikrinant, kad jie nežaistų su aparatu.
• Jei maitinimo laidas yra pažeistas, gamintojas, centras, kuris yra įgaliotas atlikti priežiūrą po aparato pardavimo, arba panašios kvalifikacijos asmuo jį turi pakeisti, kad nebūtų pavojaus susižeisti.
• Aparato nenaudokite ir susisiekite su įgaliotu priežiūros centru, jeigu:
- jis nukrito,
- neveikia kaip įprastai.
• Atsiradus bet kokiems veiklos sutrikimams, skaitykite skyrių „Kilus problemai" arba susisiekite su mūsų klientų aptarnavimo skyriumi ar pardavėju.
• Nenaudokite, jei laidas yra pažeistas
• Nenardinkite į vandenį, net valydami
• Nelaikykite drėgnomis rankomis
• Nelaikykite už įkaitusio korpuso, bet už rankenos
• Iš maitinimo tinklo neišjunkite traukdami už laido, bet laikydami už kištuko.
• Nenaudokite elektrinio ilgiklio
• Nenaudokite abrazyvinių ar koroziją sukeliančių valymo priemonių
• Nenaudokite aparato, jei temperatūra yra žemesnė už 0 °C ir aukštesnė už 35 °C

GARANTIJA:

Jūsų aparatas skirtas tik naudojimui namuose. Jo negalima naudoti profesiniais tikslais. Naudojant neteisingai, garantija tampa negaliojanti ir nėra taikoma.

2. PARUOŠIMAS NAUDOTI

Aparatas įkaista labai greitai ir naudojant jį temperatūra išlieka stabili:
• Įjunkite aparatą į maitinimo tinklą
• 2–3 sekundes spauskite aparato įjungimo / išjungimo mygtuką (A)
• Palaukite 1 minutę ir aparatą jau galite naudoti
• Pasirinkite savo plaukams tinkamiausią temperatūrą, naudodami temperatūros reguliatorių „+" ir „-" (C)
• Galite įjungti joninio apdorojimo funkciją, spausdami atitinkamą mygtuką (D). Kai funkcija yra įjungta, mygtukas užsidega.
• Norėdami išjungti, 2–3 sekundes spauskite aparato įjungimo / išjungimo mygtuką (A)
• Baigę naudoti aparatą išjunkite ir, prieš sutvarkydami, leiskite jam visiškai atvėsti.

3. NAUDOJIMAS

Plaukai turi būti iššukuoti, švarūs ir SAUSI (kad jiems nebūtų pakenkta). Nenaudokite aparato sintetiniams plaukams (perukams, priaugintiems plaukams…) tvarkyti

I PLAUKŲ TIESINIMO FUNKCIJA

• Tiesinimo plokšteles atidarykite naudodami funkcijos reguliatorių (I).
• Paimkite nedidelę kelių centimetrų ilgio plaukų sruogą, sušukuokite ją ir įsprauskite tarp plokštelių.
• Tvirtai suspauskite plaukus tarp plokštelių ir leiskite aparatui lėtai slysti nuo plaukų šaknų iki galiukų.
• Tiesindami plaukus galite keisti temperatūrą, naudodami mygtukus + ir – (C).
• Keraminė plokštelių danga apsaugo plaukus nuo per aukštos temperatūros, nes karštis pasiskirsto vienodai.
• Prieš šukuodami ištiesintus plaukus palaukite, kol jie atvės.

NAUDINGI KIRPĖJO PATARIMAI
• Kad sruogos būtų vientisos, tiesinkite lygiai ir be pertraukų.
• Kad efektas būtų geresnis, prieš tiesindami galite užtepti plaukų putų.

II- PLAUKŲ GARBANOJIMO FUNKCIJA

• Kad galėtumėte naudoti plaukų garbanojimo funkciją, suglauskite tiesinimo plokšteles naudodami funkcijos reguliatorių (I).
• Suformuokite 2–3 cm pločio sruogas.
• Pakelkite žnyples (H) spausdami spaustuką (G) ir plaukų galiukus įsprauskite tarp vamzdelio ir žnyplių.
• Vėl prispauskite žnyples (H).
• Patikrinkite, kad plaukų galiukai būtų teisingai užvynioti apie žnyples garbanos kryptimi.
• Kita ranka laikykite už izoliuojamojo antgalio (K).
• Pasukite aparatą, jei norite sruogą apvynioti apie priedą.
• Vyniokite sruogą, plaukus sukdami į viršų ir saugodamiesi nudegimų. F
• Palaikykite žnyples stabilioje padėtyje apie 20 sekundžių (laikykite ilgiau, jei norite, kad plaukai susigarbanotų labiau).
• Plaukus iki pusės ilgio išvyniokite, paskui atkelkite žnyples spausdami spaustuką, kad sruoga išslystų.
• Norėdami suformuoti naujas garbanas, veiksmą pakartokite dar kartą.

NAUDINGI KIRPĖJO PATARIMAI
• Kad plaukų apimtis būtų didesnė: galite atskirti garbanas pirštais.
• Kad garbanos būtų labai prigludusios viena prie kitos: vienu kartu apvyniokite mažai plaukų.
• Kad garbanos būtų lankstesnės: vyniokite daugiau plaukų.
• Kad plaukų galiukai būtų paklusnūs: patikrinkite, ar galiukai gerai apvynioti apie žnyples garbanų kryptimi.
• Kad garbanos būtų natūralesnės, galite plaukus lengvai pašukuoti šukomis ar šepečiu prieš tai leidę jiems atvėsti.
Leiskite atvėsti plaukams prieš juos šukuodami.

4. PRIEŽIŪRA

• Išjunkite aparatą ir leiskite jam atvėsti padėję ant laikiklio (L).
• Valykite aparatą tada, kai jis visiškai atvėsta.
• Kotą valykite su švelniu drėgnu skudurėliu.
• Į kotą niekada nepilkite vandens ar bet kokio kito skysčio.

5. PRISIDĖKIME PRIE APLINKOS APSAUGOS!

ⓘ Jūsų aparate yra daug medžiagų, kurias galima pakeisti į pirmines žaliavas arba perdirbti.
➲ Nuneškite jį į surinkimo punktą arba, jei jo nėra, į įgaliotą priežiūros centrą, kad aparatas būtų perdirbtas.

LV

STRAIGHT AND CURL LIETOŠANAS INSTRUKCIJA

Pirms izmantošanas uzmanīgi izlasiet lietošanas instrukciju, kā arī drošības tehnikas noteikumus.

VISPĀRĒJS APRAKSTS

A - Ieslēgšanas/izslēgšanas poga
B - Gaismas diožu temperatūras indikators
C - Temperatūras izvēles slēdzis + un -
D - Jonu funkcijas ieslēgšanas/izslēgšanas poga
E - Iztaisnošanas plāksnes ar keramisko virsmu
F - Matu cirtotājs 32mm ar keramisko virsmu
G - Matu ieveidotāja rokturis
H - Matu ieveidotājs ar keramisko virsmu
I - „Iztaisnošanas" vai „cirtošanas" izvēles slēdzis
J - Rotējošais vads
K - Izolējošie uzgaļi
L - Ierīces atbalsts

1. DROŠĪBAS NOTEIKUMI

• Izmantošanas laikā aparāta piederumi kļūst ļoti karsti. Izvairieties no to saskares ar ādu. Pārliecinieties, lai barošanas kabelis nekad neatrastos savienojumā ar karstām aparāta daļām.
• Jūsu drošībai, šis aparāts atbilst noteiktajām normām un direktīvām (Zemsprieguma direktīva, Elektromagnētiskā saderība, Vide...).
• Aparāts jāizslēdz: pirms tīrīšanas un kopšanas, nepareizas funkcionēšanas gadījumā, tiklīdz Jūs esat beiguši to lietot, kā arī, ja izejat ārpus mājas.
• Pārliecinieties, ka elektroinstalāciju spriegums atbilst Jūsu aparātam. Visas pieslēgšanas kļūdas var izraisīt neatgriezeniskus bojājumus, kurus garantija neaizsargā.
• Lai nodrošinātu papildus aizsardzību, ir ieteicams uzstādīt elektriskā ķēdē, kas baro vannas istabu, diferenciālās aizsardzības ierīci (DDR), paredzētu noplūdes strāvai, kas nepārsniedz 30 mA. Prasiet padomu aparāta uzstādītājam.
• Uzmanību: nekādā gadījumā neaiztieciet aparātu ar slapjām rokām, kā arī nelietojiet to ūdens tuvumā, vannā, dušā, tualetē vai citās tvertnēs...
• Ja izmantojiet aparātu vannas istabā, pēc izmantošanas atvienojiet to no strāvas, jo ūdens tuvums var radīt bojājumus, pat ja aparāts ir izslēgts.
• Sargājiet no bērniem.
• Šo aparātu nav paredzēts izmantot (personām, ieskaitot bērnus), kuru fiziskās, sensorās vai garīgās spējas ir ierobežotas, vai personām, kurām trūkst pieredzes vai zināšanu, izņemot gadījumus, kad šīs personas ieguvušas informāciju par apkopi vai iepazīstinātas ar iepriekš norādītajām instrukcijām par šī aparāta lietošanu ar par minēto personu drošību atbildīgas personas starpniecību. Pieskatiet bērnus un pārliecinieties, ka tie nespēlējas ar aparātu.
• Ja ir bojāts barošanas kabelis, lai izvairītos no bīstamības, tā nomaiņu jāveic ražotājam, tā garantijas apkopes servisam vai personai ar atbilstošu kvalifikāciju.
• Neizmantojiet aparātu un sazinieties ar atzīto pakalpojumu centru, ja :
- aparāts ir kritis,
- tas nefunkcionē atbilstoši normām.
• Visu darbības defektu gadījumā, skatieties paragrāfu „problēmu gadījumi" vai sazinieties ar patērētāju servisu vai Jūsu mazumtirgotāju.
• Neizmantojiet, ja ir bojāts vads
• Nemērcējiet un nelieciet ūdenī pat tīrīšanas nolūkos
• Neturiet to mitrās rokās
• Neturiet aiz korpusa, kas ir karsts, bet aiz roktura
• Neatvienojiet no strāvas raujot aiz vada, bet velkot aiz kontaktdakšas
• Neizmantojiet elektrisko pagarinātāju
• Netīriet to ar abrazīvām un korozīvām vielām
• Nelietojiet to pie temperatūras, kas zemāka kā 0°C un augstāka kā 35 °C

GARANTIJA:

Šis aparāts ir paredzēts lietošanai tikai mājas apstākļos. To nedrīkst izmantot profesionālos nolūkos. Nepareizas izmantošanas gadījumā garantija kļūst par nederīgu un spēkā neesošu.

2. IESLĒGŠANA

Jūsu ierīces temperatūra ļoti ātri paaugstinās, un tad nostabilizējas visu izmantošanas laiku:
• Pievienojiet ierīci strāvai.
• Piespiediet uz 2-3 sekundēm ierīces ieslēgšanas/izslēgšanas pogu (A)
• Uzgaidiet tikai 1 minūti un ierīce ir gatava izmantošanai.
• Izvēlieties Jūsu matiem piemērotu temperatūru ar temperatūras izvēles slēdža „+" un „-" (C) palīdzību.
• Jūs varat aktivizēt jonu funkciju, piespiežot atbilstošo taustiņu (D). Taustiņš iedegas, kad funkcija ir aktivizēta.
• Lai izslēgtu, piespiediet uz 2-3 sekundēm ierīces ieslēgšanas izslēgšanas pogu (A)
• Pēc izmantošanas, atvienojiet ierīci no strāvas un ļaujiet tai pilnībā atdzist pirms noliekat to vietā.

3.IZMANTOŠANA

Matiem jābūt izķemmētiem, dabīgiem un SAUSIEM (lai novērstu to bojāšanu).
Neizmantojiet ierīci sintētisku matu veidošanai (parūkas, šinjoni...)

I IZTAISNOŠANAS FUNKCIJA

• Atveriet iztaisnošanas plāksnes ar funkciju izvēles slēdža palīdzību (I).
• Izveidojiet nelielu šķipsnu dažu centimetru platumā, izķemmējiet un novietojiet starp plāksnēm.
• Stingri saspiediet matus starp plāksnēm un lēni velciet ierīci no saknēm līdz matu galiņiem.
• Iztaisnošanas laikā Jūs varat regulēt temperatūru, izmantojot taustiņus + un – (C).
• Plākšņu keramiskā virsma aizsargā Jūsu matus no pārmērīgas temperatūras, pateicoties vienmērīgai siltuma sadalīšanai.
• Pirms iztaisnotu matu ķemmēšanas, uzgaidiet līdz tie atdziest.

FRIZIERA TRIKI
• Lai matu garumā nebūtu rievu, kustībai jābūt laidenai un nepārtrauktai.
• Lai uzsvērtu efektu, pirms iztaisnošanas varat izmantot matu putas.

II-CIRTOŠANAS FUNKCIJA

• Aizveriet iztaisnošanas plāksnes, lai piekļūtu cirtošanas funkcijai, ar funkciju izvēles slēdža palīdzību (I).
• Izveidojiet 2-3 cm platu šķipsnu.
• Atveriet ieveidotāju (H), piespiežot rokturi (G) un ielaidiet matu galiņus starp stobriņu un ieveidotāju.
• Atlaidiet ieveidotāju (H), lai to aizvērtu.
• Pārbaudiet, lai visi galiņi būtu pareizi aptīti zem ieveidotāja cirtas virzienā.
• Turiet izolējošo uzgali (K) ar otru roku.
• Grieziet ierīci, lai aptītu šķipsnu ap mehānismu.
• Aptiniet šķipsnu, paceļot to līdz matu saknēm, uzmanieties, lai neapdedzinātos. F
• Turiet ieveidotāju matos apmēram 20 sekundes (ilgāk sprogainākų cirtu iegūšanai).
• Attiniet ieveidotāju līdz vidum, tad atveriet, piespiežot rokturi, lai ļautu matiem izslīdēt.
• Atkārtojiet darbību, lai izveidotu citas cirtas.

FRIZIERA TRIKI
• Lai izveidotu lielāku apjomu: varat sadalīt cirtas ar pirkstiem.
• Lai iegūtu ļoti sprogainas cirtas: aptiniet mazu matu šķipsnu.
• Laidenākām cirtām: aptiniet lielu matu šķipsnu.
• Lai nebūtu nepaklausīgu matu galiņu: pārbaudiet, lai visi matu galiņi būtu labi aptīti zem ieveidotāja cirtas virzienā.
• Lai cirtas izskatītos dabiskākas, varat viegli izķemmēt matus, kad cirtas atdzisušas.
Pirms matu ķemmēšanas, ļaujiet tiem atdzist.

4. KOPŠANA

• Atvienojiet ierīci no strāvas un ļaujiet atdzist uz atbalsta (L).
• Tīriet ierīci tikai, kad tā ir pilnīgi auksta.
• Noslaukiet rokturi ar mīkstu mitru lupatiņu.
• Nekad nelejiet ūdeni vai citu šķidrumu rokturī.

5. PIEDALĪSIMIES VIDES AIZSARDZĪBĀ!

ⓘ Jūsu aparāts satur vairākus vērtīgus materiālus vai materiālus, kurus var atkārtoti izmantot.
➲ Nogādājiet to savākšanas punktā vai atteikuma gadījumā atzīto pakalpojumu centrā, lai tiktu veikta tā apstrāde.

PL

INSTRUKCJA OBSŁUGI STRAIGHT AND CURL

Należy zapoznać się uważnie z instrukcją obsługi oraz z zasadami bezpieczeństwa przed każdym użyciem urządzenia.

OPIS OGÓLNY

A - Przełącznik on/off
B - Wskaźnik temperatury w postaci świetlnych diod
C - Regulator temperatury + i –
D - Przełącznik on/off funkcji jonizującej
E - Płytki wygładzające z pokryciem ceramicznym
F - Lokówka 32mm z pokryciem ceramicznym
G - Dźwignia szczypców do włosów
H - Szczypce do włosów z pokryciem ceramicznym
I - Przełącznik funkcji "wygładzanie" lub "kręcenie"
J - Kabel obrotowy
K - Izolacyjne końcówki
L - Podstawa urządzenia

1. ZASADY BEZPIECZEŃSTWA

• W czasie używania urządzenia, jego akcesoria bardzo się nagrzewają. Unikaj kontaktu ze skórą. Dopilnuj, aby kabel zasilający nigdy nie dotykał nagrzanych części urządzenia.
• Dla Twojego bezpieczeństwa, urządzenie to spełnia wymogi obowiązujących norm i przepisów (Dyrektywy Niskonapięciowe, przepisy z zakresu kompatybilności elektromagnetycznej, normy środowiskowe...).
• Urządzenie powinno zostać odłączane od źródła zasilania: przed myciem i konserwacją, w przypadku nieprawidłowego działania, po zakończeniu używania oraz, gdy nawet na krótko, urządzenie pozostawione jest bez nadzoru.
• Sprawdź czy napięcie Twojej instalacji elektrycznej odpowiada napięciu urządzenia. Każde nieprawidłowe podłączenie może spowodować nieodwracalne szkody, które nie są pokryte gwarancją.
• Aby zapewnić dodatkową ochronę, zaleca się zainstalowanie w sieci elektrycznej zasilającej łazienkę bezpiecznika różnicowo-prądowego (RCD), którego różnicowy prąd zadziałania nie będzie przekraczał 30 mA. Poproś o radę instalatora.
• Uwaga: nigdy nie używaj urządzenia, jeśli masz mokre ręce, lub gdy znajdujesz się blisko wanien, pryszniców, umywalek i innych naczyń wypełnionych wodą...
• Jeżeli urządzenie jest używane w łazience, odłącz je od źródła zasilania po każdym użyciu, ponieważ bliskość wody stanowi zagrożenie także wtedy, gdy urządzenie jest wyłączone.
• Urządzenie powinno być przechowywane w miejscu niedostępnym dla dzieci.
• Urządzenie to nie powinno być używane przez osoby (w tym przez dzieci), których zdolności fizyczne, sensoryczne lub umysłowe są ograniczone, ani przez osoby nie posiadające odpowiedniego doświadczenia lub wiedzy, chyba że osoba odpowiedzialna za ich bezpieczeństwo nadzoruje ich czynności związane z używaniem urządzenia lub udzieliła im wcześniej wskazówek dotyczących jego obsługi. Należy dopilnować, aby dzieci nie używały urządzenia do zabawy.
• Jeśli kabel zasilający jest uszkodzony, ze względów bezpieczeństwa musi zostać wymieniony przez producenta, autoryzowany serwis lub osobę posiadającą podobne, odpowiednie uprawnienia.
• Nie używaj urządzenia i skontaktuj się z Autoryzowanym Centrum Serwisowym, gdy:
- urządzenie upadło,
- lub nie działa prawidłowo.
• W przypadku nieprawidłowego działania, zapoznaj się z rozdziałem "w razie problemu", lub skontaktuj z naszym działem obsługi klienta lub ze sprzedawcą urządzenia.
• Nie używaj uszkodzonego kabla.
• Nie zanurzaj urządzenia w wodzie ani nie wkładaj go pod bieżącą wodę, nawet w celu jego umycia.
• Nie trzymaj urządzenia mokrymi rękoma.
• Nie trzymaj urządzenia za gorącą obudowę, ale za uchwyt.
• Aby wyłączyć urządzenie z sieci, nie pociągaj za kabel, ale za wtyczkę.
• Nie stosuj przedłużaczy elektrycznych.
• Do mycia nie używaj produktów szorujących lub powodujących korozję.
• Nie używaj w temperaturze poniżej 0 °C i powyżej 35 °C.

GWARANCJA:

Twoje urządzenie przeznaczone jest wyłącznie do użytku domowego. Nie może być stosowane do celów profesjonalnych. Gwarancja traci ważność w przypadku niewłaściwego użytkowania urządzenia.

2. URUCHOMIENIE

Urządzenie nagrzewa się bardzo szybko, po czym temperatura utrzymuje się na stałym poziomie przez cały czas używania urządzenia:
• Włączyć urządzenie
• Przytrzymać przez 2 - 3 sekundy przycisk on/off urządzenia (A).
• Odczekać 1 minutę, urządzenie jest gotowe do użytku.
• Ustawić temperaturę idealną dla swoich włosów za pomocą regulatora temperatury " + " i " – " (C)
• Można uruchomić funkcję jonizującą naciskając na odpowiedni przycisk (D). Przycisk zapala się, gdy funkcja zostaje włączona.
• Aby ją wyłączyć, przytrzymać przez 2 - 3 sekundy przycisk on/off urządzenia (A)
• Po użyciu, odłączyć urządzenie i ostudzić je zupełnie przed schowaniem.

3.UŻYTKOWANIE

Włosy muszą być rozczesane, czyste i SUCHE (aby ich nie uszkodzić). Nie stosować urządzenia do modelowania włosów sztucznych (peruki, treski...)

I WYGŁADZANIE

• Otworzyć płytki wygładzające za pomocą przełącznika funkcji (I).
• Oddzielić małe pasmo włosów o szerokości kilku centymetrów, rozczesać je i włożyć między płytki.
• Włosy ścisnąć mocno między płytkami i wolno przesuwać urządzenie od nasady po końcówki włosów.
• Temperaturę można dostosować podczas wygładzania za pomocą przycisków + i – (C).
• Pokrycie ceramiczne płytek chroni włosy przed zbyt wysoką temperaturą, dzięki równomiernemu rozprowadzaniu ciepła.
• Odczekać, aż wyprostowane włosy ostygną, zanim przystąpisz do ich czesania.

PRAKTYCZNE PORADY FRYZJERA
• Aby nie dopuścić do tworzenia się fal na długości włosów, przesuwać urządzenie zwinnym, płynnym ruchem.
• Aby wzmocnić efekt wygładzenia, przed przystąpieniem do prostowania włosów można na nie nałożyć piankę modelującą.

II-KRĘCENIE

• Zamknąć płytki wygładzające, aby za pomocą przełącznika funkcji (I) uruchomić opcję kręcenia.
• Oddzielić pasmo włosów o szerokości 2 do 3 cm.
• Otworzyć szczypce (H) naciskając na dźwignię (G) i włożyć końcówki włosów między rurkę a szczypce.
• Puścić dźwignię (H), aby zamknąć szczypce.
• Sprawdzić, czy końcówki włosów są prawidłowo nawinięte pod szczypcami, w kierunku zgodnym ze splotem włosów.
• Trzymać za izolacyjną końcówkę (K) drugą ręką.
• Obracać urządzenie, aby nawinąć pasmo włosów na nasadkę.
• Nawijać pasmo w stronę skóry głowy, zachowując ostrożność, aby się nie poparzyć.
• Przytrzymać lokówkę około 20 sekund (dłużej, jeśli chce się uzyskać efekt mocnego skręcenia).
• Odkręć lokówkę do połowy, następnie otwórz szczypce naciskając na dźwignię, aby zsunąć pasmo.
• Powtarzać operację, aby kręcić kolejne pasma włosów.

PRAKTYCZNE PORADY FRYZJERA
• Aby nadać włosom efekt objętości: można rozdzielić loki palcami.
• Aby uzyskać mocny splot włosów: nawijać na lokówkę małe pasma.
• Aby loki były bardziej luźne: nawijać większe pasma włosów.
• Aby nie dopuścić do powstawania "niesfornych", źle układających się kosmyków: sprawdzić, czy końcówki są dobrze nawinięte pod szczypcami, zgodnie z kierunkiem splotu włosa.
• Aby uzyskać bardziej naturalny splot, można delikatnie rozczesać lub wyszczotkować włosy po ich wystygnięciu.
Przed czesaniem ostudzić włosy.

4. KONSERWACJA

• Odłączyć urządzenie z sieci i pozostawić do ostygnięcia na podstawie (L).
• Czyścić urządzenie po jego całkowitym ostygnięciu.
• Przetrzeć uchwyt miękką, wilgotną szmatką.
• Do uchwytu nigdy nie nalewać wody, ani żadnego innego płynu.

5. BIERZMY CZYNNY UDZIAŁ W OCHRONIE ŚRODOWISKA!

ⓘ Urządzenie to zbudowane jest z licznych materiałów nadających się do powtórnego wykorzystania lub recyklingu.
➲ Należy oddać je do punktu zbiórki odpadów, a w przypadku jego braku do autoryzowanego serwisu, w celu jego przetworzenia.

CZ

POKYNY K POUŽITÍ STRAIGHT AND CURL

Před použitím si pozorně přečtěte návod k použití a bezpečnostní pokyny.

OBECNÝ POPIS

A - Tlačítko zapnuto/vypnuto
B - Zobrazení teploty pomocí svítivých LED diod
C - Volič teploty + a -
D - Tlačítko zapnutá/vypnutá ionizující funkce
E - Žehlicí destičky s keramickým povrchem
F - Kadeřítko 32 mm s keramickým povrchem
G - Páčka kleští na vlasy
H - Kleště na vlasy s keramickým povrchem
I - Volič funkce „žehlení" nebo „kadeření"
J - Otočná přívodní šňůra
K - Izolační koncovky
L - Držák přístroje

1. BEZPEČNOSTNÍ POKYNY

• Během používání jsou jednotlivé součásti příslušenství velice horké. Zabraňte kontaktu s kůží. Dbejte na to, aby se napájecí šňůra nikdy nedostala do kontaktu s horkými částmi vašeho přístroje.
• V zájmu vaší bezpečnosti je tento přístroj ve shodě s použitelnými normami a předpisy (Směrnice o nízkém napětí, Elektromagnetické kompatibilitě, Životním prostředí...).
• Přístroj musí být odpojen od sítě: před čištěním a údržbou, v případě funkční poruchy, po ukončení použití, jestliže se vzdálíte, třeba jen na několik okamžiků.
• Ujistěte se, že napájecí napětí vašeho přístroje odpovídá napětí ve vaší elektrické instalaci. Při jakémkoliv chybném připojení k síti může dojít k nenapravitelnému poškození, na které se nevztahuje záruka.
• V zájmu zajištění zvláštní ochrany doporučujeme nainstalovat do elektrického okruhu, který zajišťuje napájení v koupelně, zařízení s diferenciálním zbytkovým proudem (DDR) pro diferenciální pracovní proud do 30 mA. Poraďte se u svého instalatéra.
• Pozor: přístroj nikdy nepoužívejte s mokrýma rukama nebo v blízkosti vody napuštěné ve vaně, sprše, umývadle nebo v jiných nádobách...
• Po použití přístroje v koupelně jej odpojte od sítě, protože blízkost vody může být nebezpečný, i když je přístroj vypnutý.
• Nenechávejte jej v dosahu dětí
• Tento přístroj není určen k tomu, aby ho používaly osoby (včetně dětí), jejichž fyzické, smyslové nebo duševní schopnosti jsou snížené, nebo osoby bez patřičných zkušeností nebo znalostí, pokud na ně nedohlíží osoba odpovědná za jejich bezpečnost nebo pokud je tato osoba předem nepoučila o tom, jak se přístroj používá. Na děti je třeba dohlížet, aby si s přístrojem nehrály.
• V případě, že je napájecí šňůra poškozená, nechte ji z bezpečnostních důvodů vyměnit u výrobce, v autorizované záruční a pozáruční opravně, případně opravu svěřte osobě s odpovídající kvalifikací.
• Přístroj nepoužívejte a obraťte se na autorizovanou záruční a pozáruční opravnu, jestliže:
- váš přístroj spadl,
- nefunguje normálně.
• V případě jakékoliv funkční poruchy si přečtěte odstavec „v případě problému" nebo kontaktujte naše zákaznické oddělení nebo svého prodejce.
• Nepoužívejte, jestliže je poškozená přívodní šňůra
• Neponořujte a nedávejte pod vodu, a to ani při čištění
• Nedržte vlhkýma rukama
• Nedržte za kryt, který je horký, ale za držadlo
• Neodpojujte od sítě tahem za přívodní šňůru, ale tahem za koncovku
• Nepoužívejte elektrickou prodlužovací šňůru
• Při čištění nepoužívejte brusné nebo leptavé prostředky
• Nepoužívejte při teplotě pod 0 °C a nad 35 °C

ZÁRUKA:

Váš přístroj je určen výhradně pro použití v domácnosti. Nelze jej používat k profesionálním účelům. Při nesprávném použití se záruka ruší a je neplatná.

2. UVEDENÍ DO PROVOZU

Přístroj se velice rychle zahřívá a teplota zůstává stabilní po celou dobu použití:
• Připojte přístroj k síti.
• Na 2 až 3 sekundy na přístroji stiskněte tlačítko zapnuto/vypnuto (A)
• Už po 1 minutě je přístroj připraven k použití.
• Voličem teploty „+" a „-" (C) nastavte ideální teploty pro své vlasy.
• Ionizující funkci můžete zapnout tlačítkem (D). Při zapnutí této funkce se tlačítko rozsvítí.
• Pro vypnutí přístroje na 2 až 3 sekundy stiskněte tlačítko zapnuto/vypnuto (A)
• Po použití přístroje jej odpojte od sítě a před uložením jej nechte zcela vychladnout.

3.POUŽITÍ

Vlasy musí být rozčesané, čisté a SUCHÉ (aby nedošlo k jejich poškození).
Přístroj není určen k použití na umělé vlasy (paruky, příčesky...).

I FUNKCE ŽEHLENÍ

• Voličem funkce (I) rozevřete žehlicí destičky.
• Vytvořte menší pramínek vlasů o šířce několika centimetrů, pročísněte jej a vložte jej mezi destičky.
• Vlasy mezi destičkami pevně sevřete a pomalu s žehličkou sklouzněte od kořínků ke konečkům.
• Pomocí tlačítek + a – (C) můžete během žehlení upravit teplotu.
• Keramický povrch destiček zajišťuje rovnoměrné rozložení teploty a chrání tím vaše vlasy před nadměrnou teplotou.
• Vyrovnané vlasy česejte až po vychladnutí.

RADA KADEŘNÍKA
• Aby nevznikaly nepravidelné pruhy, používejte lehký a plynulý pohyb.
• Pro lepší účinek můžete před žehlením použít vlasovou pěnu.

II-FUNKCE KADEŘENÍ

• Pro použití funkce kadeření sevřete žehlicí destičky voličem funkce (I).
• Vytvořte pramínek vlasů o šířce 2 až 3 cm.
• Kleště (H) rozevřete stiskem páčky (G) a koneček vlasů vsuňte mezi trubici a kleště.
• Kleště (H) uvolněte a sevřete.
• Zkontrolujte, že konečky vlasů jsou pod kleštěmi správně natočené, a to ve směru kadeře.
• Izolační koncovku (K) držte druhou rukou.
• Otáčením přístroje natáčejte pramínek vlasů kolem příslušenství.
• Pramínek vlasů natáčejte od konečků ke kořenům a dávejte přitom pozor, abyste se nepopálili. F
• Kadeřítko přidržte asi 20 sekund (u hustých vlasů déle).
• Kadeřítko napůl odtočte, potom stiskem páčky rozevřete kleště a nechte pramínek vlasů sklouznout.
• Opakováním postupu vytvoříte další kadeře.

RADY KADEŘNÍKA
• Pro získání většího objemu: pomocí prstů můžete kadeře rozdělit.
• Pro získání velice hustých kadeří: natáčejte málo vlasů najednou.
• Pro pružnější kadeře: natáčejte více vlasů.
• Pro upravené konečky: dbejte na správné natočení konečků pod kleště, a to ve směru kadeře.
• Pro přirozenější výsledek zvlnění můžete vlasy po vychladnutí kadeří učesat nebo upravit kartáčem.
Vlasy česejte až po vychladnutí.

4. ÚDRŽBA

• Přístroj odpojte od sítě a nechte jej vychladnout na držáku (L).
• Přístroj čistěte až po úplném vychladnutí.
• Rukojeť otřete jemným navlhčeným hadříkem.
• Do rukojeti nikdy nelijte vodu nebo jakoukoliv jinou tekutinu.

5. PODÍLEJME SE NA OCHRANĚ ŽIVOTNÍHO PROSTŘEDÍ!

ⓘ Váš přístroj obsahuje četné materiály, které lze zhodnocovat nebo recyklovat.
➲ Svěřte jej sběrnému místu nebo, neexistuje-li, schválenému servisnímu středisku, kde s ním bude naloženo odpovídajícím způsobem.

ROWENTA

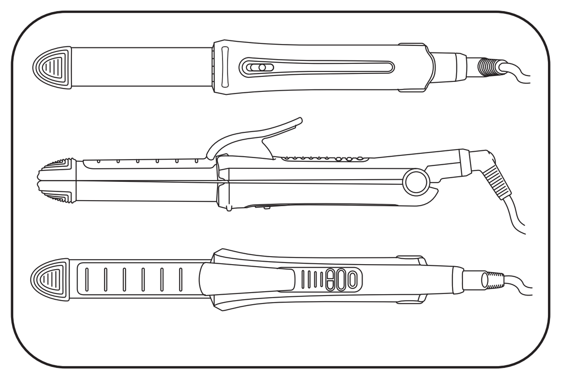

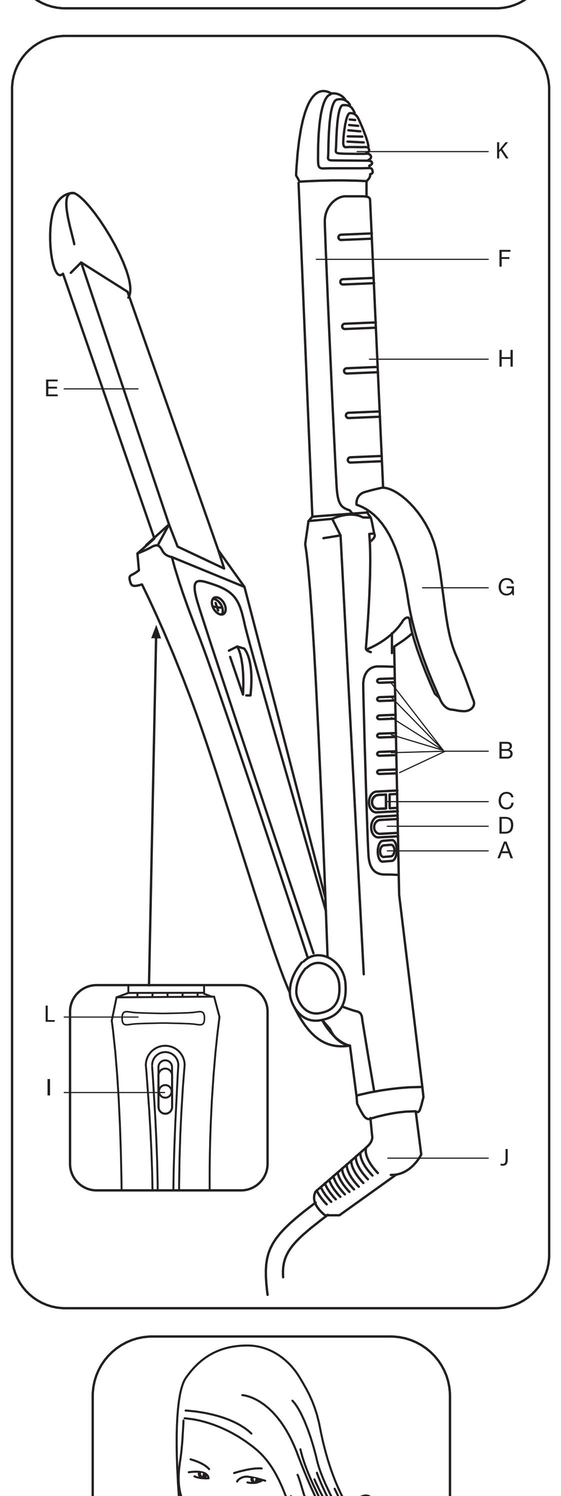

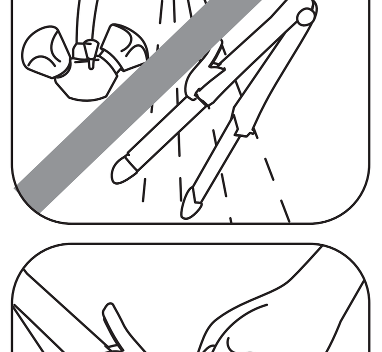

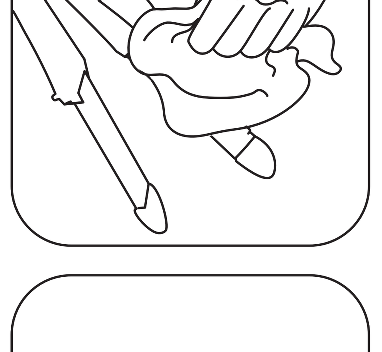

IONIC

1800111894/42-07

SK — NÁVOD NA POUŽITIE STRAIGHT AND CURL

Pred akýmkoľvek použitím si pozorne prečítajte návod na použitie, ako aj bezpečnostné pokyny.

VŠEOBECNÝ POPIS

A - Tlačidlo zapnúť/vypnúť
B - Zobrazovanie teploty pomocou svietiacich diód
C - Regulátor teploty + a -
D - Tlačidlo zapnúť/vypnúť pre funkciu ionizácia vlasov
E - Vyhladzovacie doštičky, keramická povrchová úprava
F - Kulma s priemerom 32 mm, keramická povrchová úprava
G - Páka kulmovacích kliešti
H - Kulmovacie kliešte s keramickou povrchovou úpravou
I - Volič funkcie „vyhladzovanie“ alebo „natáčanie“
J - Otáčacia vývodka napájacieho kábla
K - Izolačné konce
L - Držiak prístroja

1. BEZPEČNOSTNÉ POKYNY

- Pri používaní sa príslušenstvo prístroja veľmi zohrieva. Dbajte na to, aby sa nedostal do kontaktu s pokožkou. Ubezpečte sa, aby sa napájací kábel nikdy nedotýkal teplých častí prístroja.
- Aby bola zabezpečená vaša bezpečnosť, tento prístroj zodpovedá platným normám a nariadeniam (smerniciam o nízkom napätí, o elektromagnetickej kompatibilite, o životnom prostredí...)
- Prístroj je potrebné odpojiť z elektrickej siete: pred čistením a údržbou, v prípade poruchy prevádzky, keď ste ho prestali používať, ak od neho odchádzate, aj na niekoľko sekúnd.
- Skontrolujte, či napätie vašej elektrickej inštalácie zodpovedá napätiu vášho prístroja. Akékoľvek nesprávne zapojenie môže spôsobiť nenávratné škody, na ktoré sa záruka nevzťahuje.
- Aby ste zabezpečili dodatočnú bezpečnosť, odporúča sa do elektrickej inštalácie napájajúcej kúpeľňu nainštalovať diferenciálny vypínač (DDR) s prideleným prevádzkovým rozdielovým prúdom, ktorý neprekračuje 30 mA. Poraďte sa s vaším inštalatérom.
- Pozor: prístroj nikdy nepoužívajte s mokrými rukami alebo v blízkosti vody, ktorá sa nachádza vo vani, v sprche, umývadle alebo v iných nádobách...
- Pri používaní prístroja v kúpeľni, prístroj po použití odpojte z elektrickej siete, pretože blízkosť vody môže byť nebezpečná i v prípade, že je prístroj vypnutý.
- Nenechávajte ho v dosahu detí.
- Tento prístroj nesmú používať osoby (vrátane detí), ktoré majú zníženú fyzickú, senzorickú alebo mentálnu schopnosť, alebo osoby, ktoré nemajú na to skúsenosti alebo vedomosti, okrem prípadov, keď im pri tom pomáha osoba zodpovedná za ich bezpečnosť, dozor alebo osoba, ktorá ich vopred poučí o používaní tohto prístroja. Je vhodné dohliadať na deti, aby ste si boli istý, že sa s týmto prístrojom nehrajú.
- Ak je napäťový kábel poškodený, je potrebné, aby ho vymenil výrobca, jeho popredajný servis alebo podobná kvalifikovaná osoba, aby sa predišlo nebezpečenstvu.
- Prístroj nepoužívajte a kontaktujte autorizované servisné stredisko, ak:
- váš prístroj spadol,
- normálne nefunguje.
- V prípade akejkoľvek prevádzkovej chyby si prečítajte odsek „v prípade problému“ alebo kontaktujte našu zákaznícku službu alebo vášho predajcu.
- Prístroj nepoužívajte, ak je poškodený napájací kábel.
- Neponárajte ho do vody, ani ak by ste ho chceli očistiť.
- Nechytajte ho do vlhkých rúk.
- Nechytajte ho za tú časť, ktorá je teplá, ale za rukoväť.
- Pri odpájaní z elektrickej siete neťahajte za napájací kábel, ale za zástrčku.
- Nepožívajte predlžovaciu šnúru.
- Nečistite ho drsnými alebo koróznymi látkami.
- Nepoužívajte ho v prípade, že teplota v interiéri klesla pod 0 °C alebo vystúpila nad 35 °C.

ZÁRUKA:

Váš prístroj je určený na bežné domáce použitie. Nemôže sa používať na profesionálne účely. V prípade, že sa prístroj nesprávne používa, záruka je neúčinná a neplatná.

2. UVEDENIE DO PREVÁDZKY

Tento prístroj sa zohrieva veľmi rýchlo a teplota zostáva stabilná počas celej doby používania.
- Prístroj zapojte do elektrickej siete.
- 2 až 3 sekundy stláčajte tlačidlo prístroja zapnúť/vypnúť (A).
- Stačí počkať iba 1 minútu a prístroj je pripravený na používanie.
- Pomocou regulátora teploty „+“ a „-“ si nastavte ideálnu teplotu pre vaše vlasy (C).
- Funkciu ionizácie vlasov môžete aktivovať stlačením príslušného tlačidla (D). Keď je funkcia aktivovaná, tlačidlo sa rozsvieti.
- Ak chcete prístroj vypnúť, 2 až 3 sekundy stláčajte tlačidlo prístroja zapnúť/vypnúť (A).
- Po použití prístroja prístroj odpojte z elektrickej siete a pred odložením ho nechajte úplne vychladnúť.

3. POUŽÍVANIE

Vlasy musia byť rozpletené, čisté a SUCHÉ (aby sa predišlo ich poškodeniu).
Prístroj nepoužívajte na syntetické vlasy (parochne, príčesky...).

I FUNKCIA VYHLADZOVANIE

- Pomocou voliča funkcie (I) otvorte vyhladzovacie doštičky.
- Zoberte malý, niekoľko centimetrov široký pramienok vlasov, rozčešte ho a dajte ho medzi doštičky.
- Vlasy pevne stlačte medzi doštičky a prístroj ťahajte pomaly od korienkov až po konce vlasov.
- Počas vyhladzovania môžete regulovať teplotu pomocou tlačidiel + a – (C).
- Keramická povrchová úprava doštičiek chráni vaše vlasy pred príliš vysokou teplotou, pretože teplo rozvádza rovnomerne.
- Počkajte, kým vyhladené vlasy vychladnú, a potom ich rozčešte.

RADY KADERNÍKA
- *Aby ste predišli ryhovaniu po dĺžke, pohyb musí byť pružný a plynulý.*
- *Na zvýraznenie efektu môžete pred vyhladzovaním použiť penové tužidlo.*

II FUNKCIA NATÁČANIE

- Pomocou voliča funkcie (I) zatvorte vyhladzovacie doštičky, aby ste nastavili funkciu natáčania.
- Vytvorte pramienok vlasov široký 2 až 3 cm.
- Stlačením páčky (G) otvorte kulmové kliešte (H) a koniec vlasov vložte medzi rúrku a kulmové kliešte.
- Kulmové kliešte (H) uvoľnite, aby sa zatvorili.
- Skontrolujte, či sú konce vlasov správne natočené pod kulmovými kliešťami v smere kučery.
- Druhou rukou chyťte izolačný koniec (K).
- Prístrojom otáčajte, aby ste pramienok vlasov obtočili i okolo príslušenstva.
- Pramienok vlasov natáčajte smerom hore až k pokožke hlavy a dávajte pozor, aby ste sa nepopálili.
- Kulmu držte na mieste asi 20 sekúnd (dlhšie, ak chcete mať kučery viac kučeravé).
- Kulmu odvite na polovicu, kulmové kliešte otvorte stlačením páčky a pramienok vlasov nechajte skĺznuť.
- Postup opakujte, aby ste urobili nové kučery.

RADY KADERNÍKA
- *Na zväčšenie objemu: môžete kučery rozdeliť prstami.*
- *Aby boli kučery kučeravejšie: naraz natáčajte malé množstvo vlasov.*
- *Aby boli kučery pružné: natáčajte väčšie množstvo vlasov.*
- *Aby konce vlasov neodstávali: skontrolujte, či sú konce vlasov správne natočené pod kulmovými kliešťami v smere kučery.*
- *Aby boli kučery prirodzenejšie, môžete ich po vychladnutí zľahka prečesať alebo prekefovať.*

Vlasy nechajte vychladnúť a potom ich prečešte.

4. ÚDRŽBA

- Prístroj odpojte z elektrickej siete a nechajte ho vychladnúť na jeho držiaku (L).
- Prístroj čistite, keď je úplne vychladnutý.
- Rukoväť čistite mäkkou a vlhkou handričkou.
- Do rukoväte nikdy nepúšťajte vodu ani žiadnu inú tekutinu.

5. PRISPEJME K OCHRANE ŽIVOTNÉHO PROSTREDIA!

ⓘ Váš prístroj obsahuje veľa zhodnotiteľných alebo recyklovateľných materiálov.
➲ Odovzdajte ho na zberné miesto, alebo ak takéto miesto chýba, tak autorizovanému servisnému stredisku, ktoré zabezpečí jeho likvidáciu.

SLO — NAVODILO ZA UPORABO APARATA ZA RAVNANJE IN KODRANJE LAS

Preden boste napravo začeli uporabljati, preberite navodila za uporabo in varnostne nasvete.

SPLOŠEN OPIS

A – Gumb za vklop/izklop
B – Prikaz temperature s svetlečimi diodami
C – Stikalo za izbiro temperature + in –
D – Gumb za vklop/izklop ionske funkcije
E – Plošči za ravnanje las s keramično prevleko
F – Kodralnik 32 mm s keramično prevleko
G – Vzvod ščipalke za lase
H – Ščipalka za lase s keramično prevleko
I – Stikalo za izbiro funkcije "ravnanje" ali "kodranje"
J – Vrtljiva vrvica
K – Izolirni nastavki
L – Nosilec naprave

1. VARNOSTNA NAVODILA

- Med uporabo se pribor naprave zelo segreje. Izogibajte se stiku s kožo. Pazite, da napajalni kabel nikoli ne pride v stik z vročimi deli naprave.
- Za zagotavljanje vaše varnosti naprava ustreza veljavnim standardom in predpisom (Direktiva za nizko napetost, elektromagnetno združljivost, okolje...).
- Naprava mora biti izključena z omrežnega napajanja: pred čiščenjem in vzdrževanjem, v primeru nepravilnega delovanja, takoj po prenehanju uporabe ali v primeru vaše odsotnosti, čeprav samo za nekaj trenutkov.
- Preverite ali napajalna napetost vaše električne napeljave ustreza napetosti naprave. Napačna priključitev na omrežje lahko povzroči nepopravljivo škodo, ki ni pokrita z garancijo.
- Za zagotavljanje dodatne zaščite priporočamo, da v električni tokokrog za napajanje v kopalnici instalirate zaščitno stikalo na diferenčni tok (DDR), pri katerem nazivni diferenčni tok ne presega 30 mA. Za nasvet vprašajte svojega inštalaterja.
- Važno: nikoli ne uporabljajte naprave z mokrimi rokami ali v bližini vode, ki se nahaja v kopalnih kadi, tuš kabini, umivalniku ali v drugih posodah...
- Če napravo uporabljate v kopalnici, jo po uporabi izključite iz vtičnice, saj lahko bližina vode predstavlja nevarnost tudi, ko je zaustavljena.
- Ne puščajte je na dosegu otrok
- Naprava ni predvidena za uporabo s strani oseb (kamor so vključeni tudi otroci) z zmanjšanimi fizičnimi, čutilnimi ali duševnimi sposobnostmi, ali oseb, ki nimajo izkušenj z napravo, oziroma je ne poznajo, razen če oseba, ki odgovarja za njihovo varnost, poskrbi za nadzor ali za predhodno usposabljanje o uporabi uporabe. Poskrbeti je treba za nadzor otrok in preprečiti, da se igrajo z napravo.
- Če je napajalni kabel poškodovan, ga mora zaradi nevarnosti električnega udara zamenjati proizvajalec, pooblaščena servisna delavnica ali pa oseba, ki ima primerno strokovno kvalifikacijo.
- Ne uporabljajte naprave in se obrnite na pooblaščen servisni center, v primeru:
– da je vaša naprava padla na tla,
– da ne deluje pravilno.
- Pri vsakem primeru napačnega delovanja poglejte točko »v primeru težav« ali pa se obrnite na našo službo za podporo uporabnikov oz. na svojega prodajalca.
- Ne uporabljajte naprave, če ima poškodovan kabel
- Ne potapljajte je v vodo in ne postavljajte pod pipo, niti pri čiščenju
- Ne držite je z vlažnimi rokami
- Ne držite je za ohišje, ki je vroče, ampak za ročaj
- Ne izključite je tako, da povlečete za kabel, ampak izvlecite vtikač
- Ne uporabljajte električnega podaljška
- Ne čistite je z grobimi ali korozivnimi sredstvi
- Ne uporabljajte je pri temperaturi, ki je nižja od 0° C in višja od 35° C

GARANCIJA:

Naprava je namenjena samo za uporabo v gospodinjstvih. Ne sme se uporabljati v profesionalne namene. V primeru napačne uporabe postane garancija nična in neveljavna.

2. PRIČETEK DELOVANJA

Naprava se zelo hitro segreje in njena temperatura ostane stabilna ves čas uporabe:

- Napravo priključite na omrežno napajanje
- 2 do 3 sekunde pritiskajte na gumb za vklop/izklop naprave (A)
- Počakajte samo 1 minuto in naprava je pripravljena za uporabo.
- Izberite idealno temperaturo za svoje lase s pomočjo stikala za izbiro temperature "+" in "–" (C)
- Ionsko funkcijo lahko vključite s pritiskom na ustrezno tipko (D). Ob aktiviranju funkcije se osvetli tipka.
- Ugasnete jo tako, da 2 do 3 sekunde pritiskate na gumb za vklop/izklop naprave (A)
- Po uporabi izključite napravo iz omrežne napetosti in pustite, da se popolnoma ohladi, preden jo spravite.

3. UPORABA

Lasje morajo biti počesani, čisti in SUHI (da preprečite njihovo poškodbo).
Naprave ne uporabljajte za sintetične lase (lasulje, lasni dodatki...)

I. FUNKCIJA RAVNANJA

- Odprite plošči za ravnanje s pomočjo stikala za izbiro funkcije (I).
- Oblikujte majhen pramen širine nekaj centimetrov, počešite ga in položite med plošči.
- Trdno stisnite lase med plošči in pustite, da naprava počasi drsi od korena do konice las.
- Med ravnanjem lahko regulirate temperaturo s pomočjo tipk + in – (C).
- Keramična prevleka plošč zaščiti vaše lase pred previsoko temperaturo, saj omogoča enakomerno porazdelitev toplote.
- Počakajte, da se zravnani lasje ohladijo, preden jih počešete.

NAMIGI FRIZERJA
- *Da preprečite vzdolžne proge, delajte z mehkimi in enakomernimi gibi.*
- *Učinek ravnanja boste še povečali z uporabo pene za oblikovanje pričeske pred začetkom postopka.*

II. FUNKCIJA KODRANJA

- Zaprite plošči za ravnanje in omogočite funkcijo kodranja s pomočjo stikala za izbiro funkcije (I).
- Oblikujte pramen širine 2 do 3 cm.
- Odprite ščipalko (H) s pritiskom na vzvod (G) in potisnite konico las med cev in ščipalko.
- Spustite ščipalko (H), da se zapre.
- Preverite ali so konice pravilno navite pod ščipalko v smeri kodra.
- Z drugo roko držite izolirni nastavek (K).
- Obrnite napravo, da se pramen ovije okrog pribora.
- Navijte pramen z dviganjem proti lasišču ter pri tem pazite, da se ne opečete. F
- Likalnik držite na mestu približno 20 sekund (za gostejše kodre dalj časa).
- Do polovice odvijte kodralnik, nato pa odprite ščipalko s pritiskom na vzvod, da lahko pramen zdrsne dol.
- Ponovite postopek za izdelavo novih kodrov.

NAMIGI FRIZERJA
- *Da dosežete večji volumen: lahko kodre porazdelite s prsti.*
- *Da dosežete zelo goste kodre: hkrati navijte zelo malo las.*
- *Za mehkejše kodre: navijte več las.*
- *Za preprečevanje upornih konic: preverite ali so konice dobro navite pod ščipalko v smeri kodra.*
- *Da dosežete bolj naravno valovitost las lahko potem, ko so se kodri ohladili, lase počešete ali jih rahlo skrtačite.*

Pred česanjem pustite, da se lasje ohladijo.

4. VZDRŽEVANJE

- Izključite napravo in pustite, da se ohladi na svojem nosilcu (L).
- Napravo očistite šele potem, ko se popolnoma ohladi.
- Ročaj obrišite z mehko vlažno krpo.
- Nikoli ne nalijte vode ali katerekoli druge količine v ročaj.

5. SODELUJMO PRI PRIZADEVANJIH ZA ZAŠČITO OKOLJA!

ⓘ Vaša naprava vsebuje številne vredne materiale, ki se lahko reciklirajo.
➲ Zato jo odnesite na zbirno mesto, če ga ni pa v pooblaščeni servisni center, kjer jo bodo ustrezno predelali.

H — STRAIGHT AND CURL HASZNÁLATI ÚTMUTATÓ

Minden használat előtt olvassa el figyelmesen a használati útmutatót és a biztonsági előírásokat.

ÁLTALÁNOS LEÍRÁS

A – Be-/kikapcsoló gomb
B – Hőmérséklet kijelző világító diódákkal
C – Hőmérsékletszabályozó (+ és –)
D – Ionizáló funkció be-/kikapcsoló gomb
E – Kerámiabevonatú simítólapok
F – Kerámiabevonatú 32 mm-es hajsütővas
G – Hajcsipesz emelője
H – Kerámiabevonatú hajcsipesz
I – „Simítás” vagy „göndörítés” funkció kiválasztó
J – Forgó kábel
K – Szigetelő végződések
L – Készüléktartó

1. BIZTONSÁGI TANÁCSOK

- Használat során a készülék tartozékai felforrósodnak. Kerülje a bőrrel való érintkezést. Mindig bizonyosodjon meg arról, hogy a tápkábel nem érintkezik a készülék meleg részeivel.
- Az Ön biztonsága érdekében ez a készülék megfelel a hatályos előírásoknak (kisfeszültségre, elektromágneses kompatibilitásra, környezetvédelemre stb. vonatkozó irányelvek).
- Húzza ki a készülék csatlakozódugaszát a következő esetekben: tisztítás és karbantartás előtt, működési rendellenesség esetén, amint befejezte használatát, ha magára hagyja (akár egy pár pillanatra is) a készülék mellől.
- Ellenőrizze, hogy elektromos hálózatának feszültsége megegyezik a készülék tápfeszültségével. Minden csatlakoztatási hiba javíthatatlan károkat okozhat, amelyekre a garancia nem fed.
- További védelem biztosításához javasoljuk, hogy a fürdőszoba áramkörébe szereljen be egy, maximum 30 mA üzemi különbözeti áramtól védő, hibaáram-védőkapcsolót (DDR). Kérjen tanácsot villanyszerelőjétől.
- Figyelem: soha ne használja a készüléket nedves kézzel, sem pedig vizet tartalmazó fürdőkád, zuhanytálca, mosdókagyló vagy más edény közelében.
- Amikor fürdőszobában használja a készüléket, használat után azonnal húzza ki a csatlakozódugaszt, mert a víz közelsége veszélyt jelent, még akkor is, ha a készülék ki van kapcsolva.
- A készülék gyerekektől távol tartandó.
- Tilos a készülék használata olyan személyek által (beleértve a gyerekeket is), akiknek fizikai, érzékelési vagy szellemi képességeik korlátozottak, valamint olyan személyek által, akik nem rendelkeznek a készülék használatára vonatkozó gyakorlattal vagy ismeretekkel. Kivételt képeznek azok a személyek, akik egy biztonságukért felelős személy által vannak felügyelve, vagy akikkel ez a személy előzetesen ismertette a készülék használatára vonatkozó utasításokat. Ajánlott a gyerekek felügyelete, annak érdekében, hogy ne játsszanak a készülékkel.
- Ha a tápkábel meg van sérülve, minden veszély elkerülése végett, ezt a gyártónak, az ügyfélszolgálat szakemberének, vagy egy hasonló képzettségű szakembernek kell kicserélnie.
- A következő esetekben ne használja a készüléket, és vegye fel a kapcsolatot egy hivatalos szervizközponttal:
– a készülék leesett,
– a készülék nem működik megfelelően.
- Minden működési hiba esetén olvassa el a „probléma esetén” paragrafust, vagy vegye fel a kapcsolatot a fogyasztói szolgálattal vagy viszonteladójával.
- Ne használja a készüléket, ha a kábel meg van sérülve.
- A készüléket ne merítse vízbe, és ne tartsa víz alá, még tisztításkor sem.
- Ne fogja meg nedves kézzel.
- Ne a meleg borítástól, hanem a fogantyútól fogja.
- Amikor a csatlakozódugaszt kihúzza a konnektorból, ne a kábelnél fogva, hanem a dugasznál fogva húzza.
- Ne használjon elektromos hosszabbítót.
- Ne tisztítsa súroló vagy maró hatású termékekkel.
- Ne használja 0°C alatti vagy 35°C feletti hőmérsékleteken.

GARANCIA:

A készülék kizárólag otthoni használatra alkalmas. Nem használható professzionális célokra. A garancia érvényét veszti nem megfelelő használat esetén.

2. ÜZEMBE HELYEZÉS

A készülék nagyon hamar felmelegszik, és stabil hőfokon marad a használat időtartama alatt.
- Dugja be a készülék csatlakozódugaszát az aljzatba.
- 2–3 másodpercen keresztül tartsa lenyomva a készülék be-/kikapcsoló gombját (A)
- 1 perc elteltével a készülék használatra kész.
- Válassza ki a hajának megfelelő hőmérsékletet a hőmérsékletszabályozó (+ és –) (C) segítségével
- A megfelelő gomb (D) megnyomásával bekapcsolhatja az ionizáló funkciót. A gomb világít, amikor a funkció aktív.
- Kikapcsoláshoz 2–3 másodpercen keresztül tartsa lenyomva a készülék be-/kikapcsoló gombját (A)
- Használat után húzza ki a készülék csatlakozódugaszát az aljzatból, és tárolás előtt hagyja teljesen lehűlni.

3. HASZNÁLAT

Haját fésülje ki, a készülék használatakor haja legyen tiszta és SZÁRAZ (a hajszálak sérülésének elkerülése érdekében).
Ne használja a készüléket műhajon (parókák, hajpótlás stb.)

I SIMÍTÓ FUNKCIÓ

- Nyissa ki a simítólapokat a funkció kiválasztó (I) segítségével.
- Alakítson ki egy kicsi, néhány centiméter széles tincset, fésülje meg, és helyezze a lapok közé.
- Szorítsa erősen a hajat a lapok közé, és lassan csúsztassa a készüléket a hajgyökértől a hajvég felé.
- A + és – gombok (C) segítségével simítás közben szabályozhatja a hőmérsékletet.
- A lapok kerámiaborítása megvédi haját a magas hőfokoktól, mivel a hő egyenletesen oszlik el.
- Frizurakészítés előtt várja meg, míg kisimított haja lehűl.

HAJFORMÁZÁSI TIPPEK
- *A hajon keletkező törések kialakulásának elkerülése érdekében finom és folyamatos mozdulattal simítsa haját.*
- *Jobb eredmény elérése érdekében simítás előtt vigyen fel hajára hajrögzítő habot.*

II GÖNDÖRÍTŐ FUNKCIÓ

- A göndörítő funkcióhoz zárja be a simítólapokat a funkció kiválasztó (I) segítségével.
- Alakítson ki egy 2–3 cm széles tincset.
- Az emelő (G) lenyomásával nyissa ki a csipeszt (H), és csúsztassa a hajvéget a henger és a csipesz közé.
- Lezáráshoz engedje le a csipeszt (H).
- Ellenőrizze, hogy a hajvégek megfelelő módon vannak becsavarva a csipesz alá, a göndörítés irányába.
- Másik kezével tartsa a szigetelő végződést (K).
- Forgassa a készüléket, a tincset a tartozék köré csavarva.
- Csavarja fel a tincset a fejbőr felé, vigyázva, hogy ne égesse meg magát. F
- Tartsa egy helyben a vasat körülbelül 20 másodpercig (erősebb hullámokhoz hosszabb ideig).
- Félig csavarja le a hajsütővasat, az emelő lenyomásával nyissa ki a csipeszt és hagyja leomlani a tincset.
- Újabb hullámok készítéséhez ismételje meg a műveletet.

HAJFORMÁZÁSI TIPPEK
- *Dúsabb hatás eléréséhez: a hullámokat szétválaszthatja ujjaival.*
- *Erősebb hullámokhoz: kevés hajat göndörítsen egyszerre.*
- *Lágy hullámokhoz: több hajat göndörítsen egyszerre.*
- *Az elálló hajvégek elkerülése érdekében: ellenőrizze, hogy a hajvégek megfelelő módon vannak becsavarva a csipesz alá, a göndörítés irányába.*
- *A hullámosítás természetes hatásának érdekében, miután hajtincsei lehűltek, gyengéden megfésülheti haját.*

Frizurakészítés előtt hagyja lehűlni haját.

4. KARBANTARTÁS

- Húzza ki a készülék csatlakozódugaszát, és tartóján (L) hagyja lehűlni.
- Tisztítsa meg a készüléket, amikor az teljesen lehűlt.
- A fogantyút egy nedves törlőruha segítségével törölje meg.
- Soha ne öntsön vizet, vagy bármilyen más folyadékot a fogantyúba.

5. VEGYÜNK RÉSZT A KÖRNYEZETVÉDELEMBEN!

ⓘ Az Ön terméke számos értékesíthető vagy újrahasznosítható anyagot tartalmaz.
➲ A megfelelő kezelés végett, készülékét adja le egy gyűjtőhelyen vagy, ennek hiányában, egy hivatalos szervizközpontban.

BG — ИНСТРУКЦИЯ ЗА ИЗПОЛЗВАНЕ STRAIGHT AND CURL

Прочетете внимателно инструкциите за употреба и указанията за безопасност преди всяка употреба.

ОБЩО ОПИСАНИЕ

A - Бутон за включване / изключване
B - Показание на температурата по светлинни диоди
C - Селектор на температурата + и -
D - Бутон за включване / изключване на йонова функция
E - Плочки за приглаждане с керамично покритие
F - Маша за къдрене 32мм с керамично покритие
G - Лостче на щипката за коса
H - Щипка за коса с керамично покритие
I - Селектор на функция „приглаждане“ или „къдрене“
J - Шнур
K - Изолиращи накрайници
L - Поставка на уреда

1. ПРЕПОРЪКИ ЗА БЕЗОПАСНОСТ

- Приспособленията на уреда стават много горещи по време на работа. Избягвайте контакт с кожата. Уверете се, че захранващият кабел не се допира до топлите части на уреда.
- За вашата безопасност този уред съответства на стандартите и на действащата нормативна уредба (Нисковолтова директива, Директива за електромагнитна съвместимост, Директива за опазване на околната среда).
- Уредът трябва да бъде изключен от мрежата: преди почистване и поддръжка, при неправилна работа, веднага след като приключите работа, ако го оставяте без надзор дори за няколко минути.
- Проверете дали захранването на уреда отговоря на електрическата ви мрежа. Неправилното захранване може да причини необратими повреди, които не се покриват от гаранцията.
- За да осигурите допълнителна защита, ви препоръчваме да инсталирате в електрическата мрежа на банята съпротивление с остатъчен диференциален ток (DDR) с означение за диференциален ток, което не надвишава 30 mA. Поискайте съвет от техническото лице.
- Внимание: никога не използвайте уреда с мокри ръце или близо да течаща вода във вани, под душове, мивки или други съдове...
- Когато използвате уреда в банята, изключете го от мрежата веднага след употреба, защото близостта с вода може да представлява опасност, дори уредът да не е включен.
- Не оставяйте уреда на достъпно за деца място.
- Уредът не е предвиден да бъде използван от лица (включително от деца), чиито физически, сетивни или умствени способности са ограничени, или лица без опит и знания освен ако отговорно за тяхната безопасност лице наблюдава и дава предварителни указания относно използването на уреда. Наглеждайте децата, за да се уверите, че не играят с уреда.
- Ако захранващият кабел е повреден, за да избегнете всякакви рискове, той трябва да бъде сменен от производителя, от сервиза за гаранционно обслужване или от лице със сходна квалификация.
- Не използвайте уреда и се свържете с одобрен сервизен център, ако:
- уредът е падал,
- уредът не работи нормално.
- При неправилна работа направете справка с раздела "В случай на неизправност" или се свържете с нашата служба за работа с клиенти или с вашия продавач.
- Не използвайте уреда, ако кабелът е повреден
- Не потапяйте и не мийте с вода дори при почистване.
- Не хващайте с мокри ръце
- Не хващайте за корпуса, който се нагрява, а за дръжката
- Не дърпайте захранващия кабел, а щепсела, за да го изключите от мрежата.
- Не използвайте електрически удължител
- Не използвайте абразивни или корозивни препарати
- Не използвайте при температура по-ниска от 0°С и по-висока от 35°С

ГАРАНЦИЯ :

Този уред е предназначен само за домашна употреба. Не е предназначен за професионални цели. Гаранцията се обезсилва при неправилна употреба.

2. ВКЛЮЧВАНЕ

Уредът загрява много бързо, а температурата остава постоянна през цялото време на използване.
- Включете уреда в контакта.
- Натиснете за 2-3 секунди бутона за включване / изключване на уреда (A)
- Изчакайте само 1 минута и уредът е готов за използване.
- Изберете идеалната за Вашата коса температура, с помощта на селектора на температурата „+“ и „-“ (C)
- Можете да активирате йонова функция, като натиснете съответния бутон (D). Бутонът светва при активиране на функцията.
- За да изключите,натиснете за 2-3 секунди бутона за включване / изключване на уреда (A)
- Когато приключите, изключете от контакта и оставете уреда да изстине напълно, преди да го приберете.

3. ИЗПОЛЗВАНЕ

Косата трябва да е разресана, чиста и СУХА (за да не се увреди).
Не използвайте уреда върху синтетична коса (перуки, удължения...)

I. ФУНКЦИЯ ЗА ПРИГЛАЖДАНЕ

- Отворете плочките за приглаждане с помощта на селектора на функция (I)
- Оформете малък кичур,широк няколко сантиметра, срешете го и го поставете между плочките.
- Притегнете здраво косата между плочките и прекарайте уреда бавно, от корените към върха на косата.
- По време на приглаждането можете да регулирате температурата с помощта на бутоните + и - (C).
- Керамичното покритие на плочките предпазва косата Ви от прекаленото въздействие на температурата,благодарение на равномерното разпределение на топлината.
- Изчакайте приглаждената коса да изстине, преди да пристъпите към оформяне на прическа.

СЪВЕТИ НА СПЕЦИАЛИСТА:
- *За да избегнете неравномерност по дължината на косата, работете с леко и непрекъснато движение.*
- *За да подсилите ефекта, можете да нанесете пяна върху косата, преди да започнете приглаждането.*

II. ФУНКЦИЯ ЗА ОФОРМЯНЕ НА БУКЛИ

- Затворете плочките за приглаждане, за да включите функция „приглаждане“, с помощта на селектора на функция (I)
- Оформете кичур,широк 2 - 3 сантиметра.
- Отворете щипката (H), като натискате лостчето (G) и вкарайте краищата на косата между тръбичката и щипката.
- Пуснете щипката (H), за да затворите.
- Проверете, дали краищата са правилно завити под щипката,в посока на буклата.
- Дръжте изолиращия накрайник (K) с другата ръка.
- Завъртете уреда, за да увиете кичура.
- Увийте целия кичур, докато стигнете до кожата на главата, като внимавате да не се изгорите.
- Задръжте така машата за около 20 секунди (по-дълго, ако искате по-стегнати букли).
- Развийте машата до половината,след това отворете щипката,като натиснете лостчето,за да може кичурът да се плъзне.
- Повторете действието,за да направите нови букли.

СЪВЕТИ НА СПЕЦИАЛИСТА:
- *За да придадете повече обем: можете да разделите буклите с пръсти.*
- *За да получите по-стегнати букли: навивайте по-малко коса наведнъж.*
- *За по-леки букли: навивайте повече коса наведнъж.*
- *За да избегнете „непокорни“ краища: проверете, дали крайщата са добре увити под щипката,в посока на буклата.*
- *За да бъдат къдриците Ви по-естествени,можете леко да срешете косата с гребен или четка, когато буклите са напълно изстинали.*

Изчакайте косата да изстине,преди да пристъпите към оформяне на прическа

4. Съхранение

- Изключете уреда от контакта и го оставете на поставката (L) да изстине.
- Почистете уреда, когато е напълно изстинал.
- Изтрийте ръкохватката с мек, влажен парцал.
- Не допускайте проникване на вода или друга течност в ръкохватката.

5. ДА УЧАСТВАМЕ В ОПАЗВАНЕТО НА ОКОЛНАТА СРЕДА!

ⓘ Уредът е изработен от различни материали, които могат да се предадат на вторични суровини или да се рециклират.
➲ Предайте го в специален център или, ако няма такъв, в одобрен сервиз, за да бъде преработен.

RO — MANUAL DE UTILIZARE STRAIGHT AND CURL

Citiţi cu atenţie modul de utilizare şi instrucţiunile de siguranţă înainte de utilizare.

DESCRIERE GENERALĂ

A - Buton de pornire/oprire
B - Afişarea temperaturii cu leduri
C - Selector de temperatură + şi -
D - Buton de pornire/oprire funcţie ionică
E - Plăci de îndreptat părul cu înveliş din ceramică
F - Fier de ondulat de 32 mm cu înveliş ceramic
G - Pârghie clemă de fixare şuviţe
H - Clemă de fixare şuviţe cu înveliş ceramic
I - Selector funcţie „îndreptare“ sau „ondulare“
J - Cablu rotativ
K - Capete izolante
L - Suportul aparatului

1. INSTRUCŢIUNI DE SIGURANŢĂ

- Accesoriile aparatului se încălzesc foarte tare în timpul utilizării. Evitaţi contactul cu pielea. Asiguraţi-vă ca niciodată cablul de alimentare să nu fie în contact cu părţile calde ale aparatului.
- Pentru siguranţa dumneavoastră, acest aparat este conform normelor şi reglementărilor aplicabile (directivele privind echipamentele de tensiune slabă, compatibilitatea electromagnetică, mediul înconjurător, etc.).
- Aparatul trebuie scos din priză: înainte de operaţiunile de curăţare şi întreţinere, în caz de funcţionare anormală, imediat după ce aţi terminat utilizarea acestuia, când lipsiţi chiar şi numai câteva clipe.
- Verificaţi ca tensiunea instalaţiei dumneavoastră electrice să corespundă cu cea a aparatului dumneavoastră.Conectarea la o tensiune necores - punzătoare poate provoca daune permanente care nu sunt acoperite prin garanţie.
- Pentru asigurarea unei protecţii suplimentare, se recomandă instalarea, în circuitul electric care alimentează baia, a unui dispozitiv de protecţie la curent diferenţial rezidual (DDR) de cel mult 30 mA. Cereţi sfatul electricianului dumneavoastră.
- Atenţie: nu utilizaţi, niciodată, aparatul dumneavoastră cu mâinile ude sau în apropierea unor căzi de baie, cabine de duş, chiuvete sau alte recipiente care conţin apă.
- Când utilizaţi aparatul în baie, scoateţi-l din priză după utilizare, pentru că apropierea de apă poate reprezenta un pericol chiar şi când aparatul este oprit.
- A nu se lăsa la îndemâna copiilor.
- Acest aparat nu a fost conceput pentru a fi folosit de persoane (inclusiv copii) cu capacităţi fizice, senzoriale sau mentale diminuate sau de persoane fără experienţă sau cunoştinţe privind utilizarea unor aparate asemănătoare. Excepţie constituie cazul în care aceste persoane sunt supravegheate de o persoană responsabilă de siguranţa lor sau au beneficiat din partea persoanei respective de instrucţiuni prealabile referitoare la utilizarea aparatului. Este recomandată supravegherea copiilor, pentru a vă asigura că aceştia nu se joacă cu aparatul.
- În cazul în care cablul de alimentare este deteriorat, acesta trebuie înlocuit de fabricant, de centrul de service post-vânzare al acestuia sau de o persoană cu o calificare similară, pentru a se evita orice pericol.
- Nu utilizaţi aparatul dumneavoastră şi contactaţi un centru de service autorizat dacă:
- aparatul a căzut,
- nu funcţionează normal.
- În cazul oricărei funcţionări anormale, consultaţi paragraful „în caz de probleme“ sau contactaţi serviciul nostru clienţi sau distribuitorul dumneavoastră.
- Nu utilizaţi aparatul în cazul în care cablul este deteriorat.
- Nu scufundaţi aparatul în apă şi nu-l treceţi sub apă nici măcar pentru curăţare.
- Nu ţineţi aparatul cu mâinile ude.
- Nu apucaţi corpul aparatului care este cald, ci mânerul acestuia.
- Pentru a scoate aparatul din priză, nu trageţi de cablul de alimentare, ci apucaţi fişa.
- Nu utilizaţi un prelungitor electric.
- Nu curăţaţi aparatul folosind produse abrazive sau corozive.
- Nu utilizaţi aparatul la o temperatură sub 0°C şi peste 35°C

GARANŢIE:

Aparatul dumneavoastră este destinat exclusiv unei utilizări casnice. Aparatul nu poate fi utilizat în scopuri profesionale. Garanţia devine nulă şi îşi pierde valabilitatea în cazul unei utilizări incorecte.

2. PUNEREA ÎN FUNCŢIUNE

Aparatul dumneavoastră se încălzeşte foarte repede, rămânând la temperatură constantă pe tot parcursul utilizării.
- Introduceţi aparatul în priză.
- Apăsaţi 2-3 secunde butonul de pornire/oprire al aparatului (A).
- Aşteptaţi doar 1 minut şi aparatul este gata de utilizare.
- Alegeţi temperatura ideală pentru părul dumneavoastră utilizând selectorul de temperatură „+“ şi „-“ (C).
- Puteţi activa funcţia ionică apăsând butonul corespunzător (D). Butonul se aprinde când funcţia este activată.
- Pentru a opri aparatul, apăsaţi 2-3 secunde butonul de pornire/oprire al acestuia (A).
- După utilizare, scoateţi aparatul din priză şi lăsaţi-l să se răcească complet înainte de a-l depozita.

3. UTILIZARE

Părul trebuie să fie pieptănat, curat şi USCAT (pentru a evita deteriorarea acestuia).
Nu utilizaţi aparatul pe păr sintetic (peruci, meşe, etc.).

I. FUNCŢIA DE ÎNDREPTARE

- Deschideţi plăcile de îndreptare cu ajutorul selectorului de funcţie (I).
- Formaţi o şuviţă lată de câţiva centimetri, pieptănaţi-o şi aşezaţi-o între plăci.
- Strângeţi părul cu putere între plăci şi glisaţi aparatul încet, de la rădăcină la vârful părului.
- Puteţi regla temperatura în timpul îndreptării utilizând butoanele + şi – (C).
- Învelişul din ceramică al plăcilor vă protejează părul împotriva excesului de temperatură, datorită unei repartizări uniforme a căldurii.
- Aşteptaţi ca părul întins să se răcească înainte de a trece la coafarea acestuia.

SFATURILE STILISTULUI
- *Pentru a evita neregularităţile pe lungimea firelor, efectuaţi o mişcare suplă şi continuă.*
- *Pentru a accentua efectul, puteţi aplica spumă modelatoare înainte de a îndrepta părul.*

II. FUNCŢIA DE ONDULARE

- Închideţi plăcile de îndreptare pentru a obţine funcţia de ondulare cu ajutorul selectorului de funcţie (I).
- Formaţi o şuviţă lată de 2-3 cm.
- Deschideţi clema de fixare (H) apăsând pârghia (G) şi întindeţi vârfurile firelor de păr între tub şi clemă.
- Eliberaţi clema (H) pentru a închide la loc.
- Verificaţi ca vârfurile să fie înfăşurate corect sub clemă, în sensul buclei.
- Ţineţi capătul izolant (K) în cealaltă mână.
- Rotiţi aparatul pentru a înfăşura şuviţa în jurul accesoriului.
- Înfăşuraţi şuviţa urcând înspre scalp, având grijă să nu vă ardeţi. F
- Menţineţi fierul nemişcat aproximativ 20 de secunde (mai mult timp pentru bucle mai strânse).
- Derulaţi fierul pe jumătate apoi deschideţi clema apăsând pârghia pentru a lăsa şuviţa să alunece.
- Repetaţi operaţia pentru a forma bucle noi.

SFATURILE STILISTULUI
- *Pentru un plus de volum: puteţi separa buclele cu degetele.*
- *Pentru a obţine bucle foarte strânse: înfăşuraţi, pe rând, şuviţe mici.*
- *Pentru bucle mai suple: înfăşuraţi mai mult păr.*
- *Pentru a evita firele rebele: verificaţi ca vârfurile să fie înfăşurate corect sub clemă, în sensul buclei.*
- *Pentru bucle cu aspect natural, puteţi pieptăna sau peria părul uşor după ce aţi lăsat buclele să se răcească.*

Lăsaţi părul să se răcească înainte de a-l coafa.

4. ÎNTREŢINERE

- Scoateţi aparatul din priză şi lăsaţi-l să se răcească pe suportul său (L).
- Curăţaţi aparatul numai dupa ce acetsa s-a răcit complet.
- Curăţaţi mânerul cu ajutorul unei cârpe moi, umede.
- Nu introduceţi, niciodată, apă sau orice alt lichid în mâner.

5. SĂ PARTICIPĂM LA PROTECŢIA MEDIULUI!

ⓘ Aparatul dumneavoastră conţine numeroase materiale valorificabile sau reciclabile.
➲ Predaţi-l la un punct de colectare sau, în lipsa acestuia, la un centru de service autorizat pentru a fi procesat în mod corespunzător.

SR — UPUTSTVO ZA UPOTREBU APARATA STRAIGHT AND CURL

Pažljivo pročitajte uputstvo za upotrebu, kao i bezbednosne savete, pre svake upotrebe.

OPŠTI OPIS

A - Dugme za pokretanje/zaustavljanje
B - Prikaz temperature svetlosnim diodama
C - Dugme za biranje temperature
D - Dugme za pokretanje/zaustavljanje jonske funkcije
E - Pločice sa keramičkom oblogom za ispravljanje kose
F - Metalni dodatak 32mm sa keramičkom oblogom za uvijanje kose
G - Poluga hvataljke za kosu
H - Hvataljka za kosu sa keramičkom oblogom
I - Dugme za biranje funkcije "ispravljanje" ili "uvijanje" kose
J - Rotacioni kabl
K - Zupci za izolaciju
L - Stalak aparata

1. BEZBEDNOSNI SAVETI

- Delovi aparata postaju jako vrući tokom upotrebe. Izbegavajte dodir sa kožom. Kabl za napajanje ne sme da bude u kontaktu sa vrućim delovima aparata.
- U cilju Vaše bezbednosti, aparat je proizveden u skladu sa važećim normama i propisima (Direktiva o najnižem naponu, elektromagnetnoj kompatibilnosti, okolini...)
- Aparat isključite iz mreže pre čišćenja i održavanja, u slučaju da nepravilno radi, kao i čim prestanete da ga koristite.
- Proverite da li napon Vaše električne instalacije odgovara naponu aparata. Svaka greška kod priključivanja može da izazove trajna oštećenja koja nisu obuhvaćena garancijom.
- Da biste obezbedili dodatnu zaštitu, predviđeno je da se u električnom kolu kojim se napaja kupatilo instalira sredstvo za preostalu diferencijalnu struju (DDR) za diferencijalnu struju čiji utvrđeni rad ne prevazilazi jačinu od 30 mA. Posavetujte se sa stručnim električarem.
- Pažnja: Nikada ne koristite aparat ako su Vam ruke vlažne, ako ste u kupatilu blizu kade ili lavaboa.
- Kada se aparat koristi u kupatilu, isključite ga iz mreže posle upotrebe, jer blizina vode može da predstavlja opasnost čak i kad je on isključen.
- Aparat ne treba da bude na dohvat ruke deci.
- Nije predviđeno da aparat koriste osobe (uključujući i decu) sa smanjenim mentalnim i fizičkim sposobnostima, kao ni lica koja nisu upuznata sa uputstvima za rad aparata, osim ako nisu pod nadzorom odgovorne osobe upoznate sa funkcionisanjem aparata. Deca moraju biti pod nadzorom u svakom trenutku da se ne bi igrala aparatom.
- Ako je kabl za napajanje oštećen, zamenite ga u ovlašćenom servisu. Kabl mora zameniti kvalifikovana osoba.

Ne koristite aparat i obratite se ovlašćenom servisu ako:
- je Vaš aparat padao
- ako ne funkcioniše propisano.
- Ukoliko se pojavi bilo kakva nepravilnost u funkcionisanju aparata, pogledajte paragraf "u slučaju problema" ili se obratite ovlašćenom servisu.
- Nemojte da ga koristite ako je kabl oštećen.
- Nikada ne potapajte aparat u vodu, čak ni prilikom čišćenja.
- Nemojte da ga držite vlažnim rukama
- Ne držite kutiju ako je vruća, uhvatite za ručicu.
- Nemojte da isključujete iz mreže povlačenjem za kabl, nego povlačenjem za utikač
- Nemojte da koristite električni produžni kabl
- Nemojte da čistite grubim ili abrazivnim proizvodima
- Nemojte da koristite na temperaturi nižoj od 0 °C i višoj od 35 °C

GARANCIJA:

Vaš aparat je namenjen samo za upotrebu u domaćinstvu. On ne može da se koristi za profesionalne svrhe. U slučaju neispravne upotrebe, garancija neće važiti.

2. STAVLJANJE U POGON

Temperatura Vašeg aparata raste vrlo brzo i ostaje stabilna tokom cele upotrebe.
- Uključite aparat u struju
- Pritisnite 2 do 3 sekunde dugme za pokretanje/zaustavljanje aparata (A)
- Sačekajte jedan minut, aparat je spreman za upotrebu.
- Izaberite idealnu temperaturu za svoju kosu upotrebom dugmeta za biranje temperature « + » i « - » (C)
- Možete da aktivirate jonsku funkciju pritiskom na odgovarajući taster (D). Dugme je upaljeno dok je funkcija aktivna.
- Da biste ga ugasili, pritisnite 2 do 3 sekunde dugme za pokretanje/zaustavljanje aparata (A)
- Nakon upotrebe, isključite aparat iz struje i ostavite ga da se potpuno ohladi pre odlaganja.

3. UPOTREBA

Kosa mora da bude raščešljana, čista i SUVA (da se ne bi oštetila).
Nemojte da koristite aparat na sintetičkoj kosi (perike, umetak...)

I FUNKCIJA ISPRAVLJANJA

- Otvorite pločice za ispravljanje kose pomoću dugmeta za biranje funkcije (I).
- Formirajte mali pramen od nekoliko centimetara veličine, raščešljajte ga i stavite između pločica.
- Učvrstite kosu između pločica i pustite aparat da lagano klizi, od korena do krajeva kose.
- Možete da prilagodite temperaturu za vreme ispravljanje kose upotrebom tastera + i – (C).
- Keramička obloga pločica štiti Vašu kosu od previsoke temperature, zahvaljujući ravnomernoj raspodeli toplote.
- Sačekajte da se ispravljena kosa ohladi pre nego što je očešljajte.

NAPOMENE FRIZERA
- *Da biste izbegli stvaranje pruga po dužini kose, radite mekanim i kontinuiranim pokretima.*
- *Za naglašavanje efekta, možete pre ispravljanja kose da stavite penu za kosu.*

II-FUNKCIJA UVIJANJA

- Zatvorite pločice za ispravljanje da biste dobili funkciju uvijanja, uz pomoć birača funkcije (I).
- Formirajte pramen dužine 2 do 3 cm.
- Otvorite hvataljku (H) pritiskom na polugu (G) i stavite vrh kose između cevi i hvataljke.
- Otpustite hvataljku (H) da biste je ponovo zatvorili.
- Proverite da li su vrhovi ispravno uvijeni na hvataljci, u smeru uvijanja.
- Držite zubac za izolaciju (K) drugom rukom.
- Okrećite aparat da biste uvili pramen oko njega.
- Uvijajte pramen u pravcu kože na glavi, ali pazite da se ne opečete. F
- Držite metalni uvijač na mestu približno 20 sekundi (i više za čvršće uvojke).
- Lagano razmotajte kosu a zatim otvorite hvataljku pritiskom na polugu da biste uvojak pustili da isklizne.
- Ponovite radnju da biste napravili nove uvojke.

NAPOMENE FRIZERA
- *Za veći volumen kose : možete uvojke da razdelite prstima.*
- *Da biste dobili jako čvrste uvojke : uvijajte male pramenove kose.*
- *Da biste dobili mekše uvojke : uvijajte više kose.*
- *Da biste izbegli stvaranje neposlušnih krajeva : proverite da li su vrhovi ispravno uvijeni na hvataljci, u smeru uvijanja.*
- *Da biste dobili najprirodniji rezultat uvijanja, možete lagano da počešljate ili iščetkate svoju kosu nakon što ostavite uvojke da se ohlade.*

Ostavite kosu da se ohladi pre nego što odlučite da je raščešljate.

4. ODRŽAVANJE

- Isključite aparat iz struje i ostavite ga sa se ohladi na stalku (L).
- Čistite aparat tek kad je sasvim hladan.
- Prebrišite dršku mekom vlažnom krpicom.
- Nikada nemojte da sipate vodu ni neku drugu tečnost u dršku.

5. UČESTVUJMO U ZAŠTITI OKOLINE!

ⓘ Vaš aparat sadrži mnoge vredne materije ili materije koje mogu da se recikliraju.
➲ Odnesite aparat do mesta gde se recikliraju takvi proizvodi.

HR — UPUTA ZA UPORABU UREĐAJA STRAIGHT AND CURL

Pomno proučite upute za uporabu kao i sigurnosne upute, prije prve uporabe uređaja.

OPĆI OPIS

A - Tipka za uključenje/isključenje
B - Prikaz temperature svjetlosnim diodama
C - Izbornik temperature + i -
D - Tipka za uključenje/isključenje ionic funkcije
E - Keramičke pločice za ravnanje kose
F - Keramički nastavak za uvijanje kose promjera 32 mm
G - Poluga hvataljke za kosu
H - Keramička hvataljka za kosu
I - Izbornik funkcije „ravnanje“ ili „uvijanje“
J - Okretni priključni vod
K - Termoizolirani vrhovi uređaja
L - Postolje uređaja

1. SIGURNOSNE UPUTE

- Dijelovi uređaja postaju jako vrući tijekom uporabe. Izbjegavajte dodir s kožom. Pripazite da priključni vod nikad ne bude u dodiru s vrućim dijelovima uređaja.
- Zbog vaše sigurnosti, ovaj uređaj sukladan je s trenutno važećim normama i propisima (Direktiva o najnižem naponu, elektromagnetskoj kompatibilnosti, okolišu...).
- Uređaj mora biti isključen iz mreže: prije čišćenja i održavanja, u slučaju nepravilnosti tijekom rada, nakon završetka uporabe, te u slučaju da se morate udaljiti od uređaja, čak i na nekoliko trenutaka.
- Provjerite odgovara li napon vaše električne mreže naponu vašega uređaja. Svaka greška kod priključivanja može izazvati nepovratna oštećenja koja nisu obuhvaćena jamstvom.
- Da biste osigurali dodatnu zaštitu, preporučljivo je ugraditi, sredstvo za diferencijalnu rezidualnu struju (DDR) za diferencijalnu struju čiji utvrđeni rad ne premašuje jakost od 30 mA. Zatražite savjet od svog električara.
- Pozor: nikad nemojte rabiti svoj uređaj s mokrim rukama ili u blizini vode koja se nalazi u kadama, tuševima, lavaboima i drugim posudama...
- Kad se uređaj rabi u kupaonici, isključite ga iz mreže nakon uporabe, jer blizina vode može predstavljati opasnost čak i kad uređaj nije u uporabi.
- Ne ostavljajte ga u dosegu djece
- Ovaj uređaj nije predviđen za uporabu od strane osoba (uključujući i djecu) čije su tjelesne, osjetilne ili mentalne sposobnosti smanjene, ili osoba bez iskustva ili poznavanja rada sa sličnim uređajima, osim ako su pod nadzorom druge osobe koja je odgovorna za njihovu sigurnost, ili ako su dobili primjerene upute o uporabi ovakvog uređaja. Djecu se uvijek mora nadzirati kako se ne bi igrala s uređajem.
- Kako bi se izbjegla svaka opasnost, oštećeni priključni vod odnesite na zamjenu ili popravak kod proizvođača, u ovlašteni servis ili druge stručne osobe.
- Nemojte rabiti svoj uređaj i obratite se ovlaštenom servisu u slučaju:
- pada uređaja,
- nepravilnog rada uređaja.
- U slučaju nepravlinog rada uređaja, pročitajte odlomak "u slučaju problema" ili se obratite ovlaštenom servisu ili prodavaču.
- Ne rabite uređaj ako je priključni vod oštećen
- Ne uranjajte niti provlačite ispod vode, čak ni kod čišćenja
- Ne držite mokrim rukama
- Ne hvatajte uređaj za vruće dijelove već za dršku.
- Ne isključujte uređaj iz mreže povlačenjem za priključni vod, već povlačenjem utikača.
- Ne rabite električni produžni priključni vod.
- Ne čistite abrazivnim ili korozivnim proizvodima
- Ne rabite na temperaturi nižoj od 0 °C i višoj od 35 °C

JAMSTVO:

Vaš uređaj je namijenjen samo za uporabu u kućanstvu. On se ne može rabiti u profesionalne svrhe. U slučaju neispravne uporabe, jamstvo se poništava.

2. STAVLJANJE U RAD

Temperatura vašega uređaja raste vrlo brzo, te ostaje stabilna tijekom cijele uporabe.
- Uključite uređaj u mrežu
- Potisnite tipku za uključenje/isključenje i držite 2 do 3 sekunde (A)
- Nakon samo 1 min, uređaj je pripravan za uporabu.
- Izaberite idealnu temperaturu za svoju kosu uporabom izbornika temperature „+“ i „-“ (C)
- Možete aktivirati ionic funkciju potiskom na odgovarajuću tipku (D). Tipka je osvjetljena dok je funkcija aktivna.
- Ako želite ugasiti uređaj, potisnite tipku za uključivanje/isključivanje i držite 2 do 3 sekunde (A)
- Nakon uporabe, isključite uređaj iz mreže i ostavite ga da se potpuno ohladi prije nego što ga pohranite.

3.UPORABA

Kosa mora biti raščešljana, čista i SUHA (kako je ne bi oštetili).
Ne koristite uređaj na sintetskoj kosi (perike, umeci...)

I FUNKCIJA RAVNANJA

- Otvorite pločice za ravnanje uz pomoć izbornika funkcije (I).
- Odvojite mali pramen od nekoliko centimetara veličine, počešljajte ga i postavite između pločica.
- Učvrstite kosu između pločica i pustite uređaj da lagano klizi, od korijena do vrhova kose.
- Možete prilagoditi temperaturu tijekom ravnanja uporabom tipki + i – (C).
- Keramički sloj štiti vašu kosu od previsoke temperature zahvaljujući jednakomjernoj raspodjeli topline po površini plоčica.
- Prije češljanja ostavite kosu da se u potpunosti ohladi.

NAPOMENE FRIZERA
- *Da bi ste izbjegli stvaranje pruga po dužini kose, radite mekanim i kontinuiranim pokretima.*
- *Za naglašavanje efekta, možete prije ravnanja primijeniti pjenu za kosu.*

II-FUNKCIJA UVIJANJA

- Zatvorite pločice za ravnanje da biste dobili funkciju uvijanja, uz pomoć izbornika funkcije (I).
- Odvojite pramen velik 2 do 3 cm.
- Otvorite hvataljku (H) potiskom na polugu (G) i stavite vrh kose između cijevi i hvataljke.
- Otpustite hvataljku (H) kako bi uhvatili namotanu kosu.
- Provjerite da li je vrh pramena pravilno učvršćen hvataljkom u željenom smjeru uvijanja kose.
- Držite termoizolirani vrh uređaja (K) drugom rukom.
- Okrećite uređaj dok cijeli pramen ne bude namotan oko nastavka za uvijanje.
- Uvijajte pramen prema tjemenu, ali pazite da se ne opečete. F
- Zadržite uređaj u tom položaju približno 20 sekundi (i više za čvršće uvojke).
- Lagano odmotajte pramen u suprotnom smjeru, a potom otvorite hvataljku potiskom i oslobodite tako oblikovani uvojak.
- Ponovite postupak za oblikovanje novih uvojaka.

NAPOMENE FRIZERA
- *Za veći volumen kose: možete uvojke razdijeliti prstima.*
- *Da biste dobili jako čvrste uvojke: uvijajte postupno male pramenove kose.*
- *Da biste dobili mekše uvojke: uvijajte veće pramenove kose.*
- *Da biste izbjegli stvaranje neposlušnih vrhova kose: provjerite jesu li vrhovi ispravno zavijeni na hvataljci, u smjeru uvijanja.*
- *Da biste dobili najprirodniji rezultat uvijanja, možete lagano počešljati ili iščetkati svoju kosu nakon što ste ostavili uvojke da se ohlade.*

Ostavite kosu da se ohladi prije nego što što je počešljate.

4. ODRŽAVANJE

- Isključite uređaj iz mreže i ostavite ga sa se ohladi na postolju (L).
- Počnite čistiti uređaj tek nakon što se u potpunosti ohladio.
- Dršku čistite mekom vlažnom krpicom.
- Nikad ne ulijevajte vodu niti bilo koju drugu tekućinu u ručku.

5. SUDJELUJMO U ZAŠTITI OKOLIŠA!

ⓘ Vaš uređaj sadržava mnoge vrijedne tvari ili tvari koje se mogu reciklirati.
➲ Povjerite ga centru za prikupljanje sličnih tvari ili ovlaštenom servisnom centru.

BIH — UPUTSTVO ZA UPOTREBU APARATA ZA RAVNANJE I UVIJANJE KOSE Straight and Curl

Prije prvog korištenja pažljivo pročitajte ovo uputstvo za upotrebu, kao i sigurnosne savjete.

OPIS

A - Tipka uključi/isključi
B - Prikaz temperature svjetlosnim diodama
C - + i - prekidač za temperaturu
D - Tipka uključi/isključi „ionic“ funkciju
E - Ploče za ravnanje s keramičkom oblogom
F - Dodatak za uvijanje 32mm s keramičkom oblogom
G - Poluga hvataljke za kosu
H - Hvataljka za kosu s keramičkom oblogom
I - Prekidač za odabir funkcije „ravnanje“ ili „uvijanje“
J - Rotirajući kabl
K - Izolacijski vrhovi
L - Baza aparata

1. SIGURNOSNI SAVJETI

- Dijelovi aparata postaju jako vreli tokom upotrebe. Izbjegavajte dodir s kožom. Osigurajte se da kabl za napajanje nikad ne dođe u kontakt s vrelim dijelovima aparata.
- Radi Vaše sigurnosti, aparat je izrađen u skladu s važećim normama i propisima (Direktiva o najnižem naponu, elektromagnetskoj kompatibilnosti, zaštiti okoliša...).
- Aparat mora biti isključen iz struje: prije čišćenja i održavanja, u slučaju nepravilnosti u funkcioniranju, nakon upotrebe, te ako ste odsutni, čak i nakratko.
- Provjerite da li napon Vaše električne instalacije odgovara naponu aparata. Svaka greška prilikom priključivanja aparata može izazvati nepovratna oštećenja koja nisu obuhvaćena garancijom.
- Da biste osigurali dodatnu zaštitu, preporučuje se da u električno kolo kojim se napaja kupatilo ugradite sredstvo za diferencijalnu rezidualnu struju (DDR), čiji napon ne premašuje snagu od 30mA. Zatražite savjet od električara.
- Pažnja: nikada nemojte koristiti aparat mokrim rukama ili u blizini vode koja se nalazi u kadama, tuševima, lavaboima i sl.
- Kada aparat koristite u kupatilu, isključite ga iz mreže nakon upotrebe, jer blizina vode može predstavljati opasnost čak i kad nije u upotrebi.
- Ne ostavljajte aparat na dohvat djece.
- Ovaj aparat nije predviđen za upotrebu od strane osoba (uključujući i djecu) čije su fizičke, čulne ili mentalne sposobnosti smanjene, od strane osoba bez iskustva ili poznavanja, osim ako ga ne koriste pod nadzorom osobe zadužene za njihovu sigurnost. Djecu treba nadzirati da se ni u kom slučaju ne igraju s aparatom.
- Nemojte koristiti svoj aparat i obratite se ovlaštenom servisu ako je aparat ispao, ili ne funkcionira ispravno.
- Nemojte koristiti svoj aparat i obratite se ovlaštenom servisu ako je aparat ispao, ili ne funkcionira ispravno.
- Kod svake nepravilnosti u funkcioniranju, pogledajte poglavlje „u slučaju problema“ ili kontaktirajte centar za brigu o korisnicima ili svog prodavača.
- Nemojte koristiti aparat ako je kabl oštećen.
- Ne uranjajte aparat u vodu i nemojte ga kvasiti, čak ni prilikom čišćenja.
- Ne držite aparat ako su Vam ruke vlažne.
- Ne držite za aparat za ploče koje su vrele, već za dršku.
- Ne isključujte aparat iz mreže povlačeći kabl, već povlačeći utičnicu.
- Ne koristite električni produžni kabl.
- Ne čistite aparat abrazivnim ili korozivnim proizvodima.
- Ne koristite aparat na temperaturi nižoj od 0 °C i višoj od 35 °C.

GARANCIJA

Vaš aparat je namijenjen samo za upotrebu u domaćinstvu. On se ne može koristiti za profesionalne svrhe. U slučaju neprikladne upotrebe, garancija se automatski poništava.

2. PRVO KORIŠTENJE

Temperatura Vašeg aparata raste vrlo brzo i ostaje stabilna tokom cijele upotrebe:
- Uključite aparat u struju.
- Pritisnite 2 do 3 sekunde tipku uključi/isključi (A).
- Pričekajte samo 1 minutu i aparat je spreman za upotrebu.
- Odaberite idealnu temperaturu za Vašu kosu upotrebom prekidača „+“ i „-“ (C).
- Pritiskom na odgovarajuću tipku (D) možete aktivirati „ionic“ funkciju. Lampica svijetli dok je funkcija aktivna.
- Da isključite aparat, pritisnite i držite 2 do 3 sekunde tipku uključi/isključi (A).
- Nakon upotrebe, isključite aparat iz mreže i ostavite da se potpuno ohladi prije odlaganja.

3.UPOTREBA

Kosa mora biti raščešljana, čista i SUHA (da se ne bi oštetila).
Ne koristite aparat na sintetičkoj kosi (perike, umetci...)

I FUNKCIJA RAVNANJA KOSE

- Otvorite pločice za ravnanje uz pomoć prekidača za odabir funkcije(I).
- Formirajte mali pramen debljine nekoliko centimetara, počešljajte ga i postavite između pločica.
- Učvrstite kosu između pločica i pustite aparat da lagano klizi, od korijena do krajeva kose.
- Možete prilagoditi temperaturu tokom ravnanja upotrebom prekidača + i -(C).
- Keramička obloga pločica štiti Vašu kosu od pretjerane temperature, zahvaljujući jednakoj raspodjeli toplote.
- Pričekajte da se izravnana kosa ohladi prije nego što je počešljate.

SAVJETI FRIZERA
- *Da biste izbjegli stvaranje pruga po dužini kose, radite mekanim i kontinuiranim pokretima.*
- *Za naglašavanje efekta, prije ravnanja stavite pjenu za kosu.*

II-FUNKCIJA UVIJANJA KOSE

- Zatvorite ploče za ravnanje da biste dobili funkciju uvijanja, uz pomoć prekidača za odabir funkcije (I).
- Formirajte pramen veličine 2 do 3 cm.
- Otvorite hvataljku (H) pritiskom na polugu (G) i umetnite vrh kose između cijevi i hvataljke.
- Otpustite hvataljku (H) da biste je ponovo zatvorili.
- Provjerite da li su vrhovi ispravno zavijeni na hvataljci, u smjeru uvijanja.
- Drugom rukom držite izolacijski vrh (K).
- Okrećite aparat da biste uvili pramen oko njega.
- Uvijajte pramen u pravcu tjemena, ali pazite da se ne opržite. F
- Držite uvijač na tom mjestu približno 20 sekundi (i više za čvršće uvojke).
- Lagano odvijte uvijač, a zatim otvorite hvataljku pritiskom na polugu, da biste uvojak pustili da isklizne.
- Ponovite postupak za formiranje novih uvojaka.

SAVJETI FRIZERA
- *Za veći volumen kose: možete uvojke razdijeliti prstima.*
- *Da biste dobili jako čvrste uvojke: uvijajte malo po malo kose.*
- *Da biste dobili mekše uvojke: uvijajte više kose.*
- *Da biste izbjegli stvaranje neposlušnih krajeva: provjerite da li su vrhovi ispravno zavijeni na hvataljci, u smjeru uvijanja.*
- *Da biste dobili najprirodniji rezultat uvijanja, možete lagano počešljati ili iščetkati kosu nakon što su se uvojci ohladil.*

Ostavite kosu da se ohladi prije stiliziranja.

4. ODRŽAVANJE

- Isključite aparat iz struje i ostavite ga sa se ohladi na bazi (L).
- Očistite aparat tek kad je sasvim hladan.
- Prebrišite dršku mekanom vlažnom krpicom.
- Nikada ne sipajte vodu niti bilo koju drugu tečnost u dršku.

5. ZAŠTITA OKOLIŠA NA PRVOM MJESTU!

ⓘ Vaš aparat sadrži mnoge vrijedne materije i materijale koji se mogu reciklirati i ponovo upotrijebiti.
➲ Odnesite ga zato u ovlašteni servis ili na za to posebno predviđeno mjesto.

ROWENTA

IONIC

1800111894/42-07