Rowenta LISSIMA

BIH

180013339/12-08

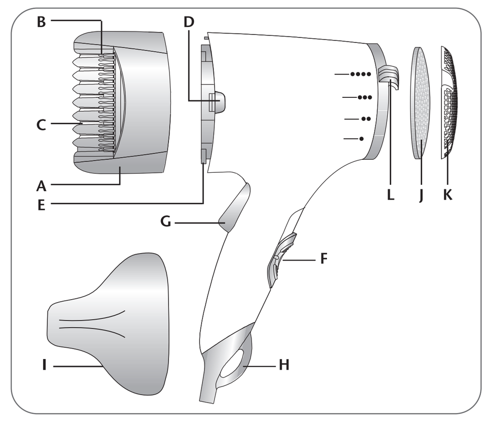

1. OPIS UREĐAJA
A. Nastavak za glačanje
B. Češljevi
C. Pločice za glačanje
D. Dugme za vađenje nastavka
E. Dijelovi za fiksaciju
F. Dugme za uključivanje
G. Prekidač Clip System
H. Kukica za kačenje
I. Nastavak sa uskim otvorom
J. Filter
K. Mrežica sa zadnje strane koja se može vaditi
L. Točkić za regulaciju stepena glačanja

Kako bi vam LISSIMA što bolje služila, prije upotrebe pažljivo pročitajte uputstvo i sigurnosne upute.

• **« Ultra-liss system »:** Ovaj ekskluzivni sistem omogućava putem jedinog pokreta kosu izglačati i pažljivo osušiti.

• **« Clip System »:** Prekidač « Clip System » otvara i zatvara keramičke pločice. Ovaj sistem omogućava uhvatiti pramen kose kod korijena i izravnati ga sve do vrhova.

2. SIGURNOSNI SAVJETI
• Pribor aparata postaje jako vruć tokom upotrebe. Izbjegavajte dodir s kožom. Osigurajte se da napojni kabl nikad ne bude u dodiru s vrućim dijelovima aparata.
• U cilju svoje sigurnosti, ovaj aparat je u skladu s važećim normama i propisima (Direktiva o najnižem naponu, elektromagnetnoj kompatibilnosti, okolišu...)
• Aparat mora biti isključen iz mreže: prije čišćenja i održavanja, u slučaju neispravnosti u funkcioniranju, čim ste ga prestali koristiti, ako ste odsutni, pa čak i nekoliko trenutaka.
• Provjerite da li napon u vašoj električnoj instalaciji odgovara naponu vašeg aparata. Svaka greška u priključivanju u mrežu može izazvati nepovratna oštećenja koja nisu obuhvaćena garancijom.
• Da biste osigurali dodatnu zaštitu, predviđeno je instalirati, u električnom kolu koje napaja kupatilo, uređaj za rezidualnu diferencijalnu struju (RDS) za diferencijalnu struju dodijeljenog rada, koja ne premašuje 30 mA. Zatražite savjet od svog instalatera.
• Pažnja: nikad ne koristite svoj aparat vlažnim rukama ili u blizini vode sadržane u kadama, tuševima, lavaboima i drugim posudama...
• Ako se aparat koristi u kupatilu, isključite ga iz mreže nakon upotrebe, jer blizina vode može predstavljati opasnost, čak i kad je on zaustavljen.
• Ovaj aparat nije predviđen za upotrebu od strane osoba (uključujući i djecu) čije su fizičke, čulne i mentalne sposobnosti smanjene, ili od strane lica koja nemaju iskustva i poznavanja, osim ako
se ona ne mogu, putem posredništva lica nadležnog za njihovu sigurnost, okoristiti nadzorom ili prethodnim instrukcijama vezano za upotrebu aparata. Treba nadzirati djecu tako da se ona ni u kom slučaju ne igraju aparatom.
• Ako je napojni kabl oštećen, njega mora zamijeniti proizvođač, njegov post-prodajni servis ili lice sličnih kvalifikacija, da bi se izbjegla svaka eventualna opasnost.
• Ne koristite svoj aparat i obratite se ovlaštenom servisu ako je: vaš aparat doživio pad, ako ne funkcionira normalno.
• Vaš aparat se može popraviti samo uz pomoć specijalnih alata.
• Aparat je opremljen sistemom termičke sigurnosti. U slučaju pregrijavanja (zbog na primjer kvara na stražnjoj rešetki), aparat će se automatski zaustaviti: obratite se ovlaštenom servisu.
• Ne koristiti ako je kabl oštećen.
• Ne uranjati niti stavljati u vodu, čak ni kod čišćenja.
• Ne držati vlažnim rukama.
• Ne držati za kutiju koja je vruća, nego za dršku.
• Ne isključivati povlačenjem za kabl, nego povlačenjem za utičnicu.
• Ne koristiti električni produžni kabl.
• Ne čistiti abrazivnim niti korozivnim proizvodima.
• Ne koristiti na temperaturi manjoj od 00C niti većoj od 350C.

GARANCIJA:
Uređaj je namijenjen isključivo za upotrebu u domaćinstvu. Ne smije se koristiti u profesionalne svrhe.

3. SAVJETI ZA UPOTREBU UREĐAJA

POSTAVLJANJE I SKIDANJE NASTAVAKA

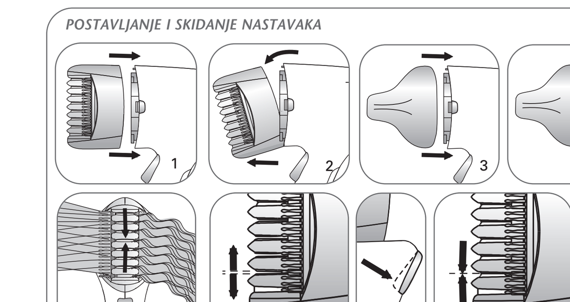

NASTAVAK ZA GLAČANJE (A): Postavite nastavak za glačanje na tijelo uređaja (Fig. 1). Blagim pritiskom se nastavak uglavi. Izvadite ga pritiskom gumba (D) i povlačenjem za jednu stranu (Fig. 2).

NASTAVAK SA USKIM OTVOROM (I): Nastavak sa uskim otvorom postavite na tijelo uređaja (Fig. 3 i Fig. 4). Nastavak sa uskim otvorom omogućava preciznije strujanje zraka na kosu.

« CLIP SYSTEM » (G): Prekidačem **« Clip System »** (G) se upravlja otvaranje i zatvaranje pločica za glačanje (C), što omogućava savršeno izravnavanje kose (Fig. 5) od samoga korijena:
1. Pritiskom prekidača (G) se pločice za glačanje odvoje i tako omogućavaju lakše prihvaćanje pramena kose (Fig. 6).
2. Puštanjem prekidača se pločice za glačanje zatvore oko pramena kose (Fig. 7).

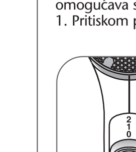

PODEŠAVANJE UREĐAJA
BRZINE (F):
LISSIMA nudi dvije brzine dovoda zraka / temperature (Fig. 8) :
- Brzina 1: srednja struja zraka i odgovarajuća temperaturu za pravljenje frizure (idealna za savršeno glačanje).
- Brzina 2: intenzivnija struja zraka, idealna za brzo sušenje kose.

PODEŠAVANJE GLAČANJA (L)

Zahvaljujući točkiću koji regulira stepen glačanja na stražnjem dijelu uređaja (L), možete odabrati intenzitet glačanja prema tipu kose i tako prilagoditi glačanje svojim individualnim potrebama! (Fig. 9):

LISSIMA omogućava 4 stepena koja odgovaraju raznim tipovima valovitosti: blaga valovitost (Fig. 10), jaka valovitost (Fig. 11), kovrdže (Fig. 12), krep izgled (Fig. 13).

4. NEKOLIKO SAVJETA ZA POSTIZANJE DOBRE FRIZURE

KAKO KORISTITI UREĐAJ LISSIMA
Pomoću ove osnovne tehnike izglačat ćete kosu od korijena do vrhova:
- Nakon pranja kosu dobro osušite peškirom i pažljivo je raščešljajte.
- Kosu napola osušite pomoću funkcije sušila za kosu (sa uskim nastavkom ili bez njega), moraju ostati blago vlažne.
- Na uređaj postavite nastavak za glačanje **Ultra-liss system** i odaberite brzinu " 1 ".

Pomoću uređaja uhvatite pramen kose kod korijena, odozdo ili odozgo. Pomoću prekidača Clip System pločice za glačanje će prodrijeti u cijeli pramen (Fig. 14 i Fig. 15). Polako vucite uređaj prema vrhovima (Fig. 16). Nastavite sve dok ne postignete željeni rezultat glačanja.

FRIZERSKI TRIKOVI
Volumen kod korijena:

Kada vam je kosa osušena i izglačana, stavite ponovno uređaj kod korijena sa donje strane pramena, ostavite pločice za glačanje da dobro prodru u cijeli pramen i otprilike 3 cm vucite u smjeru rasta kose (Fig. 17), zatim uređaj na 5 sekundi prislonite uz kožu glave (Fig. 18) i na kraju polako spustite prema vrhu pramena (Fig. 19). Ako želite da vaša frizura ima veći volumen, važno je izvršiti ovaj trik kod svakog pramena.

Glatke, uvijene šiške:
Napola osušene, vlažne šiške uzmite u ruku. Uhvatite ih sa donje strane kod korijena. Vucite prvo okomito prema gore (Fig. 20), a zatim polako vucite sve do vrhova.
Ukoliko želite šiške uviti prema unutra, uhvatite pramen ponovo, rukom ga stavite među pločice za glačanje i okrenite u smjeru u kojem je savijen uređaj (Fig. 21). Tako držite 5 sekundi da se kosa uvije unutra.

Vrhovi uvijeni unutra ili van:
Uviti možete cijelu frizuru ili samo nekoliko pramenova. Pramen uhvatite sa donje strane.
Željeni pramen izglačajte, a kada dođete do vrhova, pridržite ga drugom rukom ili češljem (Fig. 22) i naslonite na okrugli držač uređaja.
Za izražajnije uvijanje pramena uređaj više nagnite prema unutra.
Uvijate li vrhove prema van (Fig. 23), postupajte na isti način, samo kosu uhvatite sa gornje strane.

Glačanje poluduge išišane kose: (Fig. 24 – 25)
Frizura bi se trebala postepeno podijeliti na 5 dijelova.

Dio 1: duga kosa na zatiljku.
- Češljem kosu vodoravno podijelite ispod ušiju (Fig. 26).
- Ostalu kosu zakačite šnalom.
- Kosu koja raste na potiljku podijelite okomito na 3 dijela (Fig. 27):

Najprije izglačajte pramenove sa strane, a nakon toga srednji pramen.
- Oslobodite ostalu kosu i podijelite je prema uputama za dio 2.

Dio 2: Kosa na potiljku.
- Kosu podijelite vodoravno iznad ušiju (Fig. 28)
- Ostalu kosu zakačite i postupajte kao u dijelu 1.

Dio 3: Kosa sa strane.
- Kosu okomito podijelite do uha prema liniji koja dijeli već izglačanu kosu od neizglačane (Fig. 29)
- Gornje pramenove zakačite, a pomoću osnovne tehnike izglačajte pramenove koji uokviruju lice sa strane.
- Oslobodite gornje pramenove i također ih izglačajte (Fig. 30).

Glačanje poluduge išišane kose: (Fig. 31)

- Kosu napola osušite **preko glave** pomoću funkcije fena.
- **Sa nagnutom glavom izglačajte pramen po pramenu** (Fig. 32) od šiški, preko bočnih pramenova, gornjeg dijela pa do kose na potiljku.
- Želite li napraviti glatku i ujedno uvijenu frizuru, uzimajte pomoću uređaja pramenove odozdo.
- Želite li napraviti glatku i ujedno ravnu frizuru, uzimajte pomoću uređaja pramenove odozgo.

GLAČANJE KRATKE IŠIŠANE KOSE:
(Fig. 33)
- Kosu napola osušite pomoću funkcije fena.
- Kosu okomito podijelite na 2 dijela, od tjemena do potiljka (Fig. 34).
- Počnite sa jedne strane potiljka, kosu uzimajte odozgo i vucite od korijena prema vrhovima.
- Nastavite dalje sve dok kosa na potiljku ne bude izglačana prema vašoj želji.
- Nastavite sa pramenovima koji uokviruju lice, a na kraju uredite gornji dio frizure (eventualno šiške).
- Želite li napraviti glatku i ujedno uvijenu frizuru, uzimajte pomoću uređaja pramenove odozdo.
- Želite li napraviti glatku i ujedno ravnu frizuru, uzimajte pomoću uređaja pramenove odozgo.
- Želite li glatke i ravne vrhove (Fig. 35), ni u kojem slučaju uvijene, vucite uređaj sve do vrhova i ne naginjite ga, u ovoj poziciji držite 5 sekundi, a zatim pramen polako izvucite (Fig. 36).

Možete naravno koristiti uobičajenu kozmetiku za kosu (kondicionere, maske, pjene, lakove, gelove i sl.)
Pažnja! Nikada ne glačajte hemijski (permanentno) izravnanu kosu. Kosu bi to oštetilo!

5. ODRŽAVANJE
PAŽNJA! Prije čišćenja uređaj isključite iz električne mreže.
A – Čišćenje uređaja:
• Vašem uređaju nije potrebna velika njega. Može se čistiti suhom ili blago nakvašenom krpicom.
• Mrežica koja se može vaditi olakšava održavanje:
Ovaj uređaj ima mrežicu sa zadnje strane i vrlo fin filter (Fig. 37), koji sprječava prodiranje kose u uređaj. Preporučujemo filter redovno čistiti.

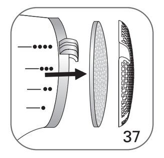

ZAŠTITA OKOLIŠA NA PRVOM MJESTU!
ⓘ Vaš aparat sadrži mnoge vrijedne materije i materijale koji se mogu reciklirati i ponovo upotrijebiti.
➲ Odnesite ga zato u ovlašteni servis ili na za to posebno predviđeno mjesto.

7. KADA SE POJAVE PROBLEMI
Glačanje nije dovoljno efikasno!
• Kosa je suviše vlažna, više je osušite.
• Odaberite jači stepen glačanja (točkić L).

Rowenta LISSIMA

EST

180013339/12-08

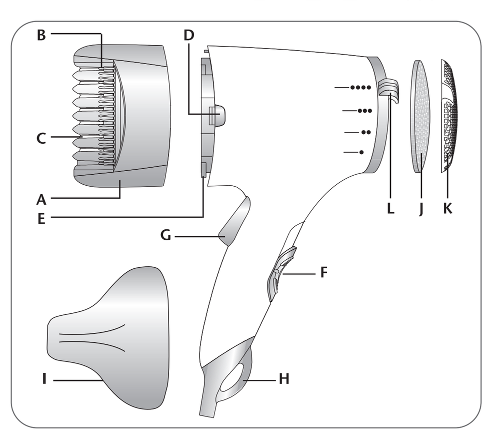

1. SEADME KIRJELDUS
A. Sirgestamisotsik
B. Kammid
C. Pinnaga sirgestamisplaadikesed
D. Nupp otsiku väljavõtmiseks
E. Fikseerimissakid
F. Lüliti
G. Clip System'i nupp
H. Riputamisaas
I. Kitsenev otsik
J. Filter
K. Väljavõetav tagumine rest
L. Sirgestamise astme regulaator

Et LISSIMA teenindaks teid võimalikult hästi, lugege enne selle kasutamist hoolikalt läbi kasutusjuhend ja ohutusjuhised.

• **«Ultra-liss system»:**
See eksklusiivne süsteem võimaldab juukseid ühe liigutusega sirgestada ja säästvalt ära kuivatada.

• **«Clip System»:** Clip System'i nupp avab ja sulgeb keraamilisi plaadikesi. See võimaldab haarata juuksesalgust juurte juures ja muuta juuksed sirgeks kuni otsteni välja.

2. TURVANÕUDED
• Fööni tarvikud kuumenevad kasutamise käigus. Vältige nende naha vastu puutumist. Jälgige alati, et fööni toitejuhe ei puutuks mitte kunagi vastu selle tuliseid osi.
• Et garanteerida teie turvalisus, on seade kooskõlas vastavate normatiivide ja seadustega (Madalpingeseadmete Direktiivid, Elektromagnetiline Ühilduvus, Keskkonnakaitse...).
• Seade tuleb vooluvõrgust välja võtta : selle puhastamiseks ja hoolduseks, rikke korral, kohe, kui Te selle kasutamise lõpetate, kui Te ruumist isegi ainult hetkeks välja lähete.
• Kontrollige, et kasutatav võrgupinge vastab seadme toitepingele. Valesti vooluvõrku ühendamine võib fööni ära rikkuda ning sellised vigastused ei käi garantii alla.
• Turvalisuse tõstmiseks on soovitatav paigaldada vannitoa voolujuhtmestikku rikkevoolukaitselüliti (RVKL) nominaalse rakendusvooluga kuni 30 mA. Küsige nõu oma elektriku käest.
• Pane tähele : ärge katsuge fööni mitte kunagi märgade kätega ning ärge kasutage seda vannis, kraanikausis või mistahes muus anumas oleva ega duši all voolava vee läheduses...
• Kui kasutate fööni vannitoas, võtke see peale kasutamist vooluvõrgust välja, kuna vesi või ohuolukordi põhjustada isegi siis, kui seadme mootor ei tööta.
• Juhul kui fööni kasutavad lapsed või puuetega inimesed, peab see toimuma range järelevalve all.
• Kui toitejuhe on katki, tuleb ohuolukordade ärahoidmiseks lasta see tootjal, tema müügijärgsel teenindusel või vastavat kvalifikatsiooni omaval isikul välja vahetada.
• Ärge kasutage fööni ning võtke ühendust Volitatud Teeninduskeskusega juhul, kui : seade on maha kukkunud või ei tööta korralikult.
• Fööni saab parandada ainult spetsiaaltööriistu kasutades.
• Seade on varustatud kaitsesüsteemiga ülekuumenemise vastu. Kui föön liiga tuliseks läheb (kuna näiteks selle tagarest on must), jääb seade automaatselt seisma : võtke ühendust müügijärgse teenindusega.
• Käesolevat seadet ei tohi kasutada piiratud füüsiliste, tajuliste või vaimsete võimetega ning ebapiisavate kogemuste või vilumusega inimesed (sealhulgas lapsed), välja arvatud juhul, kui nad kasutavad seadet nende ohutuse eest vastutava inimese järelevalve all või pärast eelnevate juhtnööride saamist. Jälgige, et lapsed ei mängiks seadmega.
• Ärge kasutage seadet, kui toitejuhe on katki.
• Ärge kastke fööni vette ega pange seda voolava vee alla isegi mitte selle puhastamiseks.
• Ärge katsuge fööni niiskete kätega.
• Ärge hoidke fööni selle korpusest – see on tuline –,vaid käepidemest.
• Fööni stepslist välja tõmmates ei tohi kinni hoida mitte juhtmest, vaid pistikust.
• Ärge kasutage pikendusjuhet.
• Ärge kasutage seadme puhastamiseks vahendeid, mis võivad selle pinda kriimustada või söövitada.
• Ärge kasutage temperatuuril alla 0 °C ja üle 35 °C.

GARANTII:
Seade on mõeldud ainult koduseks kasutamiseks. Seda ei tohi kasutada erialases töös.

3. JUHISED SEADME KASUTAMISEKS

OTSIKUTE PAIGALDAMINE JA EEMALDAMINE

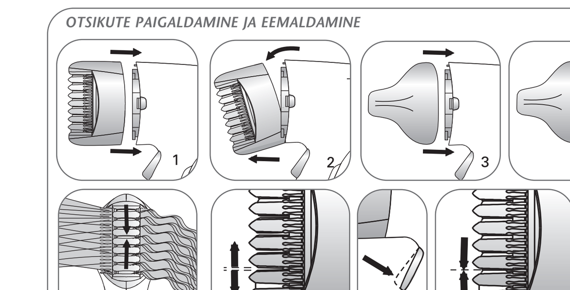

SIRGESTAMISOTSIK (A): Asetage sirgestamisotsik seadme korpuse külge (Fig. 1). Otsik kinnitub kerge klõpsatusega. Eemaldamiseks hoidke nuppe (D) all ja tõmmake otsikut külje poole (Fig. 2).

KITSENEV OTSIK (I): Asetage kitsenev otsik seadme korpuse külge (Fig. 3 ja 4). Kitsenev otsik võimaldab õhujuga täpsemalt juustele suunata.

«CLIP SYSTEM» (G): Nupu **«Clip System»** (G) abil suletakse ja avatakse sirgestamisplaadikesi (C), mis võimaldab juuste täiuslikku sirgestamist (Fig. 5) juurtest alates:
1. Nupu (G) vajutamisel kaugenevad sirgestamisplaadid ja nii on võimalik juuksesalku kergemini haarata (Fig. 6).
2. Nupu vabastamisel sulguvad sirgestamisplaadikesed juuksesalgu ümber (Fig. 7).

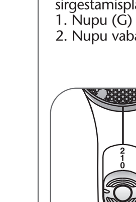

SEADME SEADISTAMINE
KIIRUS (F):
LISSIMA võimaldab valida kahe õhu kiiruse ja temperatuuri vahel (Fig. 8):
- Kiirus 1: keskmine õhuvool ja mõõdukas temperatuur soengu tegemiseks (ideaalne laitmatuks sirgestamiseks).
- Kiirus 2: intensiivsem õhuvool, ideaalne juuste kiireks kuivatamiseks.

SIRGESTAMISE SEADISTAMINE (L)

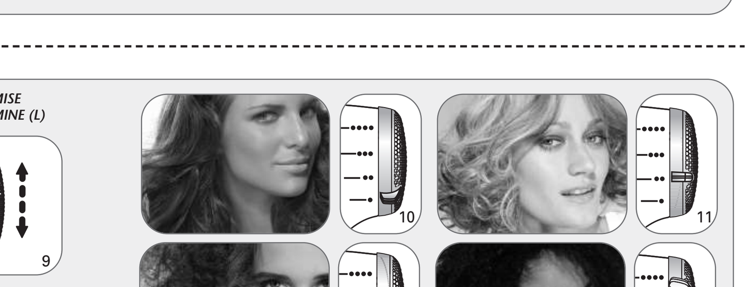

Tänu seadme tagaküljel asuvale sirgestamise astme regulaatorile (L) võite valida sirgestamise intensiivsuse vastavalt juuste tüübile ja kohandada nii sirgestamist oma individuaalsete vajadustega! (Fig. 9):

LISSIMA võimaldab valida nelja astme vahel, mis vastavad eri tüüpi lokkidele: kerge lokk (Fig. 10), tugev lokk (Fig. 11), tihe lokk (Fig. 12), krepp (Fig. 13).

4. MÕNED NÕUANDED SOENGU ÕNNESTUMISEKS

KUIDAS SEADET LISSIMA KASUTADA
Järgmise põhitehnika abil sirgestate juuksed juurtest kuni otsteni välja:
- Pärast juuste pesemist kuivatage need korralikult rätikuga ja kammige ettevaatlikult lahti.
- Kuivatage juuksed poolenisti föönifunktsiooni abil (koos kitseneva otsikuga või ilma selleta), juuksed peavad jääma kergelt niiskeks.
- Ühendage seadme külge otsik **Ultra-liss system** ja valige kiirus "1".

Haarake juuksesalgust juurte juures kas alt või pealt. Nupu Clip System abil haarake sirgestamisplaadikestega kogu salgust (Fig. 14 ja 15). Tõmmake seadet aeglaselt kuni juukseotsteni välja (Fig. 16). Jätkake, kuni saavutate soovitud sirgestatuse.

JUUKSURINIPID

Kohevus juurte juures:
Kui juuksed on kuivatatud ja sirgestatud, haarake seadmega uuesti salgust juurte juures selle tagumisel küljel, laske sirgestamisplaatidel korralikult juuksesalgu sisse tungida ja liikuge umbes 3 cm juuste kasvamise suunas (Fig. 17), seejärel asetage seade viieks sekundiks vahetult vastu peanahka (Fig. 18) ja lõpuks liikuge aeglaselt salgu otsa juurde (Fig. 19). Kui soovite soengut kohevaks muuta, tuleb seda nippi kasutada kõigi salkude juures.

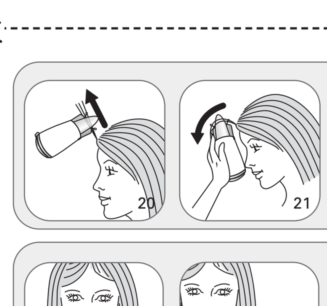

Sile, ümardatud tukk:
Võtke pooleldi kuivatatud tukk tervenisti kätte. Haarake salgust juurte juures alumiselt küljelt. Tõmmake kõigepealt vertikaalselt üles (Fig. 20) ja seejärel liikuge aeglaselt kuni juukseotsteni.

Kui soovite tukka sissepoole ümardada, haarake salgust uuesti, asetage see käega sirgestamisplaadikeste vahele ja pöörake seadme kõveruse suunas. (Fig. 21). Nii hoidke seda viis sekundit, et juuksed muutuksid ümaraks.

Sisse- või väljapoole ümardatud juukseotsad:
Võite ümardada kas kogu soengu või ainult mõned salgud. Haarake salgust alumiselt küljelt.
Sirgestage salk ning juukseotsteni jõudes hoidke salku teise käe või kammiga (Fig. 22) ja toetage see seadme ümmargusele käepidemele.
Salgu tugevamaks ümardamiseks pöörake seadet rohkem sissepoole.
Kui te ümardate otsi väljapoole (Fig. 23), toimige samamoodi, kuid haarake juustest pealt.

Poolpikkade lõigatud juuste sirgestamine (Fig. 24 ja 25):
On kasulik jagada soeng viieks osaks.

1. osa: pikad juuksed kuklas.
- Eraldage kammi abil juuksed horisontaalselt vahetult kõrvade all (Fig. 26):
- Ülejäänud juuksed kinnitage klambriga.
- Jagage kuklas kasvavad juuksed vertikaalselt kolmeks osaks (Fig. 27):

Kõigepealt sirgestage külgmised salgud ja seejärel keskmine salk.
- Vabastage ülejäänud juuksed ja jagage need 2. osa kohta toodud juhiste kohaselt.

2. osa: pea tagakülje juuksed.
- Eraldage juuksed horisontaalselt kõrvade kohal (Fig. 28).
- Ülejäänud juuksed kinnitage ja jätkake samamoodi nagu 1. osa puhul.

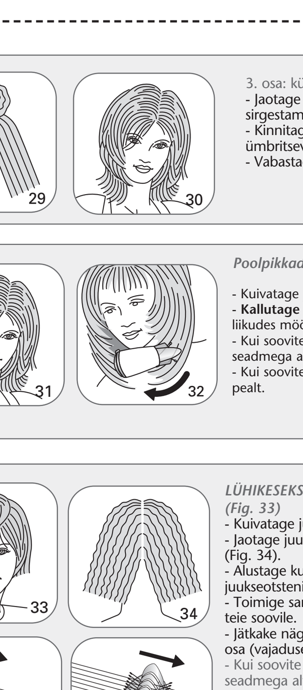

3. osa: külgmised juuksed.
- Jaotage juuksed vertikaalselt kuni kõrvani juba sirgestatud ja veel sirgestamata juukseid eraldava joone järgi (Fig. 29).
- Kinnitage ülemised salgud ja sirgestage põhitehnika abil nägu ümbritsevad salgud.
- Vabastage ülemised salgud ja sirgestage ka need (Fig. 30).

Poolpikkade lõigatud juuste sirgestamine: (Fig. 31)

- Kuivatage juuksed pooleldi **üle pea** föönifunktsiooni abil.
- **Kallutage pea ja sirgestage salk salgu haaval** (Fig. 32) alates tukast ja liikudes mööda külgmisi salke ja ülemist osa kuni kuklaosa juusteni välja.
- Kui soovite teha siledat ja ühtlasi ümardatud soengut, haarake salkudest seadmega alt.
- Kui soovite teha siledat ja ühtlasi sirget soengut, haarake salkudest seadmega pealt.

LÜHIKESEKS LÕIGATUD JUUSTE SIRGESTAMINE:
(Fig. 33)
- Kuivatage juuksed pooleldi föönifunktsiooni abil.
- Jaotage juuksed vertikaalselt kaheks osaks alates pealaest kuni kuklani välja (Fig. 34).
- Alustage kuklaosa ühelt küljelt, haarake juustest pealt ja liikuge juurest kuni juukseotsteni välja.
- Toimige samamoodi edasi, kuni kuklaosa juuksed on sirgestatud vastavalt teie soovile.
- Jätkake nägu ümbritsevate salkudega ja lõpuks töödelge soengu ülemist osa (vajadusel tukka).
- Kui soovite teha siledat ja ühtlasi ümardatud soengut, haarake salkudest seadmega alt.
- Kui soovite teha siledat ja ühtlasi sirget soengut, haarake salkudest seadmega pealt.
- Kui soovite, et juukseotsad oleksid sirged ja tipulised (Fig. 35), mitte ümardatud, siis liikuge seadmega kuni juukseotsteni ilma seda kallutamata, hoidke seadet selles asendis viis sekundit ja seejärel laske salgul aeglaselt välja libiseda (Fig. 36).

Muidugi võite kasutada tavalist juuksekosmeetikat (konditsioneere, maske, vahte, lakke, modeleerimisgeele jne).
Tähelepanu! Mitte kunagi ärge sirgestage keemiliselt sirgestatud juukseid. See kahjustaks neid!

5. HOOLDAMINE
TÄHELEPANU! Enne seadme puhastamist eemaldage see vooluvõrgust.
A – Seadme puhastamine:
• Teie seade ei vaja erilist hooldamist. Seda võib puhastada kuiva või kergelt niisutatud lapiga.
• Väljavõetav rest kergendab hooldamist:
Seade on varustatud tagumise resti ja väga peene filtriga (Fig. 37), mis takistavad juuste tungimist seadmesse. Soovitame filtrit regulaarselt puhastada.

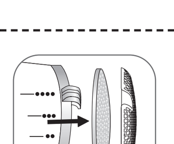

AITAME HOIDA LOODUSKESKKONDA!
ⓘ Teie seadme juures on kasutatud väga mitmeid ümbertöötlemist või kogumist võimaldavaid materjale.
➲ Viige seade kogumispunkti või viimase puudumisel volitatud teeninduskeskusesse, et oleks võimalik selle ümbertöötlemine.

7. PROBLEEMIDE LAHENDAMINE
Sirgestamine pole piisavalt efektiivne
• Juuksed on liiga niisked, kuivatage neid pisut.
• Valige tugevam sirgestamisaste (regulaator L).

Rowenta LISSIMA

LT

180013339/12-08

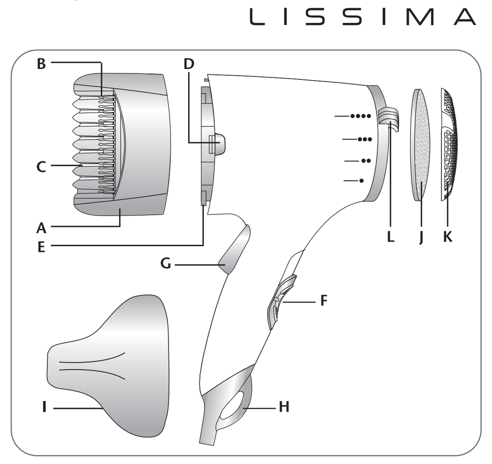

1. PRIETAISO APRAŠYMAS
A. Lyginimo antgalis
B. Šukos
C. Lyginimo plokštelė
D. Antgalio išėmimo klavišas
E. Fiksaciniai snapeliai
F. Sujungimo klavišas
G. Jungiklis Clip System
H. Kabliukas pakabinimui
I. Susiaurėjantis antgalis
J. Filtras
K. Išimamos užpakalinės grotelės
L. Lyginimo laipsnio reguliavimo ratukas

Tam, kad LISSIMA jums kuo geriau tarnautų, prieš pradėdami ja naudotis atidžiai perskaitykite naudojimo instrukciją ir saugumo taisykles.

• « Ultra-liss system »:
Ši ypatinga sistema įgalina vienu metu plaukus išlyginti ir švelniai išdžiovinti.

• « Clip System »: Jungiklis « Clip System » atidaro ir uždaro keramikines plokšteles. Ši sistema įgalina suimti plaukų sruogą prie šaknelių ir ją išlyginti iki pat paliukų galiukų.

2. SAUGOS PATARIMAI
• Naudojant aparatą jo dalys labai įkaista. Nesilieskite prie jų. Niekada neleiskite maitinimo laidui liestis su įkaitusiomis aparato dalimis.
• Siekiant užtikrinti Jūsų saugumą, šis aparatas pagamintas laikantis galiojančių standartų ir teisės aktų (Žemos įtampos, Elektromagnetinio suderinamumo ir Aplinkos apsaugos direktyvų...).
• Aparatas turi būti išjungtas: prieš valant ir atliekant priežiūros darbus, sutrikus veikimui, baigus juo naudotis, pasitraukus nuo jo net trumpam laikui.
• Patikrinkite, ar Jūsų elektros tinklo įtampa sutampa su nurodytąja ant aparato.
Bet kokia jungimo klaida gali padaryti nepataisomos žalos ir panaikinti garantiją.
• Kad būtų užtikrinta papildoma apsauga, rekomenduojama elektros tinkle, iš kurio elektra tiekiama vonios kambariui, instaliuoti liekamąja srove valdomus srovės, kuri yra ne didesnė nei 30 mA, jungtuvus (DDR). Paprašykite elektros instaliaciją įrengiančio asmens patarimo.
• Dėmesio: savo aparato niekada nenaudokite šlapiomis rankomis arba arti vandens voniose, dušuose, kriauklėse ar kituose induose...
• Jei naudojate aparatą vonios kambaryje, baigę naudotis išjunkite jį iš tinklo, nes laikyti jį arti vandens, net ir neveikiantį, gali būti pavojinga.
• Jei aparatą naudojate šukuodami vaikus ar neįgalius asmenis arba naudojatės juo jiems esant šalia, turite atidžiai prižiūrėti, kad jie neliestų aparato.
• Jei maitinimo laidas yra pažeistas, gamintojas, centras, kuris yra įgaliotas atlikti priežiūrą po aparato pardavimo, arba panašios kvalifikacijos asmuo jį turi pakeisti, kad nebūtų pavojaus susižeisti.
• Nenaudokite savo aparato ir susisiekite su Įgaliotu priežiūros centru, jeigu: Jūsų aparatas nukrito, jei jis neveikia kaip įprastai.
• Jūsų aparatą galima pataisyti tik naudojant specialius įrankius.
• Aparate yra terminės apsaugos sistema.
Perkaitęs (pavyzdžiui, dėl purvo ant galinių grotelių) aparatas sustos automatiškai: kreipkitės į centrą, įgaliotą atlikti priežiūrą po pardavimo.
• Šis aparatas nėra skirtas naudoti asmenims (taip pat vaikams), kurių fizinės, jutiminės arba protinės galimybės yra ribotos, taip pat asmenims, neturintiems atitinkamos patirties arba žinių, išskyrus tuos atvejus, kai už jų saugumą atsakingi asmenys užtikrina tinkamą priežiūrą arba jie iš anksto gauna instrukcijas dėl šio aparato naudojimo. Vaikai turi būti prižiūrimi, užtikrinant, kad jie nežaistų su aparatu.
• Nenaudokite aparato, jei laidas pažeistas.
• Nenardinkite jo į vandenį ir neplaukite net valydami.
• Nelaikykite drėgnomis rankomis.
• Nelaikykite už įkaitusio korpuso, bet už rankenos.
• Neišjunkite traukdami už laido, bet ištraukite kištuką iš lizdo.
• Nenaudokite elektrinio ilgiklio.
• Nevalykite šveitimui skirtomis ar koroziją sukeliančiomis priemonėmis.
• Nenaudokite esant žemesnei nei 0 °C ir aukštesnei nei 35 °C temperatūrai.

GARANTIJA:
Prietaisas skirtas naudoti tik buitinėmis sąlygomis. Profesionaliai jį naudoti draudžiama.

3. PATARIMAI KAIP PRIETAISU NAUDOTIS

ANTGALIŲ UŽDĖJIMAS IR NUĖMIMAS

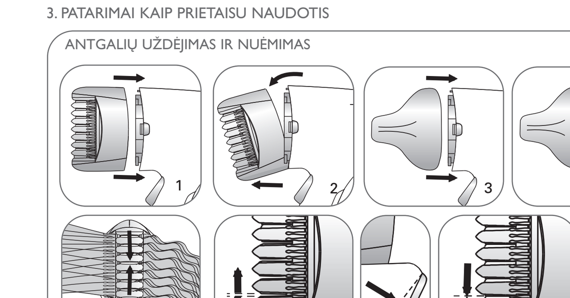

LYGINIMO ANTGALIS (A): Lyginimo antgalį užmaukite ant prietaiso korpuso (Fig. 1). Švelniai paspaudus antgalis cvaktelės. Antgalį nuimsite paspaudę klavišą (D) ir traukdami į vieną pusę (Fig. 2).

SUSIAURĖJANTIS ANTGALIS (I): Susiaurėjantį antgalį užmaukite ant prietaiso korpuso (Pav.3 ir Pav.4). Susiaurėjantis antgalis įgalina tiksliau nukreipti oro srovę į plaukus.

« CLIP SYSTEM » (G): Jungikliu « Clip System » (G) valdomas lyginimo plokštelių atidarymas ir uždarymas (C), tai įgalina tobulą plaukų išlyginimą (Fig. 5) nuo šaknelių iki galiukų:
1. Paspaudus jungiklį (G) lyginimo plokštelės atitraukiamos ir taip galima geriau suimti plaukų sruogą (Pav.6).
2. Atleidus jungiklį lyginimo plokštelės priglunda prie plaukų sruogos (Fig. 7).

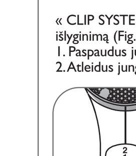

PRIETAISO SUREGULIAVIMAS
GREITIS (F)
LISSIMA įgalina naudotis dviem oro pūtimo greičio /šilumos padėtimis (Fig. 8):
- Greitis 1: vidutinio stiprumo oro srovė ir atitinkama temperatūra įgalina sukurti šukuosenas (idealu tobulam išlyginimui).
- Greitis 2: intensyvesnė oro srovė ideali greitam plaukų išdžiovinimui.

LYGINIMO SUREGULIAVIMAS (L)

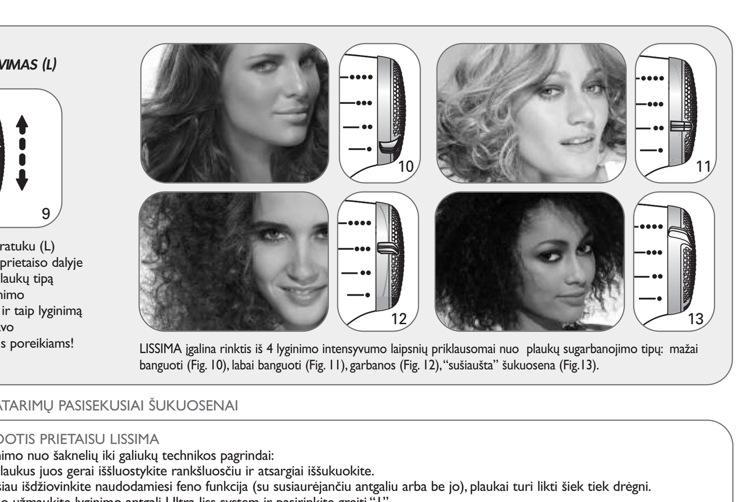

Reguliavimo ratuku (L) užpakalinėje prietaiso dalyje galite pagal plaukų tipą išsirinkti lyginimo intensyvumą ir taip lyginimą prisitaikyti savo individualiems poreikiams! (Fig. 9):

LISSIMA įgalina rinktis iš 4 lyginimo intensyvumo laipsnių priklausomai nuo plaukų sugarbanojimo tipų: mažai banguoti (Fig. 10), labai banguoti (Fig. 11), garbanos (Fig. 12), "sušiaušta" šukuosena (Fig.13).

4. KELETAS PATARIMŲ PASISEKUSIAI ŠUKUOSENAI

KAIP NAUDOTIS PRIETAISU LISSIMA
Plaukų išlyginimo nuo šaknelių iki galiukų technikos pagrindai:
- Išsiplovus plaukus juos gerai iššluostykite rankšluosčiu ir atsargiai iššukuokite.
- Plaukus pusiau išdžiovinkite naudodamiesi feno funkcija (su susiaurėjančiu antgaliu arba be jo), plaukai turi likti šiek tiek drėgni.
- Ant prietaiso užmaukite lyginimo antgalį Ultra-liss system ir pasirinkite greitį "1".

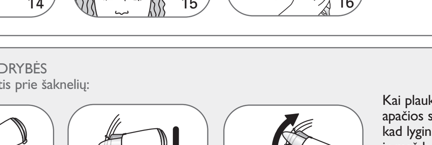

Iš apačios arba iš viršaus prietaisu suimkite pasirinktą sruogą prie plaukų šaknelių. Jungiklio Clip System pagalba lyginimo plokštelės apgaubs visą sruogą (Pav.14 ir Pav.15). Prietaisą pamažu slinkite sruoga link plaukų galiukų (Pav.16). Veiksmus tęskite kol nepasieksite norimo išlyginimo.

KIRPĖJŲ GUDRYBĖS
Didesnė apimtis prie šaknelių:

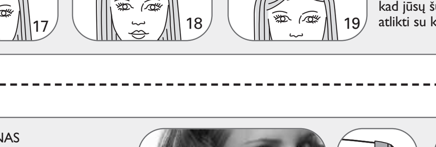

Kai plaukus jau išdžiovinote ir išlyginote, vėl prietaisu iš apačios suimkite pasirinktą sruogą prie šaknelių, leiskite, kad lyginimo plokštelės gerai prasiskverbtų į visą sruogą ir maždaug 3 cm prietaisą stumkite plaukų augimo kryptimi (Pav.17), po to prietaisu 5 sekundėm sruogą suimkite visai prie galvos odos (Pav.18) ir galų gale jį pamažu nustumkite iki sruogos galo (Pav.19). Jeigu norite, kad jūsų šukuosena turėtų didesnę apimtį, būtina šį triuką atlikti su kiekviena sruoga.

Lygus, užapvalintas kirpčiukas:
Visą pusiau išdžiovintą, drėgną kirpčiuką suimkite į ranką. Šią sruogą suimkite iš apačios prie šaknelių. Iš pradžių traukite vertikaliai į viršų (Pav.20), o po to pamažu nuvažiuokite iki pat plaukų galiukų.

Jeigu norite kirpčiuką užapvalinti į vidų, suimkite sruogą iš naujo, ranka ją įterpkite tarp lyginimo plokštelių ir apsukite prietaiso užlinkimo kryptimi. (Fig. 21). Taip laikykite 5 sekundes, kad plaukai susiformuotų į garbaną.

Į vidų arba į išorę užapvalinti galiukai:
Galite užapvalinti visą šukuoseną, arba tik keletą sruogų. Sruogą suimkite iš apačios.
Pasirinktą sruogą išlyginkite, o kai pasieksite galiukus, sruogą prilaikykite antra ranka arba šukomis (Pav.22) ir priglauskite prie užapvalinto prietaiso laikiklio.
Norėdami pasiekti ryškesnį sruogos suapvalinimą, prietaisą labiau pakreipkite į vidų.
Jeigu galiukus sukate į išorę (Fig. 23), elkitės taip pat, tačiau plaukus suimkite iš viršaus.

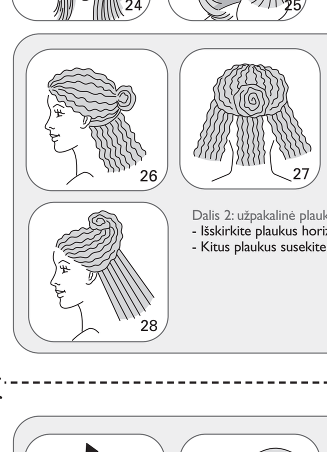

Ilgesnių apkirptų plaukų lyginimas: (Fig. 24 - 25):
Plaukus rekomenduojame palaipsniui išskirstyti į 5 dalis.

Dalis 1: ilgi plaukai pakaušyje
- Plaukus šukomis horizontaliai išskirkite truputį žemiau ausų (Fig. 26).
- Kitus plaukus susekite segtuku.
- Pakaušyje augančius plaukus vertikaliai padalinkite į 3 dalis (Fig. 27):

Visų pirma išlyginkite šonines sruogas, o po to vidurinę.
- Išleiskite likusius plaukus ir juos padalinkite pagal nurodymus 2 dalyje.

Dalis 2: užpakalinė plaukų dalis.
- Išskirkite plaukus horizontaliai virš ausų (Fig. 28)
- Kitus plaukus susekite ir elkitės taip pat, kaip 1 dalyje.

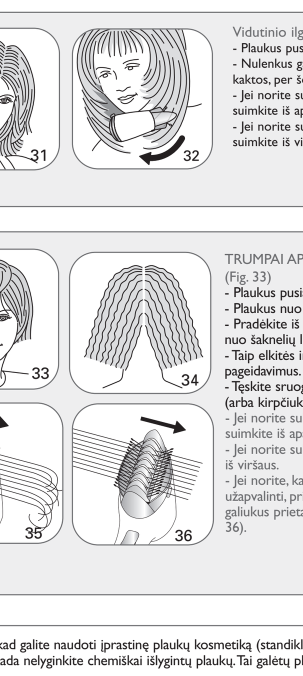

Dalis 3: plaukai galvos šonuose.
- Plaukus išskirkite vertikaliai iki ausų, išilgai linijos atskiriančios jau išlygintus plaukus (Fig. 29)
- Viršutines sruogas suimkite ir pagrindine technika išlyginkite plaukus aplink veidą.
- Išleiskite viršutines sruogas ir jas taip pat išlyginkite (Fig. 30).

Vidutinio ilgio apkirptų plaukų lyginimas: (Fig. 31)
- Plaukus pusiau išdžiovinkite pasinaudodami feno funkcija.
- Nulenkus galvą išlyginkite plaukus sruoga po sruogos (Fig. 32), pradėkite nuo kaktos, per šonines sruogas, viršugalvį, iki plaukų pakaušyje.
- Jei norite sukurti lygią bet kartu užapvalintą šukuoseną, plaukų sruogas prietaisu suimkite iš apačios.
- Jei norite sukurti lygią neužapvalintą šukuoseną, plaukų sruogas prietaisu suimkite iš viršaus.

TRUMPAI APKIRPTŲ PLAUKŲ LYGINIMAS:
(Fig. 33)
- Plaukus pusiau išdžiovinkite pasinaudodami feno funkcija.
- Plaukus nuo viršugalvio iki pakaušio padalinkite išilgai į dvi dalis (Fig. 34).
- Pradėkite iš vienos pusės ties pakaušiu, plaukus suimkite iš viršaus ir važiuokite nuo šaknelių link galiukų.
- Taip elkitės ir toliau, kol plaukai galvos užpakalyje nebus išlyginti pagal Jūsų pageidavimus.
- Tęskite sruogomis aplink veidą ir pabaigoje sutvarkykite viršutinę šukuosenos dalį (arba kirpčiuką).
- Jei norite sukurti lygią bet kartu užapvalintą šukuoseną, plaukų sruogas prietaisu suimkite iš apačios.
- Jei norite sukurti lygią neužapvalintą šukuoseną, plaukų sruogas prietaisu suimkite iš viršaus.
- Jei norite, kad galiukai būtų lygūs ir suformuoti į smaigalius (Pav.35), o ne užapvalinti, prietaisu, jo nepakreipiant, nuvažiuokite iki galiukų, šioje pozicijoje galiukus prietaisu laikykite 5 sekundes ir po to leiskite sruogai pamažu išslysti (Fig. 36).

Savaime aišku, kad galite naudoti įprastinę plaukų kosmetiką (standikliai, kaukės, putos, lakai, formavimo geliai ir pan.)
Dėmesio! Niekada nelyginkite chemiškai išlygintų plaukų. Tai galėtų plaukams pakenkti!

5. PRIEŽIŪRA
DĖMESIO! Prieš valant ištraukite prietaiso laido kištuką iš elektros srovės tinklo rozetės.
A – Prietaiso valymas:
• Jūsų prietaisui reikia minimalios priežiūros. Jį galima nuvalyti sausu arba truputį sudrėkintu skudurėliu.
• Išimamos grotelės palengvinančios priežiūrą:
Šiame prietaise įrengtos užpakalinės grotelės su labai smulkiu filtru (Fig. 37), kuris neleidžia į prietaisą patekti plaukams. Rekomenduojame šį filtrą reguliariai valyti.

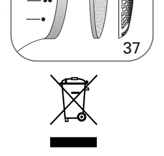

PRISIDĖKIME PRIE APLINKOS APSAUGOS!
ⓘ Jūsų aparate yra daug medžiagų, kurias galima pakeisti į pirmines žaliavas arba perdirbti.
➲ Nuneškite jį į surinkimo punktą arba, jei jo nėra, į įgaliotą priežiūros centrą, kad aparatas būtų perdirbtas.

7. JEIGU ATSIRASTŲ PROBLEMŲ
Lyginimas nepakankamai efektyvus!
• Plaukai per daug drėgni, truputį daugiau juos išdžiovinkite.
• Pasirinkite stipresnį lyginimo laipsnį (rutuliukas L).

Rowenta LISSIMA

LV

180013339/12-08

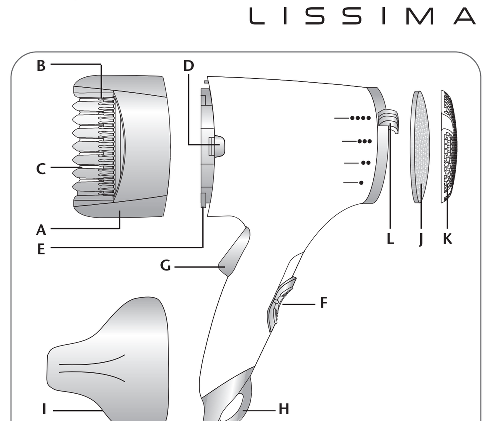

1. IERĪCES APRAKSTS
A. Taisnošanas uzgalis
B. Ķemmes
C. Taisnošanas plāksnī
D. Taustiņš uzgaļa izņemšanai
E. Fiksēšanas zobiņi
F. Slēdža taustiņš
G. Slēdzis Clip System
H. Cilpiņa pakāršanai
I. Sašaurināšanas uzgalis
J. Filtrs
K. Izņemamas aizmugures restītes
L. Taisnošanas pakāpes regulēšanas aplītis

Lai LISSIMA Jums kalpotu optimāli, pirms tās lietošanas rūpīgi izlasiet lietošanas pamācību un drošības norādījumus.

• "Ultra-liss system":
Šī ekskluzīvā sistēma ļauj ar vienu kustību matus iztaisnot un saudzīgi izžāvēt.

• «Clip System»: «Clip System» slēdzis atver un aizver keramikas plāksnītes. Šī sistēma ļauj satvert matu šķipsnu pie saknēm un iztaisnot to līdz pat matu galiņiem.

2. SAUGOS PATARIMAI
• Naudojant aparatą jo dalys labai įkaista. Nesilieskite prie jų. Niekada neleiskite maitinimo laidui liestis su įkaitusiomis aparato dalimis.
• Siekiant užtikrinti Jūsų saugumą, šis aparatas pagamintas laikantis galiojančių standartų ir teisės aktų (Žemos įtampos, Elektromagnetinio suderinamumo ir Aplinkos apsaugos direktyvų...).
• Aparatas turi būti išjungtas: prieš valant ir atliekant priežiūros darbus, sutrikus veikimui, baigus juo naudotis, pasitraukus nuo jo net trumpam laikui.
• Patikrinkite, ar Jūsų elektros tinklo įtampa sutampa su nurodytąja ant aparato.
Bet kokia jungimo klaida gali padaryti nepataisomos žalos ir panaikinti garantiją.
• Kad būtų užtikrinta papildoma apsauga, rekomenduojama elektros tinkle, iš kurio elektra tiekiama vonios kambariui, instaliuoti liekamąja srove valdomus srovės, kuri yra ne didesnė nei 30 mA, jungtuvus (DDR). Paprašykite elektros instaliaciją įrengiančio asmens patarimo.
• Dėmesio: savo aparato niekada nenaudokite šlapiomis rankomis arba arti vandens voniose, dušuose, kriauklėse ar kituose induose...
• Jei naudojate aparatą vonios kambaryje, baigę naudotis išjunkite jį iš tinklo, nes laikyti jį arti vandens, net ir neveikiantį, gali būti pavojinga.
• Jei aparatą naudojate šukuodami vaikus ar neįgalius asmenis arba naudojatės juo jiems esant šalia, turite atidžiai prižiūrėti, kad jie neliestų aparato.
• Jei maitinimo laidas yra pažeistas, gamintojas, centras, kuris yra įgaliotas atlikti priežiūrą po aparato pardavimo, arba panašios kvalifikacijos asmuo jį turi pakeisti, kad nebūtų pavojaus susižeisti.
• Nenaudokite savo aparato ir susisiekite su Įgaliotu priežiūros centru, jeigu: Jūsų aparatas nukrito, jei jis neveikia kaip įprastai.
• Jūsų aparatą galima pataisyti tik naudojant specialius įrankius.
• Aparate yra terminės apsaugos sistema.
Perkaitęs (pavyzdžiui, dėl purvo ant galinių grotelių) aparatas sustos automatiškai: kreipkitės į centrą, įgaliotą atlikti priežiūrą po pardavimo.
• Šis aparatas nėra skirtas naudoti asmenims (taip pat vaikams), kurių fizinės, jutiminės arba protinės galimybės yra ribotos, taip pat asmenims, neturintiems atitinkamos patirties arba žinių, išskyrus tuos atvejus, kai už jų saugumą atsakingi asmenys užtikrina tinkamą priežiūrą arba jie iš anksto gauna instrukcijas dėl šio aparato naudojimo. Vaikai turi būti prižiūrimi, užtikrinant, kad jie nežaistų su aparatu.
• Nenaudokite aparato, jei laidas pažeistas.
• Nenardinkite jo į vandenį ir neplaukite net valydami.
• Nelaikykite drėgnomis rankomis.
• Nelaikykite už įkaitusio korpuso, bet už rankenos.
• Neišjunkite traukdami už laido, bet ištraukite kištuką iš lizdo.
• Nenaudokite elektrinio ilgiklio.
• Nevalykite šveitimui skirtomis ar koroziją sukeliančiomis priemonėmis.
• Nenaudokite esant žemesnei nei 0 °C ir aukštesnei nei 35 °C temperatūrai.

GARANTIJA:
Ierīce paredzēta lietošanai tikai un vienīgi mājsaimniecībā. To aizliegts izmantot profesionāli.

3. IERĪCES LIETOŠANAS PADOMI

UZGAĻU UZLIKŠANA UN NOŅEMŠANA

TAISNOŠANAS UZGALIS (A): Uzlieciet taisnošanas uzgali uz ierīces korpusa (1. Fig.). Viegli piespiežot, uzgalis noklikšķēs. To izņemsiet, saspiežot taustiņus (D) un pavelkot aiz vienas malas (2. Fig.).

SAŠAURINĀŠANAS UZGALIS (I): Novietojiet sašaurināšanas uzgali uz ierīces korpusa (3. un 4. Fig.). Sašaurināšanas uzgalis ļauj precīzāk vērst gaisa plūsmu uz matiem.

«CLIP SYSTEM» (G): Ar slēdzi «Clip System» (G) tiek vadīta taisnošanas plāksnīšu (C) atvēršanās un aizvēršanās, kas nodrošina perfektu matu iztaisnošanu (5. Fig.) jau no matu saknēm:
1. Nospiežot slēdzi (G), taisnošanas plāksnītes atvirzīsies, un matu šķipsnas satveršana būs vienkāršāka (6. Fig.).
2. Atlaižot slēdzi, taisnošanas plāksnītes satvers matu šķipsnu (7. Fig.).

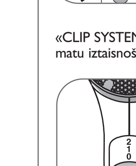

IERĪCES IESTATĪŠANA
ĀTRUMS (F):
LISSIMA piedāvā divus gaisa / temperatūras padeves ātrumus (8. Fig.):
- 1. ātrums: vidēja gaisa plūsma un piemērota temperatūra frizūras izveidošanai (ideāla teicamai izgludināšanai).
- 2. ātrums: intensīvāka gaisa plūsma, ideāla ātrai matu izžāvēšanai.

TAISNOŠANAS IESTATĪŠANA (L)

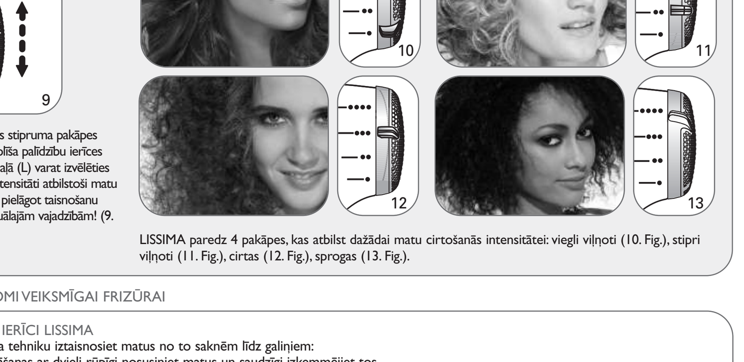

Ar taisnošanas stipruma pakāpes regulēšanas aplīša palīdzību ierīces aizmugurējā daļā (L) varat izvēlēties taisnošanas intensitāti atbilstoši matu tipam un šādi pielāgot taisnošanu savām individuālajām vajadzībām! (9. Fig.):

LISSIMA paredz 4 pakāpes, kas atbilst dažādai matu cirtošanās intensitātei: viegli viļņoti (10. Fig.), stipri viļņoti (11. Fig.), cirtas (12. Fig.), sprogas (13. Fig.).

4. DAŽI PADOMI VEIKSMĪGAI FRIZŪRAI

KĀ LIETOT IERĪCI LISSIMA
Ar šo pamata tehniku iztaisnosiet matus no to saknēm līdz galiņiem:
- Pēc izmazgāšanas ar dvieli rūpīgi nosusiniet matus un saudzīgi izķemmējiet tos.
- Ar fēna funkciju žāvējiet matus (ar sašaurināšanas uzgali vai bez tā), neizžāvējot tos pilnībā – matiem jābūt nedaudz mitriem.
- Ierīcei uzlieciet taisnošanas uzgali Ultra-liss system un izvēlieties ātrumu „1".

Satveriet izvēlēto matu šķipsnu ar ierīci pie matus saknēm, no apakšas vai no augšas. Ar slēdža Clip System palīdzību taisnošanas plāksnītes apņems visu šķipsnu (14. un 15. Fig.). Lēnām velciet ierīci līdz pat matu galiņiem (16. Fig.). Turpiniet, kamēr ir sasniegta nepieciešamā iztaisnošanas pakāpe.

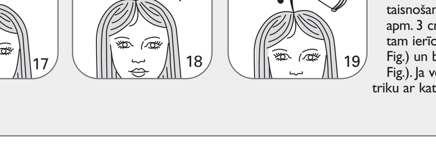

FRIZIERU TRIKI
Apjoms pie saknēm:
Kad mati izžāvēti un iztaisnoti, novietojiet atkal ierīci pie matu saknēm izvēlētās šķipsnas apakšējā daļā, ļaujiet taisnošanas plāksnītēm labi iedarboties uz visu šķipsnu un apm. 3 cm velciet tās matu augšanas virzienā (17. Fig.), pēc tam ierīci uz 5 sekundēm pielieciet tuvu galvas ādai (18. Fig.) un beigās lēnām aizvelciet līdz šķipsnas galam (19. Fig.). Ja vēlaties, lai Jūsu frizūra būtu apjomīgāka, veiciet šo triku ar katru šķipsnu.

Gluds, izliekts ponijs:
Pus-izžāvētu, mitru poniju satveriet ar roku. Šo šķipsnu satveriet no apakšas pie saknītēm. Velciet vispirms vertikāli uz augšu (20. Fig.) un pēc tam lēnām nobrauciet pie saknītēm.
Ja vēlaties poniju ieliekt uz iekšu, vēlreiz satveriet šķipsnu, ar roku to ielieciet starp taisnošanas plāksnītēm un pagrieziet ierīces ieliekšanas virzienā. (21. Fig.). Šādi pieturiet to 5 sekundes, lai ieliektu matus.

Galiņi, kas ieliekti uz iekšu vai āru:
Ieliekt varat visu frizūru vai tikai dažas šķipsnas. Satveriet šķipsnu no apakšas.
Izvēlēto šķipsnu iztaisnojiet, un, kad nonāksiet pie galiņiem, pieturiet tos ar otru roku vai ķemmi (22. Fig.) un atbalstiet to pret ierīces apaļo rokturi.
Izteiksmīgākai šķipsnas ieliekšanai ierīci ielieciet vairāk uz iekšu.
Ja lieciet galiņus uz āru (23. Fig.), rīkojieties tāpat tikai matus satveriet no augšas.

Pusgaru, apgrieztu matu taisnošana: (24. – 25. Fig.)
Frizūru ieteicams sadalīt 5 daļās.

1. daļa: garie mati pakausī.
- Ar ķemmi matus sadaliet horizontāli uzreiz zem ausīm (26. Fig.).
- Pārējos matus nostipriniet ar sprādzi.
- Matus pakausī sadaliet vertikāli 3 daļās (27. Fig.):

Vispirms izgludiniet malējās šķipsnas un pēc tam vidējo šķipsnu.
- Atbrīvojiet pārējos matus un sadaliet tos atbilstoši 2. daļas norādījumiem.

2. daļa: matu aizmugurējās daļas.
- Matus sadaliet horizontāli virs ausīm (28. Fig.)
- Pārējos matus nostipriniet un rīkojieties tāpat kā 1. daļā.

3. daļa: mati sānos.
- Sadaliet matus vertikāli līdz ausij atbilstoši līnijai, kas nošķir jau iztaisnotos matus no neiztaisnotajiem (29. Fig.)
- Augšējās šķipsnas satveriet un, izmantojot pamata tehniku, iztaisnojiet šķipsnas, kas ietver seju tās malās.
- Atbrīvojiet augšējās šķipsnas un arī tās iztaisnojiet (30. Fig.).

Pusgaru apgrieztu matu iztaisnošana: (31. Fig.)

- Matus pa pusei izžāvējiet pāri galvai, izmantojot fēna funkciju.
- Ar noliektu galvu iztaisnojiet vienu šķipsnu pēc otras (32. Fig.), sākot ar poniju, turpinot ar malējām šķipsnām, augšējo daļu līdz pat matiem pakausī.
- Ja vēlaties izveidot gludu un vienlaikus ieliektu frizūru, šķipsnas ar ierīci saņemiet no apakšas.
- Ja vēlaties izveidot gludu un vienlaikus līdzenu frizūru, šķipsnas ar ierīci satveriet no augšas.

ĪSI APGRIEZTU MATU TAISNOŠANA:
(Fig. 33)
- Matus pa pusei izžāvējiet, izmantojot fēna funkciju.
- Matus vertikāli sadaliet 2 daļām no galvas virsmas līdz pat pakausim (34. Fig.).
- Sāciet no pakauša vienas malas, matus satveriet no augšas un brauciet no saknēm līdz galiņiem.
- Turpiniet, kamēr mati pakausī nav iztaisnoti atbilstoši Jūsu vēlmei.
- Turpiniet ar šķipsnām, kas ietver seju un beigās ieveidojiet frizūras augšdaļu (arī poniju, ja nepieciešams).
- Ja vēlaties izveidot gludu un vienlaikus ieliektu frizūru, šķipsnas ar ierīci saņemiet no apakšas.
- Ja vēlaties izveidot gludu un vienlaikus līdzenu frizūru, šķipsnas ar ierīci satveriet no augšas.
- Ja vēlaties, lai galiņi ir gludi un saveidoti smailītēs (35. Fig.), nevis noapaļoti, nobrauciet ar ierīci līdz matu galiņiem un, nepieliecot to, 5 sekundes paturiet to šajā pozīcijā un pēc tam ļaujiet šķipsnai lēnām izslīdēt (36. Fig.).

Protams, varat izmantot ierasto matu kosmētiku (kondicionētāju, maskas, putas, laku, matu želeju u.tml.).
Uzmanību! Nekad netaisnojiet ķīmiski (pastāvīgi) taisnotus matus. Tas sabojātu Jūsu matus!

5. APKOPE
UZMANĪBU! Pirms tīrīšanas atvienojiet ierīci no elektriskā tīkla.
A – Ierīces tīrīšana:
• Jūsu ierīcei nepieciešama minimāla apkope. To ir iespējams tīrīt ar sausu vai nedaudz samitrinātu drāniņu.
• Izņemamās restītes vienkāršo apkopes veikšanu:
Šī ierīce ir aprīkota ar aizmugures restītēm un sevišķi smalku filtru (37. Fig.), kurš neļauj matiem iekļūt ierīcē. Iesakām regulāri tīrīt filtru.

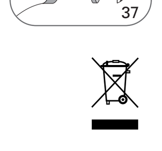

PIEDALĪSIMIES VIDES AIZSARDZĪBĀ!
ⓘ Jūsu aparāts satur vairākus vērtīgus materiālus vai materiālus, kurus var atkārtoti izmantot.
➲ Nogādājiet to savākšanas punktā vai atteikuma gadījumā atzīto pakalpojumu centrā, lai tiktu veikta tā apstrāde.

7. JA RODAS PROBLĒMAS
Taisnošana nav pietiekami efektīva!
• Mati ir pārāk mitri, vēl mazliet tos pažāvējiet.
• Izvēlieties spēcīgāku taisnošanas apkāpi (aplītis L).