SF7870E0_1800122180_A1 09/05/11 11:12 Page1

F

Lire attentivement le mode d'emploi ainsi que les consignes de sécurité avant toute utilisation.

Le lisseur RESPECTISSIM LISS est un appareil totalement innovant.
Grâce à son système « **ULTRA TENSION** », qui étire le cheveu avant de le chauffer, il permet un lissage parfait à 170°C*, aussi efficace qu'un lisseur classique à 230°C.

**Comparé à Calor/Rowenta Respect® - Test réalisé sur cheveux caucasiens non sensibilisés – France/Février 2011.*

1. DESCRIPTION GENERALE
A. Pinces
B. Plaques lissantes, revêtement Ceramic Titanium Silver
C. Plaques flottantes
D. Système Ultra Tension
E. Guide lumineux
F. Ecran digital
G. Boutons **-/+** pour diminuer/augmenter la température et de verrouillage/déverrouillage de la température sélectionnée
H. Boutons de sélection de l'Etat du cheveu :
H1. **Healthy** = sain
H2. **Fragile** = fragilisé
H3. **Damaged** = abîmé
I. Interrupteur marche/arrêt + Type de cheveux :
0 = Arrêt
● = cheveux ondulés, souples
●● = cheveux bouclés
●●● = cheveux frisés, afro
J. Système « IONIQUE »
K. Lock System (verrouillage et déverrouillage des pinces)
L. Sortie de cordon rotative
M. Cordon d'alimentation
N. Trousse de rangement.

2. CONSEILS DE SECURITE
• Pour votre sécurité, cet appareil est conforme aux normes et réglementations applicables (Directives Basse Tension, Compatibilité Electromagnétique, Environnement...).
• Les accessoires de l'appareil deviennent très chauds pendant l'utilisation. Evitez le contact avec la peau. Assurez-vous que le cordon d'alimentation ne soit jamais en contact avec les parties chaudes de l'appareil.
• Vérifiez que la tension de votre installation électrique correspond à celle de votre appareil. Toute erreur de branchement peut causer des dommages irréversibles non couverts par la garantie.
• Pour assurer une protection complémentaire, l'installation, dans le circuit électrique alimentant la salle de bain, d'un dispositif à courant différentiel résiduel (DDR) de courant différentiel de fonctionnement assigné n'excédant pas 30 mA, est conseillée. Demandez conseil à votre installateur.
• L'installation de l'appareil et son utilisation doit toutefois être conforme aux normes en vigueur dans votre pays.
• **MISE EN GARDE**: Ne pas utiliser cet appareil près des baignoires, des douches, des lavabos ou autres récipients contenant de l'eau.
• Lorsque l'appareil est utilisé dans une salle de bains, débranchez le après usage car la proximité de l'eau peut présenter un danger même lorsque l'appareil est arrêté.
• Cet appareil n'est pas prévu pour être utilisé par des personnes (y compris les enfants) dont les capacités physiques, sensorielles ou mentales sont réduites, ou des personnes dénuées d'expérience ou de connaissance, sauf si elles ont pu bénéficier, par l'intermédiaire d'une personne responsable de leur sécurité, d'une surveillance ou d'instructions préalables concernant l'utilisation de l'appareil. Il convient de surveiller les enfants pour s'assurer qu'ils ne jouent pas avec l'appareil.
• Si le câble d'alimentation est endommagé, il doit être remplacé par le fabricant, son service après vente ou des personnes de qualification similaire afin d'éviter un danger.
• N'utilisez pas votre appareil et contactez un Centre Service Agréé si : votre appareil est tombé, s'il ne fonctionne pas normalement.
• L'appareil doit être débranché : avant le nettoyage et l'entretien, en cas d'anomalie de fonctionnement, dès que vous avez terminé de l'utiliser.
• Ne pas utiliser si le cordon est endommagé
• Ne pas immerger ni passer sous l'eau, même pour le nettoyage.
• Ne pas tenir avec les mains humides.
• Ne pas tenir par le boîtier qui est chaud, mais par la poignée.
• Ne pas débrancher en tirant sur le cordon, mais en tirant par la prise.
• Ne pas utiliser de prolongateur électrique.
• Ne pas nettoyer avec des produits abrasifs ou corrosifs.
• Ne pas utiliser par température inférieure à 0 °C et supérieure à 35 °C.

GARANTIE
Votre appareil est destiné à un usage domestique seulement.
Il ne peut être utilisé à des fins professionnelles.
La garantie devient nulle et invalide en cas d'utilisation incorrecte.

3. MISE EN SERVICE
N.B. : La mobilité des plaques lissantes (B/C) est normale et contribue à la qualité du lissage.
Branchez l'appareil.
Pour ouvrir les pinces, tirez sur le bouton « Lock System » (K)
Pour mettre l'appareil sous tension, poussez l'interrupteur marche/arrêt + type de cheveux (I).
Afin de déterminer la température de lissage idéale pour vos cheveux, il convient de sélectionner 2 paramètres : votre type de cheveux et l'état de vos cheveux.

ETAPE 1 : votre TYPE de cheveux
Placez l'interrupteur (I) sur l'une des 3 positions « **Type de cheveux** » :

- Cheveux Ondulés, souples => ●
- Cheveux Bouclés => ●●
- Cheveux Frisés ou Afro => ●●●

Les 3 LED lumineuses (H) se mettent à clignoter. Il faut maintenant sélectionner le second paramètre.

ETAPE 2 : l'ETAT de vos cheveux
Sélectionnez **l'Etat de vos cheveux**, au moment du lissage, en appuyant sur l'un des 3 boutons (H1 ou H2 ou H3) auquel est associé une LED de couleur :

- Ils sont Sains, épais, résistants… = « **Healthy** » LED verte
- Ils sont Fragilisés, fins, secs… = « **Fragile** » LED bleue
- Ils sont Abîmés, fourchus, cassants desséchés, colorés ou décolorés… = « **Damaged** » LED orange

A cet instant, l'écran d'affichage de la température (F) ainsi que le guide lumineux (E) s'allument de la même couleur que la LED.
Une température vous est proposée : elle clignote au centre de l'écran. L'affichage cessera de clignoter lorsque la température sera atteinte.
Vous pouvez bien entendu modifier la température recommandée à l'aide des boutons (G) : « **-** » pour la diminuer ou « **+** » pour l'augmenter.
Il est également possible de modifier votre sélection à l'aide des boutons « **Etat des cheveux** » (H) ou « **Nature des cheveux** » (I).

ETAPE 3 : Verrouillage / déverrouillage de la température
NB : Pour éviter toute erreur de manipulation (appuis involontaires sur les boutons de réglage pendant l'utilisation), cet appareil est équipé d'une **fonction verrouillage**.
- Verrouillez votre niveau de température pendant l'utilisation en appuyant 3 sec. sur le bouton (G). Votre réglage se verrouille, un cadenas fermé apparaît à l'écran.
Si vous souhaitez modifier la température de votre appareil, ou votre sélection, il vous faudra le déverrouiller :
- Appuyer à nouveau durant 3 sec. sur le même bouton (G). Votre réglage se déverrouille, le cadenas s'ouvre.
- Pour éteindre l'appareil, placez l'interrupteur Marche/arrêt + Type de cheveux (I) sur la position 0.
- Après utilisation : fermez les pinces, utilisez le « Lock System » (K), débranchez l'appareil et laissez-le refroidir complètement avant de le ranger.

Arrêt automatique de l'appareil :
Pour votre sécurité, cet appareil est équipé d'un système d'arrêt automatique au bout de 60 min. Si vous souhaitez le remettre en service, reportez-vous au paragraphe MISE EN SERVICE.

4. LISSAGE
ATTENTION, cet appareil s'emploie dans un sens bien défini : toujours utiliser le produit avec le Système ULTRA TENSION (D) orienté vers le bas (fig. 1)
Les cheveux doivent être démêlés, propres et secs.
• Ne pas utiliser l'appareil sur des cheveux synthétiques (perruques, rajouts...)
• Formez une petite mèche de quelques centimètres de largeur, peignez-là et placez-la entre les plaques (Fig.2)
Serrez les cheveux entre les plaques et faites glisser l'appareil lentement, de la racine à la pointe des cheveux (Fig.3).
• Le revêtement des plaques protège vos cheveux contre les excès de température, grâce à une répartition uniforme de la chaleur.
• Attendre que les cheveux lissés soient refroidis avant de les coiffer.

ASTUCES DU COIFFEUR
• Toujours commencer par lisser les mèches du dessous : travaillez d'abord la nuque, puis les côtés et terminer par le devant.
• Pour éviter des stries sur les longueurs, travaillez d'un mouvement souple et continu.

5. ENTRETIEN
ATTENTION ! : Toujours débrancher l'appareil et le laisser refroidir avant de le nettoyer.
• Pour nettoyer l'appareil : débranchez-le, passez un chiffon humide et séchez avec un chiffon sec.

6. PARTICIPONS À LA PROTECTION DE L'ENVIRONNEMENT!
ⓘ Votre appareil contient de nombreux matériaux valorisables ou recyclables.
➲ Confiez celui-ci dans un point de collecte ou à défaut dans un centre service agréé pour que son traitement soit effectué.

7. EN CAS DE PROBLÈME
• Vous ressentez une résistance dans vos cheveux pendant le lissage :
- C'est normal ; c'est le principe même du système ULTRA TENSION, qui étire vos cheveux avant des les chauffer.

• Le lissage n'est pas assez efficace :
- Serrez plus fermement les plaques lissantes sur votre mèche de cheveux
- Faites glisser l'appareil plus lentement
- Augmentez la température à l'aide du bouton « **+** » (G)
- Assurez-vous que le produit est utilisé dans le bon sens (Fig.3)

• Il est impossible de changer de températures ?
- Vérifiez que le niveau de température n'est pas verrouillé (cf rubrique 3/3).

• L'écran d'affichage de la température ne s'éclaire pas :
- C'est normal, l'afficheur ne s'allume pas pour les températures comprises entre 130°C et 150°C.

• L'écran d'affichage clignote rouge sans aucune indication :
- L'appareil est défectueux. Merci de le retourner à un Centre Service agréé.

EN

Please read the safety instructions before use

The RESPECTISSIM LISS hair straightener is a completely new type of appliance.
Thanks to its «**ULTRA TENSION**» system, which stretches your hair out before heating it, the results obtained at 170°C* are as good as those with a conventional hair straightener used at 230°C.
**Comparative test with Calor/Rowenta Respect® on non-sensitive Caucasian hair – France/ February 2011.*

1. GENERAL DESCRIPTION
A. Pincers
B. Sliding plates, Titanium Silver coated
C. Floating plates
D. Ultra Tension system
E. Indicator light
F. Digital screen
G. -/+ buttons to reduce/increase temperature and lock temperature selected
H. Hair condition selector:
H1. Healthy
H2. Fragile
H3. Damaged
I. On/off switch + hair type:
0 = Off
● = Soft, wavy hair
●● = Curly hair
●●● = Frizzy, afro hair
J. IONIC system
K. Lock System (locks and releases pincers)
L. Rotating lead fixture
M. Power lead
N. Storage pouch.

2. SAFETY INSTRUCTIONS
• For your safety, this appliance complies with the applicable standards and regulations (Low Voltage Directive, Electromagnetic Compatibility, Environmental…).
• The appliance's accessories become very hot during use. Avoid contact with the skin. Make sure that the supply cord never comes into contact with the hot parts of the appliance.
• Check that the voltage of your electricity supply matches the voltage of your appliance. Any error when connecting the appliance can cause irreparable harm, not covered by the guarantee.
• As an additional safety measure, we recommend the installation of a residual current difference device in the electrical circuit supplying the bathroom, acting at not more than 30 mA. Ask your installer for advice.
• The installation of the appliance and its use must however comply with the standards in force in your country.
• **CAUTION**: Never use your appliance with wet hands or near water contained in bath tubs, showers, sinks or other containers…
• When using the appliance in the bathroom, unplug it after use as the presence of water nearby may pose a danger even when the appliance is turned off.
• This appliance is not intended for use by persons (including children) with reduced physical, sensory or mental capabilities, or lack of experience and knowledge, unless they have been given supervision or instruction concerning use of the appliance by a person responsible for their safety. Children should be supervised to ensure that they do not play with the appliance.
• If the supply cord is damaged, it must be replaced by the manufacturer, its service agent or similarly qualified persons in order to avoid a hazard.
• Stop using your appliance and contact an Authorised Service Centre if:
- your appliance has fallen.
- it does not work correctly.
• The appliance must be unplugged:
- before cleaning and maintenance procedures.
- if it is not working correctly.
- as soon as you have finished using it.
- if you leave the room, even momentarily.
• Do not use if the cord is damaged.
• Do not immerse or put under running water, even for cleaning purposes.
• Do not hold with damp hands.
• Do not hold the appliance by the casing, which is hot, but by the handle.
• Do not unplug by pulling on the cord, rather pull out by the plug.
• Do not use an electrical extension lead.
• Do not clean with abrasive or corrosive products.
• Do not use at temperatures below 0°C and above 35°C.

GUARANTEE:
Your appliance is designed for use in the home only.
It should not be used for professional purposes.
The guarantee becomes null and void in the case of improper usage.

3. SWITCHING ON
N.B. Movement of the sliding plates (B/C) is normal and improves the quality of straightening.
Plug in the appliance.
To release the pincers, pull the Lock System catch (K)
To turn on the appliance push the on/off + hair type button (I).
To set the best temperature for your hair you need to select your hair type and hair condition.

STEP 1: Your hair type
Set the switch (I) to one of the 3 "**Hair Type**" positions:

- Soft, wavy hair => ●
- Curly hair => ●●
- Frizzy hair or Afro => ●●●

The 3 LED indicators (H) will flash. Now select the condition of your hair.

STEP 2: The condition of your hair
Select **Hair condition**, by pressing one of the buttons H1, H2 or H3. A coloured LED indicator will be visible:

-Thick, healthy, strong hair = « **Healthy** » Green LED
- Fine, dry, fragile hair = « **Fragile** » Blue LED
- Damaged or dyed hair, splits ends = « **Damaged** » Orange LED

The temperature indicator screen (F) and the indicator light (E) will light up in the same colour as the LED.
The recommended temperature will flash on the screen. It will stop flashing when the appliance reaches the correct temperature.
You can adjust the temperature using the buttons (G):
press '-' to reduce the temperature and '**+**' to increase it.
You can also change the settings of the "Hair condition" (H) and "Hair type" (I) buttons.

STEP 3: Locking / releasing the temperature
NB: To prevent accidental changes to the settings the appliance is fitted with a locking system.
- To lock the temperature hold button (G) down for 3 seconds. The setting will be locked and you will see a closed padlock on the screen. If you want to change the temperature or the other settings, you will need to unlock the appliance.
- Press the same button (G) for 3 seconds. The settings will be unlocked (the padlock will open).
- To turn off the appliance set the On/Off + Hair type switch (I) to 0.
- After use. close the pincers, using the Lock System (K) catch, unplug the appliance and allow it to cool down completely before storing.

Automatic cut out:
For your safety the appliance will cut out automatically after 60 min. If you wish to turn it on again follow the instructions given in SWITCHING ON.

4. STRAIGHTENING YOUR HAIR
WARNING. This appliance must be used in the right direction: make sure the ULTRA TENSION system (D) is facing down (fig. 1)
Your hair must be untangled, clean and dry.
• Do not use the appliance on synthetic hair (wigs, extensions, etc.).
• Take a lock of hair a few centimetres long, comb it and place it between the plates (Fig. 2)
Close the plates and slide the appliance slowly from the roots towards the tips of the hair (Fig. 3).
• The coating on the plates protects your hair from high temperatures by distributing the heat evenly.
• Wait for your hair to cool down before styling it.

HAIRDRESSER'S TIPS
• Always start by smoothing the locks underneath. Work from the back of the neck first before going onto the side of the head and finish with the front.
• To avoid streaks along the lengths, work using a smooth and uninterrupted movement.

5. MAINTENANCE
CAUTION! Always unplug your appliance and allow it to cool before cleaning it.
• To clean the appliance, unplug it and then wipe with a damp cloth and dry with a dry cloth.

6. ENVIRONMENT PROTECTION FIRST!
ⓘ Your appliance contains valuable materials which can be recovered or recycled.
➲ Leave it at a local civic waste collection point.

7. PROBLEMS WITH THE APPLIANCE
• You notice a pulling sensation when you are straightening your hair:
- This is normal. The ULTRA TENSION system stretches your hair before heating it.

• Your hair is not sufficiently straight:
- Press the pincers together more firmly.
- Slide the appliance more slowly along your hair.
- Use the + button (G) to increase the temperature.
- Make sure you are moving the appliance in the right direction (Fig. 3).

• You cannot change the temperature.
- Check that the temperature setting is not locked (see Section 3/3).

• The temperature indicator screen does not light up.
-This is normal for temperatures between 130°C and 150°C.

• The screen flashes red with no temperature shown.
-There is a fault in the appliance. Please take it to an officially approved service centre.

I

Prima di qualsiasi utilizzo, leggere attentamente le istruzioni per l'uso e le informazioni di sicurezza.

RESPECTISSIM LISS è un apparecchio completamente innovativo.
Grazie al proprio sistema **"ULTRA TENSION"** che stende il capello prima di procedere con lo styling. Consente un effetto lisciante perfetto a 170°C* tanto efficace quanto una piastra classica a 230°C.
*Comparato a Calor/Rowenta Respect® -Test condotto su capelli caucasici non sensibilizzati - Francia/Febbraio 2011.

1. DESCRIZIONE GENERALE
A. Pinze
B. Piastre liscianti, rivestimento Ceramic Titanium Silver
C. Piastre basculanti
D. Sistema Ultra Tension
E. Guida luminosa
F. Display digitale
G. Pulsanti -/+ per diminuire o aumentare la temperatura e per blocco/sblocco della temperatura selezionata
H. Tasti di selezione dello stato del capello:
H1. **Healthy** = sano
H2. **Fragile** = fragile
H3. **Damaged** = danneggiato
I. Interruttore avvio/stop + Tipo capello:
0- Arresto :
● = capelli ondulati, morbidi
●● = capelli ricci
●●● = capelli ricci, afro
J. Sistema "IONIC"
H. Lock System (blocco e sblocco delle pinze)
L. Uscita cavo rotante
M. Cavo di alimentazione
N. Custodia porta piastra.

2. SICUREZZA
• Per la vostra sicurezza, questo apparecchio è conforme alle norme e normative applicabili (Direttive Bassa Tensione, Compatibilità elettromagnetica, Ambiente,...).
• Gli accessori dell'apparecchio diventano molto caldi durante l'uso. Evitate il contatto con la pelle. Assicuratevi che il cavo d'alimentazione non sia mai a contatto con le parti calde dell'apparecchio.
• Verificate che la tensione del vostro impianto elettrico corrisponda a quella dell'apparecchio. Qualsiasi errore di collegamento all'alimentazione può causare danni irreversibili non coperti dalla garanzia.
• Per assicurare una protezione complementare, è consigliata l'installazione, nel circuito elettrico che alimenta il bagno, di un dispositivo a corrente differenziale residua (DDR) di corrente differenziale di funzionamento nominale non superiore a 30 mA. Chiedete consiglio al vostro installatore.
• L'installazione dell'apparecchio e il suo utilizzo devono tuttavia essere conformi alle norme in vigore nel vostro paese.
• AVVERTIMENTO: Non utilizzare l'apparecchio vicino a vasche da bagno, docce, lavandini o altri recipienti contenenti acqua.
• Quando l'apparecchio è utilizzato in un bagno, staccatelo dalla corrente dopo l'uso poiché la vicinanza dell'acqua può presentare un pericolo anche quando l'apparecchio è spento.
• Questo apparecchio non deve essere utilizzato da persone (compresi i bambini) con capacità fisiche, sensoriali o mentali ridotte o da persone prive di esperienza o di conoscenza, a meno che una persona responsabile della loro sicurezza li sorvegli o li abbia preventivamente informati sull'utilizzo dell'apparecchio. È opportuno sorvegliare i bambini per assicurarsi che non giochino con l'apparecchio.
• Se il cavo d'alimentazione è danneggiato, deve essere sostituito dal fabbricante, dal suo servizio assistenza o da persone con qualifica simile per evitare pericoli.
• Non utilizzate l'apparecchio e contattate un Centro Assistenza autorizzato se: l'apparecchio è caduto, se non funziona normalmente.
• L'apparecchio deve essere staccato dalla corrente: prima di operazioni di pulizia e manutenzione, in caso di anomalia di funzionamento, non appena avete terminato di utilizzarlo.
• Non utilizzare se il cavo è danneggiato
• Non immergerlo né passarlo sotto l'acqua, nemmeno per la pulizia.
• Non tenerlo con le mani umide.
• Non tenerlo per la carcassa che è calda, ma usare l'impugnatura.
• Non staccare l'apparecchio dalla corrente tirando il cavo, ma afferrare la spina ed estrarla dalla presa.
• Non usare prolunghe elettriche.
• Non pulire con prodotti abrasivi o corrosivi.
• Non usare con temperatura inferiori a 0 °C e superiori a 35 °C.

GARANZIA
Questo apparecchio è destinato esclusivamente ad un uso domestico. Non può essere utilizzato a scopi professionali. La garanzia diventa nulla e non valida in caso di uso non corretto.

3. AVVIAMENTO
N.B. : La mobilità delle piastre liscianti (B/C) è normale e consente di realizzare una lisciatura perfetta.
Inserire la spina.
Per aprire le pinze agire sul tasto "Lock System" (K)
Per mettere l'apparecchio in tensione premere l'interruttore avvio/stop + tipo di capello (I).
Ogni tipo di capello ha una temperatura ideale di stiratura, per determinarla occorre tenere presente 2 parametri: il tipo e lo stato del capello.

STEP 1: TIPO di capello
Posizionare l'interruttore (I) su una delle 3 posizion " **Tipo di capello** ":

- Capelli ondulati, morbidi => ●
- Capelli ricci => ●●
- Capello frisé o afro => ●●●

I 3 LED luminosi (H) inizieranno a lampeggiare. Ora selezionare il secondo parametro.

STEP 2: STATO del capello
Nel momento della stiratura selezionare lo **Stato del capello** premendo uno dei 3 tasti (H1 o H2 o H3) al quale è associato un LED colorato:

- Il capello è sano, spesso, resistente = « **Healthy**» LED verde
- Il capello è fragile, fine e secco = « **Fragile** » LED azzurro
- Il capello è danneggiato, con doppie punte, fragile, disidratato, colorato o decolorato = « **Damaged** » LED rosso

In questo momento sia lo schermo di visualizzazione della temperatura (F) sia la guida luminosa (E) assumono lo stesso colore del LED.
Viene proposta una temperatura: detta temperatura lampeggerà al centro del display. Raggiunta la temperatura essa smetterà di lampeggiare.
Ovviamente è possibile modificare la temperatura consigliata tramite i tasti (G):
« - » per diminuirla oppure « + » per aumentarla.
Allo stesso modo si può modificare la selezione con i tasti "Stato del capello" (H) o "Natura del capello" (I).

STEP 3: Blocco/sblocco della temperatura
Nota: Per evitare errori di manipolazione (spingere involontariamente i tasti di regolazione durante l'utilizzo) il presente apparecchio è dotato di una funzione di blocco.
- Bloccare il livello di temperatura durante l'utilizzo premendo il tasto (G) per 3 secondi. La temperatura selezionata viene bloccata e sul display compare un lucchetto chiuso. Se si desidera modificare la temperatura o la selezione occorre sbloccarlo:
- premere nuovamente sullo stesso tasto (G) per 3 secondi. La regolazione si sblocca e il lucchetto si apre.
- Per spegnere l'apparecchio muovere l'interruttore avvio/stop + Tipo di capello (I) sullo 0.
- Dopo l'utilizzo: chiudere le pinze, utilizzare il "Lock System" (K), scollegare l'apparecchio dalla presa e fatelo raffreddare completamente prima di riporlo.

Spegnimento automatico dell'apparecchio:
Per la vostra sicurezza il presente apparecchio è dotato di un sistema di spegnimento automatico dopo 60 min. Per riaccenderlo si veda il paragrafo AVVIAMENTO.

4. STIRATURA
ATTENZIONE, l'apparecchio è stato concepito per un utilizzo ben definito: utilizzarlo con il Sistema ULTRA TENSION (D) orientato verso il basso (Fig.1)
I capelli devono essere districati, puliti e asciutti.
• Non utilizzare l'apparecchio su capelli sintetici (parrucche, extension ecc.)
• Prendere una ciocca di qualche centimetro di larghezza, pettinarla e inserirla fra le due piastre (Fig.2)
Premere e fate scivolare l'apparecchio lentamente dalle radici alle punte (Fig. 3).
• Le piastre hanno un rivestimento tale da proteggere il capello dalle temperature troppo elevate, in quanto ripartiscono il calore uniformemente.
• Attendere che i capelli stirati si siano raffeddato prima di procedere allo styling.

CONSIGLI DEL PARRUCCHIERE
• Iniziare sempre stirando le ciocche sottostanti: lavorare prima sulla nuca, poi sui lati e concludere con le ciocche davanti.
• Per evitare striature sui capelli, effettuare movimenti morbidi e continui.

5. MANUTENZIONE
ATTENZIONE! Scollegare sempre l'apparecchio e lasciarlo raffreddare prima di pulirlo.
• Per pulire l'apparecchio: scollegarlo, passarlo con un panno umido ed asciugarlo con un panno asciutto.

6. PARTECIPIAMO ALLA PROTEZIONE DELL'AMBIENTE !
ⓘ Il vostro apparecchio è composto da diversi materiali che possono essere riciclati.
➲ Lasciatelo in un punto di raccolta o presso un Centro Assistenza Autorizzato.

7. RISOLUZIONE DEI PROBLEMI:
• Si avverte resistenza nei capelli durante la fase di stiratura:
- È normale: è il principio stesso del sistema ULTRATENSION che liscia i capelli prima dello styling.

• La stiratura non è sufficientemente efficace:
- stringere saldamente le piastre liscianti sulle ciocche
- Far scorrere l'apparecchio più lentamente.
- Aumentare la temperatura con il tasto « + » (G)
- Assicurarsi che l'apparecchio venga utilizzato con buonsenso (Fig. 3)

• È impossibile modificare la temperatura?
- Verificare che il livello di temperatura non sia bloccato (cfr. rubrica 3/3).

• Il display di visualizzazione della temperatura non si illumina:
- È normale: succede per le temperature comprese tra i 130°C et 150°C.

• Il display di visualizzazione lampeggia in rosso senza alcuna indicazione:
- L'apparecchio è difettoso. Si prega di portare l'apparecchio ad un Centro Assistenza autorizzato.

E

Lea siempre con atención las instrucciones de utilización y las notas de seguridad antes de utilizar el aparato..

El alisador RESPECTISSIM LISS es un aparato totalmente innovador.
Gracias a su sistema « **ULTRA TENSION** », que estira el cabello antes de la acción de las placas, se consigue un alisado perfecto a 170°C*, tan eficaz como con un alisador clásico a 230°C.
*En comparación con Calor/Rowenta Respect® . Prueba realizada sobre cabello caucásico no sensibilizado - Francia/Febrero de 2011

1. DESCRIPCIÓN GENERAL
A. Pinzas
B. Placas alisadoras con revestimiento cerámico Titanium Silver
C. Placas flotantes
D. Sistema Ultra Tension
E. Indicador luminoso
F. Pantalla digital
G. Botones -/+ para disminuir /aumentar la temperatura y bloquear /desbloquear la temperatura seleccionada
H. Botones de selección de estado del cabello:
H1. **Healthy** = sano
H2. **Fragile** = frágil
H3. **Damaged** = dañado
I. Interruptor encendido/apagado + seleccionador de tipo de cabello:
0 = Apagado
● = cabello ondulado
●● = cabello rizado
●●● = cabello encrespado
J. Sistema « IONIC »
K. Sistema de bloqueo (bloqueo y desbloqueo de las pinzas)
L. Salida del cable giratorio
M. Cable de alimentación eléctrica
N. Funda.

2. CONSEJOS DE SEGURIDAD
• Por su seguridad, este aparato cumple las normas y disposiciones aplicables (Directivas de Baja Tensión, Compatibilidad Electromagnética, Medio ambiente…).
• Los accesorios del aparato alcanzan una elevada temperatura durante su uso. Evite el contacto con la piel. Asegúrese de que el cable de alimentación no se encuentre nunca en contacto con las partes calientes del aparato.
• Asegúrese de que la tensión de su instalación eléctrica se corresponde con la de su aparato. Cualquier error de conexión puede causar daños irreversibles que no cubre la garantía.
• Para asegurar una protección complementaria, se recomienda que la instalación en el circuito eléctrico que alimenta el cuarto de baño disponga de un diferencial de corriente residual (DDR) que no exceda los 30 mA. Pida consejo a su instalador.
• La instalación del aparato y su uso debe cumplir no obstante las normas en vigor en su país.
• ATENCIÓN: No utilice este aparato cerca de la bañera, de la ducha, del lavabo o de cualquier otro recipiente que contenga agua.
• Cuando utilice el aparato en un cuarto de baño, desconéctelo después de utilizarlo, ya que la proximidad del agua puede suponer un peligro incluso aunque no esté en marcha.
• Este aparato no está diseñado para ser utilizado por personas (incluidos los niños) cuyas capacidades físicas, sensoriales o mentales sean reducidas, o por personas carentes de experiencia o de conocimiento, salvo si éstas han contado por medio de una persona responsable de su seguridad, con una vigilancia o con instrucciones previas relativas al uso del aparato. Se recomienda vigilar a los niños para asegurarse de que no juegan con el aparato.
• En caso de que el cable de alimentación esté dañado, éste deberá ser sustituido por el fabricante, su servicio postventa o por personas cualificadas con el fin de evitar cualquier peligro.
• No utilice el aparato y contacte con un Centro de Servicio Autorizado si su aparato ha caído al suelo o si no funciona normalmente.
• El aparato debe desconectarse antes de su limpieza y mantenimiento, en caso de anomalías en su funcionamiento, una vez que haya terminado de utilizarlo.
• No lo utilice si el cable está dañado
• No sumerja ni pase el aparato por el agua, ni siquiera para limpiarlo.
• No lo sujete con las manos húmedas.
• No lo sujete por la carcasa que está caliente, sino por el asa.
• No lo desconecte tirando del cable, sino tirando del enchufe.
• No utilice ningún alargador eléctrico.
• No lo limpie con productos abrasivos o corrosivos.
• No lo utilice con una temperatura inferior a 0°C ni superior a 35°C.

GARANTÍA:
Su aparato está destinado únicamente a un uso doméstico. No puede utilizarse con fines profesionales.
La garantía quedará anulada y dejará de ser válida en caso de un uso incorrecto.

3. ENCENDIDO
N.B. : La movilidad de las placas alisadoras (B/C) es normal y contribuye a la calidad del alisado.
Enchufe el aparato.
Para abrir las pinzas, deslice el botón « Lock System » (K)
Para activar la alimentación eléctrica del aparato, pulse el interruptor encendido/apagado + tipo de cabello (I).
A fin de fijar la temperatura de alisado ideal para su cabello, es necesario seleccionar 2 parámetros: el tipo y el estado del cabello.

FASE 1: su TIPO de cabello
Sitúe el interruptor (I) en una de las 3 posiciones del «**Tipo de cabello**» :

- Cabello ondulado => ●
- Cabello rizado => ●●
- Cabello encrespado => ●●●

Los 3 indicadores LED luminosos (H) empezarán a parpadear. Ahora debe seleccionar el segundo parámetro.

FASE 2: el ESTADO de su cabello
Seleccione el **Estado de su cabello**, en el momento del alisado, pulsando uno de los 3 botones (H1, H2 o H3) asociado a un indicador LED de un color determinado:

- Es sano, , gruesp, resistente… = « **Healthy** » LED verde
- Es frágil, fino, seco… = « **Fragile** » LED azul
- Esta dañado, con las puntas abiertas, quebradizo, seco, teñido… = « **Damaged** » LED naranja

En este momento, la pantalla indicadora de la temperatura (F) y el indicador luminoso (E) se encenderán y su color coincidirá con el del LED.
Se le sugerirá una temperatura que parpadeará en el centro de la pantalla. La temperatura indicada dejará de parpadear cuando se alcance dicha temperatura. También se puede modificar la temperatura recomendada con los botones (G):
Use « - » para bajarla o « + » para incrementarla.
También es posible modificar su selección con los botones «Estado del cabello» (H) o «Naturaleza del cabello» (I).

FASE 3: Bloqueo / desbloqueo de la temperatura
N.B.: Con el fin de evitar cualquier cambio no deseado durante la utilización del aparato éste está equipado con una función de bloqueo.
- Bloquee su nivel de temperatura durante la utilización del aparato manteniendo pulsado 3 segundos el botón (G). Su selección de temperatura queda bloqueada, un candado aparece en la pantalla para indicar que el bloqueo del aparato está activado. Si desea modificar la temperatura del aparato, o su selección, tendrá que desbloquearlo:
- Vuelva a pulsar el mismo botón 3 segundos (G). Su selección se ha desbloqueado y el candado se abre.
- Para apagar el aparato, ponga el interruptor Encendido/apagado + Tipo de cabello (I) en la posición 0.
- Después de utilizarlo: cierre las pinzas, use el «Lock System » (K), desenchufe el aparato y déjelo enfriar completamente antes de guardarlo.

Parada automática del aparato:
Para su seguridad, este aparato está equipado con un sistema de apagado automático después transcurrir 60 minutos. Si desea volver a encender el aparato, consulte el apartado ENCENDIDO.

4. ALISADO
ATENCION, este aparato se utiliza en un sentido muy definido: siempre con el sistema ULTRA TENSION (D) orientado hacia abajo (fig. 1)
El cabello debe estar desenredado, limpio y seco.
• No utilice el aparato sobre cabello sintético (pelucas, extensiones...)
• Forme un mechón de varios centímetros de longitud, péinelo y sitúelo entre las placas (Fig.2)
Coloque el cabello entre las placas y deslice el aparato lentamente, desde la raíz a las puntas (Fig.3).
• El revestimiento de las placas protege su cabello contra el sobrecalentamiento, mediante un reparto del calor uniforme.
• Espere a que se enfríe el cabello alisado antes de peinarlo.

ASTUCIAS DEL PELUQUERO
• Comience siempre por alisar las mechas de abajo: trabaje en primer lugar la nuca y luego los costados para terminar por la parte delantera.
• Para evitar estrías a lo largo, trabaje con un movimiento suave y continuo.

5. MANTENIMIENTO
¡ATENCIÓN!: Desconectar siempre el aparato y dejarlo enfriar antes de limpiarlo.
• Para limpiar el aparato: desconéctelo, pase un paño húmedo y séquelo con un paño seco.

6. ¡COLABOREMOS EN LA PROTECCIÓN DEL MEDIO AMBIENTE!
ⓘ Su aparato contiene un gran número de materiales valorizables o reciclables.
➲ Llévelo a un punto de recogida o en su defecto a un servicio técnico autorizado para que realice su tratamiento.

7. PROBLEMAS:
• Percibe cierta resistencia en el cabello durante el alisado:
- Es normal. Se trata precisamente del sistema ULTRATENSION, que estira su cabello antes de calentarlo.

• Le falta eficacia al alisado:
- Apriete más firmemente el mechón de pelo con las placas alisadoras
- Deslice el aparato más despacio
- Incremente la temperatura con el botón « + » (G)
- Asegúrese de utilizar el aparato en la dirección adecuada (Fig.3)

• Es imposible modificar la temperatura
- Compruebe que el nivel de temperatura no está bloqueado (ver el apartado 3/3).

• La pantalla indicadora de la temperatura no se enciende:
- Es normal, el indicador no se activa a temperaturas comprendidas entre los 130°C y los 150°C.

• La pantalla indicadora parpadea con un color rojo sin indicación alguna:
- El aparato tiene algún fallo. Hágalo llegar a un Centro de Servicio Técnico autorizado.

P

Leia atentamente o folheto de instruções e os conselhos de segurança antes da primeira utilização do aparelho.

O alisador de cabelo RESPECTISSIM LISS é um aparelho totalmente inovador.
Graças ao seu sistema « **ULTRA TENSÃO** », que estica o cabelo antes de o aquecer, permite um alisamento perfeito a 170°C*, tão eficaz quanto um alisador clássico a 230°C.
*Comparado com Calor/Rowenta Respect® - Teste realizado em cabelos caucasianos não sensibilizados - França/Fevereiro de 2011.

1. DESCRIÇÃO GERAL
A. Pinças
B. Placas alisadoras, revestimento de cerâmica, titânio e prata
C. Placas flutuantes
D. Sistema ultra-tensão
E. Indicador luminoso
F. Ecrã digital
G. Botões -/+ para diminuir/aumentar a temperatura e de bloqueio/desbloqueio da temperatura seleccionada
H. Botões de selecção do estado do cabelo :
H1. **Healthy** = saudável
H2. **Fragile** = fragilizado
H3. **Damaged** = danificado
I. Interruptor ligar/desligar + Tipo de cabelo:
0 = Desligar
● = cabelos ondulados
●● = cabelos encaracolados
●●● = cabelos frisados
J. Sistema «IONIC»
K. Lock System (bloqueio e desbloqueio das pinças)
L. Saída de cabo rotativa
M. Cabo de alimentação
N. Bolsa de arrumação.

2. SEGURANÇA
• Para sua segurança, este aparelho está em conformidade com as normas e regulamentos aplicáveis (Directivas Baixa Tensão, Compatibilidade Electromagnética, Meio Ambiente...).
• Os acessórios do aparelho ficam muito quentes no decorrer da sua utilização. Evite o contacto com a pele. Certifique-se que o cabo de alimentação nunca entra em contacto com as partes quentes do aparelho.
• Verifique se a tensão da sua instalação eléctrica é compatível com a do seu aparelho. Qualquer erro de ligação pode causar danos irreversíveis que não estão cobertos pela garantia.
• Para garantir uma protecção suplementar, é aconselhável instalar, no circuito que alimenta a casa-de-banho, um dispositivo com corrente diferencial residual (DDR), de corrente diferencial de funcionamento atribuído não superior a 30 mA. Aconselhe-se junto de um técnico qualificado.
• A instalação do aparelho bem como a sua utilização devem, no entanto, estar em conformidade com as normas em vigor no seu país.
• ADVERTÊNCIA: não utilize este aparelho próximo de banheiras, chuveiros, lavatórios ou outros recipientes com água.
• Quando o aparelho é utilizado numa casa-de-banho, desligue-o após a sua utilização, dado que a proximidade da água pode constituir um perigo, mesmo quando o aparelho se encontra desligado.
• Este aparelho não foi concebido para ser utilizado por pessoas (incluindo crianças) cujas capacidades físicas, sensoriais ou mentais se encontram reduzidas, ou por pessoas com falta de experiência ou conhecimento, a não ser que tenham sido devidamente acompanhadas e instruídas sobre a correcta utilização do aparelho, pela pessoa responsável pela sua segurança. É importante vigiar as crianças por forma a garantir que as mesmas não brinquem com o aparelho.
• Se o cabo de alimentação se encontrar de alguma forma danificado, deverá ser substituído pelo fabricante, Serviço de Assistência Técnica ou por um técnico qualificado por forma a evitar qualquer situação de perigo para o utilizador.
• Não utilize o seu aparelho e contacte um Serviço de Assistência Técnica autorizado se: o aparelho tiver caído ao chão ou não estiver a funcionar correctamente.
• O aparelho deve ser desligado: antes de proceder a qualquer operação de limpeza ou manutenção, no caso de anomalia de funcionamento, após cada utilização.
• Não utilizar se o cabo se encontrar de alguma forma danificado.
• Não mergulhar nem passar por água, mesmo que seja para a limpeza.
• Não segurar com as mãos húmidas.
• Não segurar na caixa de comandos, que está quente, mas sim pela pega.
• Não desligar puxando pelo cabo, mas sim retirando a ficha da tomada.
• Não utilizar uma extensão eléctrica.
• Não limpar com produtos abrasivos ou corrosivos.
• Não utilizar a temperaturas inferiores a 0 °C nem superiores a 35 °C.

GARANTIA:
O seu aparelho destina-se apenas a uma utilização doméstica. Não pode ser utilizado para fins profissionais. A garantia torna-se nula e inválida no caso de uma utilização incorrecta.

3. FUNCIONAMENTO
NOTA: A mobilidade das placas de alisamento (B/C) é normal e contribui para a qualidade do alisamento.
Ligue o aparelho à electricidade.
Para abrir as pinças, puxe a patilha «Lock System» (Sistema de Bloqueio) (K)
Para ligar o aparelho, empurre o interruptor de ligar/desligar + tipo de cabelo (I).
Para determinar a temperatura de alisamento ideal para os seus cabelos, deve seleccionar 2 parâmetros: o seu tipo de cabelo e o estado dos seus cabelos.

ETAPA 1: o seu TIPO de cabelo
Coloque o interruptor (I) numa das 3 posições «**Tipo de cabelo**»:

- Cabelos ondulados => ●
- Cabelos encaracolados => ●●
- Cabelos frisados => ●●●

Os 3 LEDs luminosos (H) começam a piscar. É, então, necessário seleccionar o segundo parâmetro.

ETAPA 2: o ESTADO dos seus cabelos
Seleccione o **estado dos seus cabelos**, no momento do alisamento, premindo um dos 3 botões (H1 ou H2 ou H3) ao qual está associado um LED de cor:

- O cabelo é saudável, espesso, resistente = « **Healthy** » LED verde
- O cabelo é frágil, fino e seco = « **Fragile** » LED azul
- O cabelo está danificado, com ponta dupla, quebradiço, desidratado, colorido ou descolorido = «**Damaged** » LED laranja

Nesta altura, o ecrã de indicação da temperatura (F) e o indicador luminoso (E) acendem na mesma cor do LED.
É-lhe proposta uma temperatura, que pisca no centro do ecrã. O visor pára de piscar quando é atingida essa temperatura.
Pode, obviamente, modificar a temperatura recomendada com a ajuda dos botões (G):
« - » para a diminuir ou « + » para a aumentar.
Também é possível modificar a sua selecção com a ajuda dos botões «Estado dos cabelos» (H) ou «Tipo de cabelo» (I).

ETAPA 3: Bloqueio / desbloqueio da temperatura
NOTA: Para evitar erros de manuseamento (pressão involuntária dos botões de regulação durante a utilização), este aparelho está equipado com uma função de bloqueio.
- Bloqueie o seu nível de temperatura durante a utilização, pressionando durante 3 segundos o botão (G). A sua regulação é bloqueada, aparecendo um cadeado fechado no ecrã. Se desejar modificar a temperatura do seu aparelho, ou a sua selecção, terá de desbloqueá-lo:
- Pressionar novamente durante 3 segundos o mesmo botão (G). A sua regulação é desbloqueada, o cadeado abre.
- Para desligar o aparelho, coloque o botão de ligar/desligar + Tipo de cabelos (I)na posição 0.
- Após a utilização: feche as pinças, utilize a função «Lock System» (K), desligue o aparelho da corrente e deixe-o arrefecer completamente antes de o arrumar.

Paragem automática do aparelho:
Para sua segurança, o aparelho está equipado com um sistema de paragem automática ao fim de 60 minutos. Se desejar colocá-lo novamente em funcionamento, consulte o parágrafo FUNCIONAMENTO.

4. ALISAMENTO
ATENÇÃO: este aparelho é utilizado num sentido bem definido: utilize sempre o aparelho com o sistema ULTRA-TENSÃO (D) orientado para baixo (fig. 1)
Os cabelos devem estar desembaraçados, limpos e secos.
• Não utilize o aparelho sobre cabelos sintéticos (perucas, extensões…)
• Forme uma pequena madeixa de alguns centímetros de largura, penteie-a e coloque-a entre as placas (Fig.2)
Aperte os cabelos entre as placas e faça deslizar o aparelho lentamente, desde a raiz à ponta dos cabelos (Fig.3).
• O revestimento das placas protege os cabelos contra o excesso de temperatura, graças a uma repartição uniforme do calor.
• Deixe arrefecer os cabelos alisados antes de os pentear.

DICAS DO CABELEIREIRO
• Começar sempre por alisar as madeixas da parte de baixo: trabalhe em primeiro lugar a nuca, de seguida as madeixas laterais e terminar pela parte da frente.
• Para evitar ondulações no cabelo, trabalhe com um movimento flexível e contínuo.

5. MANUTENÇÃO
ATENÇÃO!: Desligar sempre o aparelho e deixá-lo arrefecer antes de o limpar.
• Para limpar o aparelho: desligue-o, passe um pano húmido e seque com um pano seco.

6. PROTECÇÃO DO AMBIENTE EM PRIMEIRO LUGAR!
ⓘ O seu produto contém materiais que podem ser recuperados ou reciclados.
➲ Entregue-o num ponto de recolha para possibilitar o seu tratamento.

7. RESOLUÇÃO DE PROBLEMAS:
• Sente alguma resistência dos cabelos durante o alisamento:
- É normal; é este o princípio do sistema ULTRA-TENSÃO, o qual estica os cabelos antes de os aquecer.

• O alisamento não é muito eficaz:
- Aperte com mais força as placas alisadoras contra a madeixa de cabelo
- Faça deslizar o aparelho mais lentamente
- Aumente a temperatura com a ajuda do botão « + » (G)
- Certifique-se que o aparelho é utilizado no sentido correcto (Fig.3)

• Não se consegue alterar a temperatura:
- Verifique se o nível de temperatura não está bloqueado (ver ponto 3/3).

• O ecrã de indicação da temperatura não fica iluminado:
- É normal, o visor não fica iluminado para temperaturas entre 130°C e 150°C.

• O ecrã de indicação da temperatura pisca a vermelho sem nenhuma indicação:
- O aparelho está avariado. Entregue-o num Serviço de Assistência Técnica autorizado.

GR

Πριν από κάθε χρήση, διαβάστε προσεκτικά τις οδηγίες χρήσεις και τις συμβουλές ασφαλείας.

Το ψαλίδι για ίσιωμα RESPECTISSIM LISS είναι μια εντελώς καινοτόμα συσκευή.
Χάρη στο σύστημά της « ULTRA TENSION », το οποίο τεντώνει τα μαλλιά πριν να τα ζεστάνει, καθιστά δυνατό το τέλειο ίσιωμα στους 170°C*, είναι εξίσου αποτελεσματική με ένα κλασικό ψαλίδι των 230°C.
*Σε σύγκριση με το Calor/Rowenta Respect® – Δοκιμή που πραγματοποιήθηκε σε μη ευαίσθητα μαλλιά λευκής – Γαλλία/Φεβρουάριος 2011.

1. ΓΕΝΙΚΗ ΠΕΡΙΓΡΑΦΗ
A. Πλάκες
B. Πλάκες για ίσιωμα, επένδυση με Ασημί Κεραμικό Τιτάνιο
C. Κινούμενες πλάκες
D. Σύστημα Ultra Tension
E. Φωτεινός οδηγός
F. Ψηφιακή οθόνη
G. Πλήκτρα –/+ για μείωση/ αύξηση της θερμοκρασίας και κλείδωμα/ ξεκλείδωμα της επιλεγμένης θερμοκρασίας
H. Πλήκτρα επιλογής κατάστασης μαλλιών:
H1. Healthy = υγιή
H2. Fragile = εύθραυστα
H3. Damaged = κατεστραμμένα
I. Διακόπτης ενεργοποίησης/ απενεργοποίησης + Τύπος μαλλιών:
0 = Απενεργοποίηση
● = σπαστά, απαλά μαλλιά
●● = σγουρά μαλλιά
●●● = φριζαρισμένα, άφρο μαλλιά
J. Σύστημα « IONIC »
K. Lock System (κλείδωμα και ξεκλείδωμα των πλακών)
L. Περιστροφική έξοδος καλωδίου
M. Καλώδιο τροφοδοσίας
N. Τσαντάκι φύλαξης.

2. ΣΥΜΒΟΥΛΕΣ ΑΣΦΑΛΕΙΑΣ
• Για την ασφάλειά σας, η παρούσα συσκευή έχει κατασκευαστεί σύμφωνα με τα εφαρμοστέα πρότυπα και κανονισμούς (Οδηγίες για Χαμηλή τάση, Ηλεκτρομαγνητική Συμβατότητα, Περιβάλλον...).
• Τα εξαρτήματα της συσκευής θερμαίνονται σε πολύ μεγάλο βαθμό κατά τη χρήση. Να αποφεύγετε την επαφή με το δέρμα. Φροντίστε το ηλεκτρικό καλώδιο να μην έρχεται ποτέ σε επαφή με τα θερμαινόμενα μέρη της συσκευής.
• Βεβαιωθείτε ότι η τάση που αναγράφεται πάνω στη συσκευή σας είναι ίδια με αυτήν της ηλεκτρικής σας εγκατάστασης. Κάθε σφάλμα σύνδεσης είναι πιθανό να προκαλέσει μη αντιστρεπτές βλάβες που δεν καλύπτονται από την εγγύηση.
• Για να διασφαλίσετε πρόσθετη προστασία, σας συνιστούμε να εγκαταστήσετε στο ηλεκτρικό κύκλωμα που τροφοδοτεί το μπάνιο, μια διάταξη παραμένοντος ρεύματος (DDR) με παραμένον ρεύμα λειτουργίας καθορισμένο ώστε να μην υπερβαίνει τα 30 mA. Απευθυνθείτε στον τεχνικό της ηλεκτρικής σας εγκατάστασης για περισσότερες πληροφορίες.
• Η εγκατάσταση και χρήση της συσκευής θα πρέπει ωστόσο να συμμορφώνονται με τα πρότυπα που ισχύουν στη χώρα σας.
• ΠΡΟΣΟΧΗ: Μη χρησιμοποιείτε αυτήν τη συσκευή κοντά σε μπανιέρες, σε ντουζιέρες, νιπτήρες ή σκεύη που περιέχουν νερό.
• Όταν χρησιμοποιείτε τη συσκευή στο μπάνιο, να την αποσυνδέετε από το ρεύμα μετά από τη χρήση διότι λόγω της εγγύτητας στο νερό μπορεί να εμφανιστεί κάποιος κίνδυνος ακόμα και όταν έχει διακοπεί η λειτουργία της.
• Η παρούσα συσκευή δεν προορίζεται προς χρήση από άτομα (συμπεριλαμβανομένων των παιδιών) των οποίων η σωματική, αισθητήρια ή πνευματική ικανότητα είναι μειωμένη, ή από άτομα χωρίς εμπειρία ή γνώση ως προς τη χρήση, εκτός εάν τα άτομα αυτά βρίσκονται υπό επίβλεψη ή ακολουθούν πρότερες οδηγίες που αφορούν στη χρήση της συσκευής από κάποιο άτομο που είναι υπεύθυνο ως προς την ασφάλειά τους. Τα παιδιά πρέπει να βρίσκονται υπό επίβλεψη προκειμένου να διασφαλιστεί ότι δεν θα χρησιμοποιήσουν τη συσκευή ως παιχνίδι.
• Εάν το καλώδιο ρεύματος έχει φθαρεί, πρέπει να αντικατασταθεί από την κατασκευάστρια εταιρεία, το εξουσιοδοτημένο κέντρο σέρβις μετά την πώληση της κατασκευάστριας εταιρείας ή έναν εξειδικευμένο τεχνικό για να αποφευχθεί κάθε κίνδυνος ατυχήματος.
• Μη χρησιμοποιείτε τη συσκευή σας και επικοινωνήστε με ένα εξουσιοδοτημένο κέντρο εξυπηρέτησης πελατών εάν: η συσκευή υπέστη πτώση, εάν δεν λειτουργεί κανονικά.
• Πρέπει να αποσυνδέετε τη συσκευή από το ρεύμα: πριν από τον καθαρισμό και τη συντήρηση, σε περίπτωση σφάλματος λειτουργίας, αφού έχετε τελειώσει να τη χρησιμοποιείτε.
• Μη χρησιμοποιείτε τη συσκευή εάν το καλώδιο έχει φθαρεί
• Μη βυθίζετε τη συσκευή μέσα σε νερό ούτε και να τη βρέχετε με νερό, ακόμα και κατά τον καθαρισμό
• Μην κρατάτε τη συσκευή με βρεγμένα χέρια.
• Μην κρατάτε τη συσκευή από το περίβλημα που είναι ζεστό, αλλά από τη χειρολαβή.
• Μην αποσυνδέετε τη συσκευή από το ρεύμα τραβώντας το καλώδιο, αλλά τραβώντας το φις από την πρίζα.
• Μη χρησιμοποιείτε ηλεκτρική μπαλαντέζα.
• Μην καθαρίζετε τη συσκευή με λειαντικά ή διαβρωτικά προϊόντα.
• Μη χρησιμοποιείτε τη συσκευή σε θερμοκρασία χαμηλότερη των 0 °C και υψηλότερη των 35 °C.

Εγγύηση
Η συσκευή σας προορίζεται αποκλειστικά για οικιακή χρήση. Δεν μπορεί να χρησιμοποιηθεί για επαγγελματικό σκοπό. Η εγγύηση ακυρώνεται σε περίπτωση ακατάλληλης χρήσης.

3. ΕΝΑΡΞΗ ΛΕΙΤΟΥΡΓΙΑΣ
Σημείωση : Η κινητικότητα των πλακών για ίσιωμα (B/C) είναι φυσιολογική και συνεισφέρει στην ποιότητα του ισιώματος.
Βάλτε τη συσκευή στην πρίζα.
Για να ανοίξουν οι πλάκες, τραβήξτε το κουμπί « Lock System » (K)
Για να θέσετε τη συσκευή υπό τάση, πιέστε το διακόπτη ενεργοποίηση/απενεργοποίηση + τύπος μαλλιών (I).
Για να ορίσετε την ιδανική θερμοκρασία ισιώματος για τα μαλλιά σας, πρέπει να επιλέξετε 2 παραμέτρους: τον τύπο και την κατάσταση των μαλλιών σας.

ΣΤΑΔΙΟ1 : ο ΤΥΠΟΣ των μαλλιών σας
Θέστε το διακόπτη (I) σε μία από τις 3 θέσεις « Τύπος μαλλιών» :

- Σπαστά, απαλά μαλλιά => ●
- Σγουρά μαλλιά => ●●
- Φριζαρισμένα ή Άφρο μαλλιά => ●●●

Οι 3 φωτεινές ενδείξεις (H) αρχίζουν να αναβοσβήνουν. Τώρα πρέπει να επιλέξετε τη δεύτερη παράμετρο.

ΣΤΑΔΙΟ 2 : η ΚΑΤΑΣΤΑΣΗ των μαλλιών σας
Επιλέξτε την Κατάσταση των μαλλιών σας, τη στιγμή του ισιώματος, πατώντας ένα από τα 3 κουμπιά (H1 ή H2 ή H3), στο οποίο συσχετίζεται μία χρωματιστή φωτεινή λυχνία:

- Είναι υγιή, πυκνά, ανθεκτικά… = « **Healthy** » Κόκκινη LED
- Είναι εύθραυστα, λεπτά, ξηρά = « **Fragile** » Μπλε LED
- Είναι κατεστραμμένα, με ψαλίδα, σπάζουν, είναι αφυδατωμένα, βαμμένα ή με ντεκαπάζ = « **Damaged** » Πράσινη LED

Αυτή τη στιγμή, η οθόνη προβολής της θερμοκρασίας (F) καθώς και ο φωτεινός οδηγός (E) ανάβουν στο ίδιο χρώμα με τη φωτεινή λυχνία.
Σας προτείνεται μία θερμοκρασία: αναβοσβήνει στο κέντρο της οθόνης. Η προβολή σταματά να αναβοσβήνει μόλις επιτευχθεί η θερμοκρασία.
Μπορείτε βεβαίως να τροποποιήσετε τη συνιστώμενη θερμοκρασία με τη βοήθεια των πλήκτρων (G) :
« – » για να μειώσετε ή « + » για να αυξήσετε τη θερμοκρασία.
Επίσης, μπορείτε να τροποποιήσετε την επιλογή σας μέσω των πλήκτρων « Κατάσταση των μαλλιών » (H) ή « Φύση των μαλλιών » (I).

ΣΤΑΔΙΟ 3 : Κλείδωμα/ ξεκλείδωμα της θερμοκρασίας
Σημείωση : Για να αποφύγετε οποιοδήποτε σφάλμα χρήσης (μη ηθελημένο πάτημα των κουμπιών ρύθμισης κατά τη χρήση), η συσκευή αυτή διαθέτει λειτουργία κλειδώματος.
– Κλειδώστε το επίπεδο θερμοκρασίας σας κατά τη χρήση, πατώντας το πλήκτρο (G) επί 3 δευτερόλεπτα. Η ρύθμισή σας κλειδώνει και στην οθόνη εμφανίζεται ένα κλειδωμένο λουκέτο. Αν θέλετε να αλλάξετε τη θερμοκρασία της συσκευής σας, ή την επιλογής σας, πρέπει να την ξεκλειδώσετε:
– Πατήστε ξανά επί 3 δευτερόλεπτα το ίδιο πλήκτρο (G). Η ρύθμισή σας ξεκλειδώνει και το λουκέτο ανοίγει.
– Για να απενεργοποιήσετε τη συσκευή, βάλτε το διακόπτη Ενεργοποίηση/ απενεργοποίηση + Τύπος μαλλιών (I) στη θέση 0.
– Μετά τη χρήση: κλείστε τις πλάκες, χρησιμοποιώντας το « Lock System » (K), βγάλτε τη συσκευή από την πρίζα και αφήστε τη να κρυώσει εντελώς προτού την τακτοποιήσετε.

Αυτόματη απενεργοποίηση της συσκευής:
Για την ασφάλειά σας, η συσκευή αυτή διαθέτει ένα σύστημα αυτόματης απενεργοποίησης μετά από 60 λεπτά. Αν επιθυμείτε να την ενεργοποιήσετε ξανά, ανατρέξτε στην παράγραφο ΕΝΕΡΓΟΠΟΙΗΣΗ.

4. ΙΣΙΩΜΑ
ΠΡΟΣΟΧΗ, αυτή η συσκευή χρησιμοποιείται σε καλά καθορισμένη κατεύθυνση: χρησιμοποιείτε πάντοτε το προϊόν, με το σύστημα **ULTRA TENSION (D)** προσανατολισμένο προς τα κάτω (σχ. **1**)
Τα μαλλιά πρέπει να είναι ξεμπερδεμένα, καθαρά και στεγνά.
• Μην χρησιμοποιείτε τη συσκευή με συνθετικά μαλλιά (περούκες, πρόσθετα κ.λπ.)
• Πάρτε μία μικρή τούφα, πλάτους μερικών εκατοστών, στενίστε την και τοποθετήστε την ανάμεσα στις πλάκες (Σχ.**2**)
Σφίξτε τα μαλλιά ανάμεσα από τις πλάκες και ολισθήστε αργά τη συσκευή, από τη ρίζα προς τις άκρες των μαλλιών (Σχ.**3**).
• Η επένδυση των πλακών προστατεύει τα μαλλιά σας από την υπερβολική θερμοκρασία, χάρη σε στην ομοιόμορφη διάχυση της θερμότητας.
• Περιμένετε να κρυώσουν τα ισιωμένα μαλλιά προτού τα χτενίσετε.

ΧΡΗΣΙΜΕΣ ΣΥΜΒΟΥΛΕΣ
• Ξεκινάτε το ίσιωμα των μαλλιών από την ρίζα προς τα κάτω: δουλεύετε πρώτα την περιοχή του αυχένα, μετά τα πλάγια και τελειώνετε με την μπροστινή πλευρά.
• Για να μην δημιουργούνται ραβδώσεις, ισιώνετε τα μαλλιά σας με ομαλή και μη διακοπτόμενη κίνηση.

5. ΣΥΝΤΗΡΗΣΗ
ΠΡΟΣΟΧΗ! Πριν καθαρίστε τη συσκευή αποσυνδέστε την από το δίκτυο και αφήστε την να κρυώσει.
• Καθαρισμός της συσκευής: Αποσυνδέστε τη συσκευή από το δίκτυο, σκουπίστε την με υγρό πανί και στεγνώστε την.

6. Ας συμβάλλουμε και εμείς στην προστασία του περιβάλλοντος!
ⓘ Η συσκευή σας περιέχει πολλά αξιοποιήσιμα ή ανακυκλώσιμα υλικά.
➲ Για την παράδοση της παλιάς σας συσκευής παρακαλούμε επικοινωνήστε με την εταιρία «ΑΝΑΚΥΚΛΩΣΗ ΣΥΣΚΕΥΩΝ Α.Ε» τηλ. 210-5319762, fax 210-5319766, ή επισκεφθείτε την ηλεκτρονική διεύθυνση www.electrocycle.com

7. ΣΕ ΠΕΡΙΠΤΩΣΗ ΠΡΟΒΛΗΜΑΤΩΝ
• Νιώθετε αντίσταση στα μαλλιά σας κατά το ίσιωμα:
- Είναι φυσιολογικό· είναι μάλιστα η αρχή λειτουργίας του συστήματος **ULTRA TENSION**, το οποίο τραβάει τα μαλλιά σας πριν να τα ζεστάνει.

• Το ίσιωμα δεν είναι αρκετά αποτελεσματικό :
- Σφίξτε πιο δυνατά τις πλάκες επάνω στην τούφα σας
- Ολισθήστε τη συσκευή στα μαλλιά σας με πιο αργό ρυθμό
- Αυξήστε τη θερμοκρασία με τη βοήθεια του πλήκτρου **« + » (G)**
- Βεβαιωθείτε ότι χρησιμοποιείτε το προϊόν στη σωστή κατεύθυνση (Σχ.**3**)

• Είναι αδύνατο να αλλάξετε τη θερμοκρασία;
- Βεβαιωθείτε ότι το επίπεδο της θερμοκρασίας δεν είναι κλειδωμένο (βλ. σχόλιο **3/3**).

• Η οθόνη προβολής θερμοκρασίας δεν φωτίζει :
- Είναι φυσιολογικό, η οθόνη δεν ανάβει για θερμοκρασίες από **130°C** ως **150°C**.

• Η οθόνη προβολής αναβοσβήνει με κόκκινο χρώμα, χωρίς καμία ένδειξη:
- Η συσκευή είναι ελαττωματική. Παρακαλούμε απευθυνθείτε σε ένα εξουσιοδοτημένο Κέντρο Σέρβις.

TR

Cihazı kullanmaya başlamadan önce kullanım kitapçığını ve talimatlarını dikkatli bir şekilde okuyun.

RESPECTISSIM LISS saç düzleştirici, tamamıyla yenilikçi bir cihazdır.
Saçları ısıtmadan gerdiren **"ULTRA TENSION "** sistemi sayesinde, 170°C 'de alınan sonuç 230°C lik bir saç düzleştirici kadar etkilidir.
*Calor/Rowenta Respect® ile karşılaştırılmıştır – Test, hassas özellikli olmayan saçlar üzerinde gerçekleştirilmiştir – Fransa/Şubat 2011.

1. CİHAZIN GENEL TANITIMI
A. Plakalar
B. Seramik Titanyum Silver kaplama düzleştirici plakalar
C. Hareketli plakalar
D. Ultra Tension Sistemi
E. Işıklı gösterge
F. Dijital ekran
G. Isıyı azaltmaya/arttırmaya ve seçilen ısıyı sabitlemeye/serbest bırakmaya yarayan –/+ butonları
H. Saç durumu seçim butonları:
H1. Healthy = sağlıklı
H2. Fragile = hassas
H3. Damaged = yıpranmış
I. Açma/kapama + saç tipi pozisyonu:
0 = Kapalı
● = dalgalı, yumuşak saçlar
●● = bukleli saçlar
●●● = kıvırcık saçlar
J. "IYONİK" Sistem
K. Lock Sistem (plakaların kilitlenmesi/açılması)
L. Döner kordon çıkışı
M. Elektrik kordonu
N. Saklama çantası

2. GÜVENLİK TAVSİYELERİ
• Güvenliğiniz düşünülerek bu cihaz yürürlükteki standartlara ve düzenlemelere (Düşük Gerilim Direktifleri, Elektromanyetik Uyumluluk, Cevre...) uygun olarak üretilmiştir.
• Cihazın aksesuarları kullanım sırasında cok ısınır. Cildinizle temasından kaçınır. Cihazın elektrik kordonunun ısınan parçalara değmediğinden emin olun.
• Elektrik tesisatınızın voltajının cihazınızın üzerinde belirtilen voltaj ile aynı olduğundan emin olun. Her türlü bağlantı hatası garantinin kapsamayacağı, tamir edilemeyecek hasarlara neden olabilir.
• Ekstra bir koruma sağlamak için, banyodaki elektrik devresine nominal çalışma diferansiyel akımı 30 mA'i aşmayan bir kaçak akım diferansiyel devre kesicisi (RCD) bağlanmasını tavsiye ederiz. Montajı yapan görevlilerden tavsiye alın.
• Yine de cihazın montajı ve kullanımı ülkenizde uygulanan normlara uygun olarak yapılmalıdır.
• DİKKAT EDİLMESİ GEREKEN NOKTALAR: Bu cihazı küvet, duş, lavabo veya su olan diğer yerlerin yanında kullanmayın.
• Cihaz banyoda kullanıldığında, kapalı olsa bile suyla teması tehlikeli olabileceğinden kullandıktan sonra fişini çekin.
• Bu cihazın, fiziksel, duyusal ya da zihinsel kapasite açısından yeterli olmayan kişilerce ya da deneyim veya bilgi sahibi olmayan kişilerce (çocuklar da dahil olmak üzere), güvenliklerinden sorumlu bir kimsenin gözetiminde veya bu kimse tarafından cihazın kullanımı ile ilgili önceden bilgilendirildikleri durumlar dışında, kullanılmaması gerekir. Çocukların cihazla oynamadığından emin olmak icin kontrol etmek gerekir.
• Elektrik kablosu hasar görurse her türlü tehlikeyi önlemek için üretici, yetkili servis veya aynı yetkiye sahip kişiler tarafından değiştirilmelidir.
• Cihazı kullanmamanız ve Yetkili Servise başvurmanız gereken durumlar: cihazınız düşerse ve normal calışmazsa.
• Cihazın fişten cekilmesi gereken durumlar: temizlik ve bakım işlemlerinden once, calışma bozukluğu olması, cihazı kullanımınız biter bitmez.
• Kablo hasar görmuşse kullanmayın.
• Temizlemek için bile olsa suya değdirmeyin, batırmayın.
• Nemli ellerle tutmayın.
• Sıcakken gövdeden değil sapından tutun.
• Kabloyu çekerek fişten çıkartmayın, prizi tutarak çekin.
• Uzatma kablosu kullanmayın.
• Parlatıcı ve tahriş edici ürünlerle temizlemeyin.
• 0 °C'nin altında ve 35 °C'nin ustundeki sıcaklıklarda kullanmayın.

GARANTİ:
Cihazınız sadece evde kullanmak üzere tasarlanmıştır. Ticari ve mesleki amaclarla kullanılmamalıdır.
Hatalı kullanım durumunda garanti kapsamı dışında kalacaktır.

3. KULLANMAYA BAŞLARKEN
Not: Düzleştirici plakaların (B/C) hareket etmesi normal bir durumdur, düzleştirme kalitesini yükseltir.
Cihazının fişini prize takın.
Plakaları açmak için, "Kilit sistemi" (K) butonunu çekin.
Cihazı çalıştırmak için, açma/kapama + saç tipi kontrol düğmesini (I) ittirin.
Saçlarınız için, ideal düzleştirme ısısını belirlemek için, 2 parametrenin belirlenmesi gerekmektedir: saçlarınızın tipi ve durumu.

1. AŞAMA: Saç TİPİNİZ
Anahtarı (I), 3 adet "Saç tipi" seçeneğinden biri üzerine getirin:

– Dalgalı, yumuşak saçlar => ●
– Bukleli saçlar => ●●
– Kıvırcık veya çok kıvırcık saçlar => ●●●

3 LED ışığı (H) yanıp sönmeye baslar. Artık, ikinci parametrenin seçilmesi gerekmektedir.

2. Aşama: Saçlarınızın DURUMU
Düzleştirme sırasında, her birine bir renkli LED atanmış olan 3 butondan (H1 veya H2 veya H3) biri üzerine basarak, **Saçlarınızın durumunu** seçin.

– Sağlıklı, kalın telli, dayanıklı saçlar = « **Healthy** » LED yeşil
– Hassaslaşmış, ince telli, kuru saçlar = « **Fragile** » LED mavi
– Yıpranmış, çatallanmış, kırılmış, nem kaybetmiş, boyalı veya rengi açılmış saçlar = « **Damaged** » LED turuncu

Bu durumda,dijital ekran (F) ve ışıklı gösterge (E), LED ile aynı renkte yanar.
Size bir ısı derecesi önerilir: ekranın ortasında yanıp söner. Seçilen ısıya erişildiğinde, gösterge yanıp sönmeye son verecektir.
(G) +/– butonlarını kullanarak tavsiye edilen ısıda değişiklik yapabilirsiniz:
azaltmak için "– "veya arttırmak için "+".
Seçiminizde ayrıca, "Saç durumu" (H) veya "Saç tipi" (I) butonların kullanarak da değişiklik yapabilirsiniz.

3. Aşama: Isının kilitlenmesi/açılması
NOT: Herhangi bir kullanım hatasına karşı (kullanım sırasında yanlışlıkla ayar düğmelerine basılması gibi), bu cihaz bir kilit sistemi ile donatılmıştır.
– 3 saniye boyunca (G) butonu üzerine basarak, kullanım sırasında sıcaklık seviyesini kilitleyin. Ayarınız kilitlenir ve ekranda bir kilit sembolü görüntülenir. Cihazınızın ısısında veya seçiminizde değişiklik yapmayı arzuluyorsanız, kilidi açmanız gerekecektir:
– Yeniden aynı buton (G) üzerine 3 saniye boyunca basın. Blokaj kaldırılır ve kilit açılır.
– Cihazı kapatmak için, açma/kapama + saç tipi anahtarını (I), 0 konumuna getirin.
– Kullanım sonrasında: plakaları kapatın, "Kilit Sistemini" (K) kullanın, cihazın fişini prizden çıkarın ve yerine yerleştirmeden önce tamamen soğumasını bekleyin.

Cihazın otomatik olarak durdurulması:
Güvenliğiniz için, bu cihaz 60 dakika sonunda otomatik olarak kapatılmasını sağlayan bir sistemle donatılmıştır. Yeniden çalıştırmak istiyorsanız, KULLANMAYA BASLARKEN paragrafına bkz.

4. DÜZLEŞTİRME
DIKKAT, bu cihaz belli bir yönde kullanılır: Ürünü daima ULTRA TENSION (D) sistemi aşağı doğru gelecek şekilde kullanın (Sekil 1).
Saçların taranmış açılmış, temiz ve kuru olmaları gerekmektedir.
• Cihazı sentetik saçlarla kullanmayın (peruk, postiş...)
• Birkaç santimetrelik genişliğe sahip bir tutam saç alın, tarayın ve plakaların arasından geçirin (Sekil 2)
Saçları plakalar arasında sıkıştırın ve cihazı yavaşça, saçların köklerinden uçlarına doğru kaydırın (Sekil 3).
• Plakaların kaplaması, ısıyı yüzeye eşit bir şekilde dağıtarak, saçlarınızı aşırı ısıya karşı korur.
• Şekil vermeden önce, düzleştirilen saçların soğumalarını bekleyin.

KUAFÖR ÖNERİLERİ
• Düzleştirme işlemine daima alttaki saç tutamlarından başlayınız. Yanlardaki sac tutamlarından once ensenizden başlayın ve en son ondeki tutamları duzleştirin.
• Duzensiz bir goruntu oluşmaması icin, duz ve kesintisiz hareketlerle duzleştirin.

5. BAKIM
DMKKAT! Cihazı temizlemeye başlamadan önce fişini prizden çekiniz ve soğumaya bırakınız.
• Cihazın temizlenmesi: Cihazın fişini prizden çekiniz , nemli bir bezle siliniz ve kurulayınız.

6. CEVREYI KORUMAYA KATKIDA BULUNALIMI
ⓘ Cihaziniz çok sahida yeniden değerlendirilebilir veya geri donüsümlü malzeme icermektedir.
➲ Değerlendirilebilmesi icin cihazinizi bir toplamamerkezineveya Yektili Servisine teslim edin

7. SORUNLA KARŞILAŞILMASI HALİNDE:
• Düzleştirme işlemi sırasında, saçlarınızın direndiğini hissediyorsunuz:
- Bu normal bir durumdur: ısıtmadan ULTRA TENSION sistemi saçlarınızı ısıtmadan önce gerer.

• Yeterli düzleştirme elde edemiyorsanız:
- Saçlarınızın tutamını, düzleştirme plakları arasında daha sıkı bir şekilde sıkıştırın.
- Cihazı daha yavaş bir şekilde kaydırın.
- "+" (G) tuşunu kullanarak, ısıyı arttırın.
- Ürünün doğru yönde kullanıldığından emin olun (Sekil 3).

• Isı değişimi yapılamıyorsa?
- Isı seviyesinin kilitli olmadığını kontrol edin (3/3 kısma bkz.).

• Isı gösterge ekranı yanmıyor:
- Bu durum 130°C ile 150°C arası ısılar için normaldir.

• Gösterge ekranı, herhangi bir mesaj vermeksizin kırmızı yanıp sönüyor:
- Cihaz hasar görmüştür. Lütfen yetkili bir servise götürün.

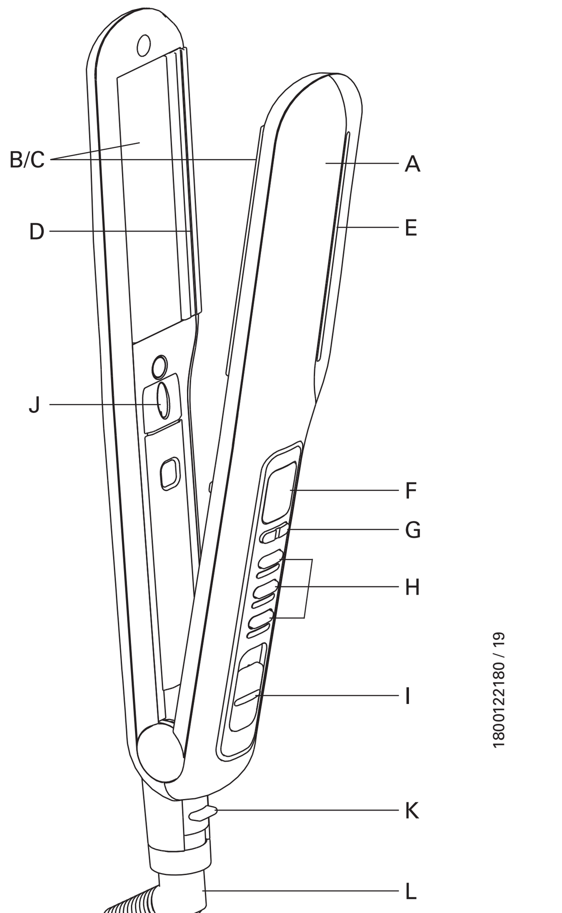

1800122180 / 19

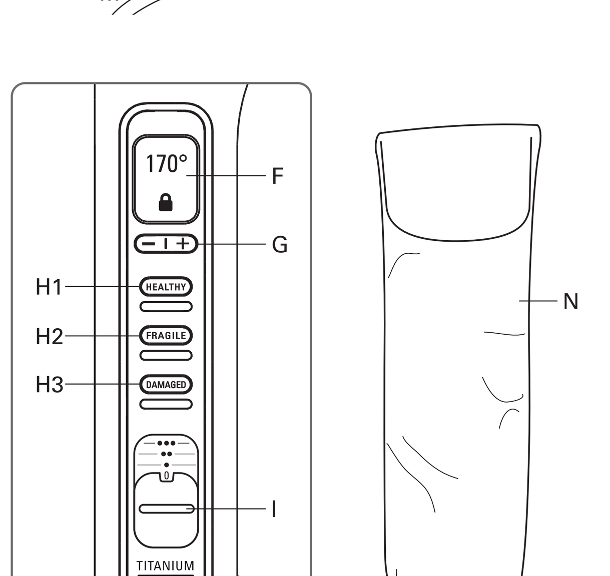

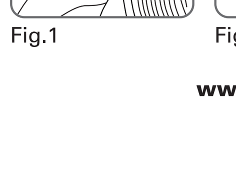
Fig.1

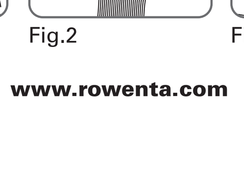
Fig.2

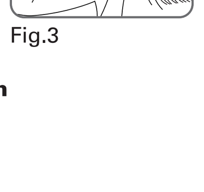
Fig.3

www.rowenta.com

N

Før bruk, les bruksanvisningen og sikkerhetsrådene meget nøye.

Glattetangen RESPECTISSIM LISS er et helt innovativt apparat.
Takket være det unike systemet **« ULTRA TENSION »**, som strekker håret før det varmes opp, oppnår man en perfekt glatting av håret ved 170°C*, like effektivt som med en klassisk glattetang ved 230°C.
*Sammenlignet med Calor/Rowenta Respect® - Test utført på kaukasisk hårtype som ikke er overømfintlig – Frankrike/Februar 2011.

1. GENERELL BESKRIVELSE
A. Tenger
B. Glatteplater, med belegg i Ceramic Titanium Silver
C. Flytende plater
D. Ultra Tension-system
E. Lysindikator
F. Digitalt display
G. -/+ knapp for å senke/øke temperaturen
og for å blokkere/deblokkere den valgte temperaturen
H. Valgknapp i forhold til hårets tilstand:
H1. **Healthy** = sunt hår
H2. **Fragile** = skjørt hår
H3. **Damaged** = skadet hår
I. På/av + hårtype-bryter:
0 = Av
● = mykt hår med fall
● ● = krøllet hår
● ● ● = småkrøllet hår, afrohår
J. System « IONIC »
K. Lock System (låsing og opplåsing av tengene)
L. Roterende uttak av ledning
M. Strømledning
N. Oppbevaringspose

2. SIKKERHET
• Av hensyn til din sikkerhet er dette apparatet i samsvar med gyldige normer og regler (lavspenningsdirektiver, elektromagnetisk kompatibilitet, miljø …).
• Apparatets tilbehørsdeler blir meget varme under bruk. Unngå kontakt med huden. Sørg for at strømledningen aldri er i kontakt med apparatets varme deler.
• Kontroller at nettspenningen stemmer overens med apparatets spenning. Enhver tilkoblingsfeil kan forårsake varige skader som ikke dekkes av garantien.
• Som et ekstra sikkerhetstiltak anbefales det å installere en anretning for reststrøm som ikke overstiger 30 mA i det elektriske anlegget på badet. Spør din elektriker om råd.
• Installasjon og bruk av apparatet skal imidlertid alltid være i samsvar med gjeldende standarder i ditt land.
• ADVARSEL: Ikke bruk dette apparatet i nærheten av badekar, dusjer, vaskeservanter eller andre beholdere som inneholder vann.
• Når apparatet brukes på badet, skal det frakobles etter bruk fordi nærheten til vann kan utgjøre en fare selv om apparatet er slått av.
• Dette apparatet er ikke ment for personer (inkl. barn) med nedsatte fysiske, sensoriske eller psykiske evner, eller uerfarne personer, med mindre de får tilsyn eller forhåndsinstruksjoner om anvendelsen av apparatet fra en person med ansvar for deres sikkerhet. Barn skal holdes under tilsyn for å sikre at de ikke bruker apparatet til lek.
• Dersom strømledningen er skadet, skal den erstattes av produsenten, dens servicesenter eller av en person med lignende kvalifikasjoner for å forhindre at det oppstår problemer.
• Ikke bruk apparatet og kontakt et godkjent servicesenter hvis: apparatet har falt eller ikke fungerer normalt.
• Apparatet må frakobles: før rengjøring og vedlikehold, hvis det ikke fungerer ordentlig, straks du har sluttet å bruke det.
• Skal ikke brukes hvis ledningen er skadet.
• Må ikke dyppes ned i vann eller holdes under rennende vann, selv ved rengjøring.
• Skal ikke holdes med fuktige hender.
• Holdes i håndtaket, ikke i de varme delene.
• Skal ikke frakobles ved å dra i ledningen, med ved å dra i støpselet.
• Bruk ikke skjøteledning.
• Bruk ikke skuremidler eller etsende midler til rengjøring.
• Skal ikke brukes ved temperaturer under 0 °C og over 35 °C.

GARANTI:
Dette apparatet er kun beregnet til privat bruk i hjemmet. Det skal ikke brukes til profesjonelle formål.
Garantien blir ugyldig ved uriktig bruk.

3. TA APPARATET I BRUK
N.B.: Det er normalt at glatteplatene (B/C) er bevegelige. Det bidrar nettopp til å gi en god glattekvalitet.
Kople til apparatet.
For å åpne opp tengene, trekk i knappen « Lock System » (K)
For å skru på apparatet, skyv på på/av + hårtype-bryteren (I).
For å finne ut av hvilken temperatur som skal brukes for å oppnå ideell retting av håret, må du velge to innstillinger: din hårtype og tilstanden for håret ditt.

ETAPPE 1: din HÅRTYPE
Sett bryteren (I) på en av de tre posisjonene for « **Hårtype** »:

- Mykt hår med fall => ●
- Krøllete hår => ● ●
- Småkrøllet hår eller afrohår => ● ● ●

De tre LED-ene (H) begynner å blinke. Du må nå foreta den andre innstillingen.

ETAPPE 2: Hårets TILSTAND
Velg Hårets Tilstand når du anvender rettetangen, ved å trykke på én av de tre knappene (H1 eller H2 eller H3), som hver har en tilsvarende LED med en farge.

- Håret er sunt, tykt og sterkt... = « **Healthy** » Grønn LED
- Håret er skjørt, tynt, tørt... = « **Fragile** » Blå LED
- Håret er skadet, splittet, uttørket, farget eller bleket... = « **Damaged** » Oransje LED

Displayet viser nå temperaturen (F) og en lysindikator (E) som lyser i samme farge som LED-en.
Du får tilbud om en temperatur: Den blinker i midten av displayet. Displayet slutter å blinke når temperaturen er nådd.
Du kan selvfølgelig endre den anbefalte temperaturen ved hjelp av knappene (G):
« - » for å redusere eller « + » for å øke.
Det er også mulig å endre valget ved hjelp av knappene "Hårets Tilstand" (H) eller "Hårtype" (I).

ETAPPE 3: Blokkering / deblokkering av temperaturen
NB: For å unngå feilhåndtering (ufrivillig trykk på reguleringsknappene under bruk) er dette apparatet utstyrt med en låsefunksjon.
- Du låser temperaturnivået under bruk ved å trykke i tre sekunder på knappen (G). Reguleringen blokkeres, og et hengelåssymbol vises i displayet. Dersom du ønsker å endre temperatur eller valg, må du deblokkere innstillingen:
- Trykk en gang til i tre sekunder på den samme knappen (G). Reguleringen deblokkeres, og hengelåssymbolet åpnes.
- For å skru av apparatet, sett På/Av + Hårtype-bryteren (I) i posisjon 0.
- Etter bruk: Lukk igjen tengene, bruk « Lock System » (K), kople fra apparatet og la det bli helt kaldt før du rydder det bort.

Automatisk stopp av apparatet:
Av sikkerhetsgrunner er dette apparatet utstyrt med et system som automatisk slår apparatet av etter 60 minutter. Dersom du ønsker å skru apparatet på igjen, se avsnittet TA APPARATET I BRUK.

4. RETTING/GLATTING
VÆR OPPMERKSOM PÅ at dette apparatet alltid brukes i samme retning: Det skal alltid brukes med systemet ULTRA TENSION (D) vendt nedover (fig.1)
Håret må ikke være floket, og det skal være rent og tørt.
• Bruk ikke apparatet på syntetisk hår (parykk, ekstensjoner...)
• Lag en liten lokk som er noen centimeter bred, gre denne lokken og anbring den mellom platene (Fig. 2)
Klem platene rundt håret og la apparatet gli sakte nedover, fra hårroten til håртuppene (Fig.3).
• Belegget på platene beskytter håret mot for høye temperaturer, fordi det gir en helt jevn fordeling av varmen.
• Vent til det rettede håret har blitt helt kaldt før du grer det.

FRISØRTIPS
• Start alltid med å rette ut de øverste lokkene: først i nakken, så sidene og til slutt foran.
• For å unngå langsgående rifler må du arbeide med jevne og sammenhengende bevegelser.

5. VEDLIKEHOLD
FORSIKTIG! :Trekk alltid apparatets støpsel ut av stikkontakten og la det avkjøles.
• Når du skal rengjøre apparatet: Frakoble det og tørk av det med en fuktet klut og til slutt med en tørr klut.

6. MILJØVERN!
Ⓘ Apparatet inneholder mange gjenvinnbare og resirkulerbare materialer.
➲ Ta det med til et oppsamlingssted etter et godkjent servicesenter slik at avfallet kan behandles.

7. DERSOM DET SKULLE OPPSTÅ PROBLEMER:
• Du kjenner en motstand i håret under rettingen:
- Det er helt normalt. Det er selve prinsippet med ULTRA TENSION, som strekker ut håret før det varmes opp.

• Glattingen er ikke tilstrekkelig effektiv:
- Klem glatteplatene hardere rundt hårlokken.
- Beveg apparatet saktere
- Øk temperaturen ved hjelp av knappen « + » (G)
- Påse at apparatet brukes i riktig retning (Fig. 3)

• Det er ikke mulig å skifte temperatur:
- Sjekk om ikke temperaturnivået er blokkert (jf. rubrikk 3/3).

• Temperaturdisplayet forblir svart:
- Det er normalt. Displayet lyser ikke for temperaturer mellom 130°C og 150°C.

• Displayet blinker rødt uten noen indikasjoner:
- Apparatet er defekt. Lever det inn til et autorisert servicesenter.

S

Läs bruksanvisning och säkerhetsföreskrifter noggrant före användning.

Plattången RESPECTISSIM LISS är en helt ny, innovativ apparat.
Tack vare **ULTRA TENSION**-systemet som sträcker ut håret innan det hettas upp, blir plattfunktionen perfekt vid 170 °C*, lika effektiv som en vanlig plattång vid 230 °C.
*Jämfört med en Calor/Rowenta Respect® - test utfört på västeuropeiskt, oskadat hår – Frankrike, februari 2011.

1. ALLMÄN BESKRIVNING
A. Tänger
B. Plattor med keramisk titan- och silverbeläggning
C. Rörliga plattor
D. Ultra Tension-systemet
E. Ljusfunktion
F. Digitalskärm
G. -/+-knappar för att höja/sänka temperaturen
och låsa/låsa upp vald temperatur
H. Knappar för att ange hårets skick:
H1. **Healthy** = gott skick
H2. **Fragile** = ömtåligt hår
H3. **Damaged** = skadat hår
I. Start-/stoppknapp + hårtyp:
0 = stopp
● = mjukt, vågigt hår
● ● = lockigt hår
● ● ● = krusigt hår, afrohår
J. "IONIC"-system
K. Låssystem (låsa och låsa upp tängerna)
L. Utgång för vridbar sladd
M. Strömsladd
N. Förvaringsväska

2. SÄKERHET
• Apparatens säkerhet uppfyller gällande bestämmelser och standarder (lågspänningsdirektiv, elektromagnetisk kompatibilitet, miljö…).
• Apparatens tillbehör blir mycket varma under användningen. Undvik kontakt med huden. Se till att sladden aldrig kommer i kontakt med apparatens varma delar.
• Kontrollera att nätspänningen överensstämmer med den som anges på apparaten. All felanslutning kan orsaka irreparabla skador och gör att garantin inte gäller.
• För en ökad säkerhet, är det lämpligt att installera en jordfelsbrytare med märkutlösningsström som inte överskrider 30mA i badrummets strömkrets. Rådfråga en behörig elinstallatör.
• Apparatens installation och användning måste emellertid uppfylla de normer som gäller i ditt land.
• OBSERVERA: Använd aldrig apparaten i närheten av vatten i badkar, dusch, tvättställ eller andra kärl...
• När apparaten används i ett badrum, dra ut kontakten efter användning då närheten till vatten kan medföra fara även om apparaten inte är på.
• Denna apparat är inte avsedd att användas av personer (inklusive barn) som inte klarar av att hantera elektrisk utrustning, eller av personer utan erfarenhet eller kännedom, förutom om de har erhållit, genom en person ansvarig för deras säkerhet, en övervakning eller på förhand fått anvisningar angående apparatens användning. Barn måste övervakas av en vuxen för att säkerställa att barnen inte leker med apparaten.
• Om sladden skadats, ska den bytas ut av tillverkaren, på tillverkarens serviceverkstad eller av behörig fackman, för att undvika fara.
• Använd inte apparaten och kontakta en auktoriserad serviceverkstad om:
- den har fallit,
- den har funktionsstörningar.
• Koppla ur apparaten:
- före rengöring och underhåll
- vid funktionsstörning
- så snart du inte använder den.
• Använd den inte om sladden är skadad.
• Doppa inte ner den vatten eller under rinnande vatten, inte ens vid rengöring.
• Håll den inte med fuktiga händer.
• Håll inte i den varma delen, använd endast handtaget.
• Koppla inte ur apparaten genom att dra i sladden, fatta tag i stickkontakten.
• Använd inte en förlängningssladd.
• Rengör inte med skurmedel eller frätande medel.
• Använd den inte vid en temperatur lägre än 0 °C och högre än 35 °C.

GARANTI:
Apparaten är endast avsedd för hemmabruk. Den skall inte användas i yrkesmässigt syfte. Garantin träder ur kraft och gäller inte vid felaktig användning.

3. FÖRE ANVÄNDNING
Obs! Plattorna (B/C) rör sig vid användning, det är helt normalt och bidrar till ett bättre resultat.
Sätt i strömsladden i väggkontakten.
Tryck på knappen "Lock System" (K) för att öppna tången
Starta plattången genom att trycka på start-/stoppknappen + hårtyp (I).
Bestäm lämplig temperatur för ditt hår utifrån två parametrar: din hårtyp och hårets skick.

ETAPP 1: din TYP av hår
Sätt start-/stoppknappen (I) i ett av tre lägen för "**Hårtyp**":

- Mjukt vågigt hår => ●
- Lockigt hår => ● ●
- Mycket lockigt hår eller afrohår => ● ● ●

De 3 LED-lamporna (H) börjar blinka. Välj därefter nästa parameter.

ETAPP 2: Hårets SKICK
Välj hårets skick, vid tidpunkten för behandlingen med plattång, genom att trycka på en av 3 knappar (H1, H2 eller H3) till vilket en LED-lampa i en viss färg hör:

Håret är sunt, tjockt och tåligt … = « **Healthy** » Grön LED-lampa
Håret är skört, fint och torrt … = « **Fragile** » Blå LED-lampa
Håret är skadat, har kluvna toppar, är sprött, uttorkat, färgat eller blekt … = « **Damaged** » Orange LED-lampa

Då tänds temperaturskärmen (F) och ljusfunktionen (E) i samma färg som vald LED-lampa.
En viss temperatur föreslås: den blinkar i mitten av skärmen. Den slutar blinka när temperaturen uppnåtts.
Självklart går det att ändra den rekommenderade temperaturen, använd knapparna (G): "-" för att sänka eller "+" för att höja.
Du kan också ändra dina val med knapparna "Hårets skick" (H) eller "Typ av hår" (I).

ETAPP 3: Spärr på/av för temperatur
OBS! För att undvika att man kommer åt knappar av misstag under användningen är apparaten utrustad med ett knapplås.
- Lås temperaturnivån under användning genom att trycka 3 sekunder på knappen (G). Temperaturen låses och ett hänglås visas på skärmen. Om du vill ändra temperatur eller andra val måste du först låsa upp:
- Tryck på samma knapp (G) en gång till i 3 sekunder. Knapplåset låses upp och hänglåset på skärmen också.
- Stäng av apparaten genom att ställa in start-/stoppknappen + Hårtyp (I) till läge 0.
- Efter användning: stäng tången, använd "Lock System" (K), dra ur kontakten och låt plattången svalna helt innan du lägger undan den.

Automatisk avstängning:
Av säkerhetsskäl är apparaten försedd med en funktion för automatisk avstängning efter 60 min. Se stycket FÖRE ANVÄNDNING om du vill sätta på den igen.

4. PLATTFUNKTION
SE UPP, den här apparaten ska användas åt ett bestämt håll: använd den alltid med ULTRA TENSION-systemet (D) riktat nedåt (fig. 1)
Håret ska vara utrett, rent och torrt.
• Använd inte apparaten på syntethår (peruker, hårförlängning...)
• Forma en hårslinga på några centimeters bredd, kamma den och placera den i tången (fig. 2)
Kläm fast håret mellan plattorna och låt tången glida långsamt från roten till hårtoppen (fig. 3).
• Beläggningen på plattorna skyddar håret mot för höga temperaturer tack vare en jämn fördelning av värmen.
• Vänta tills hårslingan svalnat innan du friserar håret.

HÅRFRISÖRSKANS TIPS
• Börja alltid med att släta ut håret underifrån: börja med håret i nacken, sedan slingorna på sidorna och avsluta med slingorna längst fram.
• För att förhindra räfflor på längden, arbeta med mjuka och oavbrutna rörelser.

5. UNDERHÅLL
VARNING! : Koppla alltid från apparaten och låt den kallna, innan du rengör den.
• För att rengöra apparaten: koppla ifrån den, rengör den med fuktad trasa och torka den med en torr trasa.

6. VAR RÄDD OM MILJÖN!
Ⓘ Din apparat innehåller olika material som kan återanvändas eller återvinnas.
➲ Lämna den på en återvinningsstation eller på en auktoriserad serviceverkstad för omhändertagande och behandling.

7. OM PROBLEM UPPSTÅR:
• Du känner att det drar i håret under användning:
- Det är normalt, det är själva poängen med ULTRA TENSION-systemet, det drar ut håret innan det hettas upp.

• Plattfunktionen är inte tillräckligt effektiv:
- Kläm åt hårdare med tången på hårslingan
- Dra tången långsammare
- Höj temperaturen med knappen "+" (G)
- Kontrollera att du håller tången åt rätt håll (fig. 3)

• Det går inte att ändra temperatur
- Kontrollera att temperaturen inte är knapplåst (se stycket om etapp 3).

• Digitalskärmen för temperatur tänds inte:
- Det är normalt, den tänds inte för temperaturer mellan 130 °C och 150 °C.

• Digitalskärmen blinkar rött utan något meddelande:
- Apparaten är defekt. Lämna tillbaka den till ett godkänt servicecenter.

DK

Læs brugsanvisningen og sikkerhedsanvisningerne grundigt igennem, inden glattejernet tages i brug.

RESPECTISSIM LISS-glattejernet er et fuldstændigt nyskabende apparat.
Takket være sit "**ULTRA TENSION**"-system, som strækker håret ud, inden det varmes, gør dette glattejern det muligt at opnå en perfekt glatning ved 170°C* og er lige så effektivt som et klassisk glattejern ved 230 °C.
*Sammenlignet med Calor/Rowenta Respect® - Test udført på normalt, kaukasisk hår – Frankrig/Februar 2011.

1. GENEREL BESKRIVELSE
A. Tang
B. Glatteplader med Ceramic Titanium Silver-belægning
C. Bevægelige plader
D. Ultra Tension-system
E. Lysende kant
F. Digitalt display
G. -/+ knapper til regulering af temperaturen
og låsning/oplåsning af den valgte temperatur
H. Knapper for valg af hårets tilstand:
H1. **Healthy** = Sundt
H2. **Fragile** = Skrøbeligt
H3. **Damaged** = Beskadiget
I. Tænd/sluk-knap, samt knap for valg af hårtype:
0 = Slukket
● = Let bølget hår
● ● = Krøllet hår
● ● ● = Meget krøllet hår, afrohår
J. « IONIC »-system
K. Lock System (låsning og oplåsning af tangen)
L. Drejeledningens udgang
M. Tilslutningsledning
N. Opbevaringstaske

2. SIKKERHED
• Af hensyn til brugerens sikkerhed er dette apparat i overensstemmelse med gældende standarder og bestemmelser (Lavspændingsdirektiv, Elektromagnetisk Kompatibilitet, Miljøbeskyttelse…).
• Apparatets tilbehørsdele bliver meget varme under brug. Undgå kontakt med huden. Sørg for at el-ledningen aldrig kommer i kontakt med apparatets varme dele.
• Kontroller at el-installationens spænding svarer til apparatets. Tilslutning til en forkert spænding kan forårsage uoprettelige beskadigelser, som ikke er dækket af garantien.
• Som en ekstra sikkerhedsforanstaltning anbefaler vi at installere et HPFI-relæ i det elektriske kredsløb, der forsyner badeværelset og som slår fra i tilfælde af en fejlstrøm på over 30 mA. Rådspørg din el-installatør.
• Apparatets installation og anvendelse skal dog være i overensstemmelse med gældende standarder i dit land.
• ADVARSEL: Brug aldrig dette apparat i nærheden af vand i badekar, bruserum, håndvaske eller andre beholdere.
• Når apparatet bruges i et badeværelse, skal stikket tages ud af stikkontakten efter brug, da tilstedeværelsen af vand kan udgøre en fare, selv om apparatet er slukket.
• Dette apparat er ikke beregnet til at blive brugt af personer (herunder børn), hvis fysiske, sensoriske eller mentale evner er svækkede eller personer blottet for erfaring eller kendskab, med mindre de er under opsyn eller har modtaget forudgående instruktioner om brugen af dette apparat af en person, der er ansvarlig for deres sikkerhed. Børn skal være under opsyn for at sikre, at de ikke leger med apparatet.
• Hvis el-ledningen er beskadiget, skal den udskiftes af fabrikanten, dennes servicerepræsentant eller en person med lignende kvalifikation for at undgå enhver fare.
• Brug ikke apparatet og kontakt et autoriseret serviceværksted, hvis:
- apparatet er faldet ned,
- apparatet ikke fungerer korrekt.
• Apparatets stik skal tages ud:
- før rengøring og vedligeholdelse,
- hvis det ikke fungerer korrekt,
- så snart det ikke bruges mere,
- hvis du forlader rummet, selv et øjeblik.
• Må ikke bruges, hvis el-ledningen er beskadiget.
• Må ikke dyppes ned i vand, selv under rengøring.
• Tag ikke fat med våde hænder.
• Tag ikke fat om huset, der er varmt, men tag fat om håndtaget.
• Tag ikke stikket ud ved at trække i ledningen, men tag fat om selve stikket.
• Brug ikke forlængerledning.
• Må ikke rengøres med skurende eller ætsende midler.
• Må ikke bruges ved en temperatur på under 0 °C og over 35 °C.

GARANTI:
Apparatet er udelukkende beregnet til brug i en almindelig husholdning. Det må ikke bruges til erhvervsmæssige formål. Garantien bortfalder og er ugyldig i tilfælde af en forkert brug.

3. IBRUGTAGNING
OBS: Det er normalt, at de bevægelige plader (B/C) er mobile, hvilket indvirker på glatningens kvalitet.
Tilslut apparatet.
Åbn tangen ved at trække i "Lock System"-knappen (K).
Apparatet startes op ved at trykke på tænd/sluk-knappen, samt knappen for valg af hårtype (I).
Temperaturen for den ideelle glatning af dit hår fastsættes ved at vælge ud fra 2 parametre: din hårtype og dit hårs tilstand.

TRIN 1: HårTYPE
Indstil tænd/sluk-knappen (I) i en af de 3 positioner for "**Hårtype**":

- Let bølget hår => ●
- Krøllet hår => ● ●
- Meget krøllet hår eller afrohår => ● ● ●

De 3 LED-signallamper (H) begynder at blinke. Indstillingen for det andet parameter skal nu foretages.

TRIN 2 : Hårets TILSTAND
Vælg dit hårs tilstand i det øjeblik, håret skal glattes, ved at trykke på en af de 3 knapper (H1 eller H2 eller H3), som er tilknyttet en farvet LED-signallampe:

Håret er sundt, tykt og modstandsdygtigt… = « **Healthy** » Grøn LED
Håret er skrøbeligt, fint og tørt… = « **Fragile** » Blå LED
Håret er beskadiget, spaltet, knækket, udtørret, farvet eller affarvet… = « **Damaged** » Orange LED

Temperaturdisplayet (F) og den lysende kant (E) tænder nu og lyser i samme farve som LED-signallampen.
En temperatur foreslås og blinker i displayets midte. Den stopper med at blinke, når temperaturen er nået.
Du kan naturligvis ændre den anbefalede temperatur ved hjælp af knapperne (G):
"-" for at reducere temperaturen eller "+" for at øge den.
Det er også muligt at ændre dit valg ved hjælp af knapperne "Hårets tilstand" (H) eller "Hårtype" (I).

TRIN 3: Låsning/oplåsning af temperaturen
OBS: For at undgå fejl ved betjening (utilsigtet tryk på indstillingsknapperne under brug af apparatet) er apparatet udstyret med en låsefunktion.
- Lås temperaturen under brug af apparatet ved at trykke på knappen (G) i 3 sek. Indstillingen låses, og en lukket hængelås viser sig på displayet. Hvis du ønsker at ændre apparatets temperatur eller dit valg, skal du op låse det op:
- Tryk igen på den samme knap (G) i 3 sek. Din indstilling låses op, og hængelåsen åbner sig.
- Apparatet slukkes ved at indstille tænd/sluk-knappen, samt knappen for hårtype (I) i position 0.
- Efter brug: Luk tangen, anvend "Lock System" (K), tag stikket til apparatet ud af stikkontakten, og lad glattejernet køle helt af, før det lægges væk.

Automatisk afbryderfunktion:
Af hensyn til din sikkerhed er apparatet udstyret med en automatisk afbryderfunktion, der aktiveres efter 60 minutter. Hvis du ønsker at tage glattejernet i brug igen, henvises til afsnittet IBRUGTAGNING.

4. GLATNING
ADVARSEL: Dette apparat anvendes i en bestemt retning. Anvend altid produktet med ULTRA TENSION-systemet (D) i nedadgående retning (fig. 1)
Håret skal være rent, tørt og ikke filtret.
• Apparatet må ikke anvendes på kunstigt hår (parykker, extensions...).
• Tag en lille tot hår af et par centimeters bredde, red håret og læg det mellem pladerne (Fig. 2).
Tryk pladerne sammen om håret, og lad langsomt apparatet glide fra hårrødderne og ud mod spidserne (Fig. 3).
• Pladernes belægning beskytter håret mod for høje temperaturer ved at give en jævn fordeling af varmen.
• Lad det glattede hår afkøle, inden det redes.

FRISØRENSTIPS
• Start altid med at glatte de inderste lokker. Glat først håret i nakken, derefter i siderne, og slut af med håret foran.
• For at undgå kanter på lange lokker, skal der arbejdes i en smidig og uafbrudt bevægelse.

5. VEDLIGEHOLDELSE
ADVARSEL! : Apparatets stik skal altid trækkes ud af stikkontakten, og det skal være helt kølet af, inden der foretages rengøring af apparatet.
• Sådan rengøres apparatet:Træk stikket ud af stikkontakten, og tør apparatet af med en fugtig klud.Tør efter med en tør klud.

6. VI SKAL ALLE VÆRE MED TIL AT BESKYTTE MILJØET!
Ⓘ Apparatet indeholder mange materialer, der kan genbruges eller genvindes.
➲ Aflever det på kommunens genbrugsstation eller på et autoriseret serviceværksted, når det ikke skal bruges mere.

7. I TILFÆLDE AF PROBLEMER:
• Du fornemmer en modstand i håret under glatningen:
- Det er normalt. Det er selve princippet i ULTRA TENSION-systemet, som strækker dit hår ud, inden det varmes.

• Glatningen er uden synlig virkning:
- Klem glattepladerne mere om hårlokken.
- Lad apparatet glide i en langsommere bevægelse.
- Øg temperaturen ved hjælp af "+"-knappen (G).
- Kontroller, at apparatet føres i den rigtige retning (Fig. 3)

• Det er umuligt at ændre temperaturen:
- Kontroller, at temperaturniveauet ikke er låst (jvf. rubrik 3/3).

• Temperaturdisplayet lyser ikke:
- Det er normalt. Temperaturdisplayet lyser ikke ved temperaturer mellem 130 °C og 150 °C.

• Displayet blinker rødt uden videre angivelse:
- Apparatet er defekt. Indlever det venligst til et autoriseret servicecenter.

FIN

Lue käyttöohjeet sekä turvaohjeet huolellisesti aina ennen käyttöä.

RESPECTISSIM LISS –suoristin on täysin innovatiivinen laite.
« ULTRA TENSION » -järjestelmä venyttää hiuksen ennen sen lämmittämistä. Järjestelmä mahdollistaa täydellisen hiustensuoristuksen 170 °C* lämpötilassa, mikä on yhtä tehokas kuin perinteisellä 230 °C lämpötilan suoristimella.
*Verrattu Calor/Rowenta Respect® -laitteisiin –Testi suoritettu normaaleihin kaukasialaistyyppisiin hiuksiin – Ranskassa/Helmikuussa 2011.

1. YLEISKUVAUS
A. Pihdit
B. Suoristavat levyt, Ceramic Titanium Silver -pinnoite
C. Joustavat levyt
D. Ultra Tension -järjestelmä
E. Merkkivalo
F. Digitaalinen näyttö
G. Painikkeet « -/+ » lämpötilan nostamiseen/laskemiseen
ja valitun lämpötilan lukitsemiseen/vapauttamiseen
H. Valintapainikkeet hiusten kunnon mukaan:
H1. **Healthy** = terveet
H2. **Fragile** = hauraat
H3. **Damaged** = vahingoittuneet
I. Virtakatkaisin + hiustyyppi:
0 = Virrankatkaisu
● = aaltoilevat, taipuisat hiukset
● ● = kiharat hiukset
● ● ● = erittäin kiharat hiukset, afrohiukset
J. « IONIC » -järjestelmä
K. Lock System (pihtien lukitseminen ja vapauttaminen)
L. Pyörivän johdon ulostulo
M. Virtajohto
N. Säilytyspussi

2. TURVAOHJEET
• Turvallisuutesi vuoksi tämä laite täyttää siihen soveltuvat normit ja määräykset (pienjännite- sähkömagneettinen yhteensopivuus, ympäristödirektiivi…).
• Laitteen lisälaitteet kuumenevat käytössä. Vältä ihokosketusta niiden kanssa. Varmista, että sähköjohto ei koskaan joudu kosketuksiin laitteen kuumien osien kanssa.
• Tarkista, että laitteen arvokilvessä ilmoitettu syöttöjännite vastaa sähköverkon jännitettä. Jos kytkentä on virheellinen, laite voi saada korvaamattomia vaurioita, joita takuu ei kata.
• Lisäsuojauksen vuoksi suositellaan, että kylpyhuoneen sähköpiiriin asennetaan vikavirtakatkaisija, jonka toimintavirta ei saa olla yli 30 mA. Kysy ohjeita sähköasentajaltasi.
• Laitteen ja sen käytön tulee kuitenkin täyttää omassa maassasi voimassa olevat normit.
• VAROITUS: Älä käytä tätä laitetta kylpyammeen, suihkun, pesualtaan tai muiden vettä sisältävien kalusteiden lähellä.
• Kun laitetta käytetään kylpyhuoneessa, se on irrotettava sähköverkosta käytön jälkeen, sillä veden läheisyys voi aiheuttaa vaaran, vaikka laite on sammutettu.
• Tätä laitetta ei ole tarkoitettu sellaisten henkilöiden käytettäväksi (mukaan luettuina lapset), joiden fyysiset, aistimelliset tai henkiset kyvyt ovat heikentyneet eikä myöskään sellaisten henkilöiden käytettäväksi, joilla ei ole tietoa tai tuntemusta käyttää laitetta, elleivät he ole heidän turvallisuudestaan vastaavan henkilön valvonnassa tai he saavat ohjeita laitteen käytöstä. Lapsia on pidettävä silmällä, jotta he eivät leiki tällä laitteella.
• Jos sähköjohto on vahingoittunut, se on annettava valmistajan, tämän huoltoedustajan tai vastaavan pätevyyden omaavan henkilön vaihdettavaksi vaarojen välttämiseksi.
• Älä käytä laitetta ja ota yhteys valtuutettuun huoltokeskukseen, jos: laite on pudonnut tai se ei toimi normaalilla tavalla.
• Laite tulee irrottaa sähköverkosta:
- ennen puhdistusta ja hoitoa.
- jos se ei toimi kunnolla
- heti kun olet lopettanut sen käytön.
- jos poistut huoneesta edes hetkeksi.
• Älä käytä laitetta, jos sähköjohto on vahingoittunut
• Älä upota laitetta veteen tai laita sitä juoksevan veden alle edes puhdistusta varten.
• Älä pidä laitteesta kiinni märin käsin.
• Älä pidä kiinni rasiasta, sillä se kuumenee, käytä kädensijaa.
• Älä irrota laitetta sähköverkosta vetämällä sähköjohdosta, vedä pistokkeesta.
• Älä käytä jatkojohtoa.
• Älä käytä puhdistuksessa hankaavia tai syövyttäviä tuotteita. .
• Älä käytä laitetta alle 0 °C ja yli 35 ° lämmössä

TAKUU:
Laite on tarkoitettu vain kotikäyttöön. Sitä ei saa käyttää ammatillisiin tarkoituksiin. Takuu raukeaa, jos laitetta käytetään asiattomasti.

3. KÄYTTÖÖNOTTO
HUOMIO: Suoristavien levyjen (B/C) liikkuvuus on normaalia ja parantaa suoristuksen laatua.
Kytke laite verkkovirtaan.
Avaa pihdit vetämällä « Lock System » - painiketta (K)
Käynnistä laite työntämällä virtakatkaisin + hiustyyppi -painiketta (I).
Valitse hiuksillesi sopiva lämpötila ottamalla huomioon kaksi parametria: hiustesi tyyppi ja laatu.

VAIHE 1 : Hiustesi TYYPPI
Aseta virtakatkaisin (I) yhteen kolmesta « **Hiustyyppi** »-asennosta:

- aaltoilevat, taipuisat hiukset => ●
- kiharat hiukset => ● ●
- erittäin kiharat hiukset, afrohiukset => ● ● ●

Kolme LED-valoa (H) vilkkuu. Valitse nyt toinen parametri.

VAIHE 2: hiustesi KUNTO
Valitse hiusten kunto suoristusta aloittaessasi painamalla yhtä kolmesta painikkeesta (H1 tai H2 tai H3), joka on ilmaistu tietyn värisellä LED-valolla:

Terveet, paksut, kestävät hiukset… = « **Healthy** » Vihreä LED
-Hauraat, ohuet, kuivat hiukset… = « **Fragile** » Sininen LED
-Vahingoittuneet, haaroittuneet, katkeilevat, kuivat, värjätyt tai vaalennetut hiukset… = « **Damaged** » Oranssi LED

Tässä vaiheessa lämpötilan digitaalinen näyttö (F) ja merkkivalo (E) syttyvät samanvärisinä kuin LED-valo.
Laite ehdottaa sinulle lämpötilaa: se vilkkuu näytön keskellä. Näyttö lakkaa vilkkumasta kun laite on saavuttanut halutun lämpötilan.
Voit halutessasi muuttaa laitteen suosittelemaa lämpötilaa seuraavien painikkeiden (G) avulla:
« - » laskee ja « + »nostaa lämpötilaa.
Voit myös muuttaa valintojasi « Hiusten kunto » (H)- tai « Hiustyyppi » (I) –painikkeiden avulla.

VAIHE 3: Lämpötilan lukitseminen/vapauttaminen
HUOMIO: Laite on varustettu lukitustoiminnolla kaikenlaisten käyttövirheiden välttämiseksi (säätöpainikkeiden tahaton painaminen käytön aikana).
- Lukitse lämpötilataso käytön aikana painamalla painiketta (G) kolmen sekunnin ajan. Valitsemasi säätö lukkiutuu ja näyttöön ilmestyy kiinni olevan lukon kuva. Jos haluat muuttaa laitteesi lämpötilaa tai valintoja, laitteen lukitus tulee avata:
- Paina samaa painiketta (G) uudelleen kolmen sekunnin ajan. Valitsemasi säätö vapautuu ja näytön lukko aukeaa.
- Sulje laite laittamalla virtakatkaisin + hiustyyppi (I) –painike asentoon 0.
- Käytön jälkeen: sulje pihdit käyttämällä « Lock System » -järjestelmää (K), kytke laite irti verkkovirrasta ja anna sen jäähtyä kunnolla ennen säilyttämistä.

Laitteen automaattinen sammuminen:
Turvallisuussyistä laite on varustettu automaattisella sammutustoiminnolla, joka käynnistyy 60 minuutin kuluttua. Jos haluat käynnistää laitteen, katso ohjeet kappaleesta KÄYTTÖÖNOTTO.

4. SUORISTUS
HUOMIO, laitetta käytetään tietyssä suunnassa: käytä laitetta aina ULTRA TENSION –järjestelmän (D) kanssa alaspäin käännettynä (kuva 1)
Hiusten tulee olla selvitetyt, puhtaat ja kuivat.
• Älä käytä laitetta synteettisillä hiuksilla (peruukit, hiuslisäkkeet...)
• Erota hiuksista pieni, muutaman sentin levyinen hiustupsu, kampaa se ja aseta levyjen väliin (kuva 2)
Kiristä levyt hiusten päälle ja liu'uta laitetta hitaasti hiusjuurista latvoihin päin (kuva 3).
• Levyjen pinnoite suojaa hiuksia liialta lämpötilalta lämmön tasaisen jakaantumisen ansiosta.
• Anna suoristettujen hiusten jäähtyä ennen niiden kampaamista.

HYÖDYLLISIÄ NEUVOJA
• Suorista ensin alemmat hiussuortuvat. Aloita takaa, jatka sivuilta ja siirry lopuksi eteen.
• Epätasaisuuden välttämiseksi käytä joustavia ja jatkuvia liikkeitä.

5. HUOLTO
HUOM.! Irrota laite verkkovirrasta ennen sen puhdistamista ja anna sen jäähtyä.
• Laitteen puhdistus: Irrota laite verkkovirrasta, pyyhi se kostealla liinalla ja kuivaa.

6. EDISTÄKÄÄMME YMPÄRISTÖNSUOJELUA!
Laite sisältää paljon arvokkaita ja kierrätettäviä materiaaleja.
Ⓘ Toimita se keräyspisteeseen tai sellaisen puuttuessa valtuutettuun huolto-
➲ keskukseen, jotta laite käsitellään asianmukaisesti.

7. VIANMÄÄRITYS:
• Hiuksissa ei tunnu vastusta suoristuksen aikana:
- Se on normaalia; ULTRA TENSION -järjestelmä venyttää hiuksia ennen niiden lämmittämistä.

• Suoristus ei ole tarpeeksi tehokasta:
- Kiristä levyt lujemmin hiustupsun ympärille
- Liu'uta laitetta hitaammin
- Nosta lämpötilaa « + » -painikkeella (G)
- Varmista, että käytät laitetta oikeassa suunnassa (kuva 3)

• Laitteen lämpötiloja ei voi muuttaa:
- Tarkista, että lämpötilataso ei ole lukittuna (katso kohta 3/3).

• Lämpötilan digitaalisessa näytössä ei pala valo:
- Se on normaalia. Näytössä ei pala valo, kun laitteen lämpötila on 130 °C ja 150 °C välillä.

• Digitaalinen näyttö vilkkuu punaisena ilman viestiä:
- Laite on viallinen. Vie se valtuutettuun huoltopalveluun.

NL

Vóór gebruik de gebruiksaanwijzing en de veiligheidsmaatregelen goed doorlezen.

De stijltang RESPECTISSIM LISS is een totaal vernieuwend apparaat.
Dankzij het **"ULTRA TENSION"** systeem, dat het haar uittrekt voordat het het haar verwarmt, kan het haar perfect gestijld worden bij een temperatuur van 170°C*, wat net zo effectief is als een klassieke stijltang die op 230°C stijlt.
*In vergelijking met Calor/Rowenta Respect® - Test uitgevoerd op niet-kwetsbaar Kaukasisch haar – Frankrijk/februari 2011.

1. ALGEMENE BESCHRIJVING
A. Tangen
B. Stijlplaten, met Zilver Keramische Titanium coating
C. Bewegende platen
D. Ultra Tension systeem
E. Lampje
F. Digitaal display
G. -/+ knoppen voor het verlagen/verhogen van de temperatuur en voor het blokkeren/deblokkeren van de geselecteerde temperatuur
H. Knoppen voor de selectie van de staat van het haar:
H1. **Healthy** = gezond
H2. **Fragile** = kwetsbaar
H3. **Damaged** =beschadigd
I. Aan/uit-schakelaar + soort haar:
0= Stoppen
● = golvend, soepel haar
●● = krullend haar
●●● = kroeshaar, afro
J. " IONIC " systeem
K. Lock System (blokkeren en deblokkeren van de tangen)
L. Uitgang van rotatiesnoer
M. Netsnoer
N. Opbergtasje.

2 - VEILIGHEID
• Voor uw veiligheid beantwoordt dit apparaat aan de toepasselijke normen en regelgevingen (Richtlijnen Laagspanning, Elektromagnetische Compatibiliteit, Milieu…).
• De accessoires van het apparaat worden tijdens het gebruik zeer heet. Vermijd contact met de ogen. Zorg dat het netsnoer nooit in contact komt met de hete delen van het apparaat.
• Controleer of de spanning van uw elektriciteitsinstallatie overeenkomt met die van het apparaat. Een verkeerde aansluiting kan onherstelbare schade veroorzaken die niet door de garantie gedekt wordt.
• Voor extra beveiliging is het aan te raden om het elektrische circuit van de stroomtoevoer naar de badkamer te voorzien van een aardlekschakelaar met een maximale lekstroom van 30mA. Vraag uw installateur om advies.
• De installatie van het apparaat en het gebruik moeten echter beantwoorden aan de in uw land geldende normen.
• WAARSCHUWING: Gebruik dit apparaat niet met natte handen of in de buurt van badkuipen, douches, wastafels of andere water bevattende reservoirs.
• Wanneer het apparaat in een badkamer gebruikt wordt, haal dan de stekker uit het stopcontact na het gebruik, omdat water gevaarlijk kan zijn, zelfs wanneer het apparaat uitgeschakeld is.
• Dit apparaat is niet bedoeld om zonder hulp of toezicht gebruikt te worden door kinderen of andere personen, indien hun fysieke, zintuiglijke of mentale vermogen hen niet in staat stellen dit apparaat op een veilige wijze te gebruiken, tenzij zij van tevoren instructies hebben ontvangen betreffende het gebruik van dit apparaat door een verantwoordelijke persoon. Er moet toezicht zijn op kinderen zodat zij niet met het apparaat kunnen spelen.
• Indien het netsnoer beschadigd is, moet het vervangen worden door de fabrikant, diens servicedienst of een persoon met een gelijkwaardige kwalificatie, om gevaarlijke situaties te voorkomen.
• Gebruik het apparaat niet meer en neem contact op met een erkende Servicedienst indien:
- het apparaat gevallen is
- het niet meer normaal werkt.
• De stekker moet uit het stopcontact gehaald worden:
- vóór het reinigen en onderhoud van het apparaat
- bij storingen tijdens het gebruik
- zodra u het apparaat niet meer gebruikt.
• Niet gebruiken wanneer het netsnoer beschadigd is
• Niet in water onderdompelen of onder de kraan houden, ook niet voor het reinigen.
• Niet vasthouden met vochtige handen.
• Niet bij het kastje vasthouden wanneer dit heet is, maar aan de handgreep.
• De stekker niet uit het stopcontact halen door aan het snoer te trekken, maar alleen via de stekker.
• Geen verlengsnoer gebruiken.
• Niet reinigen met schurende of corrosieve middelen.
• Niet gebruiken bij temperaturen onder 0 °C en boven 35 °C.

GARANTIE:
Dit apparaat is alleen bestemd voor huishoudelijk gebruik. Het kan niet voor bedrijfsmatige doeleinden gebruikt worden.
De garantie is niet geldig in geval van een oneigenlijk gebruik

3. GEBRUIK
N.B. : De beweeglijkheid van de stijlplaten (B/C) is normaal, dit draagt bij aan de kwaliteit van het stijlproces.
Stop de stekker van het apparaat in het stopcontact. Druk op de knop "Lock System" (K) om de tangen te openen. Zet de aan/uit-schakelaar + soort haar (I) op aan. Nadat de ideale stijltemperatuur voor uw haar gekozen is, kunt u 2 instellingen selecteren: uw soort haar en de staat van uw haar.

STAP 1: uw SOORT haar
Plaats de schakelaar (I) op één van de 3 standen **"soort haar"**:

- Golvend, soepel haar =>●
- Gekruld haar =>●●
- Kroeshaar of afro =>●●●

De 3 LED-lampjes (H) gaan knipperen. Nu moet de tweede instelling gekozen worden.

STAP 2 : De STAAT van uw haar
Selecteer **de STAAT van uw haar** voor het stijlen door op één van de 3 knoppen te drukken (H1, H2 of H3). Deze worden vergezeld door een kleur:

- Het haar is gezond, dik, sterk… = « **Healthy** » Groen LED
- Het haar is kwetsbaar, dun, droog… = « **Fragile** » Blauw LED
- Het haar is afgebroken, gespleten, breekbaar, uitgedroogd, gekleurd of ontkleurd… = « **Damaged** » Oranje LED

Op dit moment worden het display van de temperatuurweergave (F) en het lampje (E) in dezelfde kleur verlicht als de LED.
Er wordt u een temperatuur voorgesteld: deze knippert in het midden van het display.
Het knipperen stopt vanzelf als de temperatuur bereikt is.
U kunt natuurlijk ook zelf de aanbevolen temperatuur wijzigen met behulp van de knoppen (G):
"-" om de temperatuur te verlagen, " + " om de temperatuur te verhogen.
Het is ook mogelijk uw selectie te wijzigen met behulp van de knoppen "staat van het haar" (H) of "soort haar" (I).

STAP 3: blokkeren/deblokkeren van de temperatuur
NB: om bedieningsfouten te voorkomen (ongewenst drukken op de knoppen tijdens gebruik) is dit apparaat uitgerust met een **blokkeringsfunctie**.
- Blokkeer uw temperatuurniveau tijdens gebruik door 3 seconden op de knop (G) te drukken. Het apparaat wordt geblokkeerd, een gesloten hangslot verschijnt op het display. Als u de temperatuur van uw apparaat of uw selectie wilt wijzigen, dient u het apparaat te deblokkeren:
-Druk nogmaals 3 seconden op dezelfde knop (G). Het apparaat wordt gedeblokkeerd, het hangslot wordt geopend.
- Plaats, om het apparaat uit te zetten, de aan/uit-schakelaar + soort haar (I) op de stand 0.
- Na gebruik: druk de tangen op elkaar, gebruik het "Lock System" (K), trek de stekker van het apparaat uit het stopcontact en laat het volledig afkoelen voordat u het opbergt.

Automatisch stoppen van het apparaat:
Voor uw veiligheid is dit apparaat uitgerust met een automatische uitschakeling na verloop van 60 min. Als u het apparaat weer aan wilt zetten, ga dan naar de paragraaf GEBRUIK.

4. STIJLEN
PAS OP, dit apparaat dient in de goede richting gebruikt te worden: gebruik het apparaat altijd met het ULTRA TENSION systeem (D), naar beneden gericht (fig. 1).
Het haar dient ontklit, schoon en droog te zijn.
• Gebruik het apparaat niet op synthetisch haar (pruiken, extensions…)
• Pak een plukje van enkele centimeters breed, kam het en plaats het tussen de tangen (fig. 2). Druk het haar tussen de tangen en laat het apparaat langzaam naar beneden glijden, van de wortel tot aan de haarpunten (fig. 3).
• De coating van de platen beschermt uw haar tegen hoge temperaturen, dankzij een uniforme verdeling van de warmte.
• Wacht tot het gestijlde haar afgekoeld is voordat u het in model gaat brengen.

TIPS VAN DE KAPPER
• Begin altijd met gladstrijken van de onderste lokken: behandel eerst het haar van achter, in de nek, dan aan de zijkanten, en tenslotte aan de voorkant.
• Om bij het strijken over de lengte van het haar strepen te vermijden, te werk gaan in een soepele en continue beweging.

5. ONDERHOUD
OPGELET ! : Na gebruik het apparaat uitzetten, en volledig laten afkoelen voordat u het opbergt.
• Om het apparaat te reinigen : uitzetten, een vochtige doek eroverheen halen en met een droge doek afdrogen.

6. WEES VRIENDELIJK VOOR HET MILIEU!
Ⓘ Uw apparaat bevat veel materialen die hergebruikt of gerecycleerd kunnen worden.
➲ Breng het naar een hiervoor bedoeld verzamelpunt of een erkende servicedienst voor verwerking hiervan.

7. IN GEVAL VAN PROBLEMEN:
• U voelt weerstand in uw haar tijdens het stijlen:
- Dat is normaal, dat is het principe van het ULTRA TENSION systeem, dat trekt uw haar uit voordat het het haar verwarmt.

• Het stijlen is niet effectief genoeg:
- Druk de stijlplaten steviger aan op uw haar
- Laat het apparaat langzamer naar beneden glijden
- Verhoog de temperatuur m.b.v. de knop "+" (G)
- Controleer of het apparaat in de goede richting gebruikt wordt (fig. 3).

• De temperatuur kan niet veranderd worden
- Controleer of de temperatuur niet geblokkeerd is (zie 3/3).

• Het display voor de weergave van de temperatuur wordt niet verlicht:
- Dat is normaal, de weergave wordt niet verlicht voor temperaturen tussen de 130°C en 150°C.

• Het display knippert rood zonder enige indicatie:
- Het apparaat is kapot. Breng het naar een erkend servicecentrum.

D

Vor Gebrauch Sicherheitsvorschriften durchlesen

Das Glätteisen RESPECTISSIM LISS ist ein absolut innovatives Gerät.
Dank seines "ULTRA TENSION"- Systems, das die Haare glättet, bevor es sie erhitzt, ist ein perfektes Glätten bei 170°C* mit der Effizienz eines klassischen Glätteisens, das mit 230°C arbeitet, möglich.
*Im Vergleich zum Calor/Rowenta Respect® - Test durchgeführt an nicht empfindlichen, kaukasischen Haaren - Frankreich/Februar 2011.

1. ALLGEMEINE BESCHREIBUNG
A. Zangen
B. Glättplatten mit Beschichtung aus Ceramic Titanium Silver
C. Bewegliche Platten
D. System Ultra Tension
E. Leuchtanzeige
F. Digitales Display
G. Tasten -/+ , um die Temperatur zu verringern/erhöhen
und die gewählte Temperatur zu speichern/löschen
H. Auswählknöpfe für den Haarzustand:
H1. **Healthy** = gesund
H2. **Fragile** = brüchig
H3. **Damaged** = geschädigt
I. An-/Aus- und Haartypschalter:
0 = Stopp
● = gewellte, geschmeidige Haare
●● = gelockte Haare
●●● = krause Haare
J. Antistatikfunktion "IONIC"
K. Verriegelungs-System (Verriegeln und Entriegeln der Zangen)
L. Ausgang des drehbaren Stromkabels
M. Stromkabel
N. Aufbewahrungshülle.

2. SICHERHEITSHINWEISE
• Lesen Sie die Gebrauchsanleitung sorgfältig vor der ersten Inbetriebnahme ihres Gerätes durch. Eine unsachgemäße Bedienung entbindet den Hersteller von jeglicher Haftung.
• Um Ihre Sicherheit zu gewährleisten, entspricht dieses Gerät den gültigen Normen und Bestimmungen (Niederspannung, elektromagnetische Verträglichkeit, Umwelt...).
• Die Zubehörteile dieses Gerätes werden während des Betriebs sehr heiß. Vermeiden Sie es, sie mit der Haut in Kontakt zu bringen. Versichern Sie sich, dass das Stromkabel nicht mit den heißen Teilen des Geräts in Kontakt gerät.
• Überprüfen Sie, dass die Betriebsspannung Ihres Geräts mit der Spannung Ihrer Elektroinstallation übereinstimmt. Ein fehlerhafter Anschluss kann irreparable Schäden hervorrufen, die nicht von der Garantie abgedeckt sind.
• Zum zusätzlichen Schutz sollte das Gerät an den Stromkreis des Badezimmers mit einer Fehlerstrom-Schutzeinrichtung für Wechselstrom mit 30 mA Nennfehlerstrom angeschlossen werden. Lassen Sie sich von Ihrem Elektroinstallateur beraten.
• Die Installation des Geräts muss den in Ihrem Land gültigen Normen entsprechen.
• WARNHINWEIS: Verwenden Sie dieses Gerät nicht in der Nähe einer Badewanne, einer Dusche, eines Waschbeckens oder eines sonstigen Behälters, der Wasser enthält.
• Wenn das Gerät in einem Badezimmer eingesetzt wird, muss es nach dem Gebrauch ausgesteckt werden, da die Nähe von Wasser selbst bei ausgeschaltetem Gerät eine Gefahrenquelle darstellen kann.
• Dieses Gerät darf nicht von Personen (inbegriffen Kindern) mit eingeschränkten körperlichen, sensorischen oder geistigen Fähigkeiten benutzt werden. Das Gleiche gilt für Personen, die keine Erfahrung mit dem Gerät besitzen oder sich mit ihm nicht auskennen, außer wenn sie von einer für ihre Sicherheit verantwortlichen Person beaufsichtigt werden oder von dieser mit dem Gebrauch des Gerätes vertraut gemacht wurden. Kinder müssen beaufsichtigt werden, damit sie nicht mit dem Gerät spielen.
• Wenn das Stromkabel beschädigt ist, darf es, um jedwede Gefahr zu vermeiden, nur vom Hersteller, dem Kundendienst oder ähnlich qualifizierten Personen ausgetauscht werden.
• Benutzen Sie das Gerät nicht und treten Sie mit einem zugelassenen Kundendienstcenter in Kontakt, wenn: das Gerät zu Boden gefallen ist und nicht richtig funktioniert.
• Das Gerät muss ausgesteckt werden: vor Reinigung und Wartung, bei Funktionsstörungen und sofort nach dem Gebrauch. Lassen Sie das Kabel niemals herunter hängen, oder in die Nähe von, oder in Berührung mit einer Wärmequelle oder einer scharfen Kante kommen.
• Wenn das Stromkabel beschädigt ist, darf das Gerät nicht benutzt werden.
• Nicht ins Wasser tauchen und nicht unter fließendes Wasser halten, auch nicht zur Reinigung.
• Fassen Sie das Gerät nicht mit feuchten Händen an oder wenn Sie barfuss sind.
• Fassen Sie das Gerät nicht am Gehäuse an, das heiß ist, sondern an den Griffen.
• Stecken Sie das Gerät nicht durch Ziehen am Stromkabel aus, sondern ziehen Sie den Stecker aus der Steckdose.
• Benutzen Sie kein Verlängerungskabel.
• Reinigen Sie das Gerät nicht mit scheuernden oder ätzenden Produkten.
• Betreiben Sie das Gerät nicht bei Temperaturen unter 0 °C oder über 35 °C. Legen Sie das Gerät nicht ab solange es eingeschaltet ist. Verwenden Sie nur original Zubehör. Das Gerät nie unbeaufsichtigt betreiben.

GARANTIE: Jeder Eingriff, außer der im Haushalt üblichen Reinigung und Pflege durch den Kunden, muss durch den Kundendienst erfolgen. Dieses Gerät ist ausschließlich für den Hausgebrauch bestimmt. Es darf nicht für gewerbliche Zwecke eingesetzt werden. Bei unsachgemäßer Benutzung erlischt die Garantie.

3. INBETRIEBNAHME
Anmerkung : Es ist normal, dass sich die beweglichen Platten (B/C) bewegen; dies erhöht die Glättqualität. Schließen Sie das Gerät an.
Um die Zangen zu öffnen, ziehen Sie den "Verriegelungs System"-Knopf (K)
Um das Gerät einzuschalten, drücken Sie den An-/Ausschalter (auch Haartyp-Schalter) (I).
Um die ideale Glätttemperatur für Ihre Haare festzulegen, müssen Sie 2 Parameter auswählen: Ihren Haartyp und den Zustand Ihrer Haare.

SCHRITT 1: Ihr HAARTYP
Stellen Sie den Schalter (I) auf eine der 3 Positionen für den "**Haartyp** ":

- Gewellte, geschmeidige Haare =>●
- Gelockte Haare =>●●
- Krauses Haar =>●●●

Die 3 Leucht-LEDs (H) beginnen zu blinken. Nun muss der zweite Parameter ausgewählt werden.

SCHRITT 2 : der ZUSTAND Ihrer Haare
Wählen Sie **den Zustand Ihrer Haare** zum Zeitpunkt des Glättens, indem Sie auf einen der 3 Knöpfe (H1 oder H2 oder H3) drücken, dem eine farbige LED zugewiesen ist:

Sie sind gesund, dick, strapazierfähig... = « **Healthy** » grüne LED
Sie sind empfindlich, fein, trocken... = « **Fragile** » blaue LED
Sie sind beschädigt, haben Spliss, sind brüchig, ausgetrocknet, gefärbt oder gebleicht... = « **Damaged** » orange LED

Nun leuchten das Temperatur-Display (F) sowie die Leuchtanzeige (E) in derselben Farbe wie die LED.
Es wird Ihnen eine Temperatur vorgeschlagen: Sie blinkt in der Mitte des Displays. Das Display hört zu blinken auf, wenn die Temperatur erreicht ist.
Sie können die empfohlene Temperatur natürlich mit Hilfe der Tasten (G) ändern:
"-" zum Verringern oder "+" zum Erhöhen der Temperatur.
Es ist ebenfalls möglich, Ihre Auswahl mit Hilfe der Tasten "Zustand der Haare" (H) oder "Haartyp" (I) zu ändern.

SCHRITT 3: Speichern/löschen der temperatur
Anmerkung: Um Bedienfehler zu vermeiden (unabsichtliches Drücken auf die Regelknöpfe während der Verwendung) besitzt dieses Gerät eine Speicherfunktion.
- Speichern Sie Ihre gewählte Temperatur während der Nutzung, indem Sie 3 Sek. auf den Knopf (G) drücken. Ihre Einstellung wird verriegelt, ein geschlossenes Vorhängeschloss erscheint auf dem Display. Wenn Sie die Temperatur Ihres Geräts oder Ihre Auswahl ändern wollen, müssen Sie sie löschen:
- Drücken Sie erneut 3 Sek. lang auf denselben Knopf (G). Ihre Einstellung wird gelöscht, das Vorhängeschloss öffnet sich.
- Um das Gerät auszuschalten, stellen Sie den An-/Aus-/Haartypschalter (I) auf die Position 0.
- Nach der Verwendung: Schließen Sie die Zangen, verwenden Sie das "Verriegelungs-System" (K), trennen Sie das Gerät vom Stromnetz und lassen Sie es vollständig abkühlen, bevor Sie es verstauen.

Automatischer Stopp des Geräts:
Aus Sicherheitsgründen schaltet sich dieses Gerät nach 60 Min. automatisch ab. Wenn Sie es wieder in Betrieb nehmen wollen, beziehen Sie auch auf den Punkt INBETRIEBNAHME.

4. GLÄTTEN
ACHTUNG: Dieses Gerät besitzt eine bestimmte Verwendungsrichtung: Verwenden Sie das Produkt immer mit dem ULTRA TENSION-System (D) nach unten (Fig. 1)
Die Haare müssen durchgekämmt, sauber und trocken sein.
• Verwenden Sie das Gerät nicht für synthetische Haare (Perücken, Verlängerungen,...)
• Nehmen Sie eine kleine Strähne mit einigen Zentimetern Breite, kämmen Sie sie und legen Sie sie zwischen die Platten (Fig. 2)
Spannen Sie die Haare zwischen die Platten und lassen Sie das Gerät langsam von der Wurzel zur Haarspitze gleiten (Fig. 3).
• Die Plattenbeschichtung schützt Ihre Haare dank gleichmäßiger Hitzeverteilung vor zu hoher Temperatur.
• Warten Sie, bis die geglätteten Haare abgekühlt sind, bevor Sie sie durchkämmen.

TIPPS VOM FRISÖR
- Beginnen Sie das Glätten immer mit den unteren Strähnen: zuerst am Nacken, dann an den Seiten und zuletzt die vorderen Haare.
- Um Rillen und Streifen zu vermeiden, sollten Sie auf weiche und durchgehende Bewegungen achten.

5. WARTUNG
ACHTUNG! Das Gerät vor dem Reinigen immer ausstecken und abkühlen lassen.
- Reinigung des Geräts: Das Gerät ausstecken, mit einem feuchten Lappen säubern und mit einem trockenen Lappen trocknen.

6. DENKEN SIE AN DEN SCHUTZ DER UMWELT!
Ⓘ Ihr Gerät enthält zahlreiche wieder verwertbare oder recyclebare Materialien.
➲ Bringen Sie das Gerät zur Entsorgung zu einer Sammelstelle oder zu einem zugelassenen Kundendienstcenter Ihrer Stadt oder Gemeinde.

7. BEI PROBLEMEN:
• Sie spüren während des Glättens einen Widerstand in Ihren Haaren:
- Das ist normal; das ist sogar das Prinzip des ULTRA TENSION-Systems, das Ihre Haare glättet, bevor es sie erhitzt.

• Das Glätten ist nicht effizient genug:
- Drücken Sie die Glättplatten fester auf Ihre Haarsträhne
- Lassen Sie das Gerät langsamer gleiten
- Erhöhen Sie die Temperatur mit Hilfe des Knopfes "+" (G)
- Stellen Sie sicher, dass das Gerät richtig herum verwendet wird (Fig. 3)

• Kann sich die Temperatur ändern?
- Überprüfen Sie, ob die Temperatur gespeichert ist (siehe Abschnitt 3/3).

• Das Temperatur-Display leuchtet nicht auf:
- Das ist normal; das Display leuchtet nicht bei Temperaturen zwischen 130°C und 150°C.

• Das Display blinkt rot, zeigt aber nichts an:
- Das Gerät ist defekt. Bitte senden Sie es an ein autorisiertes Kundedienstzentrum zurück.

AR

يُرجى قراءة الإرشادات وضوابط السلامة المرفقة بعناية قبل استعمال المُنتج.

مُملّس الشعر RESPECTISSIM LISS هو مُنتج من نوع جديد بكل معنى الكلمة.

بفضل نظام ULTRA TENSION، الذي يفرد شعرك قبل تسخينه، تكون نتائج تمليس الشعر بدرجة حرارة ١٧٠ مئوية، تُضاهي نتائج تمليس الشعر على درجة حرارة ٢٣٠ مئوية في مُملّسات الشعر الأخرى.

* اختبار المقارنة لمنتجات Calor/Rowenta Respect® على الشعر القوقازي الغير حساس – فرنسا/فبراير ٢٠١١

1– المواصفات العامة
A – كماشات
B – لوحات انزلاقية ، مطلية بالتيتانيوم الفضي.
C – لوحات عائمة
D – نظام ULTRA TENSION
E – مؤشّر ضوئي
F – شاشة عرض رقمية
G – أزرار –/+ لخفض/زيادة الحرارة، ولتثبيت درجة الحرارة المختارة.

H – مُنتقي نوعية الشعر
H1 – صحي
H2 – هشّ
H3 – تالف
I– مفتاح "تشغيل/توقف" + نوعية الشعر
0 = مُطفأ
● = شعر ناعم، شعر مُموّج
●● = شعر مُجعّد
●●● = شعر أجعد، شعر افريقي
J – نظام أيوني
K – نظام الإقفال (يُقفل ويفتح الكماشات)
L – مفصل السلك الكهربائي الدوار
M – السلك الكهربائي
N – محفظة التخزين

2. إرشادات من أجل السلامة
من أجل سلامتك، يخضع هذا المنتج للقوانين والمعايير السارية المفعول: (قانون التيار المنخفض، قانون التوافقية الإلكترومغناطيسية، قانون البيئة...).
قد تصبح ملحقات الجهاز ساخنة جدا أثناء التشغيل و لذلك تفادى ملامستها . تاكد بأن السلك الكهربائي لا يلامس أبدا أجزاء الجهاز الساخنة.
تاكد ان قوة تيار الشبكة الكهربائية عندك يتوافق مع القوة التي يتطلبها المنتج. اي خطا في التوصيل بالتيار ينتج عنه اضرار في المنتج ، لن تشملها الضمانة.
لضمان حماية إضافية، يُنصح بإنشاء نظام للتيار التفاضلي المتخفض في الدائرة الكهربائية للحمّام لا يتجاوز ٣٠ ميللي أمبير. استشر الكهربائي.
يجب ان يخضع تركيب الجهاز و استعماله لجميع القوانين السارية المفعول في بلدك.
تحذير: لا تستعمل هذا الجهاز بالقرب من حوض الاستحمام، الرشراش، حوض الغسيل او اية حاوية اخرى تحتوي على الماء.
عند استعمال الجهاز في الحمّام، افصله عن التيار بمجرد الانتهاء، لأن تركه قريباً من الماء قد يشكل خطرا عليك حتى ولو كان الجهاز مطفأ.
لم يُعدّ هذا المنتج ليُستعمل بواسطة أشخاص (بمن فيهم الأطفال) لا يتمتعون بقدرات بدنية و حسية و عقلية كافية، أو أشخاص ليست لديهم الخبرة أو المعرفة، ما لم تتم مراقبتهم، أو إرشادهم عن كيفية استعمال المنتج بواسطة شخص مسؤول من أجل السلا مة. يجب مراقبة الأطفال للتاكد بأنهم لا يعبثون بالجهاز.
إذا تعرض السلك الكهربائي للتلف، يجب استبداله من قبل المصنّع أو بواسطة مركز خدمة ما بعد البيع أو بواسطة شخص مؤهل ولديه الخبرة للقيام بهذا العمل، وذلك لتفادي اي خطر.
لا تستعمل الجهاز و اتصل بمركز خدمة معتمد:
– إذا سقط الجهاز على الأرض
– إذا لم يعد يعمل بكفاءة.
يجب فصل الجهاز عن التيار:
– قبل التنظيف و الصيانة
– في حال وجود خلل في التشغيل
– بمجرد الانتهاء من استعماله.
– إذا تركت الغرفة ولو للحظات
* لا تستعمل الجهاز إذا تعرض السلك الكهربائي للتلف.
* لا تغمر الجهاز في الماء، و لا تضعه تحت ماء جارية و لو لتنظيفه.
* لا تمسك الجهاز بيدين رطبتين.
* لا تمسك الجهاز من هيكله الساخن بل أمسكه من المقبض.
* لا تفصل الجهاز عن التيار بشد السلك الكهربائي بل انزع القابس من مأخذ التيار.
* لا تستعمل وصلة كهربائية.
* لا تنظف الجهاز بمواد كاشطة أو حارقة.
* لا تستعمل الجهاز في درجة حرارة تقل عن "صفر" مئوية أو تزيد عن ٣٥°م.

الضمانة:
جهازك مصمم للا ستعمال المنزلي فقط و لا يمكن استعماله لأغراض مهنية. تسقط الضمانة عن المنتج إذا استعمل بشكل خاطئ.

3– التشغيل
ملاحظة : إن حركة اللوحات الإنزلاقية (B/C) هي حركة طبيعية من شانها تحسين نوعية التمليس.

يُوصل المنتج بالتيار الكهربائي
لتحرير الكماشات، يُسحب مفتاح نظام تحرير القفل (K)
لتشغيل المنتج ، يُدفع زر "تشغيل/توقف" + نوعية الشعر (I)
لضبط افضل درجة حرارة مناسبة لشعرك، من الضروري انتقاء نوعية الشعر وحالته.

المرحلة الأولى 1 : نوعية شعرك
يُضبط المفتاح (I) على أحد مواقع نوعيات **الشعر الثلاثة** :
– شعر ناعم ، كثيف =>●
– شعر مُجعّد =>●●
– شعر أجعد أو افريقي =>●●●

سوف تومض المؤشرات الضوئية (H) الثلاث. الآن يمكن اختيار نوعية شعرك.

المرحلة الثانية 2. حالة شعرك
يُمكن اختيار حالة الشعر، بالضغط على أحد الأزرار H1، H2 أو H3. سوف يُضاء مؤشر ضوئي ملوّن:

– شعر كثيف، صحي، قوي = "**Healthy**" مؤشر ضوئي أخضر
– شعر ناعم، جاف، هش = "**Fragile**" مؤشر ضوئي أزرق
– شعر تالف، او مصبوغ، متشقق الأطراف = "**Damage**" مؤشر ضوئي برتقالي

شاشة عرض المؤشر الحراري (F) والمؤشر الضوئي (E) سوف يُضاءان بنفس لون المؤشر.
سوف تومض على الشاشة درجة الحرارة الموصى بها . وسوف تتوقف عن الوميض عندما يبلغ المنتج الحرارة الصحيحة.

يمكنك تعديل الحرارة باستعمال الزر (G):
الضغط على الزر (–) يُخفّض الحرارة، والضغط على الزر (+) يرفعها.
يُمكنك أيضاً تغيير ضبط حالة الشعر (H)، ونوعية الشعر (I)

المرحلة الثالثة 3
ملاحظة : لتجنّب التغيير العرضي لضوابط المنتج ، فقد جُهّز المنتج بنظام للإقفال.
– لكي تُقفل درجة الحرارة، يُستمر بالضغط على المفتاح (G) لمدة ٣ ثوان. سوف يُقفل على هذا الضبط، وسوف يظهر على الشاشة رمز القفل مقفلاً. إذا اردت تغيير الحرارة او الضوابط الأخرى، من الضروري أن تزيل القفل عن المنتج.

– بالضغط على نفس المفتاح (G) لمدة ٣ ثوان.. سوف يُزال القفل عن جميع الضوابط (رمز القفل على الشاشة يُصبح مفتوحاً).
– لتشغيل المنتج ، يُضبط زر "تشغيل/توقف" + نوعية الشعر (I) على الموقع "0".
– بعد الإستعمال، تُقفل الكماشات، باستعمال مقبض نظام القفل (K). يُفصل المنتج عن التيار الكهربائي، ويُترك الى أن يبرد تماماً قبل تخزينه.
التوقف الأوتوماتيكي عن التشغيل :
من أجل سلامتك، سوف يتوقف المنتج أوتوماتيكياً بعد ٦٠ دقيقة من التشغيل. إذا اردت تشغيل المنتج ثانية، يُرجى اتباع التعليمات الواردة في فقرة "التشغيل".

4 – تمليس الشعر
تحذير : يجب أن يُستعمل هذا المُنتج بالإتجاه الصحيح : يُرجى التاكد بان نظام ULTRA TENSION (D) يتجه نحو الأسفل (شكل 1)
يجب أن يكون شعرك غير مُتشابك، نظيف وجاف

● لا تستعملي المنتج على الشعر الإصطناعي (الباروكات، مُلحقات الشعر، الخ..)
● تؤخذ خُصلة من الشعر بعرض بضعة سنتمترات ، تُسرح، وتوضع بين اللوحتين (شكل 2).

تُغلق اللوحتان ويُمرر المنتج ببطيء ابتداء من جذور الشعر وحتى اطرافه (شكل 3).

● الطلاء الذي يُغلّف اللوحات يحمي شعرك من الحرارة المرتفعة حيث يتم توزيعها بالتساوي.

● يُرجى الإنتظار الى أن يبرد الشعر قبل القيام بتصفيفه.

بعض مهارات مصففي الشعر
* إبدئي دائماً بالخُصلا ت السفلية : إبدئي أولاً بتصفيف الشعر الموجود بمؤخرة الراس عند الرقبة ، ثم الجانبين و الإنتهاء بالجزء الامامي .
* لتفادي إحداث اي تعريج بطول الشعر ، إجعلي الجهاز ينساب برفق و بدون توقف.

5. الصيانة
تنبيه ! : قبل تنظيف الجهاز ، يجب دائماً فصله عن التيار الكهربائي و تركه يبرُد.
* لتنظيف الجهاز :يُفصل الجهاز عن التيار الكهربائي، يُمسح برفق بقطعة قماش رطبة ثم تجفيفه بقطعة قماش جافة .

6 . مشكلات قد تحدث
● قد تشعرين بإحساس السحب في شعرك عند تمليسه :
– هذا إحساس طبيعي ، لأن نظام ULTRA TENSION يوسع الشعر قبل تسخينه
● شعرك غير مُملّس بما فيه الكفاية
– يُرجى الضغط بعزم أكثر على كماشات المنتج
– اسحبي المُملّس ببطيء أكثر على طول الشعر
– استعملي الزر "+" (G) لزيادة درجة الحرارة.
– يُرجى التاكد بأن تحريك مُملس الشعر يتم في الإتجاه الصحيح. (شكل 3)

● لا يمكنك تغيير الحرارة
– يُرجى التاكد بأن زر ضبط الحرارة غير مقفل (الفقرة ٣/٣)

● المؤشر الحراري في شاشة العرض لا يُضيء،
– هذا أمر طبيعي للحرارة بين ١٣٠ و ١٥٠ درجة مئوية

● شاشة العرض تومض بالأحمر بدون أن تعرض درجة الحرارة.
– يوجد عطل في المنتج. يُرجى عرض المنتج على مركز خدمة مُعتمد .

IR

خواهشمند است قبل از استفاده از دستگاه خود اقدامات احتیاطی را بدقت مطالعه نمائید.

اتوی موی "رسپکتیسیم لیس" RESPECTISSIM LISS دستگاهی کاملاً جدید میباشد.

با سیستم ULTRA TENSION که قبل از حرارت دادن موها به انها حالت ارتجاعی میبخشد، نتیجه بدست امده در درجه حرارت 170°C* به میزان نتیجه ای که در صاف کننده های قدیمی با درجه حرارت 230°C حاصل میگردید، مطلوب خواهد بود.

*ازمون مقایسه ای با Calor/Rowenta Respect® بر روی موهای غیر حساس افراد سفید پوست – فرانسه / فوریه 2011.

1– توضیحات کلی
A – گیره ها
B – صفحه های لغزش، با پوشش تیتانیوم نقره ای
C – صفحه های صاف کردن
D – سیستم ULTRA TENSION
E – لامپ نمایشگر
F – صفحه دیجیتالی
G – دکمه –/+ جهت کاهش/ افزایش درجه حرارت و قفل نمودن درجه حرارت انتخابی
H – انتخابگر وضعیت مو :
H1 – سالم
H2 – شکننده
H3 – اسیب دیده
I– دکمه روشن/ خاموش + نوع مو
0 = خاموش
● = موهای نرم، موجدار
●● = موهای فر
●●● = موهای وز، افریقایی
J – سیستم IONIC
K – سیستم قفل کننده (قفل کننده و رها کننده گیره ها)
L – ثابت کننده چرخان سیم
M – سیم برق
N – کیف نگهداری

2. توصیه های ایمنی
برای ایمنی شما این دستگاه منطبق با ضوابط و مقررات جاری است (دستورات مربوط به فشار ضعیف، انطباق الکترومانیتیک، محیط زیست...)
در موقع کارکردن دستگاه، وسایل جانبی آن خیلی داغ می شوند. مطمئن شوید که سیم دستگاه هرگز در تماس با بخش هاي داغ دستگاه نباشد.
مطمئن شوید که فشار برق خانه منطبق با فشار برق مورد نیاز دستگاه باشد. هرگونه اشتباه در برق رسانی ممکن است باعث صدمات جبران ناپذیر شود که مورد پوشش ضمانت دستگاه نباشد.
برای ایمنی بیشتر، توصیه می شود که سیستم برق رسانی درون حمام مجهز به دستگاه جریان برق دیفرانسیل پسماند (DDR) از جریان دیفرانسیل کارکرد که از ۳۰ میلی امپر تجاوز نکند، باشد. در این مورد از متخصص برق خود نظرخواهی کنید.
استقرار و استفاده از دستگاه باید منطبق با ضوابط جاری در کشور شما باشد.
توجه: از این دستگاه نباید در مجاورت با وان، دوش، دستشوئی یا هر ظرف دیگری حاوی آب، استفاده کرد.
در صورت استفاده از این دستگاه در حمام، پس از مصرف، سیم آنرا از پریز برق بیرون بیاورید زیرا وجود آب حتی در صورت خاموش بودن دستگاه ممکن ایجاد خطر کند.
این دستگاه برای استفاده افراد (و نیز کودکانی) که دارای نارسائی های جسمی، فکری و روانی می باشند و نیز اشخاص بدون تجربه و اگاهی ساخته نشده است، مگر تحت نظارت فردی که مسئول ایمنی و مراقبت انها بوده و دستورات لازم برای استفاده از دستگاه را به انها داده باشد. باید مراقب کودکان بود تا با این دستگاه بازی نکنند.
در صورت صدمه دیدن سیم دستگاه، برای تامین ایمنی، باید انرا توسط سازنده، خدمات پس از فروش آن و یا شخصی دارای تخصص مشابه تعویض نمود.
در شرایط زیر از دستگاه استفاده نکرده و به یک مرکز خدمات مجاز مراجعه کنید: اگر دستگاه زمین افتاده باشد، اگر دستگاه بطور عادی کار نکند.
در شرایط زیر باید پریز دستگاه را از برق بیرون آورد: در موقع تمیز کردن و نگهداری، در صورت کارکرد غیرعادی، به محض پایان استفاده از آن.
- در صورت صدمه دیدن سیم از دستگاه استفاده نکنید.
- دستگاه را، حتی برای تمیز کردن، در اب فرو نبرده و زیر آب نگیرید.
- با دستهای خیس دستگاه را در دست نگیرید.
- دستگاه را از جعبه آن که داغ است نگیرید بلکه از دستگیره ان استفاده کنید.
- برای بیرون آوردن دستگاه از برق، سیم انرا نکشید بلکه پریز انرا بکشید.
- از استفاده از سیم رابط پرهیز کنید.
- برای تمیز کردن دستگاه از مواد ساینده استفاده نکنید.
- در حرارت های کمتر از صفر درجه یا بیش از ۳۵ درجه سانتیگراد از دستگاه استفاده نکنید.

ضمانت:
این دستگاه صرفاً برای استفاده خانگی ساخته شده است. نباید از ان مصرف حرفه ای کرد. در صورت استفاده نادرست، ضمانت آن باطل می شود.

3. روشن کردن دستگاه
توجه: حرکت صفحه های صاف کردن (B/C)، طبیعی بوده و جهت کمک به صاف نمودن بهتر مو میباشد.
دستگاه را به برق وصل نمائید.
جهت رها نمودن گیره ها، دستگیره سیستم قفل کننده (K) را بکشید.
برای روشن کردن دستگاه، دکمه روشن/ خاموش + دکمه نوع مو (I) را فشار دهید.
جهت انتخاب مناسب ترین درجه حرارت برای موهای خود نیازمند انتخاب نوع و وضعیت مو میباشید.

مرحله 1: نوع موهای شما
دکمه(I) را بر روی یکی از سه وضعیت نوع مو تنظیم نمائید:
– موهای نرم، موجدار => ●
– موهای فر => ●●
– موهای وز، افریقایی => ●●●

3 لامپ نشانگر(H) روشن خواهد شد. حال وضعیت موی خود را انتخاب نمائید.

مرحله 2: وضعیت موی شما
با فشار دادن یکی از دکمه های H1، H2 یا H3 وضعیت مو را انتخاب نمائید. یک لامپ نشانگر رنگی قابل مشاهده خواهد بود.

– موهای ضخیم، سالم و قوی = "**Healthy**" لامپ سبز
– موهای نازک، خشک و شکننده = "**Fragile**" لامپ ابی
– موهای اسیب دیده، خشک همراه با موخوره = "**Damage**" لامپ نارنجی

صفحه نشانگر درجه حرارت (F) و لامپ نشانگر (E) همانند رنگ لامپ نشانگر رنگی خواهند شد.
درجه حرارت توصیه شده بر روی صفحه چشمک خواهد زد. هنگامی که دستگاه به درجه حرارت مورد نظر رسید چشمک زدن ان متوقف خواهد شد.

با استفاده از دکمه (G) میتوانید درجه حرارت را تنظیم نمائید.
دکمه "–" را جهت کاهش درجه حرارت و دکمه "+" را جهت افزایش ان استفاده نمائید.
همچنین میتوانید تنظیمات "وضعیت مو"(H) و "نوع مو"(I) را نیز با دکمه تغییر دهید.

مرحله 3: قفل نمودن/ باز نمودن درجه حرارت
توجه: جهت جلوگیری از تغییرات اتفاقی تنظیمات صورت گرفته، دستگاه مجهز به سیستم قفل کننده میباشد.
– جهت قفل نمودن درجه حرارت دکمه (G) را به مدت 3 ثانیه فشار دهید. تنظیمات قفل میشود و شما یک قفل بسته بر روی صفحه میبینید. چنانچه مایل به تغییر درجه حرارت و یا دیگر تنظیمات میباشید،ابتدا باید قفل انرا باز نمائید.

– بار دیگر دکمه (G) را به مدت 3 ثانیه فشار دهید. قفل باز خواهد شد (قفل صفحه باز میشود).

– جهت خاموش نمودن دستگاه، دکمه روشن/ خاموش + نوع مو(I) را بر روی 0 بچرخانید.
– پس از استفاده، با استفاده از دستگیره قفل کننده (K) گیره ها را ببندید، دستگاه را از برق بکشید و اجازه دهید کاملاً خنک شود.

قطع اتوماتیک جریان
جهت ایمنی شما، جریان برق دستگاه بطور خودکار پس از 60 دقیقه قطع خواهد شد. چنانچه مایل به دوباره روشن کردن ان میباشید به دستورات ذکر شده در قسمت "روشن کردن" مراجعه نمائید.

4: صاف کردن مو
هشدار: این دستگاه باید در جهت مناسب استفاده شود: اطمینان حاصل نمائید سیستم ULTRA TENSION (D) به سمت پایین قرار داشته باشد (شکل 1)
موها باید باز، تمیز و خشک باشند.
● از این دستگاه جهت موهای مصنوعی استفاده ننمائید (کلاه گیس، اکستنشن و غیره)
● دسته ای به طول چند سانتیمتر از مو جدا نمائید، انرا شانه کنید و بین صفحه ها قرار دهید (شکل 2).

صفحه ها را ببندید و دستگاه را به ارامی از سمت ریشه به سمت ساقه مو حرکت دهید (شکل 3).

● پوشش صفحه ها با پخش نمودن گرما بطور مناسب موهای شما را در برابر حرارت بالا محافظت مینماید.

● قبل از مدل دادن موهای خود، صبر کنید تا خنک شوند.

نکات ارایشگری
همیشه از صاف کردن موها از زیر شروع کنید: اول روی پشت سر، بعد دو طرف و نهایتا روی جلو کار کنید.
بمنظور اجتناب از ایجاد فرق طولی، بنرمی و بشکل پیوسته کار کنید.

5. نگهداری
توجه! : همیشه قبل از نظافت دستگاه، ان را از برق بکشید و بگذارید خنک شود.
براي تنظيف دستگاه: ان را از برق جدا کنید، یک دستمال مرطوب روی ان بکشید و با یک دستمال خشک ان را خشک کنید.

6. در صورت مشاهده مشکل
● هنگام صاف کردن موهای خود، احساس کشش مینمائید:
●– این امر طبیعی میباشد. سیستم ULTRA TENSION قبل از حرارت دادن موهای شما حالت کششی به انها میدهد.

موهای شما به اندازه کافی صاف نشده اند:
– گیره ها را کمی محکمتر به هم فشار دهید.
– دستگاه را ارامتر بر روی موهای خود حرکت دهید.
– از دکمه +(G) جهت افزایش درجه حرارت استفاده نمائید.
– اطمینان حاصل نمائیددستگاه را در جهت مناسب حرکت میدهید (شکل 3).

● قادر به تغییر درجه حرارت نمیباشید:
– کنترل نمائید تنظیم درجه حرارت قفل نشده باشد (به قسمت3/3 مراجعه نمائید).

● لامپ صفحه نمایشگر درجه حرارت روشن نمیشود.
– این امر در درجه حرارت بین 130°C و 150°C طبیعی میباشد.
● صفحه ای قرمز بدون درجه حرارت نمایان میشود .
– اشکالی در دستگاه وجود دارد. خواهشمند است انرا به یکی از نمایندگیهای مجاز نشان دهید.