ROWENTA
REFLEXSPA

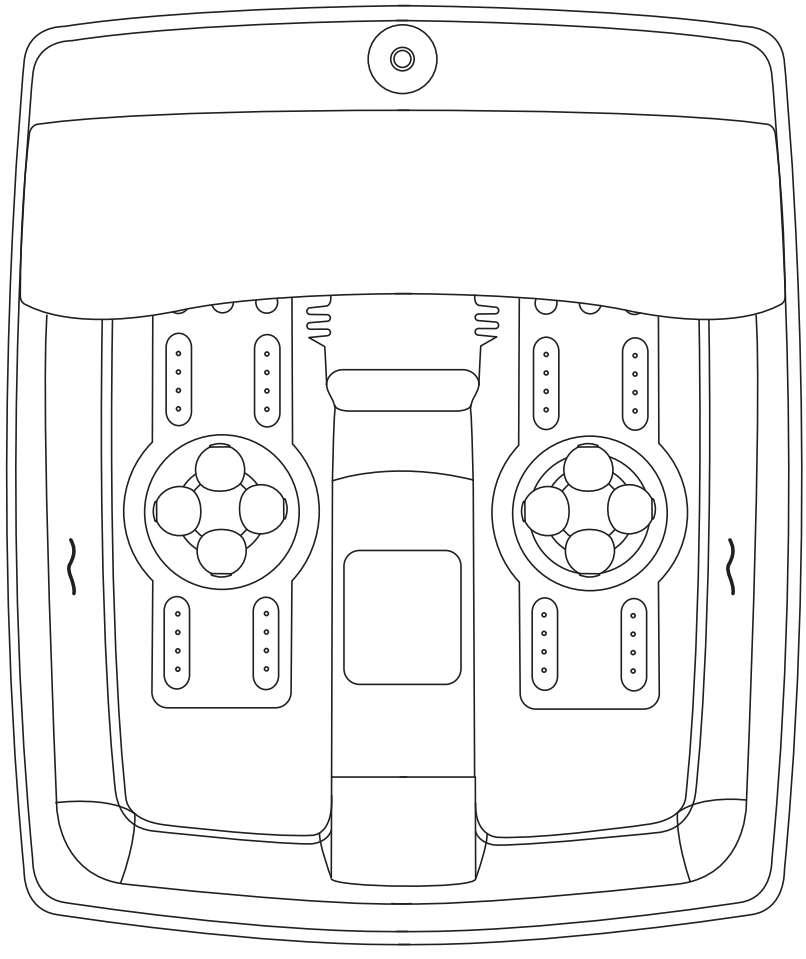

Thalasso Foot Spa: instructions for use
Thalasso Pied: notice d'emploi
Thalasso Pied: Gebruiksinstructies
Thalasso Fuss Spa: Gebrauchsanweisung
Thalasso Pied: istruzioni per l'uso
Thalasso Pied: Modo de empleo
MASSAJADOR PARA PÉS: manual de instruções
Ποδόλουτρο: Οδηγίες χρήσης
Thalasso Ayak Banyosu: kullanma talimatları
Masážní koupel na nohy: Návod k použití
Thalasso Pied: navodila za uporabo
Kúpeľ na nohy: návod na použitie
Вана за масаж на крака : Указания за употреба
Lábmasszírozó gép: Használati utasítás
Masažer za stopala: upute za upotrebu
Masažer za stopala: Uputstvo za upotrebu
Инструкция по эксплуатации
Інструкція із застосування
Thalasso Pied: instrucţiuni de utilizare
Masažer za stopala: uputstva za upotrebu
Thalasso Foot Spa: kasutusjuhend
Kāju SPA vanniņa: lietošanas pamācība
Jūros SPA kojoms:naudojimo instrukcija

1800117679/21-10

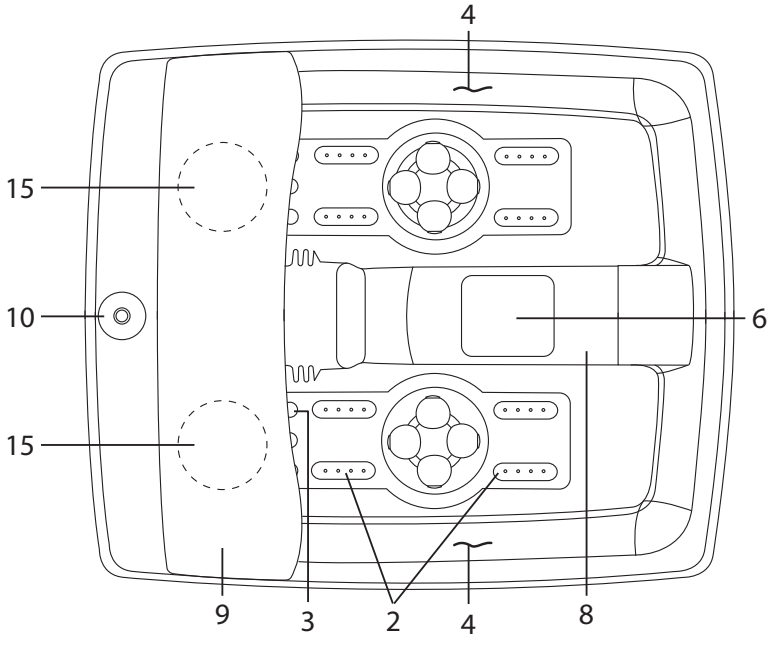
4
15
10
6
15
9
3
2
4
8

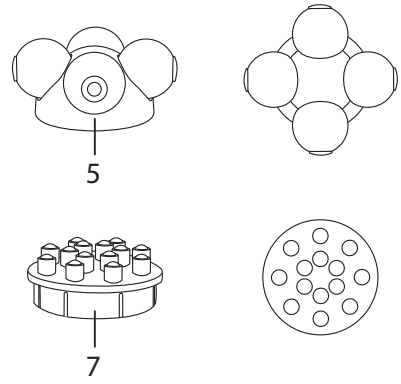
5
7

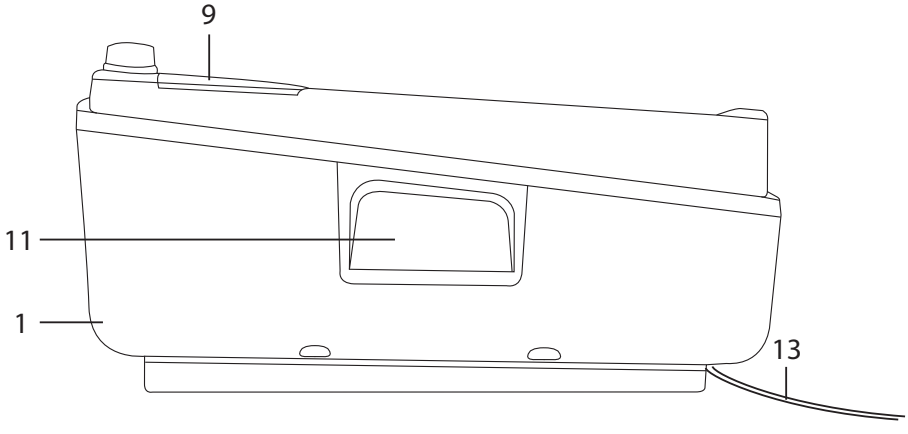
9
11
1
13

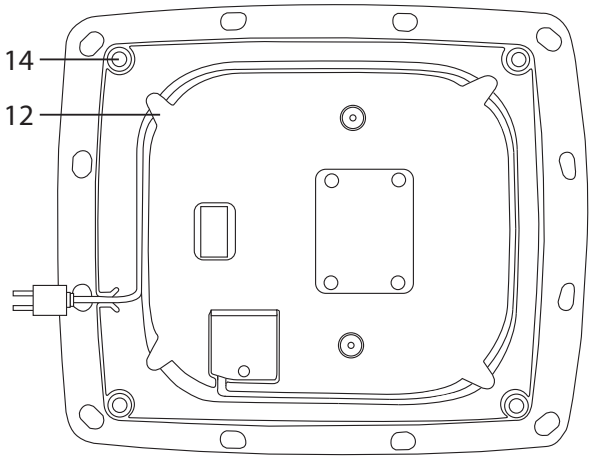
14
12

EN

FEATURES

1. Tank
2. Bubble diffuser
3. Ball carpet
4. Maximum water level indicator
5. Reflexology accessory
6. Exfoliation accessory
7. “Finger pressure” accessory (according to model)
8. Central “footrest”
9. Lid
10. Selector
11. Carrying handles
12. Cable storage
13. Power cable
14. Foot base
15. Light spots

FR

CARACTERISTIQUES

1. Cuve
2. Diffuseur de bulles
3. Tapis de billes
4. Repère niveau d’eau maximum
5. Accessoire de réflexologie
6. Accessoire de gommage
7. Accessoire de digipression (selon modèle)
8. « Repose pied » central
9. Casquette
10. Sélecteur
11. Poignées de transport
12. Range cordon
13. Cordon d’alimentation
14. Patin de pied
15. Spots de lumière

NL

ONDERDELEN

1. Voetenbad
2. Gaatjes voor luchtbellen
3. Massageballetjes
4. Max. waterniveau
5. Reflexologie accessoire
6. Peeling accessoire
7. Accessoire voor drukpuntmassage (afhankelijk van het model)
8. Voetsteun
9. Spatkap
10. Regelknop
11. Transporthandgrepen
12. Snoeropbergruimte
13. Netsnoer
14. Anti-slippootjes
15. Lichtpunten

DE

EIGENSCHAFTEN

1. Wanne
2. Bläschendiffusor
3. Kugeleinlage
4. Markierung des maximalen Wasserstands
5. Zubehör Reflexzonenmassage
6. Zubehör für Peeling
7. Zubehör Druckmassage (je nach Modell)
8. Mittlere „Fußablage“
9. Abdeckung
10. Wahlschalter
11. Tragegriffe
12. Kabelfach
13. Stromkabel
14. Standfuß
15. Lichtspots

IT

CARATTERISTICHE

1. Vasca
2. Unità idromassaggio
3. Tappetino a sfere
4. Indicatore livello max. acqua
5. Accessorio REFLEXOLOGY
6. Accessorio per l'esfoliazione
7. Accessorio “massaggio manuale” (secondo il modello)
8. “Poggiapiedi” centrale
9. Coperchio
10. Selettore
11. Maniglie per il trasporto
12. Portacavo
13. Cavo di alimentazione
14. Base poggiapiiedi
15. Punti luce

ES

CARACTERÍSTICAS

1. Cuba
2. Difusor de burbujas
3. Tapiz de bolas
4. Señal de máximo nivel de agua
5. Accesorio de reflexología
6. Accesorio exfoliante
7. Accesorio de digipresión (según modelo)
8. Reposapiés central
9. Tapa
10. Selector de programa
11. Asas de transporte
12. Recogecables
13. Cable de alimentación
14. Base para pies
15. Puntos de luz

PT

CARACTERÍSTICAS

1. Cuba
2. Difusor de Bolhas
3. Tapete de esferas
4. Nível máximo de água
5. Acessório de reflexologia
6. Acessório de esfoliação
7. Acessório de digitopressão (consoante o modelo)
8. “Descanso de pés” central
9. Tampo
10. Selector
11. Pegas de transporte
12. Enrolador de cabo
13. Cabo de alimentação
14. Pés
15. Pontos de luz

EL

ΧΑΡΑΚΤΗΡΙΣΤΙΚΑ

1. Δοχείο
2. Μηχανισμός φυσαλίδων
3. Δάπεδο με σφαιρίδια
4. Ένδειξη μέγιστης στάθμης νερού
5. Εξάρτημα ρεφλεξολογίας
6. Εξάρτηση απολέπισης
7. Εξάρτημα μασάζ με πιέσεις (ανάλογα με το μοντέλο)
8. Κεντρικό υποστήριγμα ποδιών
9. Καπάκι
10. Διακόπτης
11. Λαβές μεταφοράς
12. Αποθήκευση καλωδίου
13. Καλώδιο τροφοδοσίας
14. Βάση ποδιών
15. Φώτα

TR

ÖZELLİKLERİ

1. Kap
2. Kabarcık yayıcı
3. Bilyeli yüzey
4. Maksimum su seviyesi göstergesi
5. Refleksoloji aksesuarı
6. Taşlama aksesuarı
7. "Parmak basıncı" aksesuarı (modele göre)
8. Orta "ayak desteği"
9. Kapak
10. Seçim düğmesi
11. Kordon haznesi
12. Kablo yuvası
13. Elektrik kordonu
14. Ayaklar
15. Işık spotları

CS

POPIS

1. Nádrž
2. Difuzér bublinek
3. Kuličková podložka
4. Ukazatel maximální hladiny vody
5. Příslušenství na reflexní masáž
6. Příslušenství pro obrušování
7. Příslušenství pro tlakovou masáž prstů (v závislosti na modelu)
8. Středová opěra chodidla
9. Kryt
10. Ovladač
11. Nosné rukojeti
12. Prostor pro uskladnění kabelu
13. Přívodní kabel
14. Základna s nožičkami
15. Světelné body

SL

LASTNOSTI

1. Banjica
2. Šobe za zračne mehurčke
3. Podlaga s kroglicami
4. Oznaka za najvišjo raven vode
5. Dodatek za refleksno masažo
6. Dodatek za odstranjevanje odmrle kože
7. Dodatek za učinek »ročne« masaže (odvisno od modela)
8. Sredinska opora za noge
9. Pokrov
10. Izbirni gumb
11. Nosilna ročaja
12. Prostor za shranjevanje priključne vrvice
13. Priključna vrvica
14. Nogice
15. Svetlobni točki

SK

OPIS

1. Nádrž
2. Difuzér bubliniek
3. Guľôčková podložka
4. Ukazovateľ maximálnej hladiny vody
5. Príslušenstvo reflexológie
6. Exfoliačné príslušenstvo
7. Príslušenstvo „tlaku prstov“ (podľa modelu)
8. Stredová opora nohy
9. Kryt
10. Volič
11. Držiaky na nesenie
12. Priestor na kábel
13. Elektrický kábel
14. Základ pätky
15. Svetelné body

PL

OPIS PRODUKTU

1. Zbiornik
2. Listwy wylotu powietrza
3. Wypustki
4. Wskaźnik maksymalnego poziomu wody
5. Wkładka do masażu refleksologicznego
6. Nakładka do eksfoliacji
7. Wkładka do akupresury (w zależności od modelu)
8. Panel centralny do eksfoliacji
9. Pokrywa
10. Przełącznik
11. Uchwyty
12. Schowek na kabel
13. Przewód zasilający
14. Nóżki podstawy
15. Punkty świetlne

BG

ХАРАКТЕРИСТИКИ

1. Резервоар
2. Дифузер за мехурчета
3. Дюзи за мехурчета
4. Индикатор за максимално ниво на водата
5. Рефлексологична приставка
6. Ексфолираща приставка
7. Приставка за „пръстов“ масаж (според модела)
8. Централна платформа за ходила
9. Капак
10. Селектор
11. Дръжки за носене
12. Отделение за съхранение на кабел
13. Ел. кабел
14. Платформа за ходилата
15. Светлинни спотове

HU JELLEMZŐK

1. Tartály
2. Buborékoltató
3. Lábvédő párna
4. Maximális vízszint jelző
5. Reflexológiás kiegészítő
6. Hámtalanító kiegészítő
7. “Ujjnyomásos” kiegészítő (modelltől függően)
8. Középső "lábtartó"
9. Fedél
10. Üzemmódválasztó gomb
11. Fogantyú
12. Kábeltároló
13. Tápkábel
14. Talp
15. Lámpák

HR KARAKTERISTIKE

1. Spremnik
2. Mlaznice za mjehuriće
3. Površina s kuglicama
4. Oznaka maksimalne razine vode
5. Nastavak za refleksologiju
6. Nastavak za piling
7. Nastavak za masažu Digipression (ovisno o modelu)
8. Središnji dio uređaja
9. Poklopac
10. Izbornik programa
11. Ručke za prenošenje
12. Spremnik za priključni vod
13. Priključni vod
14. Podloga za stopala
15. Svjetla

SR OPIS APARATA

1. Posuda
2. Mlaznice za mehuriće
3. Dno posude sa kuglicama
4. Oznaka maksimalnog nivoa vode
5. Dodatak za refleksnu masažu
6. Dodatak za piling
7. Dodatak za „masažu prstima“ (u zavisnosti od modela)
8. Središnja konzola za stopala
9. Poklopac
10. Izbor programa
11. Ručke za nošenje
12. Prostor za odlaganje kabla
13. Kabl
14. Podloga aparata
15. Svetla

RU ОПИСАНИЕ

1. Ванночка
2. Отверстия для выхода пузырьков
3. Массажный коврик
4. Индикатор максимально-го уровня воды
5. Насадка для массажа стоп
6. Аксессуар для устранения ороговевших участков кожи
7. Насадка для акупунктур-ного массажа (в зависимо-сти от модели)
8. Подставка для ног
9. Крышка
10. Ручка настройки
11. Ручки для переноски
12. Место для хранения шнура
13. Электрический шнур
14. Подставка с ножками
15. Подсветка

UK ХАРАКТЕРИСТИКИ

1. Корпус ванночки
2. Отвори для подачі бульбашок
3. Покриття з масажними кульками
4. Індикатор максимального рівня води
5. Насадка для рефлексології
6. Насадка для пілінга
7. Насадка для точкового масажу (залежно від моделі)
8. «Підпорка» для ніг по центру ванночки
9. Кришка
10. Перемикач режимів
11. Переносні ручки
12. Виїмка для зберігання електрошнура
13. Електричний шнур
14. Ніжки приладу
15. Панель підсвічування

RO CARACTERISTICI

1. Rezervor
2. Difuzor de bule
3. Covoraş cu bile
4. Indicator de nivel maxim al apei
5. Accesoriu de reflexologie
6. Accesoriu de exfoliere
7. Accesoriu de „presopunctură” (în funcţie de model)
8. Suport pentru picior central
9. Capac
10. Selector
11. Mânere pentru transport
12. Rulare cablu
13. Cablu de alimentare
14. Bază pentru picioare
15. Spoturi luminoase

BS KARAKTERISTIKE

1. Spremnik
2. Mlaznice za mjehuriće
3. Podložak s kuglicama
4. Indikator maksimalnog nivoa vode
5. Dodatak za refleksologiju
6. Dodatak za piling
7. Dodatak za „masažu masaž-nim kuglicama“ (ovisno o modelu)
8. Središnji oslonac za stopala
9. Poklopac
10. Izbornik
11. Drške za prenošenje
12. Spremnik za kabal
13. Kabal
14. Nožice
15. Lampice

ET

SISSEJUHATUS

1. Paak
2. Mullidifuusor
3. Kuulidega matt
4. Maksimaalse veetaseme näidik
5. Refleksoloogia-lisaseade
6. Kooriv lisaseade
7. „Käsimassaaži“-lisaseade (sõltuvalt mudelist)
8. Keskmine jalatugi
9. Kaas
10. Valikunupp
11. Kandesangad
12. Juhtmehoidik
13. Toitejuhe
14. Jalaalus
15. Valguspunktid

LV

SASTĀVDAĻAS

1. Tvertne
2. Burbuļu izkliedētājs
3. Lodīšu paklājs
4. Maksimālā ūdens līmeņa rādītājs
5. Refleksoloģijas piederums
6. Eksfoliācijas piederums
7. „Pirkstu spiediena” piederums (atbilstoši modelim)
8. Centrālais „pēdu paliktnis”
9. Vāks
10. Selektors
11. Rokturi
12. Kabeļa glabātuve
13. Elektrības kabelis
14. Pēdas pamats
15. Gaismas avoti

LT

CHARAKTERISTIKOS

1. Vonelė
2. Burbuliukų sklaidytuvas
3. Rutuliukų kilimas
4. Maksimalaus vandens lygio indikatorius
5. Refleksologijos priedas
6. Eksfoliacijos priedas
7. Pirštų spaudimo priedas (priklausomai nuo modelio)
8. Centrinė kojų atrama
9. Dangtis
10. Rinkiklis
11. Nešimo rankenos
12. Kabelio laikiklis
13. Maitinimo kabelis
14. Pagrindo kojelės
15. Apšviestos vietos

1- WSTĘP

PL

Firma ROWENTA opracowała masażer do stóp REFLEXSPA®, dzięki któremu odkryjesz dobroczynne skutki masażu wodnego, refleksyjnego oraz akupresury.
Urządzenie to daje możliwość skorzystania z dwóch automatycznych, poprawiających samopoczucie trybów masażu: **RELAX** oraz **TONIC**.

Tryb RELAX doskonale przydaje się w chwilach stresu lub napięcia, ponieważ przynosi łagodne i całkowite odprężenie.
Ten 15-minutowy tryb masażu składa się z kilku następujących po sobie etapów:
• Łagodne bąbelki: 1 minuta.
• Łagodne bąbelki oraz delikatna wibracja: 2 minuty.
• Wibracja, łagodne bąbelki, masaż refleksologiczny: 10 minut.
• Łagodne bąbelki: 2 minuty.
• W ciągu całego programu podgrzewana jest woda; wykorzystywane barwy światła to niebieski, turkusowy oraz zielony.

Tryb TONIC opracowany został w celu „naładowania Twoich baterii", przywrócenia witalności w czasie, kiedy odczuwasz ogólne osłabienie oraz ciężkość stóp. Ten 15-minutowy tryb masażu składa się z kilku następujących po sobie etapów:
• Bąbelki wzmacniające: 1 minuta.
• Bąbelki i wibracja wzmacniająca: 2 minuty.
• Wibracja, łagodne bąbelki, akupresura: 10 minut.
• Bąbelki wzmacniające: 2 minuty.
• Tryb wykorzystuje światło różowe z odcieniem pomarańczowego, posiadające właściwości stymulujące oraz przywracające energię.
• Dla pełnego efektu zaleca się użycie świeżej wody.

2- WSKAZÓWKI DOTYCZĄCE MONTAŻU ORAZ BEZPIECZEŃSTWA

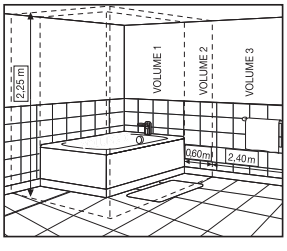

Masażer REFLEXSPA® chroniony jest zgodnie ze stopniem **IPX4** przed strumieniami wody. Dla zwiększenia bezpieczeństwa urządzenie REFLEXSPA® należy zamontować zgodnie z krajowymi przepisami.

• W celu zapewnienia dodatkowej ochrony masażera zamontowanego w obwodzie elektrycznym w łazience zaleca się zamontowanie wyłącznika różnicowoprądowego dla wartości prądu różnicowego nie przekraczającej 30 mA. Porady należy zasięgnąć u montera.
• W celu zapewnienia bezpieczeństwa urządzenie zgodne jest ze stosownymi normami i przepisami (dyrektywa niskonapięciowa, kompatybilność elektromagnetyczna, przepisy dotyczące środowiska naturalnego...).
• Montaż oraz użytkowanie urządzenia muszą być zgodne z przepisami obowiązującymi w danym kraju.

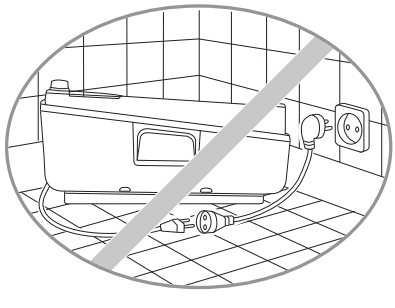

• Sprawdzić, czy napięcie sieci elektrycznej odpowiada napięciu urządzenia. Jakikolwiek błąd połączenia może spowodować nieodwracalne uszkodzenie nie objęte gwarancją.
• **Nie podłączać ani nie odłączać urządzenia, jeżeli stopy są zanurzone w wodzie lub ręce są mokre.**
• Urządzenie należy odłączyć:
- przed jego czyszczeniem i konserwacją,
- jeżeli nie działa ono poprawnie,
- natychmiast po zakończeniu użytkowania,
- w przypadku pozostawienia urządzenia bez nadzoru, nawet na krótką chwilę.
• Należy zawsze odłączać urządzenie po zakończeniu jego użytkowania, przed wypełnieniem lub opróżnieniem, w celu wyczyszczenia lub przesunięcia. Podłączonego urządzenia nie należy zostawiać bez nadzoru.

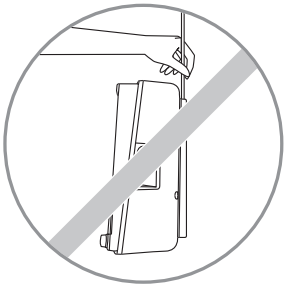

Napełniać wodą jedynie do poziomu wskazanego na urządzeniu RELEXSPA®.
Nie napełniać powyżej maksymalnego dopuszczalnego poziomu wody (4).
• **Nie używać nad lub w pobliżu wanny, umywalki lub podobnego zbiornika zawierającego wodę. Nie zanurzać.**
• Nie trzymać ani pociągać za kabel.
• Nie stać podczas używania urządzenia. W czasie użytkowania urządzenia należy zawsze pozostać w pozycji siedzącej.
• W celu przeniesienia urządzenia należy zawsze używać uchwytów (11).
• Urządzenie to nie powinno być obsługiwane przez osoby (w tym dzieci), których zdolności fizyczne, sensoryczne lub umysłowe są ograniczone, ani przez osoby nie posiadające odpowiedniego doświadczenia lub wiedzy, chyba że osoba odpowiedzialna za ich bezpieczeństwo udzieliła im wcześniej wskazówek
dotyczących jego obsługi lub nadzoruje ich czynności związane z obsługą urządzenia. Zaleca się dopilnowanie, aby dzieci nie bawiły się urządzeniem.
• W czasie użytkowania nie stawiać urządzenia na dywanie o gęstym włosiu.
• Nie narażać na działanie gorąca.
• Nie pozostawiać na gorącej powierzchni.
• Do urządzenia wchodzić wyłącznie z gołymi stopami.
• W przypadku uczucia bólu, dyskomfortu lub podrażnienia należy zaprzestać używania urządzenia. W przypadku problemów zdrowotnych dotyczących nóg lub stóp należy przed użyciem urządzenia skonsultować się z lekarzem.
• W urządzeniu znajduje się gorąca powierzchnia. Osoby w mniejszym stopniu wrażliwe na gorąco powinny ostrożnie używać urządzenia.
• Używać jedynie wkładek/nakładek firmy ROWENTA.
• **Jeżeli dostarczony przewód jest uszkodzony, powinien on zostać wymieniony u producenta, autoryzowanego przedstawiciela lub stosownie wykwalifikowanej osoby w celu uniknięcia niebezpieczeństwa.**
• Jeżeli ww. osoby nie są dostępne, nie używać urządzenia i skontaktować się z autoryzowanym punktem
obsługi.
• Nie używać innych urządzeń elektrycznych jednocześnie z masażerem REFLEXSPA®. Inne urządzenia elektryczne należy umieścić bądź zamocować w sposób uniemożliwiający ich wpadnięcie do masażera REFLEXSPA®.

GWARANCJA
Masażer do stóp przeznaczony jest wyłącznie do użytku domowego. Używanie masażera do celów profesjonalnych jest zabronione. Gwarancja zostanie unieważniona w przypadku użytkowania urządzenia w sposób inny niż zalecany w niniejszej instrukcji.

3- WSKAZÓWKI DOTYCZĄCE UŻYTKOWANIA

W przypadku osób cierpiących na określone choroby i kobiet ciężarnych należy skonsultować się z lekarzem przed użyciem masażera REFLEXSPA®.

A) TRYB MASAŻU RELAX:
1- Przed nalaniem wody do masażera należy upewnić się, że przełącznik znajduje się w pozycji „off" (wyłączony), a urządzenie nie jest podłączone do sieci zasilania.
2- Położyć masażer REFLEXSPA® na podłodze oraz umieścić wkładki do masażu refleksologicznego (rys. 1) na dnie zbiornika.
3- Napełnić zbiornik letnią wodą; nie przekraczać wyznaczonego poziomu (4), następnie podłączyć urządzenie.
4 - Usiąść na krześle i umieścić stopy w zbiorniku urządzenia.
5- Aby uruchomić tryb masażu RELAX, przekręcić przełącznik (10) w prawo (zgodnie ze strzałką) do pozycji RELAX.
6- Rozpoczyna się 15-minutowa sesja zmniejszającego napięcie masażu.
7- Aby uruchomić pracę wkładek do masażu refleksologicznego na cały okres trwania trybu, nacisnąć i zwolnić przełącznik (10).
Aby zatrzymać pracę wkładek, nacisnąć ponownie przełącznik (10).

B) TRYB MASAŻU TONIC:
1- Przed nalaniem wody do masażera należy upewnić się, że przełącznik znajduje się w pozycji „off" (wyłączony), a urządzenie nie jest podłączone do sieci zasilania.
2- Położyć masażer REFLEXSPA® na podłodze oraz umieścić wkładki do akupresury (rys. 2) na dnie zbiornika.

3- Napełnić zbiornik zimną wodą, nie przekraczać wyznaczonego poziomu (4), następnie podłączyć urządzenie.
4- Usiąść na krześle i umieścić stopy w zbiorniku urządzenia.
5- Aby uruchomić tryb masażu TONIC, należy przekręcić przełącznik (10) w lewo (zgodnie ze strzałką) do pozycji TONIC.
6- Rozpoczyna się 15-minutowa sesja zmniejszającego napięcie masażu.
7- Aby uruchomić pracę wkładek do akupresury na cały okres trwania trybu, nacisnąć i zwolnić przełącznik (10).
Aby zatrzymać pracę wkładek, nacisnąć ponownie przełącznik (10).

MASAŻ REFLEKSOLOGICZNY/AKUPRESURA:
Wraz z urządzeniem dostarczane są 2 wkładki do masażu refleksologicznego oraz 2 wkładki do akupresury.
• Aby włożyć wkładki, należy umieścić je w wyznaczonym miejscu i przycisnąć do dołu (rys. 1 i 3). Wyjęcie wkładek: patrz rys. 2 i 4.
• W przypadku trybu masażu RELAX zaleca się użycie wkładek do masażu refleksologicznego (5), a w przypadku trybu masażu TONIC wkładek do akupresury (7).
• Wkładki do masażu refleksologicznego i/lub akupresury obracają się automatycznie w ciągu sesji masażu obydwu trybów; można jednak uruchomić ciągłą pracę tych wkładek na cały okres trwania sesji masażu obu trybów. W tym celu należy nacisnąć i zwolnić przełącznik (10). Aby zatrzymać pracę wkładek, nacisnąć ponownie przełącznik (10).

Uwaga: w celu zwiększenia efektywności masażu wkładki obracają się w sposób losowy w dwóch kierunkach.

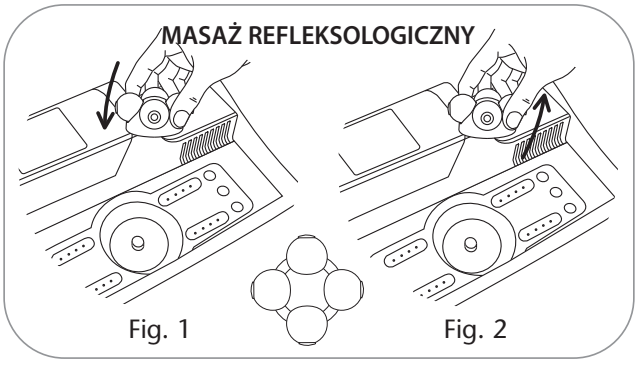

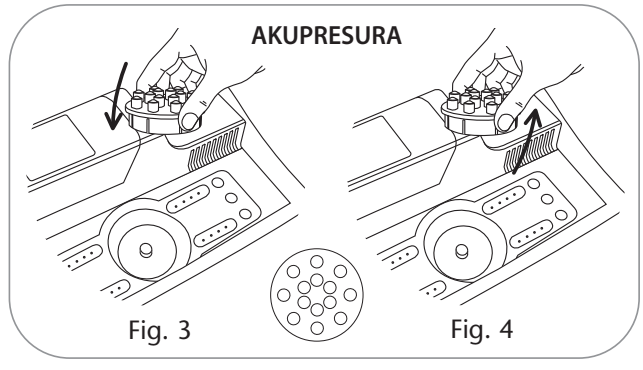

EKSFOLIACJA
• Sprawdzić, czy panel centralny (8) jest zamknięty.
• Umieścić stopę na nakładce do eksfoliacji, a następnie poruszać stopą, aby przeprowadzić eksfoliację całej jej powierzchni.

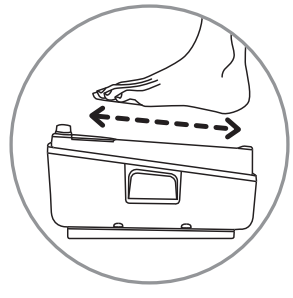

Uwaga: po zakończeniu użytkowania należy upewnić się, że przełącznik znajduje się w pozycji 0, a następnie odłączyć urządzenie.

Możliwe jest użycie olejków eterycznych. Należy jednak zaznajomić się z punktem instrukcji dotyczącym konserwacji w celu wyczyszczenia masażera po użyciu olejków.

4- ZALECANY CZAS TRWANIA MASAŻU

Tryby RELAX oraz TONIC uruchamiane są na 15 minut. Jest to optymalny czas, pozwalający na uzyskanie pełnych rezultatów masażu.

Czas trwania masażu nigdy nie powinien przekraczać 20 minut.

5- KONSERWACJA

– Ostrożnie opłukać urządzenie po każdym użyciu; możliwe jest zastosowanie łagodnego detergentu. Zaleca się również dodanie środka dezynfekującego.
Nigdy nie należy zanurzać urządzenia w wodzie!
Nie czyścić nakładki do eksfoliacji pod wodą!
- Nakładkę do eksfoliacji można czyścić za pomocą wilgotnej gąbki lub szczoteczki.
- Po zużyciu się nakładki do eksfoliacji należy skontaktować się z punktem obsługi posprzedażnej.
• Po zakończeniu masażu urządzeniem REFLEXSPA® z użyciem olejków eterycznych zaleca się oczyścić dokładnie ścianki urządzenia oraz wkładki do masażu refleksologicznego lub akupresury (w zależności od modelu).

6- ROZWIĄZYWANIE PROBLEMÓW

Problem	*Przyczyna*	*Proponowane rozwiązanie*
• *Wypustki nie poruszają się samoistnie.*	• To normalne: nie są one zasilane i poruszają się wyłącznie dzięki ruchom stóp.	
• *Masażer REFLEXSPA® nie wytwarza bąbelków powietrza*	• Prawdopodobnie został użyty środek, który zablokował otwory wylotu powietrza.	• Należy oczyścić otwory listwy wylotu powietrza igłą, a następnie uruchomić masażer REFLEXSPA® zawierający wrzącą wodę, aby rozpuścić gęstą substancję. Nie wkładać stóp do masażera.
• *Masażer porusza się, gdy jest włączony.*	• Nie znajduje się on na płaskim podłożu. • Brakuje nóżki.	• Należy położyć masażer na płaskim podłożu. • Należy skontaktować się z punktem obsługi posprzedażnej w celu dodania brakującej nóżki.
• *Wkładka do masażu refleksologicznego, akupresury lub nakładka do eksfoliacji jest zablokowana (w zależności od modelu).*	• Nacisk stopy jest zbyt duży. Praca wkładki lub nakładki została przerwana ze względów bezpieczeństwa.	• Należy łagodnie umieścić stopę na wkładce/nakładce. Jeżeli problem nadal się pojawia, należy skontaktować się z punktem obsługi posprzedażnej.
• *Woda wydaje się zbyt gorąca*	• Woda użyta do wypełnienia masażera jest zbyt gorąca.	• Należy napełnić ponownie masażer chłodniejszą wodą. • Spróbować wypełnić masażer wodą przystosowaną do indywidualnych potrzeb.
• *Wkładki obracają się w niekontrolowany sposób lub zmieniają kierunek obrotu*	• Nacisk stopy jest zbyt duży.	• Należy zmniejszyć nacisk stopy.
• *Pod masażerem pojawiają się krople wody.*	• Krople wody mogą pojawiać się po wypłukaniu urządzenia, chyba że płukanie przeprowadzane jest bardzo ostrożnie.	• Jeżeli problem nadal się pojawia, należy skontaktować się z punktem obsługi posprzedażnej.
• *Po napełnieniu masażera REFLEXSPA® wodą wkładki poruszają się.*	• Wkładki nie zostały włożone poprawnie.	

7- CHROŃMY ŚRODOWISKO NATURALNE!

ⓘ To urządzenie jest zbudowane z wielu cennych materiałów, które mogą być poddane ponownemu przetwarzaniu lub recyklingowi.

➲ W tym celu należy je dostarczyć do punktu zbiórki lub autoryzowanego punktu obsługi.

1- ВЪВЕДЕНИЕ

BG

ROWENTA разработи уред за масаж на крака. С REFLEXSPA® можете да откриете ползата от водния масаж с изпускането на мехурчета вода.
Уредът ви предлага 2 изцяло автоматизирани програми, които ще подобрят физическото ви състояние: **РЕЛАКСИРАЩА** програма и **ТОНИЗИРАЩА** програма.

РЕЛАКСИРАЩАТА програма е идеална за случаите, когато сте в стрес или напрегнат, тъй като може да ви отпусне изцяло по един деликатен начин. Тази 15-минутна програма протича в няколко последователни фази:
• Фини мехурчета: 1 минута.
• Фини мехурчета и деликатни вибрации: 2 минути.
• Вибрации, фини мехурчета, рефлексология: 10 минути.
• Фини мехурчета: 2 минути.
• Съпътства се от светлина в синьо, тюркоазено синьо и зелено, като водата се подгрява по време на цялата програма.

Предназначението на **ТОНИЗИРАЩАТА програма** е да ви презареди, да възстанови жизнеността ви, ако усещате спад в тонуса и тежест в краката.
Тази 15-минутна програма протича в няколко последователни фази:
• Тонизиращи мехурчета: 1 минута.
• Мехурчета и тонизиращи вибрации: 2 минути.
• Вибрации, фини мехурчета, „пръстов" масаж: 10 минути.
• Тонизиращи мехурчета: 2 минути.
• Съпътстван от светлина в розово с оранжев оттенък, който се счита за стимулиращ и зареждащ с енергия.
• За да се радвате на най-добрите резултати ви препоръчваме да използвате прясно източена вода.

2- ПРЕПОРЪКИ ЗА МОНТАЖ И БЕЗОПАСНОСТ

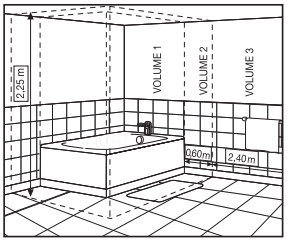

Вашият REFLEXSPA® е защитен от водни струи чрез **IPX4**. С цел безопасност монтирайте REFLEXSPA® съобразно предписанията на местното законодателство.

• За да осигурите допълнителна защита на оборудването, включено в ел. система на банята, се препоръчва монтирането на уреда в условия на остатъчно диференциално напрежение, което да е различно от стандартното, без да надвишава 30 mA. Поискайте съвет от вашия техник.
• С цел безопасност, този уред отговаря на приложимите стандарти и наредби (Директива за ниско напрежение, електромагнитна съвместимост, околна среда...).
• Но монтажът на уреда и неговата употреба трябва да са в съответствие с нормативната рамка във вашата страна.

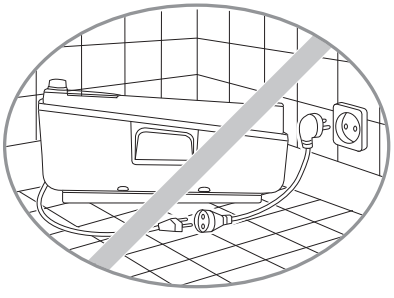

• Проверете дали напрежението във вашата ел. мрежа съответства на фабричното за уреда. Всяка грешка при свързването може да причини непоправима вреда, която не се покрива от гаранцията.
• Никога не включвайте или изключвайте уреда, докато краката ви са във водата или ако ръцете ви са мокри.
• Уредът трябва да бъде изключен:
- Преди почистване и поддръжка,
- В случай на неизправност в неговата работа,
- Веднага след употреба,
- Ако се отдалечите от уреда, дори и за кратко.
• Винаги изключвайте уреда след употреба, преди да го напълните или изпразните, или при почистване и преместване. Не оставяйте уреда включен и без надзор.

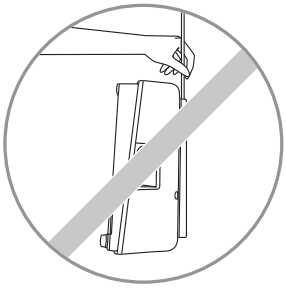

• Напълнете го само с вода до нивото, указано на вашия REFLEXSPA®.
Не надвишавайте максималното водно ниво (4).
• **Не го използвайте над или в близост до ваната, мивката или други съдове с вода. Не го потапяйте.**
• Не хващайте уреда за кабела.
• Не стойте изправени, докато ползвате уреда. При употреба винаги трябва да сте седнали.
• Винаги използвайте дръжките при пренасяне на уреда (11).
• Този уред не е предназначен за употреба от лица (включително деца) с намалени физически, сетивни или умствени способности или от лица без необходимия опит и познания, освен ако друго лице, отговорно за тяхната безопасност, не подпомогне ползването чрез предварителни инструкции или чрез наглеждането им по време на употреба. Препоръчително е децата да са под надзор, за да е сигурно, че те няма да се заиграят с уреда.
• Не използвайте уреда на дебел килим.
• Не излагайте на топлина.
• Не го оставяйте на гореща повърхност.
• Използвайте само с боси ходила.
• Спрете ползването на уреда, ако почувствате болка, дискомфорт или раздразнение. Ако имате медицински проблеми с ходилага или краката си, моля, консултирайте се с лекар преди да ползвате уреда.
• Уредът е оборудван с гореща повърхност. Хората с притъпена чувствителност към топлината трябва да са особено внимателни при ползването на уреда.
• Използвайте само приставки на ROWENTA.
• Ако захранващият кабел е повреден, тогава той трябва да бъде сменен от производителя, сервизния техник или лица със сходни квалификации с цел избягването на рискове.
• Ако не можете да се свържете с тях, не използвайте уреда и се свържете с Оторизиран сервиз: Ако има теч.
• Не използвайте други електроуреди, докато ползвате REFLEXSPA®, като другите електроуреди трябва да са поставени и закрепени така, че да не паднат върху REFLEXSPA®.

ГАРАНЦИЯ

Вашият уред е предназначен за ползване само в домашни условия. Не може да се използва за професионални цели. Гаранцията се анулира, ако се установи употреба, различна от препоръчаните в указанията за употреба.

3- УКАЗАНИЯ ЗА УПОТРЕБА

Ако страдате от някаква болест или ако сте бременна, консултирайте се с лекар преди да ползвате REFLEXSPA®.

A)) ЗА РЕЛАКСИРАЩАТА ПРОГРАМА:

1- Уверете се, че селекторът е в режим „Изкл." и че уредът не е свързан с ел. мрежата преди да го напълните с вода.
2- Поставете REFLEXSPA® на пода и сложете РЕФЛЕКСОЛОГИЧНИТЕ приставки (фиг. 1) в дъното на резервоара.
3- Напълнете резервоара с хладка вода; не надвишавайте указаното ниво (4) и после включете уреда.
4- Седнете на стол и после сложете ходилата в резервоара на уреда.
5- За да пуснете РЕЛАКСИРАЩАТА програма, завъртете бутона (10) в посока на часовниковата стрелка (като следвате стрелката) до позиция РЕЛАКС.
6- Започва 15-минутната масажна процедура за освобождаване от напрежението.
7- Ако желаете да активирате РЕФЛЕКСОЛОГИЧНИТЕ мехурчета по време на цялата програма, натиснете бутона (10) и го отпуснете. Ако желаете да спрете изпускането на мехурчета, натиснете

B)) ЗА ТОНИЗИРАЩАТА ПРОГРАМА:

1- Уверете се, че селекторът е в режим „Изкл." и че уредът не е свързан с ел. мрежата
преди да го напълните с вода.
2- Поставете REFLEXSPA® на пода и сложете приставките за „пръстов" масаж (фиг. 2) в дъното на резервоара.
3- Напълнете резервоара с хладка вода; не надвишавайте указаното ниво (4) и после включете уреда.
4- Седнете на стол и после сложете ходилата в резервоара на уреда.
5- За да стартирате ТОНИЗИРАЩАТА програма, завъртете бутона (10) в посока обратна на часовниковата стрелка (като следвате стрелката) до позиция ТОНУС.
6- Започва 15-минутната масажна процедура за освобождаване от напрежението.
7- Ако желаете да активирате мехурчетата за „ПРЪСТОВ МАСАЖ" по време на цялата програма, натиснете бутона (10). и после отпуснете. Ако желаете да спрете изпускането на мехурчета, натиснете бутона (10) отново.

РЕФЛЕКСОЛОГИЯ/ПРЪСТОВ МАСАЖ:
Уредът се доставя с 2 РЕФЛЕКСОЛОГИЧНИ приставки и 2 приставки за ПРЪСТОВ МАСАЖ.
• За да монтирате приставките, позиционирайте ги правилно и след това ги натиснете надолу (фиг. 1 и 3). За да извадите приставките, вж. фиг. 2 и 4.
• Препоръчваме ви да използвате рефлексологичните топчета (5) за РЕЛАКСИРАЩАТА програма, а топчетата за ПРЪСТОВ МАСАЖ (7) за ТОНИЗИРАЩАТА програма.
• РЕФЛЕКСОЛОГИЧНИТЕ топчета и/или тези за ПРЪСТОВ МАСАЖ се въртят автоматично по време на двете програми; но можете да активирате РЕФЛЕКСОЛОГИЧНИТЕ топчета или тези за ПРЪСТОВ МАСАЖ в режим непрекъснато действие. За тази цел трябва да натиснете бутон (10) и да го отпуснете. Ако желаете да спрете изпускането на мехурчета, натиснете бутона (10) отново.

Забележка: Приставката се върти на случаен принцип в две посоки, за да се увеличи ефективността на масажа.

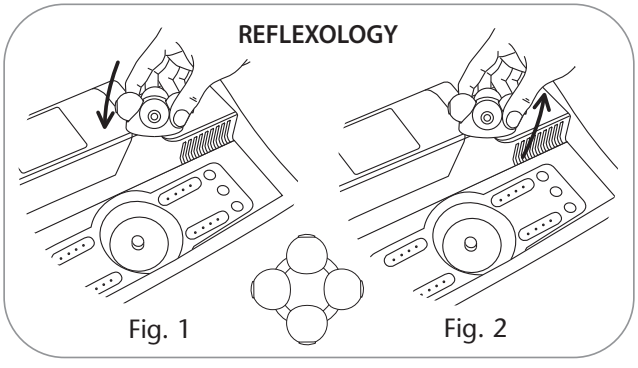

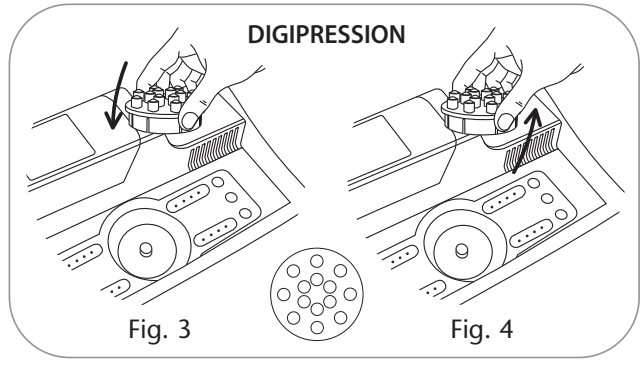

ЕКСФОЛИАЦИЯ:
• Проверете дали централната платформа за ходила (8) е затворена
• Поставете стъпалото си на ексфолиращата приставка и я завъртете за ексфолиация на цялото стъпало.

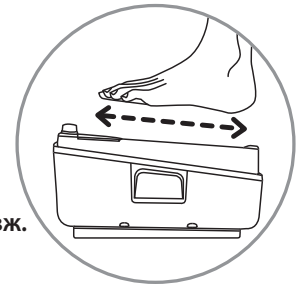

Забележка: След употреба се уверете, че уредът е в режим 0, след което го изключете.

Можете да използвате етерични масла при спа процедурата на ходилата. За справка, вж. информацията за поддръжка, за да почистите уреда след процедурата.

4- ПРЕПОРЪЧИТЕЛНО ВРЕМЕТРАЕНЕ НА МАСАЖА

И РЕЛАКСИРАЩАТА, и ТОНИЗИРАЩАТА ПРОГРАМА траят 15 минути; всъщност това е оптималната продължителност, при която ще получите максимална полза от масажа.

Масажът не бива да надвишава 20 минути.

5- ПОДДРЪЖКА

- Изплаквайте уреда щателно след всяка употреба, като можете да ползвате неабразивен почистващ препарат. Препоръчваме ви да добавите и дезинфектант.
Никога не потапяйте уреда във вода!
Не мийте ексфолиращата приставка в леген с вода.
- Но може да я почистите с мокра гъба или малка четка.
- Ако ексфолиращата приставка е износена, свържете се със сервизния център.
• След използването на етерични масла във вашата REFLEXSPA® ви препоръчваме да почистите щателно стените на уреда, както и Рефлексологичните приставки и тези за Пръстов масаж (следвайки модела).

6- РАЗРЕШАВАНЕ НА ПРОБЛЕМИ

Проблем	*Обяснение*	*Предложение за решение*
• Комплексът от топчета не се задвижва.	• Това е нещо обичайно: Те не се задействат автоматично, задвижват се от движението на стъпалото.	
• Вашият REFLEXSPA® не генерира въздушни мехурчета.	• Възможно е да сте използвали препарат, блокирал дупките.	• Почистете отворите за изпускане на въздушни мехурчета с игла, след което включете REFLEXSPA® с много гореща вода, за да разтворите плътното вещество. Не поставяйте ходилата си в него.
• Уредът се движи, докато работи.	• Не е на равна повърхност. • Липсва подпора.	• Поставете го на хоризон-тална повърхност. Свържете се със сервиза, за да получите липсващата подпора.
• Приставката за рефлексология, пръстов масаж или ексфолиация е блокирала (според модела).	• Натискате приставката прекалено силно.	• Поставете стъпалото си внимателно на приставката. Ако проблемът не се разреши, обадете се в сервиз.
• Водата е прекалено гореща	• Напълнили сте уреда прекалено гореща вода.	• Напълнете го отново с похладка вода. • Опитайте да напълните уреда с вода с подходящата за вас температура.
• Въртящите се приставки движат на тласъци, или въртенето сменя посоката.	• Натискате прекалено силно	• Не натискайте прекалено силно.
• *Възможно е да се появят капки вода под уреда.*	• Капките вода могат да се появят при изплакване, но могат да се избегнат при внимателно третиране.	• Ако проблемът не отшуми, свържете се със сервизен техник.
• Вашите приставки се движат, докато пълните REFLEXSPA® с вода.	• Не сте вмъкнали приставките докрай.	

7- НЕКА СЕ ВКЛЮЧИМ В ОПАЗВАНЕТО НА ОКОЛНАТА СРЕДА!

ⓘ Вашият уред съдържа много материали, които могат да са от полза или подлежат на рециклиране.

➲ Изпратете уреда в пункт за вторични суровини или в оторизиран сервиз, за да извършите процедура по обработката им.

1- BEVEZETÉS

HU

A ROWENTA kifejlesztett egy lábmasszírozó készüléket. A REFLEXSPA® által megismerheti a hidromasszázs előnyeit.
A nagyobb kényelem érdekében a készülék 2 teljesen automatikus programmal rendelkezik:
A **RELAX** program és a **TONIC** program.

A **RELAX program** akkor hasznos, ha stresszes vagy feszült, mivel a program gyengéden és teljesen ellazítja Önt. A 15 perces program több fázisból áll:
• Apró buborékok: 1 perc.
• Apró buborékok és enyhe vibrálás: 2 perc.
• Rezgés, apró buborékok, reflexológia: 10 perc.
• Apró buborékok: 2 perc.
• A funkciót egy kék, türkizkék és zöld fény kíséri, miközben a program a vizet is felmelegíti.

A **TONIC program** arra való, hogy feltöltse energiával, helyreállítsa vitalitását, amikor nem érzi magát elég dinamikusnak, vagy ha a lábai elnehezültek:
A 15 perces program több fázisból áll:
• Frissítő buborékok: 1 perc.
• Buborékok és frissítő vibrálás: 2 perc.
• Rezgés, apró buborékok, "ujjnyomásos"masszázs: 10 perc.
• Frissítő buborékok: 2 perc.
• A funkciót egy narancssárga beütésű rózsaszín fény kíséri, mely stimulálja és energiát ad az embernek.
• A legjobb eredmény elérése érdekében használjon friss ivóvizet.

2- ÜZEMBE HELYEZÉS ÉS BIZTONSÁGI TANÁCSOK

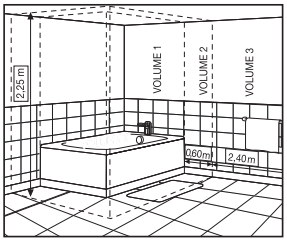

A REFLEXSPA®-t az **IPX4** védi a vízsugaraktól. A nagyobb biztonság érdekében a REFLEXSPA®-t a nemzeti szabályozásoknak megfelelően telepítse.

• A fürdőszoba elektromos hálózatára kötött készülék további védelmének biztosítása érdekében javasoljuk, hogy szereljen be egy áramkörmegszakító berendezést (RDC), mely nem haladja meg a 30 mA. Kérjen tanácsot egy villanyszerelőtől.
• Az Ön biztonságának érdekében a készülék megfelel az összes , rávonatkozó szabványnak és szabályozásnak (Kisfeszültségről szóló direktíva, elektromágneses kompatibilitás, Környezetvédelem ...).
• A készülék üzembe helyezését és használatát azonban az Ön országában hatályban lévő törvények alapján kell elvégezni.

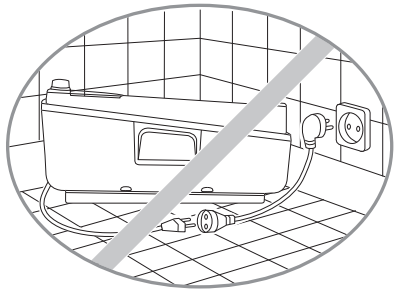

• Ellenőrizze, hogy a hálózati feszültség megfelel-e a készüléken feltüntetett feszültségnek. A csatlakozási hibák javíthatatlan sérüléseket okozhatnak, melyekre a garancia nem vonatkozik.
• **Soha ne csatlakoztassa vagy válassza le a készüléket úgy az elektromos hálózatról, hogy közben a lába vízben van vagy nedves a keze.**
• A készüléket ki kell húzni a konnektorból:
- Tisztítás és karbantartás előtt,
- Hibás működés esetén,
- A használat után azonnal,
- Ha felügyelet nélkül hagyja a készüléket, akár egy kis időre is.
• A tisztítás vagy mozgatás érdekében használat után, töltés és ürítés előtt mindig húzza ki a készüléket az aljzatból. Soha ne hagyja a csatlakoztatott készüléket felügyelet nélkül.

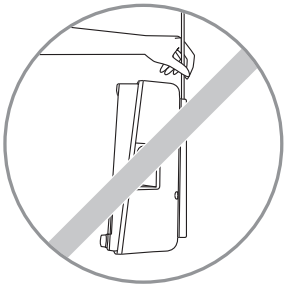

• Mindig csak a REFLEXSPA® készüléken feltüntetett mennyiségű vizet töltsön bele. Soha ne haladja meg a maximális vízszint-jelet. (4).
• **A készüléket soha ne használja olyan fürdőkád, mosdó vagy egyéb edény felett vagy közelében, ami vizet tartalmaz. Soha ne merítse vízbe.**
• Soha ne emelje fel a készüléket a kábelnél fogva.
• Soha ne álljon a készülékre. A használat közben végig maradjon ülve.
• A készülék (11) szállításához mindig a fogantyút használja.
• A készüléket nem használhatják olyan személyek (a gyerekeket is beleértve), akik csökkent fizikai, érzékelési vagy mentális képességekkel rendelkeznek, vagy hiányzik a készülék működtetéséhez szükséges tapasztalatuk és tudások, kivéve ha a biztonságukért felelős személyek felügyeletet biztosítanak számukra, vagy ellátják őket a megfelelő utasításokkal. Javasoljuk, hogy a gyermekeket folyamatosan tartsa felügyelet alatt, hogy ne játszanak a készülékkel.
• Soha ne használja a készüléket vastag szőnyegen.
• A készüléket ne tegye hőforrások közelébe.
• Soha ne helyezze forró felületekre.
• Csak mezítelen lábbal használja.
• Amennyiben fájdalmat, kényelmetlenséget vagy irritációt érez, azonnal hagyja abba a készülék használatát. Amennyiben a lábának vagy a lábfejének egészségügyi problémája van, a készülék használata előtt konzultáljon egy orvossal.
• A készülék felülete felmelegedhet. Azon személyek, akik nem érzékelik a meleget, óvatosan használják a készüléket.
• Kizárólag ROWENTA kiegészítőket használjon.
• **Ha az áramellátó zsinór megsérült, annak kicserélését a gyártóval, a gyártó szervizelőjével vagy hasonló képzett szakemberrel kell elvégeztetni a veszély elkerülése érdekében.**
• Amennyiben nem elérhetők, ne használja a készüléket, és vegye fel a kapcsolatot egy Jóváhagyott Szervizközponttal: **Szivárgás esetén.**
• Soha ne használja együtt az egyéb elektromos berendezéseket és a REFLEXSPA® készüléket. Minden egyéb elektromos berendezést úgy kell rögzíteni, hogy azok ne eshessenek bele a REFLEXSPA® készülékbe.

GARANCIA
A készülék csak háztartási célokra használható. Nem használható kereskedelmi célokra.
A használati útmutatóban leírt utasításoktól eltérő használat esetén a garancia érvényét veszti.

3- HASZNÁLATI UTASÍTÁSOK

Ha valamilyen különleges betegségtől szenved, vagy terhes a REFLEXSPA® használatba vétele előtt kérdezze meg orvosát.

A) A RELAX PROGRAM ESETÉN:
1- Győződjön meg róla, hogy az üzemmódválasztó gomb "off" pozícióban van, és a vízzel történő feltöltés előtt a készülék nincs az elektromos hálózathoz csatlakoztatva.
2- Helyezze a REFLEXSPA® készüléket a padlóra, majd csatlakoztassa a REFLEXOLÓGIÁS kiegészítőket (1. ábra) a tartály aljához.
3- Töltse fel a készüléket langyos vízzel; ne lépje túl a megjelölt szintet (4), majd csatlakoztassa a készüléket a hálozathoz.
4- Üljön egy székre, majd helyezze a lábait a készülékbe.
5- A RELAX program indításához forgassa el a gombot (10) jobbra (a nyilat követve), és állítsa a RELAX pozícióra.
6- Ekkor egy 15 perces izomlazító masszásban fog részesülni.
7- Amennyiben a REFLEXOLÓGIÁS golyókat a program teljes ideje alatt aktiválni szeretné, nyomja meg a gombot (10), majd engedje el. Ha meg kívánja állítani a golyókat, nyomja meg ismét a gombot (10).

B) A TONIC PROGRAM ESETÉN:
1- Győződjön meg róla, hogy az üzemmódválasztó gomb "off" pozícióban van, és a vízzel történő feltöltés előtt a készülék nincs-e az elektromos hálózathoz csatlakoztatva.
2- Helyezze a REFLEXSPA® készüléket a padlóra, majd csatlakoztassa a "DIGIPRESSION" kiegészítőket (2. ábra) a tartály aljához.
3- Töltse fel a készüléket hideg vízzel; ne lépje túl a megjelölt szintet (4), majd csatlakoztassa a készüléket a hálozathoz.
4- Üljön egy székre, majd helyezze a lábait a készülékbe.
5- A TONIC program indításához forgassa el a gombot (10) balra (a nyilat követve), és állítsa a TONIC pozícióra.

6- Ekkor egy 15 perces izomlazító masszásban fog részesülni.
7- Amennyiben a DIGIPRESSION golyókat a program teljes ideje alatt aktiválni szeretné, nyomja meg a gombot (10), majd engedje el. Ha meg kívánja állítani a golyókat, nyomja meg ismét a gombot (10).

REFLEXOLÓGIA/DIGIPRESSION:
A csomag 2 REFLEXOLÓGIÁS kiegészítőt és 2 DIGIPRESSION kiegészítőt tartalmaz.
• Ezen kiegészítők felszereléséhez helyezze őket a helyükre, majd nyomja őket lefelé (1. és 3. ábra). A kiegészítők eltávolításához tekintse meg a 2. és 4. ábrát.
• A reflexológiás golyókat (5) a RELAX programhoz, míg a DIGIPRESSION golyókat (7) a TONIC programhoz használja.
• A REFLEXOLÓGIÁS és/vagy a DIGIPRESSION golyók automatikusan forognak mindkét program esetén; de a REFLEXOLÓGIÁS vagy DIGIPRESSION golyókat a programok során is folyamatosan tudja módosítani. Ehhez nyomja meg a gombot (10), majd engedje el. Ha meg kívánja állítani a golyókat, nyomja meg ismét a gombot (10).

Megjegyzés: A kiegészítők véletlenszerűen forognak mindkét irányba, ezáltal növelik a masszázs hatékonyságát.

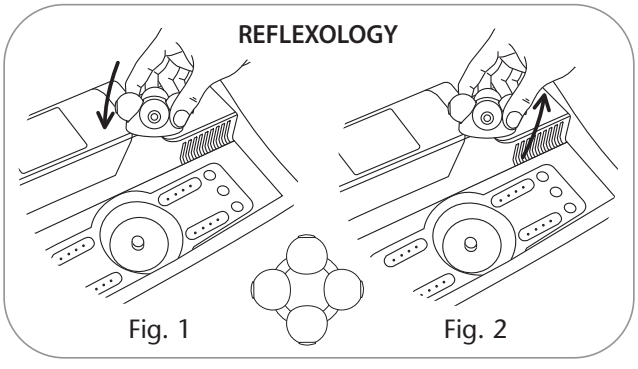

Fig. 1 Fig. 2

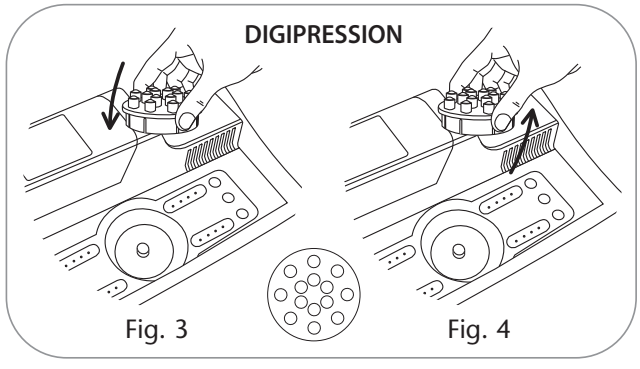

Fig. 3 Fig. 4

HÁMTALANÍTÁS:
• Ellenőrizze, hogy a középső lábtartó (8) zárva van-e.
• Helyezze a lábát a hámtalanító kiegészítőre, majd forgassa körbe, hogy a láb teljes hámtalanítása megtörténjen.

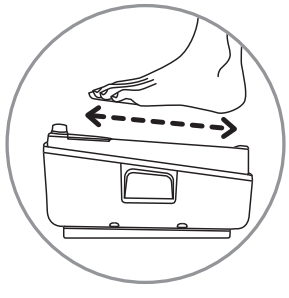

Megjegyzés: Használat után győződjön meg róla, hogy a készüléket a 0 pozícióra állította-e, és kihúzta-e a konnektorból.

A készülékben illóolajakat is használhat. Az illóolajjal történő használat utáni tisztításhoz olvassa el a karbantartás fejezetet.

4- A MASSZÁZS JAVASOLT IDŐTARTAMA

A RELAX és a TONIC program is 15 percig tart; valójában ez a masszázs optimális időtartama.

Soha ne lépje túl a 20 perc masszázsidőt.

5- KARBANTARTÁS

- Minden használat után alaposan öblítse el a készüléket, lehetőleg használjon gyenge tisztítószert is. Javasoljuk, hogy használjon némi fertőtlenítőszert is.
A készüléket soha ne merítse vízbe!
A hámtalanító kiegészítőt soha ne mossa víz alatt!
- A hámtalanítót egy nedves szivaccsal vagy egy kisebb kefével tisztíthatja.
- Amennyiben a hámtalanító kiegészítő elkopott, lépjen kapcsolatba az értékesítővel.
• A REFLEXSPA® illóolajjal történő használata után azt javasoljuk, hogy a készülék oldalait és a Reflexológia vagy Digipression kiegészítőket is tisztítsa meg (modelltől függően).

6- HIBA ESETÉN

Probléma	*Leírása*	*Javasolt megoldás*
• *A golyók nem mozognak maguktól.*	• Ez teljesen normális: ezek nem árammal működnek, csak lábbal lehet őket hajtani.	
• *A REFLEXSPA® nem hoz létre légbuborékokat.*	• Lehet, hogy olyan adalékot használt ami eltömítette a a lyukakat.	• Egy tű segítségével tisztítsa meg a lyukakat, majd indítsa el a REFLEXSPA® készüléket, és használjon forró vizet a vastagabb anyagok feloldásához. Ne tegye bele a lábát.
• *A készülék működés közben mozog.*	• Nem egyenletes felületre lett helyezve.	• Helyezze vízszintes felületre. • Hiányzik az egyik lába. Ezzel kapcsolatban vegye fel a kapcsolatot a kereskedővel.
• *A reflexológiás, digipression vagy hámtalanító kiegészítő blokkolva van (modelltől függően).*	• Túl erősen nyomja lefelé ezért biztonsági okokból lekapcsolt.	• Helyezze óvatosan a lábát a kiegészítőre. • Ha a probléma nem szűnik meg, vegye fel a kapcsolatot a forgalmazóval.
• *A víz túlságosan meleg.*	• Olyan vízzel töltötte fel a készüléket, ami túl meleg.	• Töltse fel ismét hidegebb vízzel. • Próbálja meg olyan vízzel feltölteni ami megfelel Önnek.
• *A forgó kiegészítők rossz irányba forognak vagy a forgás iránya megváltozik.*	• Túl erősen nyomja őket.	• Ne nyomja olyan erősen.
• *Vízcseppek jelennek meg a készülék alatt.*	• A vízcseppek az öblítés után jelenhetnek meg.	• Ha a probléma nem szűnik meg vegye fel a kapcsolatot a forgalmazóval.
• *A kiegészítők elmozdulnak amikor vízzel tölti fel a REFLEXSPA® készüléket.*	• Nem helyezte be megfelelően a kiegészítőket.	

7- VEGYEN RÉSZT A KÖRNYZETEVÉDELEMBEN!

ⓘ A készülék értékes vagy újrahasznosítható anyagokat tartalmaz.

➲ A megfelelő kezelés érdekében, készülékét adja le egy gyűjtőhelyen vagy egy hivatalos szervizközpontban.

1- UVOD

HR

ROWENTA je razvila uređaj za masažu stopala. Uz pomoć uređaja REFLEXSPA®, možete otkriti prednosti masaže vodom i kuglicama.
Ovaj uređaj nudi Vam 2 potpuno automatska programa za poboljšanje općeg stanja: program RELAX i program **TONIC**.

Program RELAX idealan je kada ste napeti i pod stresom, zato što će Vas opustiti u potpunosti. Ovaj 15-minutni program ima faza:
• Mekani mjehurići: 1 minutu.
• Mekani mjehurići i nježne vibracije: 2 minute.
• Vibracije, mekani mjehurići, refleksologija: 10 minuta.
• Mekani mjehurići: 2 minute.
• Program prate plava, tirkizna i zelena svjetlost, a voda se grije tijekom cijeloga programa.

Program TONIC napravljen je kako biste napunili baterije, povratili vitalnost ako se ne osjećate energično te ako osjećate težinu u nogama:
Ovaj 15-minutni program ima nekoliko uzastopnih faza:
• Tonizirajući mjehurići: 1 minutu.
• Mjehurići i tonizirajuće vibracije: 2 minute.
• Vibracije, mekani mjehurići ,masaža nastavkom Digipression: 10 minuta.
• Tonizirajući mjehurići: 2 minute.
• Program prati ružičasta svjetlost s malo narančaste, poznate po tome što stimulira i daje energiju.
• Za najbolje rezultate preporučujemo korištenje svježe vode.

2- INSTALACIJA I SIGURNOSNE UPUTE

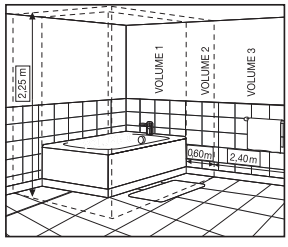

Vaš REFLEXSPA® uređaj ima ugrađen sustav **IPX4** koji omogućuje zaštitu od prskanja vode. Zbog još veće sigurnosti, preporučujemo da REFLEXSPA® instalirate sukladno propisima koji su na snazi u Vašoj zemlji.
• Za dodatnu zaštitu opreme u strujnom krugu kupaonice, preporučuje se instalirati uređaj s preostalom diferencijalnom strujom (RDC), diferencijalno naspram dodijeljene funkcije, koji ne prelazi 30 mA. Za savjet upitajte električara.
• Zbog Vaše sigurnosti ovaj uređaj odgovara primjenjivim standardima i propisima (smjernica o niskom naponu, elektromagnetska kompatibilnost, okoliš…).
• Instalacija i uporaba uređaja moraju biti u skladu s propisima koji su na snazi u Vašoj zemlji.

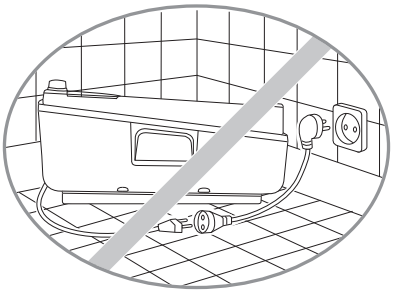

• Provjerite da napon mreže odgovara naponu uređaja. Pogreške u priključivanju mogu uzrokovati nepopravljivu štetu koja nije pokrivena izjavom o jamstvu.
• **Nikada ne uključujte ili isključujte uređaj s nogama u vodi, ili ako su vam ruke vlažne**.
• Uređaj treba isključiti:
- prije čišćenja i održavanja,
- u slučaju neispravnoga rada,
- odmah nakon upotrebe,
- ako uređaj ostavljate bez nadzora, čak i nakratko.
• Uređaj uvijek isključite nakon uporabe, prije punjenja ili pražnjenja, čišćenja ili pomicanja. Uređaj bez nadzora ne ostavljajte priključen na mrežu.
• Uređaj punite isključivo vodom, i to do razine naznačene na Vašem REFLEXSPA® uređaju.

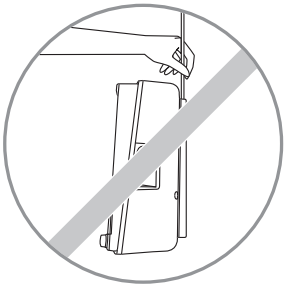

Nemojte prekoračivati maksimalnu razinu vode (4).
• **Ne rabite uređaj iznad ili u blizini kade, umivaonika ili bilo čega drugog što sadrži vodu. Ne uranjajte uređaj u bilo kakvu tekućinu.**
• Uređaj nemojte držati za priključni vod.
• Nemojte stajati uspravno u uređaju. Cijelo vrijeme uporabe ostanite sjediti.
• Za prenošenje uređaja uvijek rabite ručke (11).
• Ovaj uređaj nije oblikovan kako bi ga mogli rabiti ljudi (uključujući i djecu) sa smanjenom fizičkom pokretljivošću, senzornim ili mentalnim oštećenjima, niti ljudi bez iskustva ili znanja, osim ako im osoba odgovorna za njihovu sigurnost unaprijed uputama ili nadzorom ne omogući bezopasno korištenje uređaja. Preporučuje se nadzirati djecu kako se ne bi igrala uređajem.
• Ne rabite uređaj na debelim tepisima.
• Ne izlažite toplini.
• Ne ostavljajte na vrućim površinama.
• Rabite samo bosih nogu.
• Prestanite rabiti uređaj ako osjetite bol, neugodu ili iritaciju. Ako imate medicinske tegobe sa stopalima ili nogama, prije uporabe uređaja potražite savjet liječnika.
• Uređaj ima površinu koja se tijekom rada zagrije. Osobe neosjetljive na toplinu moraju posebno paziti prilikom korištenja uređaja.
• Koristite samo ROWENTA dodatnu opremu.
• **Ako je naponski priključni vod oštećen treba ga izmijeniti proizvođač, ovlašteni serviser ili kvalificirana osoba, kako bi se izbjegle nesreće.**
• Ako iste ne možete kontaktirati, nemojte rabiti uređaj i kontaktirajte ovlašteni servisni centar.
• Dok rabite svoj REFLEXSPA® nemojte istovremeno rabiti druge električne uređaje. Svi ostali električni uređaji moraju biti postavljeni ili pričvršćeni tako da ne mogu upasti u REFLEXSPA®.

JAMSTVO
Vaš je uređaj namijenjen isključivo za uporabu u domaćinstvu. Ne može se rabiti za profesionalne namjene.
Jamstvo prestaje vrijediti u slučaju uporabe uređaja u bilo koju drugu svrhu osim one navedene u uputama za uporabu.

3- UPUTE ZA UPORABU

Ako patite od posebnog medicinskog stanja ili ako ste trudni, prije korištenja REFLEXSPA® potražite savjet liječnika.

A) ZA PROGRAM RELAX:
1- Prije punjenja vodom provjerite da je izbornik programa u položaju „off“ i da uređaj nije priključen na mrežni napon.
2- Postavite REFLEXSPA® na pod i umetnite dodatak za REFLEKSOLOGIJU (Slika 1) na dno spremnika.
3- Spremnik napunite mlakom vodom; nemojte prekoračiti navedenu razinu (4). Priključite uređaj na mrežu.
4- Sjedite na stolcu i uronite stopala u spremnik uređaja.
5- Za pokretanje programa RELAX, okrenite izbornik (10) u smjeru kazaljke na satu (u smjeru strelice) u položaj RELAX.
6- Uređaj će započeti s 15-minutnom masažom za opuštanje.
7- Ako želite aktivirati kuglice za REFLEKSOLOGIJU za cijelo vrijeme trajanja programa, pritisnite i pustite tipku izbornika (10). Ako želite zaustaviti kuglice, ponovno pritisnite tipku izbornika (10).

B) ZA PROGRAM TONIC:
1- Prije punjenja vodom provjerite da je izbornik programa u položaju „off“ i da uređaj nije priključen na mrežni napon.
2- Postavite REFLEXSPA® na pod i umetnite dodatak za masažu Digipression (Slika 2) na dno spremnika.
3- Spremnik napunite hladnom vodom; nemojte prekoračiti navedenu razinu (4). Uključite uređaj.
4- Sjedite na stolcu i uronite stopala u spremnik uređaja.
5- Za pokretanje programa TONIC, okrenite izbornik (10) u smjeru suprotnom od smjera kazaljke na satu (u smjeru strelice) u položaj TONIC.
6- Uređaj će započeti s 15-minutnom masažom za opuštanje.
7- Ako želite aktivirati nastavak za masažu Digipression kroz cijelo vrijeme trajanja programa, pritisnite i pustite tipku izbornika (10).

REFLEKSOLOGIJA/MASAŽA PRSTIMA:
Vaš uređaj dolazi s 2 nastavka za REFLEKSOLOGIJU i 2 nastavka za MASAŽU PRSTIMA.
• Za instalaciju nastavaka postavite ih na njihovo mjesto i pritisnite prema dolje (Slike 1 i 3). Za uklanjanje nastavaka pogledajte slike 2 i 4.
• Preporučujemo uporabu kuglica za refleksologiju (5) za program RELAX, i nastavak za masažu Digipression (7) za program TONIC.
• Kuglice za REFLEKSOLOGIJU i/ili DIGIPRESSION nastavak rotiraju automatski tijekom oba programa, ali možete aktivirati trajno rotiranje tijekom programa. U tu svrhu potrebno je pritisnuti i pustiti tipku izbornika (10). Ako želite zaustaviti kuglice, ponovno pritisnite tipku izbornika (10).

NAPOMENA: Nastavak će se okretati u oba smjera, kako bi se poboljšala učinkovitost masaže.

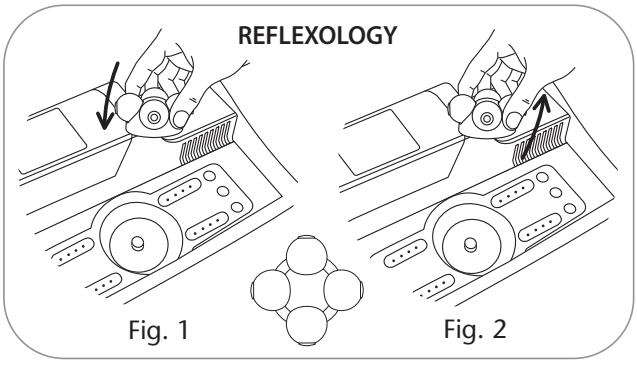

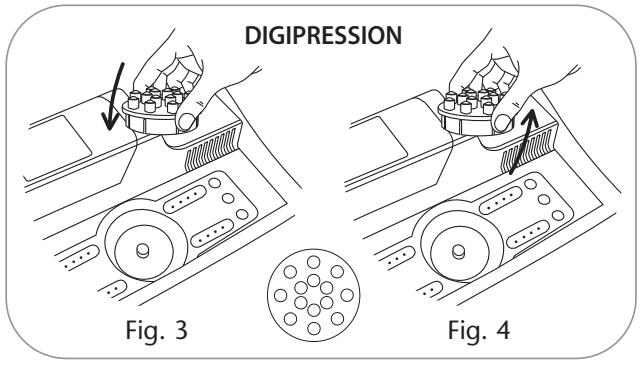

PILING:
• Provjerite je li središnji dio uređaja (8) zatvoren
• Postavite stopalo na nastavak za piling i pomičite kako biste omogućili piling cijeloga stopala

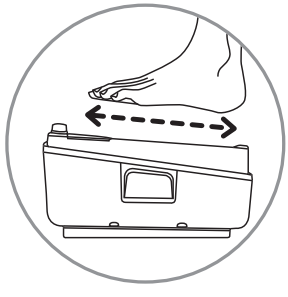

NAPOMENA: Nakon uporabe provjerite nalazi li se uređaj u položaju 0 i isključite ga.

U vodu možete dodati eterična ulja. Pogledajte poglavlje o održavanju za savjet o naknadnom čišćenju uređaja.

4- PREPORUČENO TRAJANJE MASAŽE

Programi RELAX i TONIC traju po 15 minuta, što je zapravo optimalno trajanje za najbolju učinkovitost masaže.
Nikada ne biste smjeli prekoračiti trajanje masaže od 20 minuta.

5- ODRŽAVANJE

- Nakon svake uporabe pažljivo isperite uređaj, po mogućnosti s blagim sredstvom za pranje. Preporučujemo dodati i dezinfekcijsko sredstvo.
Nikada ne uranjajte uređaj u vodu!
Nemojte nastavak za piling prati pod vodom!
- Možete ga očistiti vlažnom spužvom ili malenom četkom.
- Ako se Vaš nastavak za piling istroši, kontaktirajte ovlašteni servis (vidi popis u jamstvenom listu).

Nakon uporabe eteričnih ulja u uređaju REFLEXSPA® preporučujemo temeljito očistiti stjenke uređaja, zajedno s nastavcima za refleksologiju i masažu prstima (ovisno o modelu).

6- U SLUČAJU PROBLEMA

Problem	*Objašnjenje*	*Prijedlog rješenja*
• *Površina s kuglicama ne miče se sam od sebe.*	• To je normalno: kuglice se ne pomiču samostalno već jedino pokretima stopala.	
• *Vaš REFLEXSPA® ne proizvodi mjehuriće.*	• Možda ste koristili dodatak koji je začepio mlaznice.	• Očistite mlaznice iglom, a zatim uključite REFLEXSPA® s vrlo vrućom vodom kako bi se rastopila kruta tvar. Pritom nemojte stavljati stopala u vodu.
• *Uređaj se pomiče za vrijeme rada.*	• Nije na ravnom površini. • Nedostaje mu nožica.	• Postavite uređaj na vodoravnu površinu. • Kontaktirajte ovlašteni servis kako biste nabavili dodatnu nožicu.
• *Nastavak za refleksologiju, masažu prstima ili piling je blokiran (ovisno o modelu).*	• Prejako pritišćete. Nastavak je isključen iz sigurnosnih razloga.	• Stopala na nastavka postavite lagano. Ako se problem nastavi pojavljivati, kontaktirajte ovlašteni servis.
• *Voda se čini pretoplom.*	• Uređaj ste napunili pretoplom vodom.	• Ponovno napunite uređaj hladnijom vodom. • Pokušajte uređaj napuniti vodom čija temperature Vam odgovara.
• *Rotirajući nastavci se pomiču trzajući, ili mijenjaju smjer rotacije.*	• Prejako pritišćete.	• Nemojte tako jako pritiskati.
• *Ispod uređaja pojavile su se kapljice vode.*	• Kapljice se mogu pojaviti nakon ispiranja ukoliko uređajem ne rukujete dovoljno nježno.	• Ako se problem nastavi pojavljivati, kontaktirajte službu za korisnike.
• *Nastavci se pomiču dok svoj REFLEXSPA® punite vodom.*	• Nastavke niste pritisnuli do kraja.	

7- DOZVOLITE NAM DA SUDJELUJEMO U ZAŠTITI OKOLIŠA!

ⓘ Vaš uređaj je sastavljen od brojnih materijala koji se mogu reciklirati i ponovno uporabiti.
➲ Odnesite ga na mjesto predviđeno za odlaganje sličnog otpada.

1- UVOD

SR

ROWENTA je napravila aparat za masažu stopala. Pomoću aparata REFLEXSPA®, možete otkriti prednosti masaže vodom i mehurićima. Aparat ima 2 potpuno automatska programa za poboljšanje opšteg stanja: program **RELAX** i program **TONIC**.

Program RELAX idealan je kada ste napeti i pod stresom zato što će Vas potpuno opustiti. Ovaj 15-minutni program ima nekoliko faza:
• Blagi mehurići: 1 minut.
• Blagi mehurići i nežne vibracije: 2 minuta.
• Vibracije, blagi mehurići, refleksna masaža: 10 minuta.
• Blagi mehurići: 2 minuta.
• Program prate plava, tirkizna i zelena svetlost, a voda se zagreva tokom celog programa.

Program TONIC napravljen je da „napunite baterije“ i povratite vitalnost kada se ne osećate dovoljno dinamično i kada osećate težinu u nogama:
Ovaj 15-minutni program ima nekoliko faza:
• Tonizirajući mehurići: 1 minut.
• Mehurići i tonizirajuće vibracije: 2 minuta.
• Vibracije, blagi mehurići, „masaža prstima“: 10 minuta.
• Tonizirajući mehurići: 2 minuta.
• Program prati svetlost roze- narandžaste boje, poznate po tome što stimuliše i daje energiju.
• Preporučujemo Vam da koristite svežu vodu jer ćete tako postići najbolje rezultate.

2- INSTALACIJA I SIGURNOSNI SAVETI

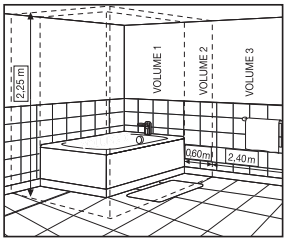

Vaš REFLEXSPA® aparat od prskanja vodom štiti sistem pod nazivom **IPX4**. Zbog još veće sigurnosti, preporučujemo da REFLEXSPA® instalirate u skladu sa propisima u Vašoj zemlji.

• Da biste obezbedili dodatnu zaštitu opreme u kupatila, preporučujemo Vam da instalirate zaštitnu strujnu sklopku jačine ne veće od 30 mA.. Posavetujte se sa električarem.
• Radi Vaše sigurnosti, aparat je napravljen u skladu s važećim standardima i propisima (direktivama o niskom naponu, elektromagnetnoj kompatibilnosti, zaštiti životne sredine…).
• Instaliranje i upotreba aparata moraju biti u skladu sa propisima u Vašoj zemlji.

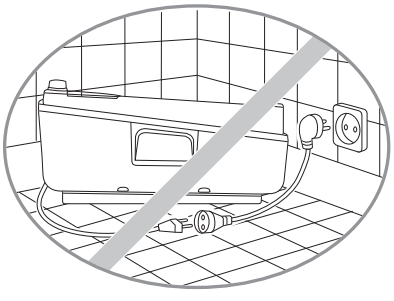

• Proverite da li napon u Vašem domaćinstvu odgovara naponu aparata. Greške prilikom priključivanja mogu izazvati nepopravljivu štetu koja nije pokrivena garancijom.
• **Nikada nemojte uključivati ili isključivati aparat dok su Vam noge u vodi ili ako su Vam ruke vlažne.**
• Aparat treba isključiti:
- pre čišćenja i održavanja
- u slučaju neispravnog rada
- odmah nakon upotrebe
- ako aparat ostavljate bez nadzora, čak i samo nakratko
• Aparat uvek isključite posle upotrebe, pre punjenja ili pražnjenja, čišćenja ili pomeranja. Nikada ne ostavljajte bez nadzora aparat uključen u struju.
• U aparat sipajte isključivo vodu i to do označenog nivoa.
Nemojte prekoračiti maksimalni nivo vode (4).

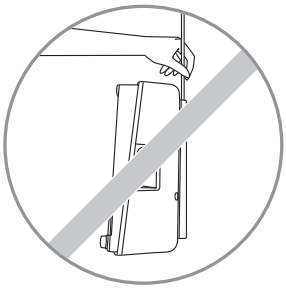

• Aparat nemojte koristiti iznad ili u blizini kade, umivaonika ili bilo čega drugog što sadrži vodu. Nemojte ga uranjati u vodu ili bilo koju drugu tečnost.
• Aparat nemojte držati za kabl.
• Nemojte stajati uspravno u aparatu. Koristite aparat u sedećem položaju.
• Aparat uvek nosite držeći ga za ručke (11).
• Nije predviđeno da aparat koriste deca, hendikepirane osobe kao ni lica bez iskustva i znanja. Mogu ga upotrebljavati kada su pod nadzorom osobe zadužene za njihovu sigurnost, a koja je upoznata sa uputstvima za upotrebu. Decu treba nadzirati sve vreme da se ne bi igrala aparatom.
• Ne koristite aparat na debelim tepisima.
• Nemojte ga izlagati toploti.
• Nemojte ga ostavljati na vrućim površinama.
• Koristite ga samo bosih nogu.
• Prestanite sa korišćenjem aparata ako osetite bol, nelagodnost ili iritaciju. Ako imate medicinske tegobe sa stopalima ili nogama, pre korišćenja aparata potražite savet lekara.
• Površina aparata se tokom rada zagreva. Osobe neosetljive na toplotu moraju posebno voditi računa prilikom korišćenja aparata.
• Koristite samo ROWENTA dodatnu opremu.
• Ako je kabl aparata oštećen, treba da ga zameni proizvođač, ovlašćeni serviser ili stručna osoba da bi se izbegla opasnost.
• Ne koristite aparat ako curi. Odmah kontaktirajte ovlašćeni servis.
• Dok koristite REFLEXSPA® nemojte istovremeno koristiti i druge električne uređaje. Vodite računa da drugi električni aparati ne mogu da upadnu u REFLEXSPA®.

GARANCIJA
Vaš aparat je namenjen isključivo kućnoj upotrebi. Ne koristite ga u profesionalne svrhe. Garancija prestaje da važi u slučaju da aparat koristite u druge svrhe osim onih navedenih u uputstvima za upotrebu.

3- UPUTSTVA ZA UPOTREBU

Trudnice i osobe sa zdravstvenim problemom treba da potraže savet lekara pre korišćenja REFLEXSPA®.

A) ZA PROGRAM RELAX:
1- Pre punjenja vodom proverite da li je taster za izbor programa u položaju „off“ i aparat isključen iz struje.
2- Postavite REFLEXSPA® na pod i stavite dodatak za REFLEKSNU masažu (Slika 1) na dno posude.
3- Posudu napunite mlakom vodom; nemojte premašiti navedeni nivo (4). Uključite aparat u struju.
4- Sedite na stolicu i uronite stopala u posudu aparata.
5- Da biste uključili program RELAX, okrenite dugme (10) u smeru kazaljke na satu (u smeru strelice) u položaj RELAX.
6- Aparat će početi 15-minutnu masažu za opuštanje.
7- Ako želite da aktivirate kuglice za REFLEKSNU masažu i da one budu aktivne sve vreme trajanja programa, pritisnite i pustite dugme (10). Ako želite da zaustavite kuglice, ponovno pritisnite dugme (10).

B) ZA PROGRAM TONIC:
1- Proverite da li se taster za izbor programa nalazi u položaju „off“ i da je aparat isključen iz struje.
2- Postavite REFLEXSPA® na pod i stavite dodatak za “MASAŽU PRSTIMA” (Slika 2) na dno posude.
3- Posudu napunite hladnom vodom; nemojte premašiti navedeni nivo (4). Uključite aparat u struju.
4- Sedite na stolicu i uronite stopala u posudu aparata.
5- Da biste uključili program TONIC, okrenite dugme (10) u smeru suprotnom od kretanja kazaljke na satu (u smeru strelice) u položaj TONIC.
6- Aparat će započeti s 15-minutnom masažom za opuštanje.
7- Ako želite da aktivirate kuglice za MASAŽU PRSTIMA i da one budu aktivne sve vreme trajanja programa, pritisnite dugme (10) i zatim ga pustite. Ako želite da zaustavite kuglice, ponovno pritisnite dugme (10).

REFLEKSNA MASAŽA/MASAŽA PRSTIMA:
Aparat ima 2 dodatka za REFLEKSNU masažu i 2 dodatka za MASAŽU PRSTIMA.
• Da biste instalirali dodatke, postavite ih na njihovo mesto i pritisnite ih nadole (Slike 1 i 3). Za demontiranje dodataka, pogledajte slike 2 i 4.
• Preporučujemo da koristite kuglice za refleksnu masažu (5) za program RELAX, i kuglice za MASAŽU PRSTIMA (7) za program TONIC.
• Kuglice za REFLEKSNU masažu i/ili MASAŽU PRSTIMA rotiraju automatski tokom oba programa, ali možete ih podesiti tako da budu aktivne tokom celog programa. Da biste to uradili pritisnite i pustite dugme (10). Ako želite da zaustavite kuglice, ponovno pritisnite dugme (10).

NAPOMENA: Dodatak će se okretati u oba smera da bi se povećala efikasnost masaže.

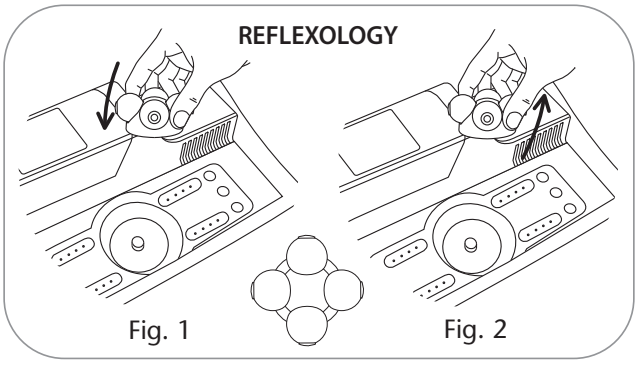

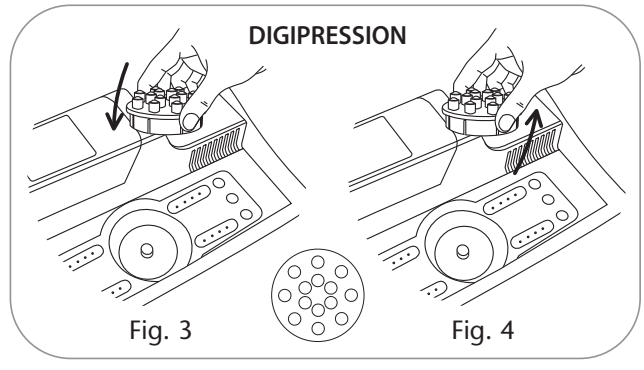

PILING:
• Proverite da li je središnja konzola za stopala (8) zatvorena.
• Postavite stopalo na dodatak za piling i pomerajte ga da biste uradili piling celog stopala.

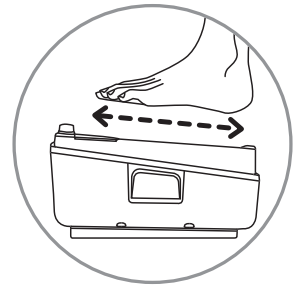

NAPOMENA: Posle upotrebe proverite da li se aparat nalazi u poziciji 0 i isključite ga.

U vodu možete dodati eterična ulja. Pogledajte paragraf o održavanju za savet o tome kako naknadno čistiti aparat.

4- PREPORUČENO VREME MASAŽE

Oba programa, RELAX i TONIC, traju po 15 minuta, što je zapravo optimalno trajanje za najveću efikasnost masaže. **Masaža nikada ne treba da traje duže od 20 minuta.**

5- ODRŽAVANJE

- Aparat pažljivo operite nakon svake upotrebe vodom i blagim deteržentom. Preporučujemo Vam da dodate i malo sredstva za dezinfekciju.
Aparat nikada ne potapajte u vodu!
Dodatak za piling nemojte prati pod vodom!
- Možete ga očistiti vlažnim sunđerom ili malom četkom.
- Ako se dodatak za piling istroši, kontaktirajte ovlašćeni servis.
• Nakon upotrebe eteričnih ulja u REFLEXSPA®, preporučujemo da temeljno očistite stranice uređaja, kao i dodatke za refleksnu i masažu prstima (u zavisnosti od modela).

6- U SLUČAJU PROBLEMA

Problem	*Objašnjenje*	*Predloženo rešenje*
• *Kuglice se same ne pomeraju.*	• To je uobičajeno: kuglice se ne pomeraju samostalno već jedino pokretima stopala.	
• *REFLEXSPA® ne proizvodi mehuriće.*	• Možda ste koristili dodatak koji je blokirao mlaznice.	• Očistite mlaznice iglom, a zatim sipajte vruću vodu u aparat i pustite da radi da se rastope čvrste materije. Dok to radite ne stavljajte stopala u vodu.
• *Aparat se pomera za vreme rada.*	• Nije na ravnoj površini. • Nedostaje mu nožica.	• Postavite aparat na horizontalnu površinu. • Kontaktirajte ovlašćeni servis da biste kupili dodatnu nožicu.
• *Dodatak za refleksnu masažu, dodatak za masažu prstima ili piling je blokiran (u zavisnosti od modela)*	• Previše pritiskate. Dodatak je isključen iz sigurnosnih razloga.	• Stopala lagano oslonite na dodatak. Ako se problem i dalje postoji, kontaktirajte ovlašćeni servis.
• *Čini Vam se da je voda pretopla.*	• U aparat ste sipali pretoplu vodu.	• Aparat napunite hladnijom vodom. • U aparat sipajte vodu koja Vam odgovara.
• *Rotirajući dodaci se pomeraju u trzajima ili menjaju smer rotacije.*	• Previše pritiskate.	• Nemojte prejako pritiskati.
• *Ispod aparata su se pojavile kapljice vode.*	• Kapljice se mogu pojaviti nakon ispiranja ukoliko pažljivo na rukujete aparatom.	• Ako se problem i dalje javlja, kontaktirajte ovlašćeni servis.
• *Dodaci se pomeraju dok REFLEXSPA® punite vodom.*	• Dodatke niste dobro pričvrstili.	

7- UČESTVUJEMO U ZAŠTITI ŽIVOTNE SREDINE!

ⓘ Aparat sadrži vredne materijale koji mogu da se recikliraju.
➲ Odnesite ga u centar za recikliranje takvih proizvoda ili u ovlašćeni servis.

1- ВВЕДЕНИЕ

RU

Компания ROWENTA разработала устройство для массажа ног - гидромассажер REFLEXSPA®, который позволит вам открыть для себя преимущества массажа водой и пузырьками воздуха.
В гидромассажере предусмотрено 2 полностью автоматические программы для улучшения самочувствия: **программа RELAX** ("Расслабление") и **программа TONIC** ("Тонизация").

Программа RELAX, обеспечивающая постепенное и полное расслабление, идеально подходит для тех случаев, когда вы напряжены или находитесь в состоянии стресса. Эта 15-тиминутная программа состоит из нескольких последовательных этапов:
• Мягкие пузырьки: 1 минута.
• Мягкие пузырьки и слабые вибрации: 2 минуты.
• Вибрации, мягкие пузырьки, массаж стоп: 10 минут.
• Мягкие пузырьки: 2 минуты.
• Программа сопровождается синей, зеленовато-бирюзовой и зеленой подсветкой и нагреванием воды.

Программа TONIC разработана для того, чтобы вы могли восстановить силы и энергию, если ощущаете усталость и тяжесть в ногах: Эта 15-тиминутная программа состоит из нескольких последовательных этапов:
• Тонизирующие пузырьки: 1 минута.
• Пузырьки и тонизирующие вибрации: 2 минуты.
• Вибрации, мягкие пузырьки, акупунктурный массаж: 10 минут.
• Тонизирующие пузырьки: 2 минуты.
• Программа сопровождается оранжево-розовой подсветкой - оттенками, которые дают энергию и славятся своим стимулирующим воздействием.
• Для большей эффективности рекомендуется использовать пресную воду.

2- ПОДГОТОВКА К РАБОТЕ И ПРАВИЛА ТЕХНИКИ БЕЗОПАСНОСТИ

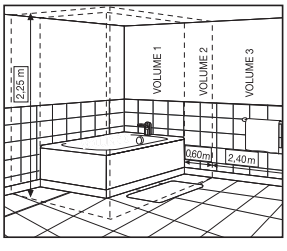

IPX4 защищает гидромассажную ванночку для ног REFLEXSPA® от струй воды. Для большей безопасности при подготовке REFLEXSPA® к работе, соблюдайте нормы, принятые в вашей стране.
• Для дополнительной защиты оборудования в ванной комнате, рекомендуется использовать устройство защитного отключения (УЗО) соответствующей чувствительности - ток отсечки не превышает 30 мА. Обратитесь за советом к специалисту по наладке электрического оборудования.
• Безопасность данного аппарата соответствует применимым стандартам и нормам (Директива по низковольтному оборудованию, электромагнитная совместимость, требования по защите окружающей среды ...).

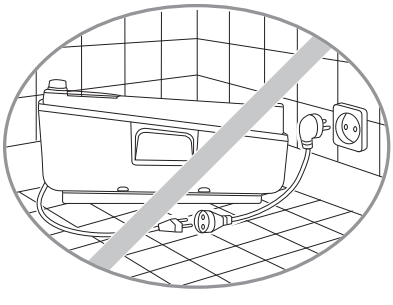

Подготовка к работе и эксплуатация устройства должны осуществляться с соблюдением норм, действующих в вашей стране.
• Убедитесь, что напряжение в сети соответствует указанному на приборе. Любая ошибка при подключении к сети может привести к необратимым повреждениям, в отношении которых не действует гарантия.
• Никогда не включайте прибор в сеть и не выключайте из сети, если ваши ноги находятся в воде или у вас мокрые руки.
• Прибор необходимо выключать из сети:
- Перед чисткой или уходом,
- В случае неправильной работы,
- Сразу после эксплуатации,

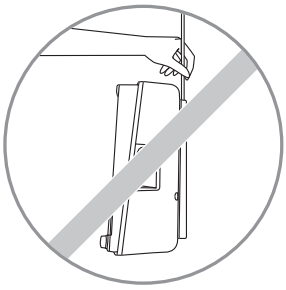

Если вы оставляете прибор без надзора даже на короткий период времени.
• Всегда отключайте прибор из сети после использования, перед наполнением водой или опорожнением, для чистки или для перемещения. Не оставляйте устройство, включенное в сеть, без надзора.
• Наполняйте устройство только водой до уровня, указанного на вашей гидромассажной ванночке для ног REFLEXSPA®.
Уровень воды не должен превышать максимальную отметку (4).
• **Не пользуетесь устройством вблизи ванны, умывальника или любой другой емкости, содержащей воду.**

Не погружайте прибор в воду.
• Не переносите устройство за шнур.
• Не наступайте на прибор. В процессе эксплуатации всегда оставайтесь в положении сидя.
• При перемещении прибора всегда используйте ручки (11).
• Прибор не предназначен для использования лицами (включая детей) с пониженными физическими, чувственными или умственными способностями или при отсутствии у них опыта или знаний, если они не находятся под контролем или не проинструктированы об использовании прибора лицом, ответственным за их безопасность. Дети должны находится под контролем для недопущения игры с прибором.
• Не эксплуатируйте устройство на ковре с густым ворсом.
• Не подвергайте воздействию тепла.
• Не ставьте на горячую поверхность.
• Опускайте в гидромассажер только голые ноги.
• Следует прекратить пользоваться прибором, если вы ощущаете боль, дискомфорт или раздражение. Если у вас есть медицинские проблемы с ногами или ступнями, то перед тем, как пользоваться гидромассажером, вам необходимо посоветоваться с врачом.
• В устройство входит горячая поверхность. Лицам, нечувствительным к теплу, следует соблюдать осторожность при пользовании прибором.
• Используйте насадки только фирмы ROWENTA.
• **При повреждении сетевого шнура, для предотвращения риска, шнур должен заменить производитель, его агент по техническому обслуживанию или специалист аналогичной квалификации.**
• Если с ними нельзя связаться, не пользуйтесь устройством и обратитесь в аккредитованный центр технического обслуживания: Если устройство протекает.
• Во время пользования REFLEXSPA® не пользуйтесь другими электрическими приборами. Все другие электрические приборы должны быть установлены и зафиксированы таким образом, чтобы предотвратить их попадание в REFLEXSPA®.

ГАРАНТИЯ

Данный прибор предназначен исключительного для бытового использования. Прибор не предназначен для профессионального использования.

Гарантия не распространяется на случаи эксплуатации прибора не в соответствии с инструкцией по эксплуатации.

3- ИНСТРУКЦИЯ ПО ЭКСПЛУАТАЦИИ

Если вы страдаете каким-либо заболеванием или беременны, обязательно посоветуйтесь со своим врачом перед тем, как пользоваться гидромассажером REFLEXSPA®.

A) ПРОГРАММА RELAX (ОТДЫХ):

1- Перед тем, как наполнить ванночку водой, убедитесь, что ручка настройки находится в положении OFF (Выключить), а устройство выключено из розетки.
2- Поставьте гидромассажер REFLEXSPA® на пол и поместите насадки для массажа стоп (рис.1) на дно ванночки.
3- Наполните ванночку теплой водой не выше указанного уровня (4) и включите прибор в сеть.
4- Сядьте на стул и поместите ступни в ванночку гидромассажера.
5- Для запуска программы RELAX поверните ручку (10) по часовой стрелке (по стрелке) до положения RELAX.
6- Вас ждет 15-тиминутный сеанс массажа, снимающего напряжение.
7- Если во время программы вы хотите активировать функцию массажа стоп, нажмите и отпустите кнопку (10). Для прекращения массажа нажмите на кнопку (10) еще раз.

B) ПРОГРАММА TONIC (ТОНИЗАЦИЯ):

1- Убедитесь, что ручка настройки находится в положении OFF (Выключить), а устройство выключено из розетки перед тем, как начнете наполнять ванночку водой.

2- Поставьте гидромассажер REFLEXSPA® на пол и поместите насадки для акупунктурного массажа DIGIPRESSION (рис.2) на дно ванночки.
3- Наполните ванночку прохладной водой не выше указанного уровня (4) и включите прибор в сеть.
4- Сядьте на стул, после чего поместите ступни в ванночку устройства.
5- Для запуска программы TONIC поверните ручку (10) против часовой стрелке (по стрелке) до положения TONIC.
6- Вас ждет 15-тиминутный сеанс массажа, снимающего напряжение.
7- Если в течение сеанса вы хотите активировать функцию акупунктурного массажа DIGIPRESSION, нажмите и затем отпустите кнопку (10). Для прекращения массажа нажмите на кнопку (10) еще раз.

МАССАЖ СТОП/АКУПУНКТУРНЫЙ МАССАЖ:
В комплект гидромассажера входят 2 насадки для массажа стоп (REFLEXOLOGY) и 2 насадки для акупунктурного (DIGIPRESSION) массажа.
• Для установки насадок, поместите их в указанные места и нажмите на них (рис. 1 и 3). Чтобы снять насадки,¬ см. рис. 2 и 4.
• Мы рекомендуем использовать насадки для массажа стоп (5) с программой RELAX, а насадки для акупунктурного массажа (7) для программы TONIC.
• Шары обеих насадок - и для массажа стоп, и для акупунктурного массажа - автоматически вращаются во время обеих программ, но вы также можете в любой момент активировать функцию массажа стоп или акупунктурного массажа в процессе выполнения программ. Для этого нажмите и отпустите кнопку (10). Для прекращения массажа нажмите на кнопку (10) еще раз.

Внимание: Для повышения эффективности массажа шары насадок вращаются случайным образом в двух направлениях.

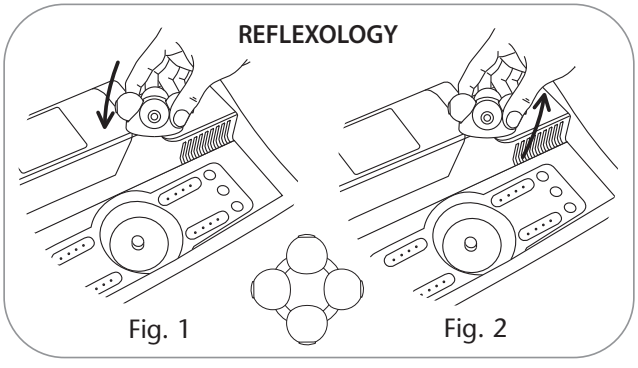

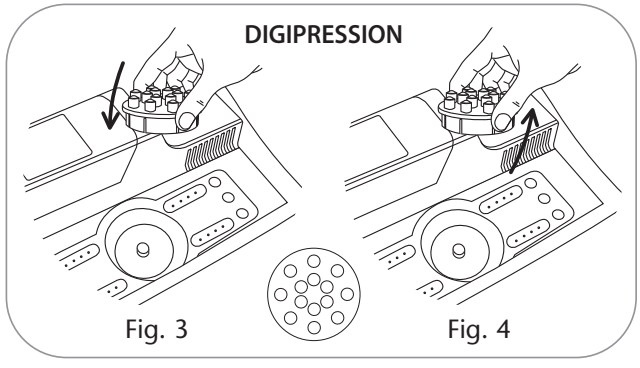

УСТРАНЕНИЕ ОРОГОВЕВШИХ УЧАСТКОВ КОЖИ:
• Убедитесь, что подставка для ног (8) закрыта
• Поставьте ноги на аксессуар для устранения ороговевших участков кожи и водите ими по его поверхности для устранения ороговевших участков кожи со всей стопы.

нимание: После использования убедитесь, что ручка настройки находится в положении 0 и выключите устройство из сети.

Устраивая своим ногам спа-процедуры, вы можете использовать эфирные масла.
В разделе об уходе содержится информация о том, как после этого почистить гидромассажер.

4- РЕКОМЕНДУЕМАЯ ПРОДОЛЖИТЕЛЬНОСТЬ МАССАЖА

Продолжительность обеих программ (RELAX и TONIC) составляет 15 минут - фактически это самое оптимальное время, позволяющее получить максимальную пользу от массажа.

Продолжительность массажа не должна превышать 20 минут.

5- ÚDRŽBA

После каждого использования аккуратно сполосните прибор по возможности с мягким моющим средством. Рекомендуется также добавлять немного дезинфицирующего средства.
Никогда не погружайте прибор в воду!
Не мойте аксессуар для устранения ороговевших участков кожи под водой!
- Его можно почистить с помощью влажной губки или маленькой щеточки.
- Если аксессуар для устранения ороговевших участков кожи истерся, обратитесь в центр послепродажного обслуживания.
• После использования эфирных масел, рекомендуется тщательно, со всех сторон, очистить гидромассажер REFLEXSPA ®, а также насадки для массажа стоп или акупунктурного массажа (в зависимости от модели).

6- В СЛУЧАЕ ВОЗНИКНОВЕНИЯ ПРОБЛЕМ

Проблема	*Объяснение*	*Предполагаемое решение*
• Выпуклости резинового массажного коврика не двигаются.	• Так и должно быть: они неподвижны и воздействуют тогда, когда их касаются стопы.	
• Гидромассажер REFLEXSPA® не генерирует пузырьки воздуха.	• Возможно, вы воспользовались дополнительным средством, которое заблокировало отверстия.	• Прочистите отверстия для выхода пузырьков с помощью иглы, затем запустите гидромассажер REFLEXSPA® с очень горячей водой для растворения твердых частиц. Не опускайте туда ноги.
• В процессе работы устройство перемещается.	• Оно установлено не на плоскую поверхность. • У прибора не хватает ножки.	• Установите его на горизонтальную поверхность. • Обратитесь в центр послепродажного обслуживания за недостающей ножкой.
• Не работает насадка для массажа стоп, акупунктурного массажа или устройство для устранения ороговевших участков кожи (в зависимости от модели).	• Вы слишком сильно нажимаете, устройство отключилось в целях обеспечения безопасности.	• Аккуратнее устанавливайте ногу на аксессуар. Если проблема не устранилась, обратитесь в центр послепродажного обслуживания.
• Вода кажется слишком горячей.	• Вы налили в гидромассажер слишком горячую воду. • Налейте воду попрохладнее.	• Наливайте в гидромассажер воду, температура которой вас устраивает.
Вращающиеся аксессуары двигаются рывками, или изменяется направление вращения.	• Вы слишком сильно нажимаете.	• Не нажимайте так сильно на насадки.
• Под устройством можно заметить капли воды.	• Капли воды могут появляться после споласкивания, если действовать неаккуратно.	• Если проблема сохраняется, обратитесь в центр послепродажного обслуживания.
• Когда вы наливаете воду в гидромассажер REFLEXSPA® , насадки смещаются.	• Вы не до конца установили насадки.	

7- ДАВАЙТЕ ВМЕСТЕ ЗАЩИЩАТЬ ОКРУЖАЮЩУЮ СРЕДУ!

ⓘ Данный прибор состоит из большого количества материалов, которые могут быть ценными или могут быть использованы повторно.

➲ Отправьте его на переработку в пункт приемки утильсырья или в аккредитованный центр технического обслуживания.

1- ВСТУП

UK

Компанія ROWENTA розробила прилад для масажу ніг. Завдяки REFLEXSPA® Ви відкриєте для себе переваги гідромасажу та полегшення завдяки кулькам.
В цьому приладі передбачені 2 повністю автоматичні програми для забезпечення абсолютного комфорту: програми **RELAX** та **TONIC**.

Програма RELAX ідеально підходить для зняття стресу або напруги, вона ніжно та повністю позбавить Вас втоми.
Програма триває 15 хвилин та включає в себе наступні етапи:
• Ніжні бульбашки: 1 хвилина
• Ніжні бульбашки та м'яка вібрація: 2 хвилини
• Вібрація, ніжні бульбашки, функція рефлексології: 10 хвилин
• Ніжні бульбашки: 2 хвилини
• Протягом всієї програми вмикається блакитне, зеленувато-блакитне та зелене підсвічуванням води, та її постійний підігрів.

Програма TONIC розроблена для відновлення заряду бадьорості, підвищення життєвого тонусу Вашого організму при втомі та відчутті важкості в ногах:
Програма триває 15 хвилин та складається з наступних етапів:
• Тонізуючі бульбашки: 1 хвилина
• Бульбашки та тонізуюча вібрація: 2 хвилини
• Вібрація, ніжні бульбашки, функція точкового масажу: 10 хвилин
• Тонізуючі бульбашки: 2 хвилини
• Процедура супроводжується рожевим підсвічуванням води з відтінком жовтогарячого, який стимулює та повертає енергійність;
• Ми рекомендуємо використовувати свіжу воду для оптимального ефекту.

2- ВСТАНОВЛЕННЯ ТА РЕКОМЕНДАЦІЇ З ТЕХНИКИ БЕЗПЕКИ

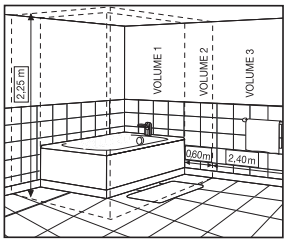

Ваш прилад REFLEXSPA® захищено від водяних бризок згідно з класом електрозахисту **IPX4**.
В цілях Вашої безпеки, під час встановлення приладу рекомендуємо дотримуватися національних нормативних вимог.
• Для забезпечення додаткового захисту обладнання електромережі Вашої ванної кімнати необхідно встановити пристрій залишкового диференційного струму (ЗДС), який нейтралізує різність із заданою функцією до 30 мА. Зверніться за консультацією до Вашого установника.
• В цілях Вашої безпеки цей прилад відповідає діючим нормам і стандартам (Директива про низьку напругу, електромагнітну сумісність, навколишнє середовище).

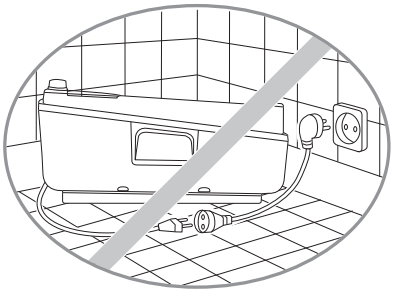

• При цьому встановлення та використання приладу має здійснюватись згідно з діючими нормативними правилами Вашої країни.
- Переконайтеся, що напруга в електромережі відповідає показнику напруги Вашого пристрою. Будь-які похибки можуть призвести до невиправних пошкоджень, не передбачених гарантією.
- **Категорично забороняється підключати та відключати прилад від електромережі, якщо Ваші ноги занурені у воду або якщо у Вас вологі руки.**
- Обов'язково відключайте прилад від електромережі у таких випадках:
а) необхідна чистка та технічне обслуговування;
б) виникла несправність;
в) одразу ж після застосування;

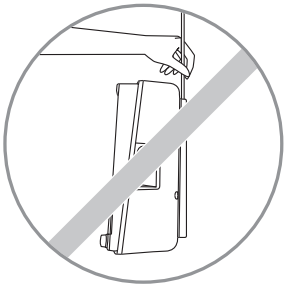

г) простойка приладу, в тому числі нетривала.
- Завжди відключайте прилад від електромережі після застосування, перед тим, як наповнити його водою або злити воду, почистити або переставити в інше місце. Не залишайте без нагляду прилад, який підключено до електромережі.
- Не заливайте в прилад іншу рідину окрім води, до рівня, вказаного на Вашому приладі REFLEXSPA ®. Заборонено перевищувати максимальний рівень води (4).
- **Не користуйтеся приладом над або біля ванни, раковини або іншої ємності, що містить воду. Не занурюйте прилад у воду.**

- Не тягніть прилад за електричний шнур.
- Не стійте прямо під час використання приладу. Прийміть положення сидячи.
- Для перенесення приладу користуйтеся переносними ручками (11).
- Прилад не призначений для використання особами (в тому числі дітьми) з обмеженими фізичними, сенсорними або розумовими здібностями, а також особами без достатнього досвіду або знань, за винятком випадків, коли такі особи отримали попередній інструктаж щодо використання приладу від осіб, відповідальних за їхню безпеку, або користувались приладом під наглядом цих осіб. Рекомендовано не дозволяти дітям гратися з приладом.
- Не користуйтеся приладом, який стоїть на товстому килимі.
- Заборонено розміщувати прилад у приміщеннях з підвищеною температурою.
- Заборонено встановлювати прилад на гарячій поверхні.
- Користуйтеся приладом лише босоніж.
- Якщо ви відчуєте біль, дискомфорт або подразнення, негайно припиніть використання приладу. Якщо у Вас є будь-які захворювання ніг, порадьтеся з вашим лікарем перш, ніж застосовувати цей прилад.
- Прилад містить поверхні, які нагріваються. Особи, не чутливі до гарячих температур, повинні використовувати прилад з обережністю.
- Використовуйте лише насадки марки ROWENTA.
- Якщо шнур живлення пошкоджено, з метою безпеки його заміна виконується виробником, його уповноваженим спеціалістом з обслуговування, або спеціалістом такого ж кваліфікаційного рівня.
- Якщо це неможливо, в жодному разі не користуйтеся приладом та в разі витоку з приладу зверніться до уповноваженого сервісного центру.
- Під час використання REFLEXSPA® забороняється застосовувати інші електричні прилади. Розташовуйте та закріплюйте інші електроприлади таким чином, щоб вони не впали на прилад REFLEXSPA®.

ГАРАНТІЯ
Цей прилад призначений тільки для використання у побутових умовах. Не придатний для професійного використання. У випадку використання приладу в умовах інших за рекомендовані в інструкції з використання гарантія втрачає силу.

3- РЕКОМЕНДАЦІЇ ЗІ ЗАСТОСУВАННЯ

Особам, що страждають на певні патології та вагітним жінкам перед застосуванням REFLEXSPA® необхідно порадитись з лікарем.

A) Рекомендації зі застосуванню програми RELAX:
1- Перш ніж наповнити прилад водою, переконайтесь, що перемикач режимів знаходиться в позиції «викл.» («off») і прилад відключено від електромережі.
2- Покладіть ванночку на підлогу та приладнайте насадки для функції рефлексології на дно ванночки (див. мал. 1).
3- Наповніть ванночку прохолодною водою; не перевищуйте вказаного рівня (4). Підключіть прилад до електромережі.
4- Сядьте на стілець та поставте ступні в ємність масажної ванночки.
5- Для запуску програми RELAX поверніть перемикач (10) за годинниковою стрілкою до позначки «RELAX».
6- Ви п'ятнадцять хвилин насолоджуєтесь масажем, що знімає напругу.
7- За бажанням Ви можете активувати функцію бульбашок рефлексології впродовж всієї процедури. Для цього натисніть та відпустіть перемикач (10). Для відключення функції бульбашок знову натисніть перемикач (10).

B) Рекомендації зі застосування програми TONIC:
1 – Перш ніж наповнити прилад водою, переконайтесь, що перемикач режимів знаходиться в позиції «викл.» («off») і прилад відключено від джерела електроживлення.
2 – Покладіть ванночку на підлогу та приладнайте насадки для функції точкового масажу на дно ванночки (див. мал. 2).

3- Наповніть ванночку прохолодною водою; не перевищуйте вказаного рівня (4). Підключіть прилад до електромережі.
4- Сядьте на стілець та поставте ступні в ємність масажної ванночки.
5- Для запуску програми TONIC поверніть перемикач (10) проти годинникової стрілки до позначки «TONIC».
6- Ви п'ятнадцять хвилин насолоджуєтесь масажем, що знімає напругу.
7- За бажанням Ви можете активувати функцію бульбашок точкового масажу впродовж всієї процедури. Для цього натисніть та відпустіть перемикач (10). Для відключення функції бульбашок знову натисніть перемикач (10).

РЕФЛЕКСОЛОГІЯ/ ТОЧКОВИЙ МАСАЖ:
Ваш прилад обладнано двома насадками для рефлексології та двома насадками для точкового масажу.
- Для встановлення насадок розташуйте їх у ванночці та натисніть на них (див. мал. 1 та 3). Для зняття насадок керуйтеся малюнками 2 та 4.
- Ми рекомендуємо використовувати кульки рефлексології (5) для програми RELAX, а кульки точкового масажу (7) для програми TONIC.
- Під час роботи обох програм обертання кульок рефлексології та/ або точкового масажу відбувається автоматично, але ви можете самостійно контролювати роботу кульок рефлексології або точкового масажу протягом процедури. Для цього натисніть та відпустіть перемикач (10). Якщо Ви бажаєте зупинити роботу кульок, натисніть перемикач (10) вдруге.

Примітка: Насадки приладу обертаються невпорядковано в двох напрямах, що робить масаж більш ефективним.

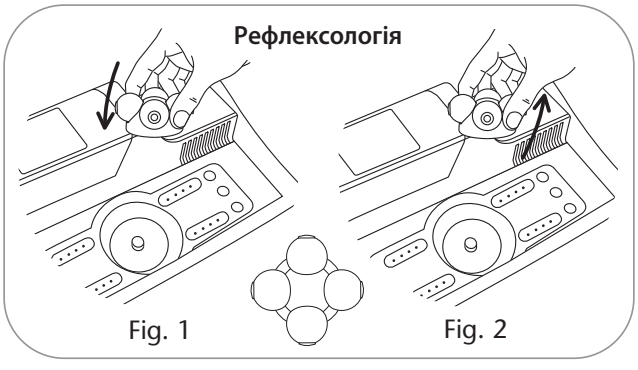

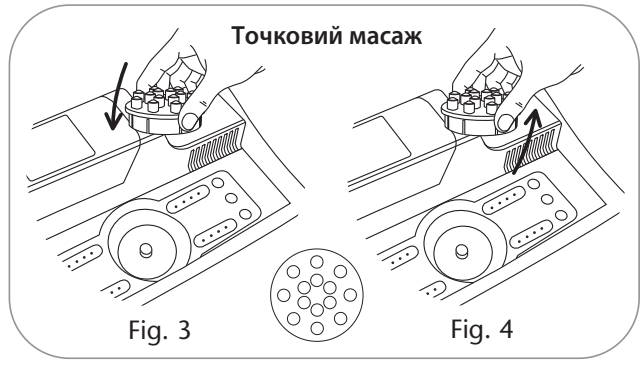

Пілінг:
• Переконайтеся, що підпорка для ніг по центру ванночки (8) закрита.
• Поставте ступню на насадку для пілінга та пересувайте її таким чином, щоб здійснити пілінг усієї ступні.

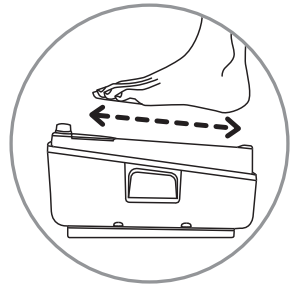

N.B.: Після застосування переконайтеся, що прилад знаходиться в позиції «0» та відключіть його від мережі електроживлення.

Для SPA-процедур можна використовувати ефірні олії. Дивись розділ про догляд за приладом після SPA-процедур з ефірними оліями.

4- РЕКОМЕНДОВАНА ТРИВАЛІСТЬ МАСАЖУ

Кожна з програм TONIC та RELAX триває 15 хвилин. Цей відрізок часу вважається оптимальним для масажу.

Процедура масажу тривалістю більше ніж 20 хвилин забороняється.

5- ÚDRŽBA

- Після кожного застосування прилад необхідно промити водою, бажано з м’яким миючим засобом.
Забороняється занурювати прилад у воду!
Забороняється мити насадку для пілінга під водою!

- Насадку для пілінга дозволяється промивати вологою губкою або невеликою щіточкою.
- В разі зношення насадки для пілінга зверніться до відділу продаж.
• Після використання ефірних олій в приладі REFLEXSPA® рекомендовано ретельно вимити всі стінки приладу а також насадки для рефлексології та точкового масажу (залежно від моделі).

6- В РАЗІ ВИНИКНЕННЯ ПРОБЛЕМ

Проблема	*Пояснення*	*Рекомендації*
• Кулькове покриття не рухається	• Це нормально: електричне живлення до кульок не подається, вони зрушуються лише стопами ніг.	
• Ваш прилад не виробляє повітряні бульбашки	• Можливо, Ви використовуєте домішки, які блокують отвори для бульбашок.	• Прочистіть отвори для бульбашок голкою. Потім налийте в REFLEXSPA® дуже гарячу воду та включіть прилад. Це дозволить розчинити речовини, що закупорюють отвори. При цьому заборонено опускати стопи у прилад.
• Прилад рухається під час роботи.	• Прилад не стоїть на рівній поверхні. • На ніжках приладу немає гумової опори.	• Поставте прилад на горизонтальну поверхню. • Зверніться до відділу продаж щодо придбання відсутньої опори.
• *Заблоковано насадку рефлексології, точкового масажу або пілінгу (залежно від моделі).*	• Надмірне натискання на насадку. Насадка від'єдналася з метою безпеки.	• Акуратно ставте стопи на насадку. Якщо проблема не зникне, зверніться до відділу продаж.
• Надмірно гаряча вода.	• Прилад заповнено надмірно гарячою водою.	• Налийте менш гарячу воду. • Спробуйте налити в прилад воду тієї температури, яка є оптимальною для Вас.
• Насадки обертаються ривками або змінюється напрям обертання.	• Надмірне натискання на насадку.	• Уникайте надмірного натискання.
• Під приладом з'являються краплі води.	• Краплі води можуть з'явитися після промивання приладу водою, якщо ця процедура виконується необережно.	• Якщо проблема не зникне, зверніться до відділу продаж.
• Насадки рухаються під час наповнення приладу водою.	• Насадки зафіксовано недостатньо щільно.	

7- НЕ ЗАБРУДНЮЙТЕ НАВКОЛИШНЄ СЕРЕДОВИЩЕ!

ⓘ Ваш прилад містить численні комплектуючі, які можуть представляти цінність або можуть бути утилізовані.
➲ Віддайте його в пункт приймання або до уповноваженого сервісного центру для подальшої обробки.

1- INTRODUCERE

RO

ROWENTA a creat un aparat pentru masajul picioarelor. Cu REFLEXSPA®, puteți descoperi beneficiile masajului cu apă şi prin eliberarea de bule.
Acest aparat vă oferă 2 programe complet automate pentru un confort sporit: Programul **RELAX** şi programul **TONIC**.

Programul RELAX este ideal atunci când sunteți stresați sau tensionați, deoarece vă va relaxa cu blândețe şi în întregime.
Acest program de 15 minute rulează în mai multe faze succesive:
• Bule moi: 1 minut.
• Bule moi şi vibrații blânde: 2 minute.
• Vibrații, bule moi, reflexologie: 10 minute.
• Bule moi: 2 minute.
• Programul este însoțit de o lumină albastră, turcoaz şi verde, iar apa este încălzită pe toată durata programului.

Programul TONIC este conceput să vă reîncarce bateriile, să vă redea vitalitatea dacă nu vă simțiți foarte dinamici şi dacă vă simțiți picioarele grele:
Acest program de 15 minute rulează în mai multe faze succesive:
• Bule tonice: 1 minut.
• Bule şi vibrații tonice: 2 minute.
• Vibrații, bule moi, masaj tip „presopunctură": 10 minute.
• Bule tonice: 2 minute.
• Programul este însoțit de o lumină roz cu nuanțe portocalii, cunoscută pentru proprietățile sale de stimulare şi energizare.
• Vă recomandăm să utilizați apă proaspătă pentru rezultate optime.

2- RECOMANDĂRI DE INSTALARE ŞI SIGURANȚĂ

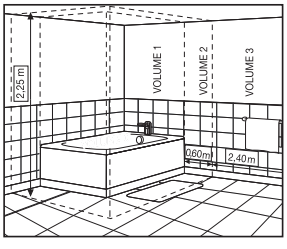

Aparatul dumneavoastră REFLEXSPA® este protejat de **IPX4** împotriva jeturilor de apă. Pentru un grad sporit de siguranță, instalați-vă aparatul REFLEXSPA® în conformitate cu reglementările naționale.

• Pentru a asigura o protecție suplimentară a echipamentului în circuitul electric al băii, se recomandă instalarea unui dispozitiv de protecție la curent diferențial rezidual (DCR), diferențialul pentru funcția alocată nedepăşind 30 mA. Cereți sfatul instalatorului dumneavoastră.
• Pentru siguranța dumneavoastră, acest aparat este conform cu standardele şi reglementările în vigoare (Directiva privind joasa tensiune, compatibilitatea electromagnetică, mediul înconjurător ...).
• Instalarea şi utilizarea aparatului trebuie să fie însă conforme cu reglementările în vigoare în țara dumneavoastră.

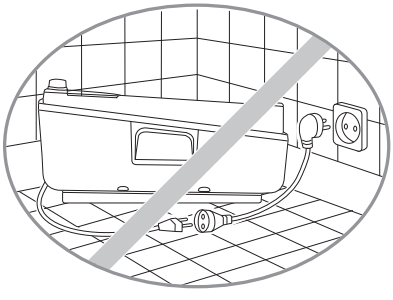

• Verificați ca tensiunea rețelei să corespundă celei a aparatului dumneavoastră. Orice eroare de conectare poate provoca pagube ireversibile care nu sunt acoperite de garanție.
• **Nu conectați sau deconectați niciodată aparatul în timp ce picioarele dumneavoastră se află în apă sau mâinile vă sunt ude.**
• Aparatul trebuie deconectat de la priză:
- înainte de activitățile de curățare şi întreținere,
- în cazul unei funcționări defectuoase,
- imediat după utilizare,
- dacă plecați de lângă aparat, chiar şi pentru scurt timp.
• Deconectați întotdeauna aparatul de la priză după utilizare, înainte de umplere sau golire, pentru a-l curăța sau deplasa. Nu lăsați aparatul conectat fără supraveghere.

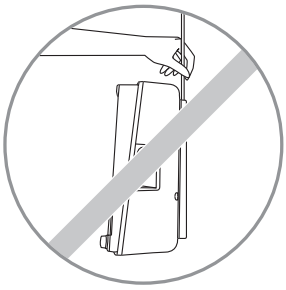

• Umpleţi doar cu apă, până la nivelul indicat pe aparatul dumneavoastră REFLEXSPA®. Nu depăşiţi nivelul maxim al apei (4).
• **Nu utilizaţi aparatul deasupra sau în apropierea căzii de baie, chiuvetei sau oricărui recipient care conţine apă. Nu scufundaţi aparatul în apă.**
• Nu manevraţi aparatul de cablu.
• Nu staţi în picioare în aparat. Rămâneţi aşezaţi pe toată durata utilizării.
• Folosiţi întotdeauna mânerele pentru a transporta aparatul (11).
• Acest aparat nu este destinat utilizării de către persoane (inclusiv copii) cu capacităţi fizice, senzoriale sau psihice limitate sau de către persoane fără experienţă sau cunoştinţe, cu excepţia cazului în care acestea au putut beneficia, din partea unei persoane responsabile pentru siguranţa lor, de instrucţiuni preliminare sau supraveghere în ceea ce priveşte utilizarea aparatului. Se recomandă supravegherea copiilor pentru a avea grijă ca aceştia să nu se joace cu aparatul.
• Nu utilizaţi aparatul pe un covor cu pluş gros.
• Nu expuneţi aparatul la căldură.
• Nu îl lăsaţi pe o suprafaţă fierbinte.
• Utilizaţi aparatul doar cu picioarele goale.
• Încetaţi utilizarea aparatului dacă resimţiţi durere, disconfort sau iritaţie. Dacă aveţi probleme medicale la picioare sau gambe, consultaţi un medic înainte de a utiliza aparatul.
• Aparatul include o suprafaţă fierbinte. Persoanele care sunt insensibile la căldură trebuie să fie atente atunci când utilizează aparatul.
• Utilizaţi doar accesorii ROWENTA.
• În cazul în care cablul de alimentare este deteriorat, acesta trebuie înlocuit de producător, de agentul său de service sau de persoane cu calificări similare pentru a evita un pericol.
• Dacă aceste persoane nu pot fi contactate, nu utilizaţi aparatul şi contactaţi un Centru de service aprobat: dacă prezintă scurgeri.
• Nu utilizaţi alte aparate electrice în acelaşi timp cu REFLEXSPA® şi orice alte aparate electrice trebuie amplasate sau fixate astfel încât să nu poată cădea în REFLEXSPA®.

GARANŢIE
Aparatul dumneavoastră este destinat exclusiv utilizării în mediul casnic. Acesta nu poate fi utilizat în scopuri profesionale.
Garanţia este nulă şi neavenită în cazul utilizării în alte scopuri decât cele recomandate în instrucţiunile de utilizare.

3- INSTRUCŢIUNI DE UTILIZARE

Dacă suferiţi de o anumită afecţiune sau dacă sunteţi gravidă, cereţi sfatul medicului înainte de a utiliza REFLEXSPA®.

A) PENTRU PROGRAMUL RELAX:
1- Asiguraţi-vă că selectorul se află în poziţia „off" („oprit") şi că aparatul nu este conectat la sursa de electricitate înainte de a-l umple cu apă.
2- Amplasaţi REFLEXSPA® pe podea şi introduceţi accesoriile de REFLEXOLOGIE (fig. 1) în partea de jos a rezervorului.
3- Umpleţi rezervorul cu apă călduţă, fără a depăşi nivelul indicat (4), şi conectaţi aparatul.
4- Aşezaţi-vă pe un scaun şi apoi introduceţi picioarele în rezervorul aparatului.
5- Pentru a lansa programul RELAX, rotiţi butonul (10) în sensul acelor de ceas (urmând săgeata) în poziţia RELAX (Relaxare).
6- Vă aşteaptă o sesiune de masaj de 15 minute care vă va elibera de tensiune.
7- Dacă doriţi să activaţi bilele de REFLEXOLOGIE pe întreaga durată a programului, apăsaţi butonul (10) şi eliberaţi-l. Dacă doriţi să opriţi bilele, apăsaţi din nou butonul (10).

B) PENTRU PROGRAMUL TONIC:
1- Asiguraţi-vă că selectorul se află în poziţia „off" („oprit") şi că aparatul nu este conectat la sursa de electricitate înainte de a-l umple cu apă.
2- Amplasaţi REFLEXSPA® pe podea şi introduceţi accesoriile de „DIGITOPRESIUNE" (fig. 2) în partea de jos a rezervorului.
3- Umpleţi rezervorul cu apă rece, fără a depăşi nivelul indicat (4), şi conectaţi aparatul.
4- Aşezaţi-vă pe un scaun şi apoi introduceţi picioarele în rezervorul aparatului.
5- Pentru a lansa programul TONIC, rotiţi butonul (10) în sens invers acelor de ceas (urmând săgeata) în poziţia TONIC.
6- Vă aşteaptă o sesiune de masaj de 15 minute care vă va elibera de tensiune.
7- Dacă doriţi să activaţi bilele de DIGITOPRESIUNE pe întreaga durată a programului, apăsaţi butonul (10) şi eliberaţi-l. Dacă doriţi să opriţi bilele, apăsaţi din nou butonul (10).

REFLEXOLOGIE/DIGITOPRESIUNE:
Aparatul dumneavoastră este furnizat cu 2 accesorii de REFLEXOLOGIE şi 2 accesorii de DIGITOPRESIUNE.
• Pentru a instala aceste accesorii, aşezaţi-le în poziţie şi apăsaţi în jos (figurile 1 şi 3). Pentru a scoate accesoriile, consultaţi figurile 2 şi 4.
• Vă recomandăm să utilizaţi bilele de reflexologie (5) pentru programul RELAX şi bilele de digitopresiune (7) pentru programul TONIC.
• Bilele de REFLEXOLOGIE şi/sau bilele de DIGITOPRESIUNE se rotesc automat în timpul celor două programe, dar puteţi activa bilele de REFLEXOLOGIE sau DIGITOPRESIUNE în mod continuu în timpul programelor. În acest scop, apăsaţi butonul (10) şi eliberaţi-l. Dacă doriţi să opriţi bilele, apăsaţi din nou butonul (10).

NB: Accesoriul dumneavoastră se roteşte aleatoriu în două direcţii pentru a spori eficacitatea masajului.

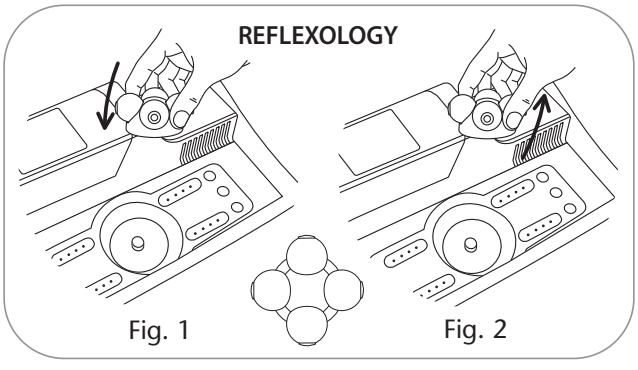

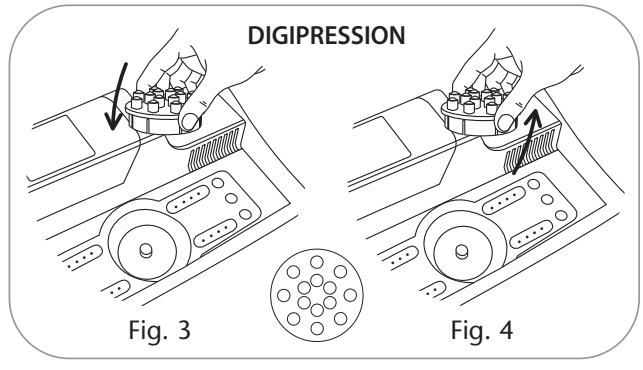

EXFOLIERE:
• Verificaţi dacă suportul pentru picior central (8) este închis.
• Puneţi piciorul pe accesoriul de exfoliere şi mişcaţi-l pentru a obţine o exfoliere a întregului picior.

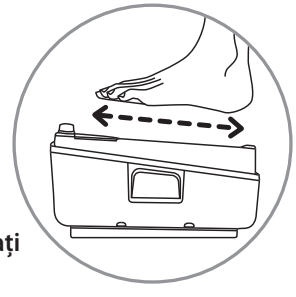

NB: După utilizare, asiguraţi-vă că aparatul se află în poziţia 0 şi deconectaţi-l de la priză.

Puteţi utiliza uleiuri esenţiale în aparatul dumneavoastră de masaj pentru picioare. Consultaţi paragraful referitor la întreţinere pentru a vă curăţa aparatul ulterior.

4- DURATA RECOMANDATĂ A MASAJULUI

Atât programul RELAX, cât şi programul TONIC durează 15 minute; aceasta este, de fapt, durata optimă pentru a beneficia din plin de pe urma masajului.

Nu trebuie să depăşiţi niciodată 20 de minute de masaj.

5- ÎNTREŢINERE

- Clătiţi cu grijă aparatul după fiecare utilizare, eventual cu un detergent delicat. De asemenea, vă recomandăm să adăugaţi puţin dezinfectant.
Nu scufundaţi niciodată aparatul în apă!
Nu spălaţi accesoriul de exfoliere sub un jet de apă!
- Îl puteţi totuşi curăţa cu un burete umed sau o perie mică.
- Dacă accesoriul dumneavoastră de exfoliere s-a uzat, contactaţi serviciul post-vânzare.
• După utilizarea uleiurilor esenţiale în REFLEXSPA®, vă recomandăm să curăţaţi temeinic laturile aparatului, precum şi accesoriile de reflexologie sau digitopresiune (în funcţie de model).

6- ÎN CAZ DE PROBLEME

Problemă	*Explicație*	*Soluție propusă*
• *Covoraşul cu bile nu se mişcă singur.*	• Este normal: bilele nu sunt alimentate cu energie electrică şi sunt antrenate doar de mişcarea piciorului.	
• *REFLEXSPA® nu produce bule de aer.*	• Ați utilizat probabil un aditiv care a blocat orificiile.	• Curățați orificiile de difuzare a bulelor cu un ac, apoi porniți REFLEXSPA® cu apă foarte fierbinte pentru a dizolva materia densă. Nu introduceți picioarele în aparat.
• *Aparatul se mişcă în timpul funcționării.*	• Acesta nu se află pe o suprafață plană. • Aparatului îi lipseşte un picioruş.	• Aşezați-l pe o suprafață plană. • Contactați-vă serviciul post-vânzare pentru a adăuga picioruşul lipsă.
• *Accesoriul de reflexologie, digito-presiune sau exfoliere este blocat (în funcție de model).*	• Apăsați prea tare, acesta s-a decuplat din motive de siguranță.	• Puneți-vă piciorul pe accesoriu uşor. Dacă problema persistă, contactați serviciul post-vânzare.
• *Apa pare prea fierbinte.*	• Ați umplut aparatul cu apă prea fierbinte.	• Umpleți-l din nou cu apă mai rece. • Încercați să vă umpleți aparatul cu apă care este adaptată la dumneavoastră.
• *Accesoriile rotative se mişcă sacadat sau sensul se rotație se schimbă.*	• Apăsați prea tare.	• Nu apăsați aşa tare.
• *Apar unele picături de apă sub aparat.*	• Picăturile de apă pot apărea după clătire dacă aparatul nu este manevrat cu blândețe.	• Dacă problema persistă, contactați serviciul post-vânzare.
• *Accesoriile dumneavoastră se mişcă când umpleți REFLEXSPA® cu apă.*	• Nu ați introdus complet accesoriile.	

7- HAIDEȚI SĂ PARTICIPĂM LA PROTECȚIA MEDIULUI ÎNCONJURĂTOR!

ⓘ Aparatul dumneavoastră conține numeroase materiale valorificabile sau care pot fi reciclate.

➲ Duceți-l la un punct de colectare sau la un centru de service aprobat astfel încât să se poată realiza procesarea acestuia.

1- UVOD

BS

ROWENTA je proizvela aparat za masažu stopala. Uz pomoć aparata REFLEXSPA® otkrićete blagodati masaže vodom i kuglicama. Ovaj aparat nudi Vam 2 potpuno automatska programa za poboljšanje općeg stanja: Program **RELAX** i program **TONIK**.

Program RELAX je idealan kada ste napeti i pod stresom, jer će vas opustiti u potpunosti.
Ovaj 15-minutni program ima nekoliko faza:
• Nježni mjehurići: 1 minuta.
• Nježni mjehurići i nježne vibracije: 2 minute.
• Vibracije, nježni mjehurići, refleksologija: 10 minuta.
• Nježni mjehurići: 2 minute.
• Program prati plava, tirkizna i zelena svjetlost, a voda se zagrijava tokom cijelog programa.

Program TONIC napravljen je da napunite baterije, povratite vitalnost ako se više ne osjećate dinamično i ako osjećate težinu u nogama:
Ovaj 15-minutni program ima nekoliko faza:
• Tonizirajući mjehurići: 1 minuta.
• Mjehurići i tonizirajuće vibracije: 2 minute.
• Vibracije, nježni mjehurići, masaža masažnim kuglicama: 10 minuta.
• Tonizirajući mjehurići: 2 minute.
• Program prati roza svjetlost s daškom narandžaste, koja stimulira i daje energiju.
• Za najbolje rezultate preporučujemo upotrebu svježe vode.

2- PRIKLJUČENJE I SIGURNOSNI SAVJETI

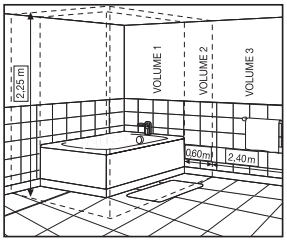

Vaš REFLEXSPA® aparat je zaštićen od prskanja vodom sistemom **IPX4**. Radi veće sigurnosti, preporučujemo da REFLEXSPA® instalirate u skladu s državnim propisima.

• Za dodatnu zaštitu u kupatilu, preporučujemo Vam da aparat priključite na rezidualnu diferencijalnu struju (RDC), s tim da napon ne prelazi 30 mA. Za savjet upitajte električara.
• Zbog vaše sigurnosti, ovaj aparat je u skladu s važećim standardima i propisima (direktiva o niskom naponu, elektromagnetska kompatibilnost, okoliš...).
• Instalacija i upotreba aparata moraju biti u skladu s propisima koji su na snazi u vašoj zemlji.
• Provjerite da li napon mreže odgovara naponu aparata. Bilo kakve greške u priključivanju mogu izazvati nepopravljivu štetu koja nije obuhvaćena garancijom.

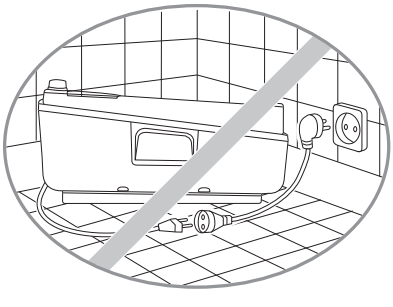

• **Nikada nemojte uključivati ili isključivati aparat dok su vam noge u vodi ili dok su vam ruke mokre.**
• Aparat treba isključiti:
- Prije čišćenja i održavanja
- U slučaju nepravilnog rada
- Odmah nakon upotrebe
- Ako ga ostavljate bez nadzora, čak i nakratko
• Aparat uvijek isključite nakon upotrebe, prije punjenja ili pražnjenja, čišćenja ili pomjeranja. Aparat bez nadzora nemojte ostavljati priključen u struju.
• Aparat punite isključivo vodom i to do nivoa naznačenog na REFLEXSPA® aparatu. Nemojte prekoračivati maksimalno naznačeni nivo vode (4).

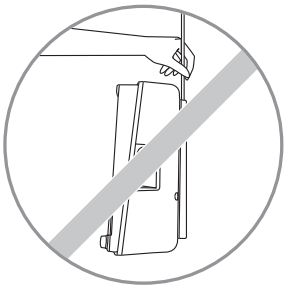

• Aparat nemojte držati za kabal.
• U aparatu nemojte stajati uspravno. Cijelo vrijeme upotrebe ostanite sjediti.
• Aparat uvijek prenosite držeći ga za drške (11).
• Ovaj aparat nije namijenjen osobama (uključujući i djecu) sa umanjenim fizičkim, čulnim ili mentalnim sposobnostima, niti osobama bez iskustva ili znanja, izuzev ako im osoba zadužena za njihovu sigurnost unaprijed uputama ili nadzorom ne omogući sigurnu upotrebu aparata. Djecu treba nadzirati kako se ne bi igrala aparatom.
• Nemojte koristite aparat na debelim tepisima.
• Nemojte ga izlagati toploti.
• Nemojte ga ostavljati na vrućim površinama.
• Koristite ga samo bosonogi.
• Prestanite koristiti aparat ako osjetite bol, neugodu ili iritaciju. Ako imate zdravstvene tegobe sa stopalima ili nogama, prije upotrebe aparata potražite savjet doktora.
• Aparat ima površinu koja se tokom rada zagrijava. Osobe koje su neosjetljive na toplotu moraju biti posebno pažljive prilikom upotrebe aparata.
• Koristite samo ROWENTA dodatne dijelove.
• **Ako je kabal oštećen, zamjenu treba prepustiti proizvođaču, ovlaštenom serviseru ili drugim kvalificiranim osobama kako bi se izbjegle sve opasnosti.**
• Ako ih ne možete kontaktirati, nemojte koristiti aparat i kontaktirajte ovlašteni servisni centar
• Dok upotrebljavate REFLEXSPA® nemojte istovremeno koristiti druge električne aparate, a ukoliko ih koristite,
osigurajte ih da ne mogu upasti u REFLEXSPA®.

GARANCIJA
Aparat je namijenjen samo za kućnu upotrebu. Ne smije se koristiti u profesionalne svrhe. Svaka upotreba aparata koja nije u skladu s uputama za upotrebu, poništava garanciju.

3- UPUTE ZA UPOTREBU

Ako imate određenih zdravstvenih tegoba ili ako ste trudni, potražite savjet doktora prije upotrebe REFLEXSPA®.

A) ZA PROGRAM RELAX:
1- Prije punjenja vodom provjerite da li je izbornik u položaju „off“ i pobrinite se da aparat nije priključen u mrežu.
2- Postavite REFLEXSPA® na pod i umetnite dodatak za REFLEKSOLOGIJU (slika 1) na dno posude.
3- Posudu napunite mlakom vodom; nemojte prekoračiti navedeni nivo (4) i aparat priključite u struju.
4- Sjedite na stolicu i uronite stopala u posudu aparata.
5- Za pokretanje programa RELAX, okrenite izbornik (10) u smjeru kazaljke na satu (pratite strelicu) u položaj RELAX.
6- Aparat će započeti s 15-minutnom masažom za opuštanje.
7- Ako želite aktivirati kuglice za REFLEKSOLOGIJU za cijelo vrijeme trajanja programa, pritisnite izbornik (10). Ako želite zaustaviti kuglice, ponovno pritisnite izbornik (10).

B) ZA PROGRAM TONIC:
1- Prije punjenja vodom provjerite da li je izbornik u položaju „off“ i pobrinite se da aparat nije priključen u mrežu.
2- Postavite REFLEXSPA® na pod i umetnite dodatak za „MASAŽU MASAŽNIM KUGLICAMA“ (slika 3) na dno posude.
3- Posudu napunite mlakom vodom; nemojte prekoračiti navedeni nivo (4) i aparat priključite u struju.
4- Sjedite na stolicu i uronite stopala u posudu aparata.
5- Za pokretanje programa TONIK, okrenite izbornik (10) u smjeru kazaljke na satu (pratite strelicu) u položaj TONIC.
6- Aparat će započeti s 15-minutnom masažom za opuštanje.
7- Ako želite aktivirati kuglice za MASAŽU PRSTIJU za cijelo vrijeme trajanja programa, pritisnite izbornik (10). Ako želite zaustaviti kuglice, ponovno pritisnite izbornik (10).

REFLEKSOLOGIJA/MASAŽA MASAŽNIM KUGLICAMA (MASAŽA PRSTIJU):
Vaš se aparat isporučuje sa 2 dodatka za REFLEKSOLOGIJU i 2 dodatka za MASAŽU MASAŽNIM KUGLICAMA.
• Dodatke ćete instalirati tako što ćete ih postaviti na njihovo mjesto i pritisnuti prema dole (slike 1 i 3). Za uklanjanje dodataka, pogledajte slike 2 i 4.
• Preporučujemo korištenje kuglica za refleksologiju (5) za program RELAX, i kuglica za MASAŽU PRSTIJU (7) za program TONIC.
• Kuglice za REFLEKSOLOGIJU i/ili MASAŽU PRSTIJU automatski se rotiraju tokom oba programa, ali možete aktivirati i njihovo trajno rotiranje tokom programa. Da biste to uradili, pritisnite izbornik (10). Ako želite zaustaviti kuglice, ponovno pritisnite izbornik (10).

NAPOMENA: Dodatak će se okretati u oba smjera, kako bi se poboljšala efikasnost masaže

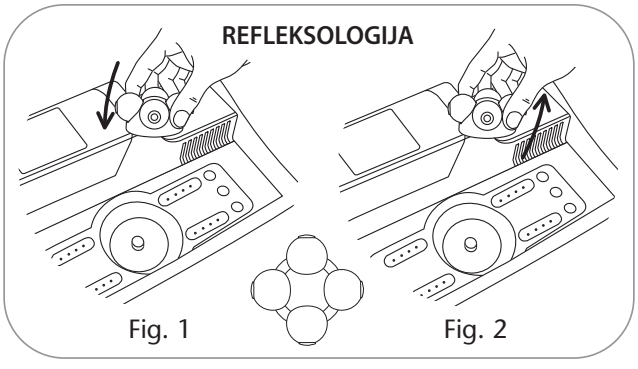

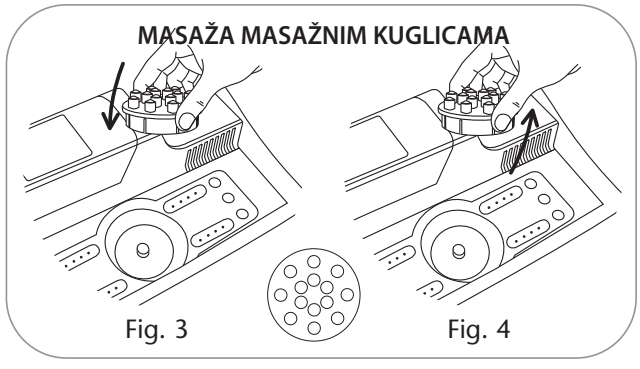

PILING:
• Provjerite da li je središnji oslonac za stopala (8) zatvoren.
• Postavite stopalo na nastavak za piling i pomerajte ga kako biste uradili piling cijelog stopala.

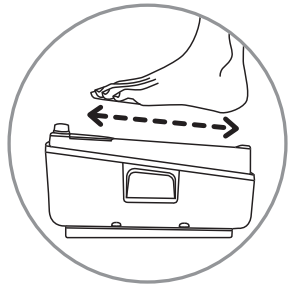

NAPOMENA: Nakon upotrebe provjerite da li se aparat nalazi u položaju 0 i isključite ga.

U vodu možete dodati eterična ulja. Pogledajte poglavlje o održavanju da biste kasnije očistili aparat.

4- PREPORUČENO TRAJANJE MASAŽE

Programi RELAX i TONIK traju po 15 minuta, što je zapravo optimalno trajanje za potpunu efikasnost masaže.
Nikada ne biste smjeli prekoračiti trajanje masaže od 20 minuta.

5- ODRŽAVANJE

- Nakon svake upotrebe pažljivo isperite aparat, po mogućnosti blagim deterdžentom. Preporučujemo vam da dodate i malo sredstva za dezinfekciju.
Aparat nikada nemojte uranjati u vodu!
Dodatak za piling nemojte prati pod vodom!
- Možete ga očistiti vlažnom spužvom ili malenom četkom.
- Ako se dodatak za piling istroši, kontaktirajte servisni centar.
• Nakon upotrebe eteričnih ulja u aparatu REFLEXSPA®, savetujemo vam da temeljito očistite stranice aparata, kao i dodatke za refleksologiju i masažu masažnim kuglicama (ovisno o modelu).

6- U SLUČAJU PROBLEMA

Problem	*Objašnjenje*	*Prijedlog rješenja*
• *Podložak s kuglicama ne pomjera se sam.*	• To je normalno: kuglice se ne pomeraju same, već jedino pokretima stopala.	
• *Vaš REFLEXSPA® ne proizvodi mjehuriće.*	• Možda ste koristili dodatak koji je zapušio rupice.	• Očistite rupice iglom, a zatim uključit eREFLEXSPA® s vrlo vrućom vodom kako bi se rastopila čvrsta materija. Pritom nemojte stavljati stopala u vodu.
• *Aparat se pomjera za vrijeme rada.*	• Nije na ravnoj površini. • Nedostaje mu nožica.	• Postavite aparat na vodoravnu površinu. • • Kontaktirajte servisni centar kako biste nabavili dodatnu nožicu.
• *Dodatak za refleksologiju, masažu masažnim kuglicama ili piling je blokiran (ovisno o modelu)*	• Vršite prevelik pritisak. Dodatak je isključen iz sigurnosnih razloga.	• Stopalima lagano nagazite na dodatak. Ako se problem i dalje traje, kontaktirajte servisni centar.
• *Voda se čini pretoplom.*	• Aparat ste napunili velom vodom.	• Ponovno napunite aparat hladnijom vodom. • Pokušajte da aparat napunite vodom odgovarajuće temperature.
• *Rotirajući dodaci se pomeraju u trzajima ili mijenjaju smjer rotacije.*	• Vršite prevelik pritisak.	• Nemojte tako jako pritiskati.
• *Ispod aparata su se pojavile kapljice vode.*	• Kapljice se mogu pojaviti nakon ispiranja ukoliko aparatom ne rukujete dovoljno pažljivo.	• Ako se problem i dalje nastavi, kontaktirajte servisni centar.
• *Dodaci se pomjeraju dok REFLEXSPA® punite vodom.*	• Dodatke niste umetnuli do kraja.	

7- POMOZITE NAM DA UČESTVUJEMO U ZAŠTITI OKOLIŠA!

ⓘ Vaš aparat sadrži materijale koji mogu biti vrijedni ili koji se mogu reciklirati.

➲ Predajte ga u centar za prikupljanje otpada ili u ovlašteni servisni centar kako bi mogao biti odložen na odgovarajući način.

1- KASUTAMINE

ET

ROWENTA on välja töötanud jalamassaažiseadme. Seadmega REFLEXSPA® saate avastada vee ja liikuvate kuulidega massaaži eeliseid.
Seade pakub parema enesetunde huvides 2 täiesti automaatset programmi: programmi **RELAX** ja programmi **TONIC**.

Programm **RELAX** sobib suurepäraselt siis, kui olete stressis ja pinges, sest see lõõgastab teid õrnalt ja täielikult.
See 15-minutiline programm töötab mitmes järjestikuses faasis:
• pehmed mullid: 1 minut;
• pehmed mullid ja õrn vibratsioon: 2 minutit;
• vibratsioon, pehmed mullid, refleksoloogia: 10 minutit;
• pehmed mullid: 2 minutit.
• Põleb sinine, türkiissinine ja roheline valgus ning kogu programmi jooksul soojendatakse vett.

Programm **TONIC** on mõeldud teie „akude laadimiseks" ja jõu taastamiseks, kui tunnete end väsinuna ja jalad tunduvad rasked.
See 15-minutiline programm töötab mitmes järjestikuses faasis:
• toniseerivad mullid: 1 minut;
• mullid ja toniseeriv vibratsioon: 2 minutit;
• vibratsioon, pehmed mullid, „käsimassaaž": 10 minutit;
• toniseerivad mullid: 2 minutit.
• Põleb oranžikas-roosa valgus, mis teadaolevalt stimuleerib ja annab energiat.
• Parimate tulemuste saamiseks soovitame kasutada värsket vett.

2- PAIGALDAMINE JA OHUTUSALASED NÕUANDED

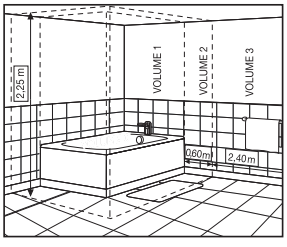

Teie REFLEXSPA® seadme kaitseklass on **IPX4** (kaitstud veejugade eest). Suurema ohutuse tagamiseks paigaldage REFLEXSPA® vastavalt riiklikele eeskirjadele.

• Tagamaks seadme täiendavat kaitstust vannitoa elektrivõrgus on soovitatav paigaldada määratud funktsiooni jaoks diferentsiaalvooluseade, mis ei ületa 30 mA. Küsige nõu paigaldajalt.
• Teie ohutuse huvides vastab seade kohaldatavatele standarditele ja eeskirjadele (madalpinge direktiiv, elektromagnetilise ühilduvuse direktiiv, keskkonnaeeskirjad jne).
• Seadme paigaldamine ja kasutamine peab olema vastavuses teie riigis kehtivate eeskirjadega.
• Veenduge, et võrgupinge vastab seadme pingele. Mis tahes ühendusviga võib põhjustada pöördumatut kahju, mis ei kuulu garantii alla.

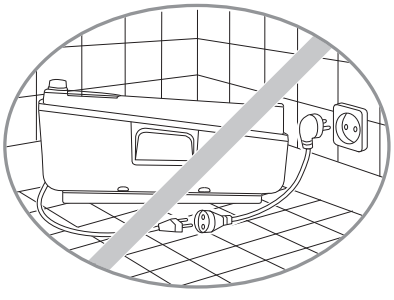

• Ärge ühendage seadet kunagi vooluvõrku ega eemaldage vooluvõrgust, kui teie jalad on vees või käed on märjad.
• Seade tuleb vooluvõrgust eemaldada:
- enne puhastamist ja hooldust,
- rikke korral,
- kohe pärast kasutamist,
- kui jätate seadme kas või lühiajaliselt järelevalveta.
• Eemaldage seade vooluvõrgust alati pärast kasutamist, enne selle täitmist või tühjendamist, puhastamist või teisaldamist.
Ärge jätke seadet vooluvõrku ühendatuna järelevalveta.
• Täitke seade ainult veega kuni seadmel REFLEXSPA® oleva veetasemenäidikuni.
Ärge ületage maksimaalset veetaset (4).

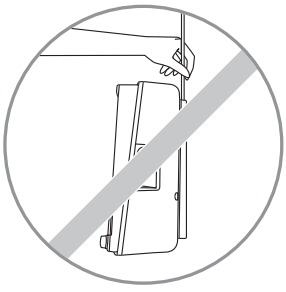

• Ärge kasutage seadet vanni, kraanikausi vms vett sisaldava eseme kohal või lähedal. Ärge kastke seadet vette.
• Ärge tõstke ega tõmmake seadet juhtmest.
• Ärge seiske seadme sees püsti. Seadme kasutamise ajal istuge alati.
• Kasutage seadme kandmiseks alati käepidemeid (11).
• Seade ei ole mõeldud kasutamiseks piiratud füüsiliste, aistinguliste või vaimsete võimetega inimestele ning kogenematutele või piiratud teadmistega isikutele (sealhulgas lastele), välja arvatud juhul, kui seadme kasutamist juhendab ja jälgib nende ohutuse eest vastutav isik. Soovitatav on lapsi jälgida ja juhendada, et nad ei mängiks seadmega.
• Ärge kasutage seadet paksul vaibal.
• Ärge jätke seadet kõrgete temperatuuride kätte.
• Ärge jätke seadet kuumale pinnale.
• Kasutage ainult paljajalu.
• Kui tunnete valu, ebamugavust või ärritust, lõpetage seadme kasutamine. Kui teil on jalgadega meditsiinilisi probleeme, pidage enne seadme kasutamist nõu arstiga.
• Seade sisaldab kuuma pinda. Kuumatundlikud inimesed peaksid olema seadet kasutades ettevaatlikud.
• Kasutage ainult ROWENTA lisaseadmeid.
• Kui toitejuhe on kahjustatud, peab selle välja vahetama tootja, tema teeninduse töötaja või muu kvalifitseeritud isik, et vältida ohtu.
• Kui teil ei õnnestu nendega ühendust saada, ärge seadet kasutage ja võtke ühendust tunnustatud hoolduskeskusega:
kui seade lekib.
• Ärge kasutage samaaegselt seadmega REFLEXSPA® ühtki teist elektriseadet ning paigutage ja kinnitage muud elektriseadmed nii, et need ei saa seadmele REFLEXSPA® peale kukkuda.

GARANTII
Seade on mõeldud vaid koduseks kasutamiseks. See ei ole mõeldud professionaalseks kasutuseks.
Kasutusjuhendile mittevastava kasutamise korral garantii ei kehti.

3- KASUTUSJUHISED

Kui teil on terviseprobleem või olete rase, pidage enne REFLEXSPA® kasutamist nõu arstiga.

A) PROGRAMM RELAX
Enne seadme veega täitmist veenduge, et valikunupp on asendis „off" (väljas) ja et seade ei ole vooluvõrku ühendatud.
2. Asetage REFLEXSPA® põrandale ja pange REFLEKSOLOOGIA-lisaseadmed (joon. 1) paagi põhja.
3. Täitke paak leige veega (ärge ületage näidatud veetaset (4)) ja ühendage seade vooluvõrku.
4. Istuge toolile ja pange jalad seadme paaki.
5. Programmi RELAX käivitamiseks pöörake nupp (10) päripäeva (noole suunas) asendisse RELAX.
6. Teid ootab ees 15-minutiline pingeid vähendav massaaž.
7. Kui soovite aktiveerida REFLEKSOLOOGIAKUULE kogu programmi ajaks, vajutage alla ja seejärel vabastage nupp (10).
Kui soovite kuule peatada, vajutage uuesti nuppu (10).

B) PROGRAMM TONIC
Enne seadme veega täitmist veenduge, et valikunupp on asendis „off" (väljas) ja et seade ei ole vooluvõrku ühendatud.
2. Asetage REFLEXSPA® põrandale ja pange „KÄSIMASSAAŽI"-seadmed (joon. 2) paagi põhja.
3. Täitke paak jaheda veega (ärge ületage näidatud veetaset (4)) ja ühendage seade vooluvõrku.
4. Istuge toolile ja pange jalad seadme paaki.
5. Programmi TONIC käivitamiseks pöörake nupp (10) vastupäeva (noole suunas) asendisse TONIC.
6. Teid ootab ees 15-minutiline pingeid vähendav massaaž.
7. Kui soovite aktiveerida KÄSIMASSAAŽIKUULE kogu programmi ajaks, vajutage alla ja seejärel vabastage nupp (10).
Kui soovite kuule peatada, vajutage uuesti nuppu (10).

REFLEKSOLOOGIA/KÄSIMASSAAŽ
Teie seadmega on kaasas 2 REFLEKSOLOOGIA-lisaseadet ja 2 KÄSIMASSAAŽI-lisaseadet .
• Nende lisaseadmete paigaldamiseks pange need paika ja vajutage alla (joon. 1 ja 3). Lisaseadmete eemaldamist kirjeldavad joonised 2 ja 4.
• Soovitame kasutada programmi RELAX jaoks REFLEKSOLOOGIAKUULE (5) ja programmi TONIC jaoks KÄSIMASSAAŽIKUULE.

• REFKEKSOLOOGIA- ja/või KÄSIMASSAAŽIKUULID käivituvad mõlema programmi ajal automaatselt, kuid saate REFKEKSOLOOGIA- või KÄSIMASSAAŽIKUULID ka kogu programmi ajaks aktiveerida. Selleks vajutage alla ja seejärel vabastage nupp (10). Kui soovite kuule peatada, vajutage uuesti nuppu (10).

NB! Massaaži tõhususe suurendamiseks pöörleb lisaseade suvaliselt kahes suunas.

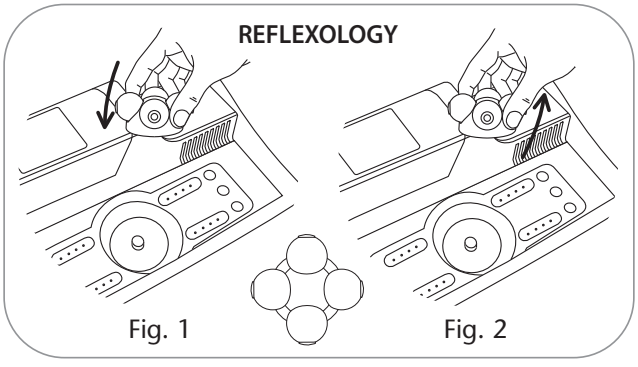

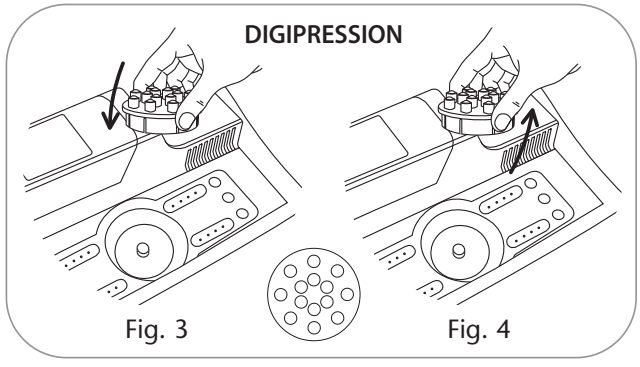

KOORIMINE
• Veenduge, et keskmine jalatugi (8) on suletud.
• Pange jalg koorivale lisaseadmele ja liigutage seda ringi, et kogu jalatalda koorida.

NB! Pärast kasutamist veenduge, et seade on asendis 0, ja eraldage see vooluvõrgust.

Võite kasutada oma jala-spaas eeterlikke õlisid. Kasutamisjärgse puhastamise juhiseid vaadake hooldust käsitlevast jaotisest.

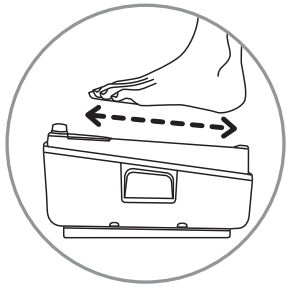

4- SOOVITATAV MASSAAŽI KESTUS

Programmid RELAX ja TONIC kestavad mõlemad 15 minutit, mis on massaažist suurima kasu saamise seisukohalt optimaalne kestus.

Ärge kunagi masseerige üle 20 minuti.

5- HOOLDUS

- Pärast iga kasutuskorda loputage seadet hoolikalt, võimaluse korral õrnatoimelise pesuvahendiga. Samuti soovitame lisada desinfektanti.
Ärge kastke seadet kunagi vette!
Ärge peske koorivat lisaseadet vee all.
- Võite seda puhastada märja svammi või väikese harjaga.
- Kui kooriv lisaseade on kulunud, võtke ühendust müügiesindajaga.
• Pärast eeterlike õlide kasutamist seadmes REFLEXSPA® on soovitatav puhastada hoolikalt seadme seinad ning refleksoloogia- või käsimassaaži-lisaseade (sõltuvalt mudelist).

6- PROBLEEMIDE KORRAL

Probleem	*Selgitus*	*Võimalik lahendus*
• *Kuulidega matt ei liigu ise.*	• See on normaalne: kuulid ei toimi elektri jõul, vaid aktiveeruvad jalgade liikumise käigus.	
• *Seade REFLEXSPA® ei tekita õhumulle.*	• Võib-olla kasutasite lisaainet, mis ummistas augud.	• Puhastage mullidifuusori augud nõelaga ning seejärel käivitage REFLEXSPA® tulise veega, et ummistusi lahustada. Ärge pange jalgu sinna sisse.
• *Seade liigub töötamise ajal.*	• See ei asu tasasel pinnal. • Sellel puudub tugijalg.	• Pange see horisontaalsele pinnale. • Võtke ühendust teenindusega ja laske puuduv tugijalg asendada.
• *Refleksoloogia-, käsimassaaži- või kooriv lisaseade (sõltuvalt mudelist) on blokeeritud.*	• Te vajutate liiga tugevasti ja lisaseade on ohutuse tagamiseks blokeerunud.	• Pange jalg õrnalt lisaseadmele. Kui probleem püsib, võtke ühendust teenindusega.
• *Vesi tundub liiga kuum.*	• Olete täitnud seadme liiga kuuma veega.	• Täitke seade jahedama veega. • Püüdke täita seade teile sobiva temperatuuriga veega.
• *Pöörlevad lisaseadmed liiguvad jõnksuliselt või pöörlemissuund muutub.*	• Te vajutate liiga tugevasti.	• Ärge vajutage nii tugevasti.
• *Seadme alla ilmuvad veetilgad.*	• Veetilgad võivad ilmuda pärast loputamist, kui seadet ei käsitseta õrnalt.	• Kui probleem püsib, võtke ühendust teenindusega.
• *Lisaseadmed liiguvad, kui täidate seadet REFLEXSPA® veega.*	• Te ei paigaldanud lisaseadmeid korralikult.	

7- OSALEGEM LOODUSKAITSES

ⓘ Teie seade sisaldab palju materjale, mis võivad olla väärtuslikud või mida saab ümber töödelda.
➲ Saatke vana seade kogumispunkti või tunnustatud hoolduskeskusesse ümbertöötlemiseks.

1- LEVADS

LV

ROWENTA ir izstrādājis pēdu masāžas ierīci. Lietojot REFLEXSPA®, jūs atklāsiet masāžas baudu, ko sniedz ūdens un lodītes. Šī ierīce piedāvā 2 pilnībā automātiskas programmas, kas pastiprina labsajūtu: **RELAKSĒJOŠĀ** programma un **TONIZĒJOŠĀ** programma.

RELAKSĒJOŠĀ programma ir ideāli piemērota, kad izjūtat stresu vai saspringumu, jo tā jūs maigi un pilnībā atslābinās.
Šī 15 minūšu ilgā programma darbojas vairākās secīgās fāzēs:
• Maigie burbuļi: 1 minūte
• Maigie burbuļi un maigas vibrācijas: 2 minūtes.
• Vibrācijas, maigie burbuļi, refleksoloģija: 10 minūtes.
• Maigie burbuļi: 2 minūtes.
• To papildina zila, tirkīza zila un zaļa gaisma, un visas programmas laikā tiek sildīts ūdens.

TONIZĒJOŠĀ programma ir paredzēta spēku un enerģijas atjaunošanai, ja jūtat vājumu vai jūsu kājas ir smaguma pilnas:
šī 15 minūšu ilgā programma darbojas vairākās secīgās fāzēs -
• Tonizējošie burbuļi: 1 minūte
• Burbuļi un tonizējošās vibrācijas: 2 minūtes.
• Vibrācijas, maigie burbuļi, „pirkstu spiediena" masāža: 10 minūtes.
• Tonizējošie burbuļi: 2 minūtes.
• Papildina oranžas nokrāsas sārta gaisma, kas stimulē un sniedz enerģiju.
• Lai panāktu labāko efektu, iesakām lietot svaigu ūdeni.

2- UZSTĀDĪŠANA UN DROŠĪBAS TEHNIKA

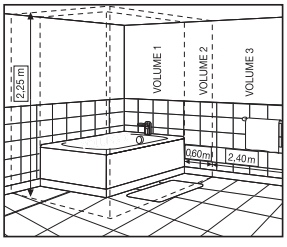

No ūdens strūklām REFLEXSPA® aizsargā **IPX4**. Lai panāktu lielāku drošību, uzstādiet REFLEXSPA® atbilstoši valstī spēkā esošajiem noteikumiem.

• Lai nodrošinātu aprīkojuma aizsardzību vannas istabas elektriskajā ķēdē, ieteicams ierīci uzstādīt ar palikušo diferenciālo strāvu (RDC), kas diferenciāla piešķirtajai funkcijai, nepārsniedzot 30mA. Lūdziet padomu montierim.
• Jūsu drošības labad šī ierīce atbilst piemērotajiem standartiem un noteikumiem (Zema sprieguma direktīva, elektromagnētiskā saderība, vide…).
• Tomēr uzstādot un lietojot ierīci, jāievēro jūsu valstī spēkā esošie noteikumi.

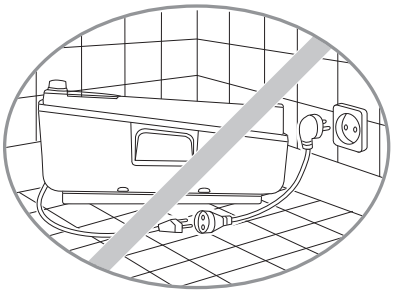

• Pārbaudiet, vai tīkla spriegums atbilst norādēm uz ierīces. Jebkura savienojuma kļūda var izraisīt neatgriezeniskus bojājumus, kurus nesedz garantija.
• Nekādā gadījumā nepievienojiet un neatvienojiet ierīci, kamēr jūsu pēdas ir ūdenī vai rokas ir mitras.
• Ierīci nedrīkst atvienot:
- Pirms tīrīšanas un apkopes,
- Darbības traucējumu gadījumā,
- Uzreiz pēc lietošanas,
- Ja atstājat ierīci, pat uz īsu brīdi.
• Vienmēr atvienojiet ierīci pēc lietošanas, pirms piepildīšanas vai iztukšošanas, kā arī pirms tās tīrīšanas vai pārvietošanas.
Neatstājiet aparātu bez uzraudzības, ja tas ir pieslēgts strāvai.

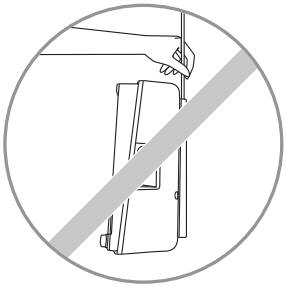

• Uzpildiet tikai ar ūdeni, līdz REFLEXSPA® norādītajam līmenim.
Nepārsniedziet maksimālo ūdens līmeni (4).
• Nelietojiet to virs vai pie vannas vai ūdens bļodas vai jebkā cita, kas satur ūdeni. Neiemērciet ūdenī.
• Nelietojiet ierīci, turoties pie kabeļa.
• Ierīcē nestāviet stāvus. Lietošanas laikā vienmēr palieciet sēdus.
• Ierīces pārvietošanai vienmēr lietojiet rokturus (11).
• Šī ierīce nav paredzēta lietošanai cilvēkiem (arī bērniem) ar vājām fiziskām, sensorām vai garīgām spējām vai cilvēkiem bez pieredzes vai zināšanām, ja vien viņiem nepalīdz par drošību atbildīga persona, pirms tam šos cilvēkus attiecīgi instruējot vai uzraugot ierīces lietošanas laikā. Ieteicams uzraudzīt bērnus, lai viņi nespēlētos ar ierīci.
• Nelietojiet ierīci uz paklāja ar biezu uzkārsumu.
• Nepakļaujiet karstuma iedarbībai.
• Neatstājiet uz karstas virsmas.
• Lietojiet tikai ar basām kājām.
• Pārtrauciet ierīces lietošanu, ja sajūtat sāpes, diskomfortu vai kairinājumu. Ja jums ir medicīniskas problēmas ar pēdām vai kājām, pirms ierīces lietošanas konsultējieties ar ārstu.
• Aparāts satur karstu virsmu. Cilvēkiem, kuri ir nejutīgi pret karstumu, ierīci jālieto uzmanīgi.
• Lietojiet tikai ROWENTA piederumus.
• Ja elektroenerģijas padeves vads ir bojāts, tas jānomaina ražotājam, tā servisa aģentam vai līdzīgi kvalificētām personām, lai novērstu apdraudējumu.
• Ja ar iepriekšminētajām personām nav iespējams sazināties, nelietojiet ierīci un sazinieties ar apstiprinātu servisa centru: **ja ierīcei ir noplūde.**
• Nelietojiet citas elektriskās ierīces vienlaikus ar REFLEXSPA®, un citas elektriskās ierīces jānovieto un jānostiprina tā, lai tās nevarētu iekrist ierīcē REFLEXSPA®.

GARANTIJA
Jūsu ierīce ir paredzēta lietošanai tikai mājas apstākļos. To nevar lietot profesionālos nolūkos.
Ja ierīce tiek lietota, neievērojot lietošanas norādījumus, garantija zaudē spēku.

3- LIETOŠANAS NORĀDĪJUMI

Ja ciešat no kādas patoloģijas vai esat grūtniecības stāvoklī, pirms REFLEXSPA® lietošanas lūdziet ārsta padomu.

A) RELAKSĒJOŠAI PROGRAMMAI:
1- Pirms ierīces uzpildīšanas ar ūdeni nodrošiniet, lai selektors atrastos pozīcijā "off" (izslēgts) un ierīce nebūtu pieslēgta elektroenerģijas padeves tīklam.
2- Novietojiet REFLEXSPA® iuz grīdas un ievietojiet REFLEXOLOGY piederumus (1. att.) tvertnes apakšdaļā.
3- Piepildiet tvertni ar remdenu ūdeni; nepārsniedziet norādīto līmeni (4) un pievienojiet to elektroenerģijas padevei.
4- Apsēdieties uz krēsla un ievietojiet pēdas ierīces tvertnē.
5- Lai iedarbinātu RELAKSĒJOŠO programmu, pagrieziet pogu (10) pulksteņrādītāja virzienā (sekojot bultiņai) RELAKSĒJOŠAJĀ pozīcijā.
6- Jūs uzsākat 15 minūšu ilgu saspringuma noņemšanas masāžas sesiju.
7- Ja vēlaties iedarbināt REFLEKSOLOĢIJAS lodītes uz pilnu programmas laiku, nospiediet pogu (10) un atlaidiet to. Ja vēlaties apturēt lodītes, vēlreiz nospiediet pogu (10).

B) TONIZĒJOŠAI PROGRAMMAI:
1- Pirms iepildāt ierīcē ūdeni, nodrošiniet, lai selektors būtu pozīcijā "off" (izslēgts) un ierīce nebūtu pieslēgta elektroenerģijas padeves tīklam.
2- Novietojiet REFLEXSPA® iuz grīdas un ievietojiet „DIGIPRESSION" piederumus (2. att.) tvertnes apakšdaļā.
3- Piepildiet tvertni ar vēsu ūdeni; nepārsniedzot norādīto līmeni (4), un pieslēdziet to elektroenerģijas padeves tīklam.
4- Apsēdieties uz krēsla un ievietojiet pēdas ierīces tvertnē.
5- Lai iedarbinātu TONIZĒJOŠO programmu, pagrieziet pogu (10) pretēji pulksteņrādītāju virzienam (sekojot bultiņai) TONIZĒJOŠĀ pozīcijā.
6- Jūs uzsākat 15 minūšu ilgu saspringuma noņemšanas masāžas sesiju.
7- Ja vēlaties iedarbināt DIGIPRESSION lodītes uz pilnu programmas laiku, nospiediet pogu (10) un atlaidiet to. Ja vēlaties apturēt lodītes, vēlreiz nospiediet pogu (10).

REFLEKSOLOĢIJA/DIGIPRESSION:
jūsu ierīce ir apgādāta ar 2 REFLEKSOLOĢIJAS piederumiem un 2 DIGIPRESSION piederumiem.
• Lai uzstādītu šos piederumus, novietojiet tos pozīcijā, nospiežot uz leju (1. un 3. att.) Lai noņemtu šos piederumus, skatiet 2. un 4. attēlu.
• Iesakām lietot refleksoloģijas lodītes (5) RELAKSĒJOŠAJAI programmai un DIGIPRESSION lodītes (7) TONIZĒJOŠAJAI programmai.
• REFLEKSOLOĢIJAS un/vai DIGIPRESSION lodītes automātiski rotē abu programmu laikā; bet jūs varat jebkurā programmas laikā aktivizēt REFLEKSOLOĢIJAS vai DIGIPRESSION lodītes. Lai to panāktu, nospiediet pogu (10) un atlaidiet to. Ja vēlaties apturēt lodītes, nospiediet pogu (10) vēlreiz.

Ievērojiet: jūsu piederums griežas divos virzienos nejaušā secībā, lai palielinātu masāžas efektivitāti.

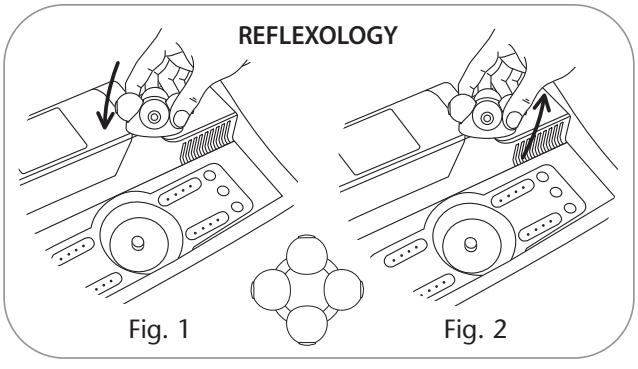

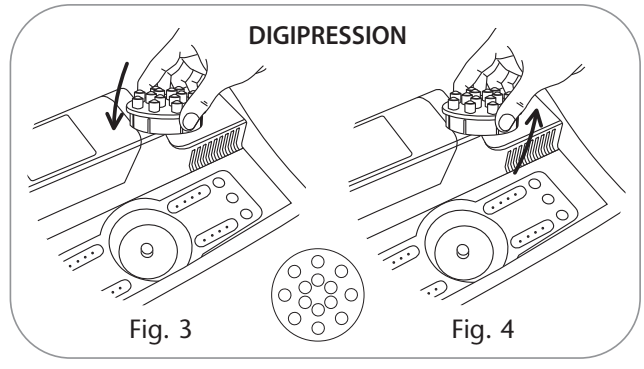

EKSFOLIĀCIJA:
• Pārbaudiet, vai centrālais pēdu paliktnis (8) ir aizvērts
• Novietojiet pēdu uz eksfoliācijas piederumu un kustiniet to, lai sajustu eksfoliāciju ar visu pēdu.

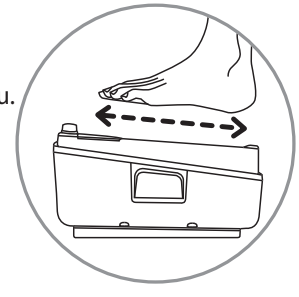

Ievērojiet: pēc lietošanas novietojiet ierīci pozīcijā 0 un atvienojiet to.

Varat lietot ēteriskās eļļas pēdu spa masāžai. Lai pēc lietošanas notīrītu ierīci, izlasiet sadaļu par apkopi.

4- IETEICAMAIS MASĀŽAS LAIKS

Gan RELAKSĒJOŠĀ, gan TONIZĒJOŠĀ programma ilgst 15 minūtes; kas ir optimālais laiks, lai pilnībā izbaudītu masāžu.
Masāžas ilgums nedrīkst pārsniegt 20 minūtes.

5- APKOPE

- Rūpīgi noskalojiet ierīci pēc katras lietošanas, ja iespējams, ar maigu mazgāšanas līdzekli. Iesakām lietot arī dezinficējošu līdzekli.
Nekādā gadījumā neiemērciet ierīci ūdenī!
Nemazgājiet eksfoliācijas piederumu ūdenī!
- Taču jūs varat to notīrīt ar mitru sūkli vai nelielu suku.
- Ja eksfoliācijas piederums ir nolietots, sazinieties ar klientu apkalpošanas servisu.
• Pēc ēterisko eļļu lietošanas ierīcē REFLEXSPA® iesakām rūpīgi notīrīt ierīces sānus, kā arī refleksoloģijas vai Digipression piederumus (atbilstoši modelim).

6- PROBLĒMU GADĪJUMĀ

Problēma	*Skaidrojums*	*Ieteicamais risinājums*
• *Paklāja lodītes neveido burbuļus.*	• Tas ir normāli: tās netiek darbinātas, un tās ir pielietojamas, kustinot pēdas.	
• *REFLEXSPA® neveido burbuļus.*	• Iespējams, jūs esat izmantojis piedevu, kas aizsprosto atveres.	• Iztīriet burbuļu izkliedētāja atveres ar adatu, tad iedarbiniet REFLEXSPA® ar ļoti karstu ūdeni, lai izšķīdinātu biezo vielu. Neievietojiet pēdas.
• *Ierīce kustas darbības laikā.*	• Tā neatrodas uz plakanas virsmas. • Tai trūkst pamatnes.	• Novietojiet to uz horizontālas virsmas. • Sazinieties ar klientu servisu, lai pievienotu trūkstošo pamatni.
Refleksoloģijas, Digipression vai eksfoliācijas piederums ir bloķēts.	• Jūs to spiežat pārāk spēcīgi.	• Saudzīgi novietojiet pēdu uz piederuma. Ja problēma nepazūd, sazinieties ar klientu servisu (atbilstoši modelim).
• *Ūdens šķiet pārāk karsts.*	• Jūs esat ierīcē iepildījis pārāk karstu ūdeni.	• Iepildiet ierīcē vēsāku ūdeni. • Mēģiniet ierīcē pildīt ūdeni, kas ir jums piemērots.
• *Rotējošie piederumi saraustīti kustās, vai rotācija maina virzienu.*	• Jūs tos spiežat pārāk spēcīgi.	• Nespiediet tos tik spēcīgi.
• *Zem ierīces parādās dažas ūdens piles.*	• Ūdens piles var parādīties pēc skalošanas, ja tā nav veikta saudzīgi.	• Ja problēma nepazūd, sazinieties ar klientu servisu.
• *Piepildot REFLEXSPA®, kustas piederumi.*	• Jūs neievietojāt piederumus pilnībā.	

7- AIZSARGĀSIM VIDI!

ⓘ Ierīce satur daudzus materiālus, kas var būt vērtīgi vai kurus var nodot otrreizējai pārstrādei.

➲ Nosūtiet to uz atkritumu savākšanas punktu vai apstiprinātu servisa centru, lai varētu veikt apstrādi.

1- Įžanga

LT

ROWENTA sukūrė pėdų masažavimo įrenginį. Su REFLEXSPA® atrasite vandens ir rutuliukų masažo pranašumus.
Šis prietaisas gali dirbti dviem visiškai automatinėmis programomis, kurios pagerins jūsų savijautą: Atpalaidavimo programa **RELAX** ir tonizavimo programa **TONIC**.

Programa **RELAX** idealiai tinka, kai jaučiate stresą ar įtampą, nes visiškai ir švelniai atpalaiduoja.
Ši 15 minučių trukmės programa vykdoma keliais nuosekliais etapais:
• Švelnūs burbuliukai: 1 minutė.
• Švelnūs burbuliukai ir lengva vibracija: 2 minutės.
• Vibracija, švelnūs burbuliukai, refleksologija: 10 minučių.
• Švelnūs burbuliukai: 2 minutės.
• Kartu šviečia mėlyna, turkio mėlyna ir žalia šviesos, o vykdant programą yra šildomas vanduo.

Tonizavimo programa **TONIC** skirta jėgoms ir gyvybingumui atkurti, jei jaučiatės pavargę arba jei apsunkusios kojos.
Ši 15 minučių trukmės programa vykdoma keliais nuosekliais etapais:
• Tonizuojantys burbuliukai: 1 minutė.
• Burbuliukai ir tonizuojanti vibracija: 2 minutės.
• Vibracija, švelnūs burbuliukai, pirštų spaudimo masažas: 10 minučių.
• Tonizuojantys burbuliukai: 2 minutės.
• Kartu šviečia oranžinio atspalvio rausva šviesa, kuri stimuliuoja ir suteikia energijos.
• Siekiant geriausių rezultatų, rekomenduojama naudoti gėlą vandenį.

2- ĮRENGIMAS IR SAUGOS PATARIMAI

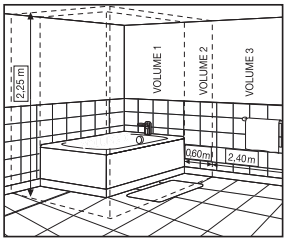

Jūsų REFLEXSPA® prietaisas nuo vandens srovių apsaugotas **IPX4** gaubtu. Dėl saugumo REFLEXSPA® reikia įrengti pagal nacionalinius reikalavimus.

• Siekiant užtikrinti papildomą įrangos apsaugą nuo vonios elektros grandinės, rekomenduojama prietaisą įrengti taip, kad likutinis srovės stipris (RDC) neviršytų 30 mA. Dėl patarimo kreipkitės į montuotoją.
• Jūsų saugumui šis prietaisas atitinka taikomus standartus ir reglamentus (Žemos įtampos direktyvą, elektromagnetinio suderinamumo, aplinkos ir pan. reglamentus).
• Tačiau prietaisas turi būti įrengiamas laikantis jūsų šalyje galiojančių reikalavimų.

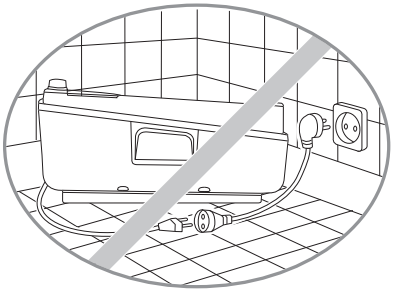

• Patikrinkite, ar tinklo įtampa atitinka prietaiso įtampą. Bet kokia prijungimo klaida gali sukelti negrįžtamų pažeidimų, tuomet nebus taikoma garantija.
• Jokiu būdu nejunkite ir neišjunkite prietaiso, jei jūsų kojos yra panardintos vandenyje arba jei šlapios jūsų rankos.
• Prietaisą reikia išjungti šiais atvejais:
– Prieš valant ir atliekant techninę priežiūrą
– Jei veikia netinkamai
– Iškart baigus naudoti
– Jei ketinate palikti be priežiūros (net ir trumpam)
• Būtinai išjunkite prietaisą baigę naudotis, prieš pildydami ar tuštindami, valydami ar perkeldami į kitą vietą.
Nepalikite įjungto prietaiso be priežiūros.
• Prietaisą pildykite tik vandeniu ir tik iki REFLEXSPA® nurodyto lygio.
Neviršykite maksimalaus vandens lygio (4).

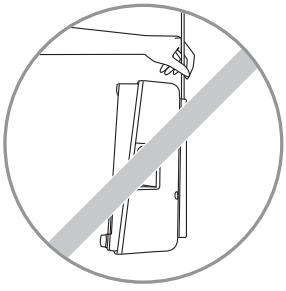

• **Nenaudokite prietaiso virš vonios, praustuvo ir kitų indų su vandeniu ar šalia jų. Nenardinkite į vandenį.**
• Netraukite prietaiso už kabelio.
• Nelipkite ant prietaiso. Kai naudojatės juo, visada sėdėkite.
• Prietaisą neškite tik už tam skirtų rankenų (11).
• Šis prietaisas neskirtas naudoti asmenims (įskaitant vaikus), pasižymintiems ribotais fiziniais, jutiminiais ar psichiniais gebėjimais. Taip pat jo neturėtų naudoti pakankamai patirties ir žinių neturintys asmenys, nebent prižiūrimi atsakingo už jų saugą asmens, kuris duoda nurodymus ir stebi, kaip naudojamasi prietaisu. Patariama prižiūrėti vaikus, kad jie nežaistų su prietaisu.
• Nenaudokite prietaiso ant storo kilimo.
• Saugokite nuo šilumos šaltinių.
• Nepalikite ant karšto paviršiaus.
• Naudokitės tik būdami basi.
• Nedelsdami nutraukite naudojimąsi prietaisu, jei pajusite skausmą, diskomfortą ar dirginimą. Jei turite medicininių problemų su pėdomis ar kojomis, prieš naudodamiesi prietaisu pasitarkite su gydytoju.
• Kai kurie prietaiso paviršiai įkaista. Naudodamiesi šiuo prietaisu, šilumai nejautrūs žmonės turi būti atsargūs.
• Naudokite tik ROWENTA priedus.
• **Jei pažeistas maitinimo kabelis, siekiant išvengti pavojaus jį būtina pakeisti. Tai gali padaryti gamintojas, jo aptarnavimo agentas arba analogiškos kvalifikacijos specialistas.**
• Jei su jais neįmanoma susisiekti, nesinaudokite prietaisu ir kreipkitės į įgaliotą aptarnavimo centrą: **jei prietaisas leidžia vandenį.**
• Naudodamiesi REFLEXSPA®, tuo pačiu metu nesinaudokite kitais elektros prietaisais. Naudojantis REFLEXSPA®, visi kiti prietaisai turi būti padėti saugiai, kad neįkristų į jūsų pėdų masažuoklį.

GARANTIJA
Šis prietaisas skirtas naudoti tik namie. Jis netinka profesionaliai panaudai.
Jei prietaisas bus naudojamas nesilaikant instrukcijose pateiktų rekomendacijų, nustos galioti garantija.

3- NAUDOJIMO INSTRUKCIJOS

Jei turite tam tikrą patologiją arba esate nėščia, prieš naudodamiesi REFLEXSPA® pasitarkite su gydytoju.

A. PROGRAMA „RELAX“:
1. Prieš pildami į prietaisą vandenį, užtikrinkite, kad rinkiklis būtų padėtyje OFF (išj.) ir kad prietaisas nebūtų įjungtas į elektros tinklą.
2. Padėkite REFLEXSPA® ant grindų ir į vonelės dugną sudėkite REFLEKSOLOGIJOS priedus (1 pav.).
3. Pripilkite į vonelę drungno vandens; neviršykite nurodyto lygio (4). Prijunkite prietaisą.
4. Atsisėskite ant kėdės ir įmerkite pėdas į prietaiso vonelę.
5. Programa RELAX paleidžiama pasukant mygtuką (10) pagal laikrodžio rodyklę (rodyklės rodoma kryptimi) į padėtį RELAX.
6. Pradedamas 15 minučių trukmės atpalaiduojamasis masažas.
7. Jei norite, kad per visą programą būtų aktyvūs REFLEKSOLOGINIAI rutuliukai, paspauskite ir atleiskite mygtuką (10). Jei norite rutuliukus sustabdyti, paspauskite mygtuką (10) dar kartą.

B. PROGRAMA „TONIC“:
1. Prieš pildami į prietaisą vandenį, užtikrinkite, kad rinkiklis būtų padėtyje OFF (išj.) ir kad prietaisas nebūtų įjungtas į elektros tinklą.
2. Padėkite REFLEXSPA® ant grindų ir į vonelės dugną sudėkite PIRŠTŲ SPAUDIMO priedus (2 pav.).
3. Pripilkite į vonelę vėsaus vandens; neviršykite nurodyto lygio (4). Prijunkite prietaisą.
4. Atsisėskite ant kėdės ir įmerkite pėdas į prietaiso vonelę.
5. Programa TONIC paleidžiama pasukant mygtuką prieš laikrodžio rodyklę (rodyklės rodoma kryptimi) į padėtį TONIC.
6. Pradedamas 15 minučių trukmės atpalaiduojamasis masažas.
7. Jei norite, kad per visą programą būtų aktyvūs PIRŠTŲ SPAUDIMO rutuliukai, paspauskite ir atleiskite mygtuką (10). Jei norite rutuliukus sustabdyti, paspauskite mygtuką (10) dar kartą.

REFLEKSOLOGIJA / PIRŠTŲ SPAUDIMAS:
Jūsų įranga tiekiama su 2 REFLEKSOLOGINIAIS ir 2 PIRŠTŲ SPAUDIMO priedais.
• Šie priedai įdedami į vietas ir įspaudžiami (1 ir 3 pav.). Kaip juos išimti, žiūrėkite 2 ir 4 pav.
• Rekomenduojame refleksologinius rutuliukus (5) naudoti per programą RELAX, o PIRŠTŲ SPAUDIMO (7) – per programą TONIC.
• REFLEKSOLOGINIAI ir (arba) pirštų spaudimo rutuliukai vykstant šioms dviem programoms sukasi automatiškai, tačiau juos galima suaktyvinti, kad judėtų nenutrūkstamai. Tereikia spustelėti mygtuką (10). Jei norite rutuliukus sustabdyti, paspauskite mygtuką (10) dar kartą.

Pastaba: jūsų priedas atsitiktine tvarka juda dviem kryptimis, kad padidintų masažo efektyvumą.

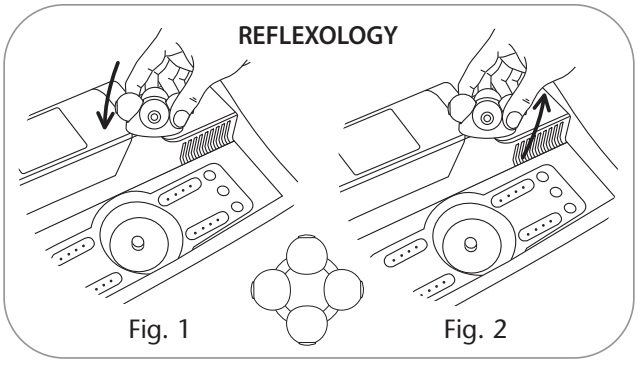

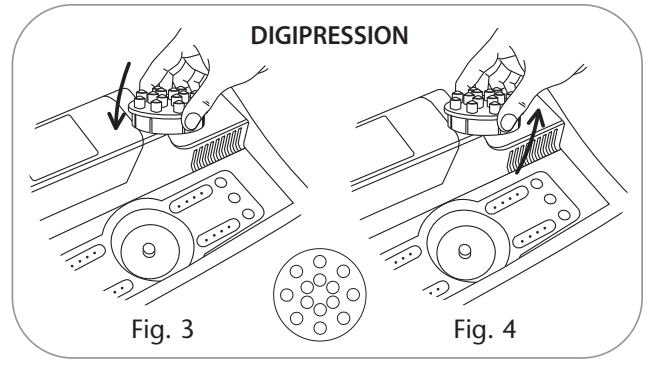

EKSFOLIACIJA:
• Patikrinkite, ar uždaryta centrinė kojų atrama (8)
• Užkelkite pėdas ant eksfoliacijos priedo ir pajudinkite jas, kad procesas paveiktų visą pėdų paviršių.

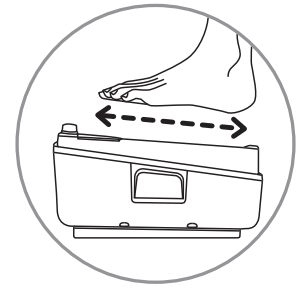

Pastaba: baigus naudotis prietaisu, reikia nustatyti rinkiklį į nulinę padėtį ir išjungti iš tinklo.

Masažui su pėdų SPA prietaisu galima naudoti ir eterinius aliejus. Žr. dalį apie techninę priežiūrą, kur rašoma, kaip po to išvalyti prietaisą.

4- REKOMENDUOJAMA MASAŽO TRUKMĖ

Abi programos (RELAX ir TONIC) trunka po 15 minučių. Tai optimali trukmė, leidžianti maksimaliai išnaudoti masažo teikiamą naudą.

Niekada neviršykite 20 minučių masažo trukmės.

5- TECHNINĖ PRIEŽIŪRA

– Po kiekvieno naudojimo atsargiai išskalaukite prietaisą, jei įmanoma – su švelniu valikliu. Taip pat patartina pridėti šiek tiek dezinfekcinės priemonės.
Niekuomet nenardinkite prietaiso į vandenį.
Neplaukite eksfoliacijos priedo vandeniu!
– Jį galima tik nuvalyti drėgna kempine arba nedideliu šepetėliu.
– Eksfoliacijos priedui susidėvėjus, reikia kreiptis į aptarnavimo tarnybą.
• Masažui su REFLEXSPA® panaudojus eterinių aliejų, rekomenduojama kruopščiai išvalyti prietaiso šonus ir refleksologijos bei pirštų spaudimo priedus (priklausomai nuo modelio).

6- JEI KILO PROBLEMŲ

Problema	*Paaiškinimas*	*Siūlomas sprendimas*
• *Rutuliukų kilimas pats nejuda.*	• Tai normalu: rutuliukai neturi pavaros ir sukasi tik judinant pėdas.	
• *REFLEXSPA® negamina oro burbuliukų.*	• Galbūt naudojote priedą, kuris užkimšo skylutes.	• Paimkite adatą ir išvalykite burbuliukų sklaidytuvo skylutes, tada leiskite REFLEXSPA® paveikti su labai karštu vandeniu, kad jis ištirpdytų tirštą masę. Nekiškite kojų į karštą vandenį.
• *Veikdamas prietaisas juda.*	• Jis padėtas ant neplokščio paviršiaus. • Prietaisui trūksta kojelės.	• Pastatykite prietaisą ant horizontalaus paviršiaus. • Susisiekite su aptarnavimo tarnyba ir įsigykite trūkstamą kojelę.
• *Neveikia refleksologijos, pirštų spaudimo arba eksfoliacijos priedas (priklausomai nuo modelio).*	• Per stipriai spaudžiate: priedas dėl saugumo atsijungė.	• Švelniai pėdomis paspauskite priedą. Jei problema nedingsta, susisiekite su aptarnavimo tarnyba.
• *Per karštas vanduo.*	• Į prietaisą pripylėte per karšto vandens.	• Pripilkite vėsesnio vandens. • Pilkite į prietaisą savo pojūčiams tinkamos temperatūros vandenį.
• *Rotaciniai priedai sukasi netvarkingai arba keičia sukimosi kryptį.*	• Per stipriai spaudžiate.	• Nespauskite taip stipriai.
• *Po prietaisu atsirado šiek tiek vandens lašelių.*	• Išskalavus po prietaisu gali atsirasti šiek tiek vandens lašelių, jei buvo skalaujama neatsargiai.	• Jei problema nedingsta, susisiekite su aptarnavimo tarnyba.
• *Į REFLEXSPA® pilant vandenį, juda priedai.*	• Ne iki galo įdėjote priedus.	

7- SAUGOKIME GAMTĄ!

ⓘ Šis prietaisas turi daug galinčių būti naudingų arba perdirbamų medžiagų.
➲ Nugabenkite jį į surinkimo punktą arba aprobuotą aptarnavimo centrą, kad būtų galima tinkamai utilizuoti.