Rowenta

www.rowenta.com

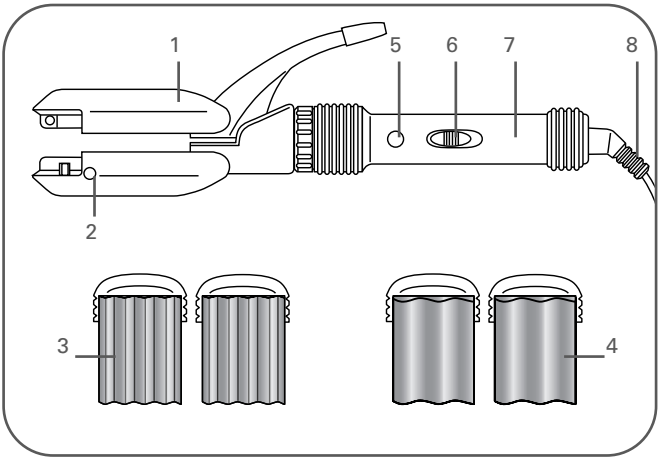

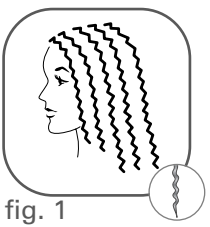
fig. 1

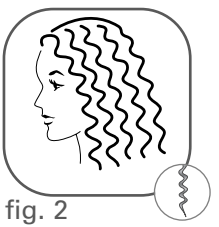
fig. 2

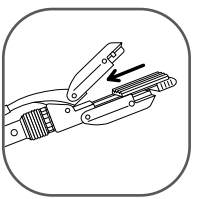
fig. 3

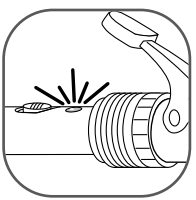
fig. 4

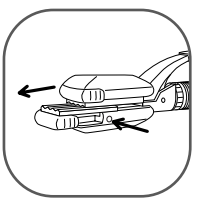
fig. 5

fig. 6

CONSEILS DE SÉCURITÉ

Pour votre sécurité, cet appareil est conforme aux normes et réglementations applicables (Directives Basse Tension, Compatibilité Electromagnétique Environnement).
Les accessoires de l'appareil deviennent très chauds pendant l'utilisation. Evitez le contact avec la peau.
Assurez-vous que le cordon d'alimentation ne soit jamais en contact avec les parties chaudes de l'appareil.
L'appareil doit être débranché :
- avant le changement de plaques,
- avant le nettoyage et l'entretien,
- en cas d'anomalie de fonctionnement,
- dès que vous avez terminé de l'utiliser,
- si vous vous absentez, même quelques instants.

Vérifiez que la tension de votre installation électrique correspond à celle de votre appareil. Toute erreur de branchement peut causer des dommages irréversibles non couverts par la garantie.
Pour assurer une protection supplémentaire, il est préconisé d'installer, dans le circuit électrique alimentant la salle de bain, un dispositif à courant différentiel résiduel (DDR) de courant différentiel de fonctionnement assigné n'excédant pas 30 mA. Demandez conseil à votre installateur.
N'utilisez jamais votre appareil avec les mains mouillées ou à proximité de l'eau contenue dans des baignoires, lavabos ou autres récipients...
Lorsque l'appareil est utilisé dans une salle de bain, débranchez-le après usage car la proximité de l'eau peut présenter un danger même lorsqu'il est arrêté.
Une surveillance étroite est nécessaire lorsque l'appareil est utilisé sur ou en la présence d'enfants ou de personnes invalides.
Si le câble d'alimentation est endommagé, il doit être remplacé par le fabricant, son service après-vente ou une personne de qualification similaire, afin d'éviter un danger.
N'utilisez pas votre appareil et contactez un Centre Service Agréé si :
- votre appareil est tombé,
- s'il ne fonctionne pas normalement.

Pour tout défaut de fonctionnement, contactez notre service consommateur ou votre revendeur.
Ne laissez jamais l'appareil aux enfants sans surveillance.
N'utilisez pas de câble prolongateur.
N'utilisez jamais l'appareil avec les mains humides.
N'exposez pas l'appareil aux rayons solaires.
N'utilisez pas l'appareil par température froide.
N'immergez ou ne passez pas sous l'eau.
N'utilisez pas des produits agressifs ou dissolvants pour le nettoyage.
N'utilisez pas par température inférieure à 0°C et supérieure à 35°C.

DESCRIPTION

1. Crimper
2. Bouton de déverrouillage des plaques
3. Plaques gaufrantes avec revêtement en céramique - gaufrage serré
4. Plaques gaufrantes avec revêtement en céramique - gaufrage large
5. Voyant lumineux de mise sous tension de l'appareil
6. Interrupteur marche/arrêt (0-1)
7. Poignée
8. Cordon rotatif

AVANT L'UTILISATION

Mise en place des plaques

Choisissez les plaques (gaufrage large - fig.1 ou gaufrage serré - fig.2) en fonction de l'effet recherché.
Ouvrez la pince en appuyant sur le levier. Glissez la première plaque dans la rainure et appuyez jusqu'au "CLIC" de verrouillage - fig.3.
Procédez de la même façon pour la deuxième plaque.

Branchement

Posez l'appareil bien stable sur une surface plane. Branchez l'appareil et placez l'interrupteur sur 1.
Le voyant lumineux de mise sous tension s'allume - fig.4 et l'appareil commence à chauffer.
Attendez quelques minutes pour que l'appareil atteigne la bonne température (10 min).

Retrait des plaques

Quand vous retirez les plaques, touchez uniquement les parties en plastique, les zones métalliques sont très chaudes.
Ouvrez la pince en appuyant sur le levier.
Appuyez sur le bouton de déverrouillage de la première plaque - fig.5 puis faites-la glissez pour la retirer.
Procédez de la même façon pour la deuxième plaque.

IMPORTANT
Le revêtement céramique des plaques protège vos cheveux contre les excès de température, grâce à une répartition uniforme de la chaleur.

UTILISATION

IMPORTANT

Les cheveux doivent être démêlés, propres et SECS (pour éviter de les abîmer).

Formez une mèche d'environ 5 cm de large, en commençant par la racine des cheveux.

Ouvrez la pince en appuyant sur le levier et placez la mèche entre les plaques à gaufrer - fig.6.
Maintenez les plaques fermées environ 10 secondes.
Relâchez puis reprendre à partir de la dernière vague obtenue.

ASTUCES DU COIFFEUR

Travaillez toujours des racines vers les pointes. Pour accentuer l'effet, vous pouvez appliquer une mousse coiffante avant de gaufrer.

ENTRETIEN

Débranchez l'appareil et laissez-le refroidir.
Nettoyez les plaques du crimper lorsqu'elles sont parfaitement froides. Essuyez le manche à l'aide d'un chiffon doux humide.
Ne jamais introduire d'eau ou tout autre liquide dans le manche.
N'utilisez pas de produit agressifs ou abrasifs.
Ne passez pas l'appareil ou ses accessoires sous l'eau.

GARANTIE

Votre appareil est destiné à un usage domestique seulement.
Il ne peut être utilisé à des fins professionnelles.

La garantie devient nulle et invalide en cas d'utilisation incorrecte.

PARTICIPONS À LA PROTECTION DE L'ENVIRONNEMENT !

Votre appareil contient de nombreux matériaux valorisables ou recyclables.

Confiez celui-ci dans un point de collecte ou à défaut dans un centre service agréé pour que son traitement soit effectué.

SAFETY PRECAUTIONS

For your safety, this appliance complies with the technical rules and standards for safety currently in force, including the Electromagnetic Compatibility and Low Voltage Directives.

The appliance's accessories become very hot during use. Avoid contact with the skin.

Make sure that the supply cord never comes into contact with the hot parts of the appliance.

The appliance must be unplugged :

- before moving the plates,
- before cleaning and maintenance procedures,
- if it is not working correctly,
- as soon as you have finished using it,
- if you leave the room, even momentarily.

Check that the voltage of your electricity supply matches the voltage of your appliance.

Any error when connecting the appliance can cause irreparable harm, and will not be not covered by the guarantee.

As an additional safety measure, we recommend the installation of a residual current difference device in the electrical circuit supplying the bathroom, acting at not more than 30 mA. Ask your installer for advice.

Caution : Never use the appliance with wet hands or near baths, basins or other recipients containing water.

When using the appliance in the bathroom, unplug it after use as the presence of water nearby may pose a danger even when the appliance is turned off.

Close supervision is necessary when the appliance is used on or in the presence of children or severely disabled people.

If the power cord is damaged, it must be replaced by the manufacturer, its after-sales service or a person with similar qualifications, to avoid all danger.

Stop using your appliance and contact an Author ised Service Centre if :

- your appliance has fallen
- it does not work correctly.

If your appliance is not working correctly, see "Troubleshooting", or contact our Customer Helpdesk or your dealer.

Do not leave within the reach of children.

Do not use if the cord is damaged.

Do not immerse or put under running water, even for cleaning purposes.

Do not hold with damp hands.

Do not hold the appliance by the casing, which is hot, but by the handle.

Do not unplug by pulling on the cord, rather pull out by the plug.

Do not use an electrical extension lead.

Do not clean with abrasive or corrosive products.

Do not use at temperatures below 0°C and above 35°C.

DESCRIPTION

1. Crimper
2. Accessory locking – and unlocking – ring
3. Crimping plates with ceramic coating : tight crimping
4. Crimping plates with ceramic coating : large crimping
5. “Power on” light
6. On/Off switch (1-0)
7. Handle
8. Swivel power cord

BEFORE YOU START

Inserting the crimping plates

Choose the plate (large crimping – fig.1 or close crimping – fig.2) according to the effect you want.
Press the lever to open the tong.
Insert the first plate by sliding it on the groove until your hear a "CLICK " - fig. 3.
Repeat the procedure with the second plate.

Plugging in your hair styler

Place the appliance in a stable position on its rest on a flat surface.
Plug it in and set the On/Off switch to On (position 1).
The 'Power on' light will come on - fig. 4 and the accessory will begin to heat up.
Wait a few minutes to allow your hair styler to reach its working temperature (10 min).

To remove the plates

When removing plates, always hold them by the plastic part – the metal parts will be very hot.
Press the lever to open the tong.
Press the unlocking botton on the first plate – fig.5, then slide it to remove it.
Repeat the procedure with the second plate.

IMPORTANT
The ceramic coating protects your hair from excessive heat, thanks to an even distribution of the heat.

OPERATION

IMPORTANT

Use this product on clean, untangled, DRY hair (to avoid damaging your hair).

Gather a section of hair approximately 5 cm across, starting at the root of the hair.

Press the lever to open the crimper attachment, and place the hair between the crimping plates - fig.6.
Close the crimping plates for around 10 seconds.
Release the hair and start again just below the wave just formed.

PROFESSIONAL TIPS

Always work from the roots towards the tips of the hair.
To enhance the effect, you can apply styling mousse before crimping.

CLEANING

Unplug your styler and leave to cool down.
Clean the crimper's plates when fully cooled.
To clean the handle, wipe with a soft, damp cloth.
Never allow water or any other liquid to enter the handle.
Do not use aggressive or abrasive products.
Never put the appliance or accessories under the running water.

GUARANTEE

Your appliance is designed for use in the home only. It should not be used for professional purposes.
Any commercial use, inappropriate use or failure to comply with the instructions, the manufacturer accepts no responsibility and the guarantee will not apply.
The guarantee becomes null and void in the case of improper usage.

ENVIRONMENT PROTECTION FIRST !

Your appliance contains valuable materials which can be recovered or recycled.
Leave it at local civic waste collection point.

If you have any product problems or queries, please contact our Customer Relations Team first for expert help and advice: 0845 602 1454 - UK (01) 4751947 - Ireland or consult our website -www.rowenta.co.uk

CONSIGLI DI SICUREZZA

Per garantire la vostra sicurezza, l'apparecchio è conforme alle norme e ai regolamenti vigenti (direttive sulla bassa tensione, compatibilità elettromagnetica, ambiente).
Gli accessori dell'apparecchio diventano molto caldi durante l'utilizzo. Evitate il contatto con la pelle. Assicuratevi che il cavo di alimentazione non entri mai in contatto con le parti calde dell'apparecchio.
L'apparecchio deve essere scollegato :
- prima di cambiare le piastre,
- prima di procedere a pulizia e manutenzione,
- in caso d'anomalia di funzionamento,
- immediatamente dopo l'utilizzo,
- se ci si assenta, anche solo per qualche istante.

Verificare che la tensione dell'installazione elettrica sia conforme a quella dell'apparecchio. Qualsiasi errore di collegamento può causare danni irreversibili, che non sono coperti dalla garanzia.
Per assicurare una protezione supplementare, si raccomanda d'installare, nel circuito elettrico che alimenta la stanza da bagno, un dispositivo a corrente differenziale residua (CDR) con una corrente di scatto non eccedente 30 mA. Chiedere consiglio al proprio installatore.
Attenzione: Mai utilizzare l'apparecchio con le mani bagnate o vicino all'acqua contenuta nelle vasche da bagno, nei lavandini o in altri recipienti...
Quando l'apparecchio viene utilizzato in bagno, scollegatelo dalla presa di corrente subito dopo l'uso; la vicinanza dell'acqua potrebbe costituire un peri-colo anche ad apparecchio spento.
Un costante controllo è necessario se l'apparecchio è utilizzato su o in presenza di bambini o di persone portatrici di handicap.
Se il cavo d'alimentazione risulta danneggiato, deve essere sostituito dal fabbricante, dal servizio post – vendita o da persona debitamente qualificata, per evitare eventuali situazioni di pericolo.
Non utilizzare l'apparecchio e contattare un Centro Assistenza Autorizzato se :
- l'apparecchio è caduto
- non funziona normalmente.

Per un eventuale difetto di funzionamento, fare riferimento al paragrafo "in caso di problemi" o contattare il nostro servizio consumatori o il venditore.
Tenere lontano dalla portata dei bambini.
Non utilizzare se il cavo è danneggiato.
Non immergere né mettere sotto il getto d'acqua, neppure per lavare l'apparecchio.
Assicurarsi di non avere le mani umide.
Afferrare l'asciugacapelli dal manico, non dal corpo dell'apparecchio.
Non scollegare tirando il cavo, ma disinserendo la presa elettrica.
Non utilizzare prolunghe elettriche.
Non pulire con prodotti abrasivi o corrosivi.
On utilizzare in ambienti con temperatura inferiore a 0°C e superiore a 35°C.

DESCRIZIONE GENERALE

1. Arricciacapelli
2. Anello di blocco - e sblocco - degli accessori
3. Piastre ad effetto ondulante con rivestimento in ceramica - effetto ondulante fitto
4. Piastre ad effetto ondulante con rivestimento in ceramica - effetto ondulante largo
5. Spia luminosa di collegameto dell'apparecchio alla rete elettrica
6. Interruttore on / off (0-1)
7. Impugnatura
8. Cavo avvolgibile

ATTIVAZIONE

Come inserire le piastre

Scegliere le piastre (effetto ondulante largo - fig.1 o effetto ondulante fitto - fig.2) in funzione dell'effetto desiderato.

Aprire la pinza premendo sulla leva. Inserire la prima piastra facendola scorrere sulla scanalatura e premere fino a sentire un CLIC - fig.3

Procedere allo stesso modo per la seconda piastra.

Collegamento

Fissare saldamente l'apparecchio al suo supporto su una superficie piana.

Collegare l'apparecchio e mettere l'interruttore su 1.

La spia luminosa di collegamento all'elettricità si accende - fig.4 e l'apparecchio inizia a scaldarsi.

Attendere qualche minuto per consentire all'apparecchio di raggiungere la temperatura corretta (10 min).

Come togliere le piastre

Per togliere le piastre, toccarne soltanto le parti in plastica, poiché le parti metalliche sono molto calde.

Aprire la pinza premendo la leva - fig.5 .

Procedere allo stesso modo per la seconda piastra.

IMPORTANTE

Grazie ad una ripartizione uniforme del calore, il rivestimento di ceramica delle piastre protegge i capelli da temperature troppo elevate.

UTILIZZO

IMPORTANTE
I capelli devono essere districati, puliti e ASCIUTTI (per evitare di sciuparli).

Formare una ciocca di circa 5 cm di larghezza, partendo dalla radice dei capelli.

Aprire la pinza premendo la leva e inserire la ciocca tra le piastre ad effetto ondulante -fig.6.
Mantenere le piastre chiuse per circa 10 secondi.
Aprire e riprendere poi dall'ultima onda ottenuta.

I TRUCCHI DEL PARRUCCHIERE
Lavorare sempre dalle radici alle punte.
Per accentuare l'effetto è possibile applicare una spuma fissante prima di procedere alla piega.

MANUTENZIONE

Scollegare l'apparecchio e la-sciarlo raffreddare sul supporto.
Una volta fredde, lavare le piastre dell'apparecchio.
Pulire l'impugnatura con un panno morbido umido.

Mantenere sempre l'impugnatura lontana dall'acqua o da altri liquidi.
Non utilizzare prodotti aggressivi o abrasivi.
Non lavare l'apparecchio o i suoi accessori sotto l'acqua corrente.

GARANZIA

L' apparecchio è destinato unicamente ad uso domestico. Non può essere utilizzato a fini professionali.

La garanzia diventa nulla e non valida in caso di uso non corretto.

PARTECIPIAMO ALLA PROTEZIONE DELL'AMBIENTE !

Il vostro apparecchio è composto da diversi materiali che possono essere riciclati.

Lasciatelo in un punto di raccolta o presso un Centro Assistenza Autorizzato.

SICHERHEITSHINWEISE

Lesen Sie die Gebrauchsanweisung sorgfältig vor der ersten Inbetriebnahme Ihres Gerätes durch: Eine unsachgemäße Bedienung entbindet ROWENTA von jeglicher Haftung. Um Ihre Sicherheit zu gewährleisten, entspricht dieses Gerät den anwendbaren Normen und Bestimmungen (Bestimmungen über Niederspannung, elektro-magnetische Verträglichkeit und Umweltschutz).

Überlassen Sie Kindern niemals unbeaufsichtigt das Gerät. Die Benutzung dieses Gerätes durch kleine Kinder und behinderte Personen darf nur unter Aufsicht erfolgen. Versichern Sie sich, das die Spannung Ihrer Elektroinstallation der Gerätespannung entspricht.

Ein fehlerhafter Anschluss kann zu irreparablen Schäden führen und setzt die Garantie außer Kraft. Bei fehlerhaftem Anschluss erlischt die Garantie. Ihr Gerät ist ausschließlich für den Hausgebrauch und nur für den Einsatz in geschlossenen Räumen vorgesehen.

Ziehen Sie den Netzstecker nach jeder Benutzung und vor jeder Reinigung des Gerätes. Benutzen Sie Ihr Gerät nicht, wenn es nich fehlerfrei funktioniert, gefallen ist oder sichtbare Schäden aufweist. Jeder Eingriff, außer der im Haushalt üblichen Reinigung und Wartung durch den Kunden, muss durch den ROWENTA Kundendienst erfolgen.

Das Gerät, die Zuleitung oder den Stecker niemals in Wasser oder eine andere Flüssigkeit tauchen.

Lassen Sie die Zuleitung niemals in die Nähe von oder in Berührung mit den heißen Teilen des Gerätes, einer Wärmequelle oder einer scharfen Kante kommen.

Lassen Sie die Zuleitung niemals herunterhängen und ziehen Sie niemals den Stecker an der Zuleitung aus der Steckdose. Benutzen Sie das Gerät nicht, wenn die Zuleitung oder der Stecker beschädigt sind. Um jegliche Gefahr zu vermeiden, lassen Sie diese Teile durch den ROWENTA Kundendienst austauschen...

Verwenden Sie nie eine Verläng erungsschnur im Badezimmer.

Das Gerät nie unbeaufsichtigt betreiben.

Das Gerät wird bei Betrieb sehr heiß.

Vorsicht: Verbrennungsgefahr. Benutzen Sie das Gerät nicht mit nassen Händen oder in der Nähe von mit Wasser gefüllten Badewannen, Waschbecken oder sonstigen derartigen Behältnissen.

Zum zusätzlichen Schutz ist es ratsam, den Stromkreis im Badezimmer mit einer Fehlerstrom-Schutzeinrichtung (RCD) mit 30 mA Nennfehlerstrom auszustatten. Lassen Sie sich von ihrem Elektroinstallateur beraten.

Bei Überhitzung schaltet sich das Gerät automatisch aus. Treten Sie in diesem Falle mit dem Kundendienst in Kontakt.

ALLGEMEINE BESCHREIBUNG

1. Crimper
2. Druckknopf zum Entriegeln der Platten
3. Platten zum Kreppen mit Keramikbeschichtung – kleine Wellen
4. Platten zum Kreppen mit Keramikbeschichtung – große Wellen
5. Krontrollleuchte
6. Ein-/ Ausschalter
7. Griff
8. In alle Richtungen drehba res Kabel

INBETRIEBNAHME

Einlegen der Platten :

Wählen Sie die für die gewünschte Wirkung geeignete Platte (große Wellen – Abb.1 oder kleine Wellen – Abb.2.
Öffnen Sie den Crimper, indem Sie auf den Hebel drücken. Schieben Sie die erste Platte in den Schlitz und drücken Sie sie nach unten, bis sie hörbar einrastet – Abb.3. Wiederholen Sie den Vorgang mit der zweiten Platte.

Anschluss:

Legen Sie das Gerät auf einer ebenen Fläche ab.
Schließen Sie das Gerät an und stellen Sie den Ein / Ausschalter auf 1.
Die Kontrollleuchte geht an - Abb.4 und die Platten werden aufgeheizt.
Warten Sie ein paar Minuten, bis das Gerät die Betriebstemperatur erreicht (10 Min).

Herausnehmen der Platten :

Berûhren Sie beim Abnehmen der Kreppeisen nur die Plastikteile, da die Teile aus Metall sehr heiß sind. Öffnen Sie den Crimper mit einem Druck auf den Hebel.
Drücken Sie auf die Entriegelungstaste der ersten Platte – Abb.5 und lassen Sie sie herausgleiten.
Wiederholen Sie den Vorgang mit der zweiten Platte.

WICHTIG
Der Keramiküberzug der Platten schützt das Haar durch gleichmäßige Hitzeverteilung gegen zu hohe Temperaturen.

ANWENDUNG

WICHTIG

Die Haare müssen durchgekämmt, sauber und TROCKEN sein (damit sie nicht angriffen werden).

Die Haare müssen durchgekämmt, sauber und TROCKEN sein (damit sie schonend behandelt werden). Teilen Sie am Haaransatz eine etwa 5 cm dicke Haarsträhne ab.

Öffnen Sie die Zange mit einem Druck auf den Hebel und legen Sie die Haarsträhne zwischen die Kreppeisen - fig.6.

Belassen Sie die Haarsträhne etwa 10 Sekunden zwischen den Kreppeisen.

Öffnen Sie den Crimper und machen Sie unter der zuletzt geformten Welle weiter.

FRISEURTIPPS

Gehen Sie immer vom Haaransatz zu den Haarspitzen.
Zur Verstärkung der Wirkung kann vor dem Kreppen etwas Frisierschaum einmassiert werden.

INSTANDHALTUNG

Stecken Sie das Gerät aus und lassen Sie es auf einer ebenen Fläche abkühlen.

Reinigen Sie die Platten des Geräts erst, wenn sie vollständig abgekühlt sind.

Reiben Sie den Griff mit einem weichen angefeuchteten Tuch ab.

Giessen Sie auf keinen Fall Wasser oder andere Flüssigkeiten in den Griff.

Verwenden Sie keine aggressiven oder scheuernden Reinigungsmittel.

Halten Sie das Gerät und das Zubehör nicht unter fließendes Wasser.

GARANTIE

Ihr Gerät ist nur für den privaten Hausgebrauch bestimmt.

Es kann nicht zu beruflichen Zwecken verwendet werden.

Bei unsachgemäßer Verwendung verliert die Garantie ihre Gültigkeit.

DENKEN SIE AN DEN SCHUTZ DER UMWELT !

Ihr Gerät enthält wertvolle Rohstoffe, die wieder verwertet werden können.

Geben Sie Ihr Gerät deshalb bitte bei einer Sammelstelle Ihrer Stadt oder Gemeinde ab.

VEILIGHEIDSVOORSCHRIFTEN

Voor uw veiligheid beantwoordt dit apparaat aan de van toepassing zijnde normen en regelgevingen (Richtlijnen Laagspanning en Elektromagnetische Compatibiliteit).
Tijdens het gebruik worden de accessoires van het apparaat zeer heet. Vermijd daarom contact met de huid. Zorg dat het aansluitsnoer nooit in contact komt met de hete delen van het apparaat.
Het apparaat moet uitgeschakeld zijn :
- voor het verwisselen van de platen,
- voor het schoonmaken en het onderhoud,
- in geval van een functiestoornis,
- zodra u met het gebruik klaar bent,
- indien u het apparaat zonder toezicht laat, zelfs voor een korte periode.

Controleer of de netspanning van uw elektrische installatie overeenkomt met die van uw apparaat. Elke verkeerde aansluiting kan onherstelbare schade veroorzaken, die niet door de garantie wordt gedekt.
Het apparaat mag alleen aangeloten worden op een geaard stopcontact dat beveiligd is door een 30mA aardlekschakelaar.Vraag advies aan uw installateur.
Gebruik uw apparaat nooit wanneer u natte handen hebt of in aanwezigheid van water in badkuipen, wasbakken etc.
Wanneer het apparaat in de badkamer gebruikt wordt, haal dan na gebruik de stekker uit het stopcontact, want water in de buurt kan gevaar opleveren, zelfs wanneer het apparaat uitgeschakeld is.
Een nauwlettend toezicht is nodig wanneer het apparaat gebruikt wordt op of in aanwezigheid van kinderen of personen die zich niet bewust zijn van eventuele gebruiksrisico's van het aparaat.
Als het elektriciteitssnoer is beschadigd moet deze worden vervangen door een erkend reparateur.
Gebruik uw apparaat niet meer en neem zo snel mogelijk contact op met onze consumentenservice (zie servicelijst) of met een erkend reparateur als:
- uw apparaat gevallen is
- indien deze niet normaal functioneert.

Voor elke functiestoornis, raadpleeg dan de paragraaf "in probleemgevallen" of neem contact op met uw onze consumentenservice.
Buiten bereik van kinderen bewaren.
Niet gebruiken indien het snoer beschadigd is.
Niet onderdompelen of onder de kraan houden, ook niet om te reinigen.
Niet vasthouden met vochtige handen.
Niet vasthouden aan het warme apparaat zelf, maar aan de handgreep.
De stekker niet uit het stopcontact halen door aan het snoer te trekken, maar aan de stekker.
Geen verlengsnoer gebruiken.
Niet reinigen met schurende of corrosieve middelen.
Niet gebruiken bij een temperatuur lager dan 0°C of hoger dan 35°C.

ALGEMENE OMSCHRIJVING

1. Crimper
2. Vergrendelings- en ontgrendelingsring
3. Wafelplaten met een keramische coating voor kleine golvende krullen.
4. Wafelplaten met een keramische coating voor brede golvende krullen.
5. Aan/Uit-controlelampje
6. Aan/Uit-schakelaar (0-1)
7. Handgreep
8. Draaisnoer

INGEBRUIKNAME

Plaatsing van de platen :

Kies de platen (brede krullen – fig. 1 of kleine krullen - fig.2) aan de hand van het gewenste effect.
Open de tang door op de hendel te drukken.
Schuif de eerste plaat in de groef en druk tot u een " KLIK " hoort, die aangeeft dat de plaat vergrendeld is - fig.3.
Ga voor de tweede plaat op dezelfde wijze te werk.

Aansluiting:

Let heg aparaat stabiel op een vlakke ondergrond.
Sluit het apparaat aan en zet de schakelaar op 1.
Het aan/Uit-controlelampje gaat branden - fig.4 en het accessoire begint warm te worden.
Wacht enkele minuten totdat het apparaat de juiste temperatuur bereikt heeft (10 min).

Verwijderen van de platen :

Wanneer u de platen verwijdert, raak dan uitsluitend het kunststof aan, de metalen delen zijn zeer heet.
Open de tang door op de hendel te drukken.
Druk op de ontgrendelings-knop van de eerste plaat – fig.5 en schuif deze weg om hem te verwijderen.
Ga voor de tweede plaat op dezelfde wijze te werk.

De keramische bekleding van de platen beschermt uw haar tegen te hoge temperaturen, dankzij de gelijkmatige verdeling van de warmte.

GEBRUIK

Het haar moet uitgekamd, schoon en DROOG zijn (om beschadiging hiervan te voorkomen).

Neem een lok van ongeveer 5 cm breed, begin bij de haarwortel.

Open de tang door op de hendel te drukken en plaats de lok tussen de wafelplaten - fig.6.
Houd de platen ongeveer 10 seconden gesloten.
Loslaten en de handeling herhalen van af de laatst verkregen golf.

TIPS VAN DE KAPPER

Werk altijd van de wortels naar de punten.
Om het effect te accentueren, raden wij u aan voor gebruik haarschuim aan te brengen.

ONDERHOUD

Haal de stekker uit het stopcontact en laat het apparaat afkoelen. Reinig de platen van het apparaat wanneer deze volledig zijn afgekoeld.
Neem de handgreep af met een zachte vochtige doek.
Noit water of enige andere vloeistof in de handgreep gieten.
Gebruik geen agressieve of schurende producten.
Houd het apparaat of de accessoires niet onder water.

GARANTIE

Uw apparaat is uitsluitend voor huishoudelijk gebruik bestemd.
Het kan niet voor beroepsmatige doeleinden worden gebruikt.

De garantie vervalt bij verkeerd gebruik.

WEES VRIENDELIJK VOOR HET MILIEU !

Uw apparaat bevat materialen die geschikt zijn voor hergebruik.

Lever het in bij het milieustation in uw gemeente of bij onze technische dienst.

CONSEJOS DE SEGURIDAD

Para su seguridad, este aparato es conforme a las normas y reglamentaciones aplicables (Directivas Baja Tensión, Compatibilidad Electromagnética, Medio Ambiente).
Los accesorios del aparato llegan a estar muy calientes durante la utilización. Evite el contacto con la piel. Asegúrese que el cable no esté nunca en contacto con las partes calientes del aparato.
Se debe desconectar el aparato :
- antes del cambio de placas,
- antes de limpiarlo,
- en caso de anomalía de funcionamiento,
- tan pronto usted ha terminado de usarlo,
- si se ausenta, aunque sean unos instantes.

Verifique que la tensión de su instalación eléctrica corresponda a la de su aparato. Cualquier error de conexión puede causar daños irreversibles no cubiertos por la garantía.
Para asegurar una protección suplementaria, se recomienda instalar, en el circuito eléctrico que alimenta el cuarto de baño, un dispositivo de corriente diferencial residual (DDR) de corriente diferencial de funcionamiento asignado que no exceda 30 mA. Solicite consejo a su instalador.
Atención : No utilice nunca su aparato con las manos mojadas o cerca de agua contenida en las bañeras, lavabos u otros recipientes...

Cuando utilice el aparato en el cuarto de baño, desconéctelo después de su utilización ya que puede ser peligroso cuando está cerca del agua, incluso si está parado.
Se necesita una vigilancia estrecha cuando se utiliza el aparato con o en presencia de niños o de personas inválidas. Si el cable de alimentación está dañado, el fabricante, su servicio posventa o una persona de cualificación similar lo debe reemplazar para evitar daños.
No utilice su aparato y contacte con un Centro Servicio Homologado si:
- su aparato se cae
- si no funciona normalmente.

Para cualquier defecto de funcionamiento contacte con nuestro servicio consumidor o su revendedor.
No dejar al alcance de los niños.
No utilizar si el cable está dañado.
No sumergir ni pasar por el agua, ni incluso para la limpieza.
No sujetar con las manos húmedas.
No sujetar por la caja que está caliente, sino por el asa.
No desenchufar tirando del cable, sino tirando del enchufe.
No utilizar un alargador eléctrico.
No limpiar con productos abrasivos o corrosivos.
No utilizar a una temperatura inferior a 0°C y superior a 35°C.

DESCRIPCIÓN

1. Plancha
2. Anilla de bloqueo y desbloqueo de las placas
3. Placas rizadoras con revestimiento cerámico – rizo pequeño
4. Placas rizadoras con revestimiento cerámico – rizo grande
5. Indicador luminoso de conexión del aparato
6. Interruptor encendido / apagado (0-1)
7. Asa
8. Cable giratorio

PUESTA EN MARCHA

Instalación de las placas

Elija las placas (rizo grande – fig.1 o rizo pequeño – fig.2) en función del efecto deseado.
Abra la pinza presionando en la palanca.
Introduzca la primera placa en la ranura y presione hasta que oiga un "CLIC" de bloqueo – fig.3.
Proceda de la misma manera para la segunda placa.

Conexión

Coloque el aparato de manera que quede bien sujeto sobre su soporte y en una superficie plana.
Conecte el aparato y ponga el interruptor en 1.
El indicador luminoso de conexión se encenderá - fig.4 y el aparato comenzará a calentarse.
Espere unos minutos hasta que el aparato alcance la temperatura adecuada (de 10min).

Retire las placas

Cuando retire las placas, toque solamente las partes de plástico, las zonas metálicas estarán muy calientes.
Abra la pinza presionando la palanca.
Presione el botón de desbloqueo de la primera placa – fig.5 y a continuación deslícela para retirarla.
Proceda de la misma manera para la segunda placa.

IMPORTANTE

El revestimiento cerámico de las placas protege el cabello del exceso de temperatura, gracias a una distribución uniforme del calor.

UTILIZACIÓN

IMPORTANTE

El cabello debe estar desenredado, limpio y SECO (para evitar estropearlo).

Forme un mechón de aproximadamente 5 cm de ancho, comenzando por la raíz del cabello. Abra las pinzas presionando la palanca y coloque el mechón entre las placas para rizar - fig.6. Mantenga la plancha cerrada aproximadamente 10 segundos. Suelte y vuelva a empezar desde el último rizo obtenido.

TRUCOS DEL PELUQUERO

Trabaje siempre de las raíces a las puntas.
Para acentuar el efecto, puede aplicar una espuma de peinado antes de rizar.

MANTENIMIENTO

Desconecte el aparato y déjelo enfriar en su soporte.
Limpie las placas cuando están totalmente frías.
Limpie el asa con un paño suave y húmedo.

No introduzca nunca agua o cualquier otro líquido en el asa.
No utilice productos agresivos o abrasivos.
No pase el aparato o sus accesorios bajo el agua.

GARANTÍA

Su aparato está destinado solamente a un uso doméstico.
No se puede utilizar con fines profesionales.

La garantía se queda anulada e inválida en caso de utilización incorrecta.

¡ ¡ PARTICIPE EN LA CONSERVACIÓN DEL MEDIO AMBIENTE ! !

Su electrodoméstico contiene materiales recuperables y/o reciclables.
Entréguelo al final de su vida útil, en un Centro de Recogida Específico o en uno de nuestros Servicios Oficiales Post Venta donde será tratado de forma adecuada.

CONSELHOS DE SEGURANÇA

Para garantir a sua segurança, este aparelho está em conformidade com as normas e regras aplicáveis (Directivas de Baixa Tensão, Compatibilidade Electromagnética, Meio Ambiente).

Os acessórios do aparelho ficam extremamente quentes no decorrer da utilização. Evite o contacto com a pele.

Certifique-se que o cabo de alimentação nunca entra em contacto com as partes quentes do aparelho.

Desligue sempre o aparelho e retire a ficha da tomada :

- antes de proceder à limpeza ou manutenção
- em caso de anomalia de funcionamento
- após cada utilização
- se tiver que se ausentar, ainda que por breves instantes.

Verifique se a voltagem da sua instalação eléctrica corresponde à do aparelho. Qualquer erro de ligação pode causar danos irreversíveis que não são abrangidos pela garantia.

Para garantir uma protecção suplementar, recomenda-se a instalação, no circuito eléctrico que alimenta a casa de banho, de um dispositivo com corrente diferencial residual (DDR) cuja corrente diferencial de funcionamento não exceda os 30 mA. Aconselhe-se junto de um electricista.

Atenção : Nunca utilize o apare-lho com as mãos molhadas ou próximo de uma banheira, lavatório ou outros recipientes com água.

Sempre que o aparelho for utilizado numa casa de banho, desligue-o após a sua utilização uma vez que a proximidade com a água pode constituir um perigo, mesmo quando o aparelho estiver desligado.

Aconselha-se uma atenção redobrada sempre que o aparelho seja utilizado em/ou na presença de crianças ou de pessoas incapacitadas.

Se o cabo de alimentação estiver danificado, deve ser imediatamente substituído pelo fabricante ou por um Serviço de Assistência Técnica autorizado por forma a evitar qualquer tipo de perigro.

Não utilize o aparelho e contacte umServiço de Assistência Técnica autorizado:

- se o aparelho tiver caído
- se não funcionar normalmente Relativamente a problemas de funcionamento, consulte a secção "Em caso de problemas", ou contacte o serviço de apoio ao cliente, ou o seu revendedor.

Não deixar ao alcance das crianças.

Não utilizar se o cabo estiver danificado.

Não colocar em ou sob água, mesmo quando proceder à limpeza.

Não segurar com as mãos húmidas.

Segurar pela pega e não pela parte que estiver quente.

Ao desligar, puxe pela tomada e não pelo cabo.

Não utilizar uma extensão eléctrica.

Não limpar com produtos abrasivos ou corrosivos.

Não utilizar com temperatura inferior a 0°C e superior a 35°C.

DESCRIÇÃO

1. Modelador para ondular
2. Botão de desbloqueo das placas
3. Placas para ondulação com revestimento em cerâmica - ondulação apertada
4. Placas para ondulação com revestimento em cerâmica - ondulação larga
5. Luz piloto de funcionamento
6. Interruptor Ligar/Desligar (0-1)
7. Pega
8. Cabo rotativo

COLOCAÇÃO EM FUNCIONAMENTO

Colocação das placas

Escolha as placas (ondulação larga – fig .1 ou ondulação apertada – fig.2) de acordo com o efeito pretendido.
Abra a pinça carregando na alavanca.
Faça deslizar a primeira placa na ranhura e pressione até escutar o " CLIC " de bloqueio – fig.3.
Proceda de forma idêntica no caso da segunda placa.

Ligação

Coloque o aparelho devidamente estável sobre o respectivo pé e numa superfície plana.
Ligue o aparelho e regule o interruptor para 1.
A lur piloto de funcionamento acende - fig.4 e o acessório começa a aquecer.
Aguarde alguns minutos até o aparelho atingir a temperatura adequada (10 min).

Remoção das placas

Ao retirar as placas, toque apenas partes plásticas, pois as partes metálicas ficam extremamente quentes.
Abra a pinça, pressionando a alavanca.
Pressione o botão de desbloqueio da primeira placa – fig.5, de seguida, faça-a deslizar de forma a retirá-la do aparelho.
Proceda de forma idêntica no caso da segunda placa.

O revestimento das placas em cerâmica protege o cabelo contra o excesso de temperatura graças a uma repartição uniforme do calor.

UTILIZAÇÃO

O cabelo tem de estar desembaraçado, limpo e SECO (por formar a não danificá-lo).

Forme uma madeixa com cerca de 5 cm de largura, começando pela raiz do cabelo.

Abra a pinça, pressionando a alavanca, e coloque a madeixa entre as placas para ondular - fig.6.
Mantenha as placas fechadas durante cerca de 10 segundos.
Solte-as e, depois, retome a partir da última ondulação formada.

DICAS DO CABELEIREIRO

Trabalhe sempre da raiz para as pontas.
Para acentuar o efeito, pode aplicar espuma de pentear antes de ondular.

MANUTENÇÃO

Desligue o aparelho e deixe-o arrefecer no respectivo suporte.
Limpe as placas do aparelho quando estas estiverem totalmente frias.
Limpe a pega com um pano suave ligeiramente humedecido.
Nunca introduza água ou outro tipo de líquido na pega.

Não utilize produtos agressivos nem abrasivos.
Não passe o aparelho nem os respectivos acessórios por água.

GARANTIA

Este aparelho destina-se exclusivamente a utilização doméstica. Não pode ser utilizado para fins profissionais.

Uma utilização não conforme ao manual de instruções liberta a marca de qualquer responsabilidade e anula a garantia.

PROTECÇÃO DO AMBIENTE EM PRIMEIRO LUGAR!

O seu produto contém materiais que podem ser recuperados ou reciclados.

Entregue-o num ponto de recolha para possibilitar o seu tratamento.

GÜVENLİK TAVSİYELERİ

Güvenliğiniz için, bu cihaz uygulanabilir norm ve yönetmeliklere uygundur (Alçak Gerilim Direktifleri, Çevre, Elektromanyetik Uyumu).
Cihazın aksesuarlari, kullanım esnasında çok sicak hale gelir.
Deri ile temasından kaçınınız. Besleme kordonunun hiç bir zaman cihazın sıcak kısımlari ile temasta olmamasına özen gösteriniz.
Temizilk ye bakım öncesi, iş1eyiş onarmalliği halinde, kullanma bittikten sonra, eğer kisa bir an için olsa bile uzaklaşmaniz gerekirse:cihaz prizden çekilmelidir.
Elektrik tesisatınızın geriliminin, cihazınızınki ile uyumlu olduğundan emin olunuz. Her türlü elektrik bağlantısı hatası, telafisi mümkün olmayan ve garanti kapsamında olmayan hasarlara yol oçabilir.
Ek bir koruma sağlamak için, banyoyu besleyen elektrik devresinde, 30 mA'i aşmayan tahsis edilmiş diferansiyel işleyiş akımlı bir artikdiferansiyel akım tertibatı yerleştirilmesi önerilir.
Tesisatçınıza danışınız.
Cihazınızı hiç bir zaman islak ellerle veya içinde su bulunan banyo küveti, lavabo veya başka kaplarin yakınında kullanmayınız.
Cihaz, bir banyoda kullanıldığında, kullanım sonrası prizden çekiniz çünkü, yakında su bulunması, cihaz kapalibile olsa telhike oluşturabilir.
Cihaz, çocuklar veya engelli kişiler üzerinde veya onların yakınında kullanildiğinda, sıkı bir gözetim gereklidir.
Eğer besleme kablosu hasar görmüşse, tehlikeden kaçınmak için, imalatçı, satış sonrasi servisi veya benzer niteliklere sahip bir kişi tarafından değiştirilmelidir.
Cihazınız düşm üşse, normal çalımıyarsa, bir yetkili servis merkezine başvurunuz. İşleyiş arızaları için, "problem halinde" paragrafina bakınız veya tüketici servisimize ya da satıcınıza başvurunuz.
Çocukların ulaşabilecekleri yerlerde bırakmayın.
Kordon hasar görmüşse, kullanmayın.
Temizlik maksadıyla da olsa, suya batırmayın, suyun altında tutmayın
Islak elle tutmayın.
Sıcak kılıfı tutmayın; sapından tutun.
Fişi kordonundan çekerek prizden çıkarmayın; fişi prizden çekin.
Uzatma kablosu kullanmayın.
Aşındırıcı veya korozyona neden olan ürünler kullanarak temizlemeyin.
0°C 'nin altındaki veya 35°C 'nin üstündeki sıcaklıklarda kullanmayın.

GENEL TANIMLAMA

1. Kıvırıcı
2. Aksesuarları kilitleme/kilidini açma halkası
3. Seramik kaplamalı kabartma plakaları - sıkı kabartma
4. Seramik kaplamalı kabartma plakaları - geniş kabartma
5. Cihazin gerilim altinda olduğunu gösteren ışıklı gösterge
6. Çalıştırma/durdurma (O-1) anahtari
7. Sap
8. Rotatif kordon

ÇALIŞTIRMA

Plakaların yerleştirilmesi

Plakaları, arzu edilen etkiye göre seçin (geniş kabartma - şekil1 veya sıkı kabartma - şekil2).

Kola basarak penseyi açın. Birinci plakayı yuvanın içine kaydırın ve "KLİK" kilitleme sesi işitilinceye kadar basın - şekil3.

İkinci plaka için aynı işlemi yapın.

Elektrik bağlantısı

Aksesuarı sap üzerine tespit ettikten sonra, cihazı, ayaği üzerinde, düz bir yüzeyde, tam sabit biçimde konumlandırınız. Cihazi prize takınız ve anohtarı 1 üzerine getiriniz.

Elektrik gerilimini belirten ışıklı gösterge yanar ve aksesuar ısınmaya başlar- şekil4.

Cihazın doğru ısıya erişmesi için birkaç dakika bekleyiniz (10 dakika).

Plakaların çıkarılması

Bir aksesuarı çıkarırken, aksesuarın yalnızca plastik kısımlarına dokununuz, metal kısımlar çok sicaktir.

Kola basarak penseyi açın.

Birinci plakanın kilit açma dğmesine basın - şekil5, sonra kaydırarak çıkartın.

İkinci plaka için aynı işlemi yapın.

ÖNEMLI TAVSİYELER

Plakaarin seramik kaplamasi, sicakkin düzgün ekilde yayilmasini saayarak, saçiarinizi airi Islya karp korur.

KULLANIM

ÖNEMLI TAVSİYELER

Saçlar birbirinden ayrılmış, temiz ve KURU olmalidir (tahriş olmamalari için).

Saçların köklerinden başlayarak, yaklaşık 5 cm genişliğinde bir saç tutamı oluşturunuz.

Kaldıraç üzerine basarak pensi açınız ve saç tutamını, şekillendirici plakaların arasina yerleştiriniz - şekil.6.

Plakaları, yaklaşık 10 saniye kapalı tutunuz. Birakınız ve elde edilmiş son dalgadan hareketle tekrar başlayınız.

KUAFÖRLÜĞÜN PÜF NOKTALARI

Daima köklerden uçlara doğru uygulama yapınız. Etkiyi arttirmak için, şekillendirmeden önce, bir biçimlendirici köpük uygulayabilirsiniz.

BAKIM

Cihazı prizden çekiniz ve kaidesi üzerinde soğumaya bırakınız.

Cihazın plakalarını tamamen soğudukları zaman yıkayın. Kolu, nemli yumuşak bir bez yardımıyla siliniz.

Hiçbir zaman kolun içine su veya başka bir sıvı girmesine izin vermeyiniz.

Eritici veya aşındırıcı ürünler kullanmayın.

Cihazı veya aksesuarlarını suyun altına koymayın.

GARANTİ

Cihazınız, yalnızca ev içi kulanım içindir.

Profesyonel amaçli kullanilamaz.

Uygun olmayan kullanim halinde, garanti yürürlükten kalkar.

ΣΥΜΒΟΥΛΕΣ ΑΣΦΑΛΕΙΑΣ

Για την ασφάλειά σας, η συσκευή αυτή είναι σύμφωνη με τα ισχύοντα πρότυπα και τους ισχύοντες κανονισμούς (Οδηγία για τη Χαμηλή Τάση, την Ηλεκτρομαγνητική Συμβατότητα, το Περιβάλλον)

Τα εξαρτήματα της συσκευής ζεσταίνονται πολύ κατά τη χρήση.

Αποφύγετε την επαφή με το δέρμα.

Βεβαιωθείτε ότι το καλώδιο δεν έρχεται ποτέ σε επαφή με τα ζεστά μέρη της συσκευής.

Η συσκευή πρέπει να μην είναι στην πρίζα: πριν τον καθαρισμό και τη συντήρηση, σε περίπτωση βλάβης, μόλις σταματήστε να τη χρησιμοποιείται, όταν απουσιάζετε ακόμα και για λίγα λεπτά.

Ελέγξτε ότι η τάση της ηλεκτρικής σας εγκατάστασης αντιστοιχεί με αυτήν της συσκευής σας. Κάθε λάθος στη σύνδεση μπορεί να προκαλέσει ανεπανόρθωτες ζημιές που δεν καλύπτονται απ' την εγγύηση.

Για να εξασφαλίστε μία επιπλέον προστασία, συνιστάται να εγκαταστήσετε, στο ηλεκτρικό κύκλωμα που τροφοδοτεί το μπάνιο, έναν μηχανισμό από διαφορικό παραμένον ρεύμα (DDR) σε διαφορικό ρεύμα ονομαστικής λειτουργίας που δεν υπερβαίνει τα 30 mA. Ζητήστε τη συμβουλή του τεχνικού της εγκατάστασης.

Μη χρησιμοποιείται ποτέ τη συσκευή σας με τα χέρια βρεγμένα ή κοντά στο νερό που υπάρχει στις μπανιέρες, στους νιπτήρες και σε άλλα μέρη...

Όταν χρησιμοποιείται τη συσκευή στο μπάνιο, βγάλτε τη απ' την πρίζα γιατί η επαφή με το νερό μπορεί να προκαλέσει προβλήματα ακόμα και όταν η συσκευή είναι κλειστή.

Μία προσεκτική επίβλεψη είναι απαραίτητη όταν η συσκευή χρησιμοποιείται σε παιδιά ή με την παρουσία παιδιών ή πα ατόμων με ειδικές ανάγκες.

Αν το καλώδιο είναι κατεστραμμένο, πρέπει να αντικατασταθεί απ' τον κατασκευαστή, το μαγαζί που κάνει το α, σέρβις ή κάποιον με παρόμοια προσόντ ώστε να αποφευχθεί ο οποιοσδήποτε κίνδυνος.

Μη χρησιμοποιείται τη συσκευή σας και επικοινωνήστε με το Εγκεκριμένο Σέρβις αν: η συσκευή σας πέσει, αν δεν λειτουργεί κανονικά.

Για κάθε κακή λειτουργία, ανατρέξτε στην παράγραφο "σε περίπτωση προβλήματος" ή επικοινωνήστε με το σέρβις μας για τους πελάτες ή εκεί που το πήρατε.

Μην αφήνετε τη συσκευή σε μέρος όπου μπορούν να τη φτάσουν παιδιά.

Μην χρησιμοποιείτε τη συσκευή αν το καλώδιο είναι ελαττωματικό.

Μην τοποθετείτε τη συσκευή μέσα ή κάτω από νερό, ακόμα και για τον καθαρισμό.

Μην πιάνετε τη συσκευή με βρεγμένα χέρια.

Μην πιάνετε τη συσκευή από το στόμιο αέρα που είναι ζεστό, αλλά από τη χειρολαβή.

Μην αποσυνδέετε τη συσκευή από το ρεύμα τραβώντας το καλώδιο, αλλά από την πρίζα.

Μην χρησιμοποιείτε μπαλαντέζα.

Μην καθαρίζετε τη συσκευή με στιλβωτικά ή διαβρωτικά υλικά.

Μην χρησιμοποιείτε τη συσκευή σε θερμοκρασίες μικρότερες των 0°C και μεγαλύτερες των 35°C.

ΓΕΝΙΚΗ ΠΕΡΙΓΡΑΦΗ

1. Τοστιέρα
2. Δακτύλιος ασφάλισης και απασφάλισης των εξαρτημάτων
3. Θερμαινόμενες πλάκες με επένδυση από κεραμικό - πυκνό γκοφράρισμα
4. Θερμαινόμενες πλάκες με επένδυση από κεραμικό - φαρδύ γκοφράρισμα
5. Φωτεινή ένδειξη λειτουργίας της συσκευής
6. Διακόπτης έναρξης /παύσης λειτουργίας (1-0)
7. Λαβή
8. Περιστροφικό καλώδιο

ΛΕΙΤΟΥΡΓΙΑ

Τοποθέτηση των πλακών

Διαλέξτε τις πλάκες (φαρδύ γκοφράρισμα - εικ.1 ή πυκνό γκοφράρισμα - εικ.2) ανάλογα με το επιδιωκόμενο αποτέλεσμα.

Ανοίξτε τη λαβή πατώντας το μοχλό. Γλιστρήστε την πρώτη πλάκα μέσα στην αυλάκωση μέχρι να ακούσετε ένα "κλικ" ασφάλισης - εικ.3.

Κάνετε την ίδια διαδικασία και για τη δεύτερη πλάκα.

Σύνδεση της συσκευής σας

Τοποθετήστε τη συσκευή στο στήριγμά της και στην συνέχεια πάνω σε μια επίπεδη επιφάνεια.

Βάλτε τη συσκευή στην πρίζα και το διακόπτη στην θέση 1.

Η φωτεινή ένδειξη λειτουργίας θα ανάψει και το εξάρτημα θα αρχίσει να θερμαίνεται - εικ.4.

Περιμένετε μερικά λεπτά για να φτάσει η συσκευή στην κατάλληλη θερμοκρασία 10 λεπτά

Αφαίρεση των πλακών

Όταν αφαιρείτε ένα εξάρτημα, **πάντα το κρατάτε από τα πλαστικά μέρη του εξαρτήματος,** γιατί οι μεταλλικές περιοχές είναι πολύ ζεστές.

Πιέστε τον μοχλό για να ανοίξετε την λαβή,

Πατήστε το κουμπί απασφάλισης της πρώτης πλάκας - εικ.5 και κατόπιν γλιστρήστε την για να τη βγάλετε.

Κάνετε την ίδια διαδικασία και για τη

Η κεραμική επιφάνεια προστατεύει τα μαλλιά σας από την υπερβολική θερμοκρασία χάρη στην ομοιόμορφη κατανομή της θερμότητας.

ΧΡΗΣΗ

Χρησιμοποιείτε το προϊόν σε καθαρά. ξεμπερδεμένα. στεγνά μαλλιά (για να αποφύγετε οποιαδήποτε καταστροφή μαλλιών).

Ξεχωρίστε μια τούφα πάχους 5 εκατοστών περίπου, ξεκινώντας από τη ρίζα των μαλλιών.

Ανοίξτε τη λαβή πιέζοντας το μοχλό και τοποθετήστε την τούφα ανάμεσα στις πλάκες της τοστιέρας - εικ.6 .
Κρατήστε κλειστές τις πλάκες περίπου για 10 δευτερόλεπτα.
Ελευθερώστε και στη συνέχεια ξαναρχίστε από τον τελευταίο κυματισμό που έγινε.

ΕΠΑΓΓΕΛΜΑΤΙΚΑ ΜΥΣΤΙΚΑ
Πάντα να δουλεύετε από τις ρίζες προς τις άκρες των μαλλιών.
Για να τονίσετε το αποτέλεσμα, μπορείτε να βάλετε αφρό πριν ξεκινήσετε να φτιάχνετε τα μαλλιά σας.

ΚΑΘΑΡΙΣΜΟΣ

Βγάλτε τη συσκευή απ' την πρίζα και αφήστε τη να κρυώσει πάνω στο στήριγμά της.
Καθαρίστε το εξάρτημα όταν είναι τελείως κρύο Σκουπίστε τη λαβή με ένα ελαφρ βρεγμένο πανάκι.
Ποτέ μη βάζετε νερό ή οποιοδήποτε άλλο υγρό στη λαβή

ΠΡΟΣΤΑΣΙΑ ΤΟΥ ΠΕΡΙΒΑΛΛΟΝΤΟΣ

Όταν έρθει η ώρα να πετάξτε αυτό το προϊόν, θα πρέπει να το πάτε σε έναν ειδικό χώρο εναπόθεσης σκουπιδιών ειδικά προορισμένο για αυτές τις περιστάσεις (χωματερή ανακύκλωσης).

МЕРЫ БЕЗОПАСНОСТИ

Для вашей безопасности прибор соответствует применимым нормам и предписанием (Директиве о низковольтным приборам, Директиве об электромагнитном соответствии, Директиве об охране окружающей среды)

Во время работы отдельные части прибора сильно нагреваются. Избегайте контакта с кожей. Следите, чтобы шнур питания не касался горячих частей прибора.

Обязательно выключайте прибор: перед чисткой и техобслуживанием, при сбоях в работе, по окончании использования, если вы отходите от прибора, даже на несколько минут.

Убедитесь, что напряжение вашей электросети соответствует рабочему напряжению прибора. Любая ошибка при подключении прибора может привести к необратимым поломкам, которые не покрываются гарантией.

Для полного обеспечения безопасности рекомендуется подключить к электросети ванной комнаты токоограничитель, отключающий подачу электропитания, если сила тока превышает 30 мА. Обратитесь за советом к специалисту.

Запрещается брать прибор мокрыми руками и использовать его около любых емкостей, заполненных водой (ванна, умывальник и др.).

Если вы пользуетесь прибором в ванной, обязательно отключайте его от сети после использования: близость воды опасна даже если прибор не работает.

Любое использование прибора для детей или самими детьми и инвалидами требует самого строго контроля.

Во избежание опасности любого рода поврежденный шнур питания заменяется только изготовителем, центром послепродажного обслуживания или специалистом соответствующей квалификации.

Если прибор упал или плохо работает, не включайте его: обратитесь в центр послепродажного обслуживания.

При любых сбоях в работе прибора обращайтесь к разделу "если прибор не работает", в службу потребителя нашей фирмы или к вашему обычному поставщику.

Держать в недоступном для детей месте.

Не использовать при поврежденном шнуре.

Не погружать в воду, не споласкивать водой - даже для очистки.

Не держать включенный в сеть прибор влажными руками.

Из-за нагрева корпуса следует держать прибор только за ручку.

Для отключения от сети, не тянуть за шнур, а вынуть вилку из розетки.

Не пользоваться удлинителем.

Для чистки прибора не применять абразивных или коррозионных средств.

Не использовать при температуре ниже 0°C и выше 35°C.

ОПИСАНИЕ

1. Щипцы для выпрямления волос
2. Кольцо блокировки и разблокировки насадок
3. Пластины для гофрирования волос с керамическим покрытием – для мелкого гофрирования
4. Пластины для гофрирования волос с керамическим покрытием – для крупного гофрирования
5. Световой индикатор включения под напряжение
6. Переключатель вкл./выкл. (0-1)
7. Ручка
8. Шнур питания с устройством поворота

Перед использованием

Установка пластин

Выберите пластины (крупное гофрирование – рис. 1 или мелкое гофрирование – рис. 2) в зависимости от эффекта, который вы хотите получить.
Нажмите на рычаг, чтобы открыть щипцы.
Вставьте первую пластину вдоль направляющей и нажмите, чтобы пластина заблокировалась (вы услышите щелчок) – рис. 3.
Установите вторую пластину тем же способом.

Удаление пластин

Когда вы снимаете насадку, держите ее за пластмассовую часть, металлические детали насадок очень сильно нагреваются.
Нажмите на рычаг, чтобы открыть щипцы.
Нажмите на кнопку разблокировки и снимите первую пластину – рис. 5, а затем потяните ее вдоль направляющей, чтобы снять со щипцов.
Установите вторую пластину тем же способом.

ПОДГОТОВКА К РАБОТЕ

что прибор хорошо установлен на опоре и стоит на устойчивой поверхности.
Подключите прибор к сети и переведите переключатель в положение I.
Световой индикатор включения под напряжение загорается, и насадка начинает нагреваться – рис. 4.
Подождите несколько минут, чтобы прибор нагрелся до нужной температуры (10 мин).

Важно
Керамическое покрытие защищает ваши волосы от перегрева, благодаря равномерному распределению тепла.

ПОРЯДОК РАБОТЫ

ВАЖНО
Чтобы не повредить волосы, следите, чтобы они были хорошо расчесанными, чистыми и СУХИМИ.

Возьмите прядь шириной 5 см, держа ее у корней волос.
Нажмите на рычаг и поместите прядь между гофрирующими пластинами рис. 2.
Закройте щипцы и подержите пластины на волосах примерно 10 секунд.
Отпустите волосы и захватите их снова с места образования последней волны.

СОВЕТЫ ПАРКМАХЕРА
Волосы "гофрируются" в направлении от корней к концам волос.
Для усиления эффекта предварительно нанесите пену для укладки волос.

ТЕХОБСЛУЖИВАНИЕ

Отключите прибор от сети, установите на опору и дайте ему остыть.
Насадки можно чистить, только когда они полностью остыли. Оботрите их мягкой влажной тряпкой.
Следите, чтобы в прибор не попала вода или любая другая жидкость.
Запрещается пользоваться химически активными или абразивными средствами.
Не мойте прибор или пластины под краном.

ГАРАНТИЯ

Данный прибор предназначен исключительно для бытового использования.
Он не рассчитан на профессиональную работу.
В случае не соответствующего назначению использования прибора гарантия теряет силу.

VARNOSTNA PRIPOROČILA

Zaradi vaše varnosti ustreza ta naprava veljavnim standardom in predpisom (Direktiva glede nizkega tlaka, skladnost glede elektromagnetnih motenj in predpisov o varovanju okolja).
Med uporabo se deli naprave močno segrejejo. Izogibajte se stiku s kožo. Prepričajte se, da električni kabel nikoli ne pride v stik s segretimi deli naprave.
Napravo obvezno izključite iz električne napeljave v naslednjih primerih:
- pred menjavo ploščic,
- ko naprava ne deluje pravilno,
- ko napravo prenehate uporabljati,
- ko niste v bližini naprave,
- pa čeprav le zatrenutek.

Preverite, da napetost električnega omrežja odgovarja zahtevam vaše naprave. Vsaka napaka v električnem omrežju lahko povzroči nepopravljive napake, ki jih proizvajalčeva garancija ne krije.
Za dodatno zaščito zelo priporočamo, da v električno napeljavo v kopalnici namestite varnostno vtičnico (DDR), ki dovoljuje največjo napetost 30 mA. Za nasvet vprašajte svojega električarja.
Naprave nikoli ne prijemajte z mokrimi rokami in je ne uporabljajte v bližini tekoče vode, umivalnikov, kopalnih kadi, posod z vodo idr.

Ko napravo uporabljate v kopalnici, električni kabel takoj po uporabi iztaknite is električnega omrežja, saj bližina vode lahko predstavlja nevarnost tudi, ko naprava ne deluje.
Bodite izredno pazljivi, ko napravo uporabljate v prisotnosti otrok ali invalidov.
Če je električni kabel poškodovan, ga sme zaradi varnostnih razlogov zamenjati le proizvajalec, pooblaščeni servis ali oseba s primernim znanjem in kvahifikacijo.
Če je vaša naprava padla na tla ali ne deluje pravilno, jo prenehajte uporabljati in pokličite pooblaščeni servis.
Za rešitev težav v delovanju naprave poglejte odstavek "v primeru težav ali pokličite prodajalca oziroma pooblščeni servis.
Hraniti izven dosega otrok.
Ne uporabljajte če je električni kabel poškodovan.
Ne namakati ali izpirati z vodo pri čiščenju.
Ne prijemajte aparat z mokrimi rokami.
Ne prijemati ali držati za vroči del aparata temveč za držalo.
Ne izključujte iz vtičnice z vlečenjem kabla temveč izvlecite vtikač.
Ne vključujte električni kabel v električni podaljšek.
Ne čistiti z abrazivnim ali korozivnim sredstvom.
Ne upotrebljajte pri temperaturi nižji od 0 °C ali višji od 35 °C.

SPLOŠNI OPIS

1. likalnik za lase
2. Zapah (obroček za varno nameščanje in odstranjevanje pripomočkov)
3. Ploščici za kodranje s keramično prevleko – za majhne kodre
4. Ploščici za kodranje s keramično prevleko – za velike kodre
5. Kontrolna lutka, ki kae, da je napravapod elektriôno napetostjo
6. Stikalo sa vklop I izklop (0-1)
7. Ročaj
8. Rotacijski kabel

DELOVANJE

Nastavitev ploščic

Glede na želeni učinek izberite ploščici za velike – sl.1 oziroma majhne kodre - sl.2.

Odprite klešče tako, da pritisnete na ročko. Potisnite prvo ploščico v kodralnik in pritisnite. Po tem, ko jo dobro vstavite boste zaslišali KLIK – sl.3.

Po enakem postopku vstavite tudi drugo ploščico.

Vklop naprave

Ko ste pripomoček namestili na ročaj, postavite napravo na nosilec na ravno površino. Vključite napravo, stikalo za vklop je na položaju 1. Kontrolna lučka, ki kaže, da je naprava pod napetostjo, zasveti in pripomoček se prične segrevati - sl.4.

Počakajte nekaj minut, da naprava doseže pravo delovno temperaturo. (10 minut).

Odstranjevanje ploščic

Ko pripomoček odstranjujete z ročaja, se dotikajte samo plastičnih delov pripomočka, kovinski deli so zelo vroči.

Odprite klešče tako, da pritisnete na ročko.

Pritisnite na gumb za odstranjevanje prve ploščice - sl.5, nato pa jo potisnite in izvlecite.

Po enakem postopku vstavite tudi drugo ploščico.

POMEMBNI NASVETI

Zaradi enakomernega dotoka toplote in keramične prevleke, so vaši lasje zaščiteni pred prekomerno vročino.

UPORABA

POMEMBNI NASVETI

Lasje morajo biti razčesani, čisti in SUHI (da jih ne poškodujete)

Oblikujte približno 5 cm debel pramen, pričnite pri lasnih koreninah.
S pritiskom na vzvod odprite klešče in namestite pramen med ploščice za oblikovanje valovitih las - sl.6.
Klešče naj bodo zaprte približno 10 sekund.
Klešče odprite in ponavljajte postopek od zadnjega nastalega vala proti konicam las.

FIZERSKE ZVIJAČE

Postopek vedno pričnite pri lasnih koreninah in nadaljujte proti konicam las. Da poudarite učinek, pred oblikovanjem valovitih las na lase nanesite peno.

VZDRŽEVANŚE

Napravo izklopite in jo pustite na stojalu, de se ohiadi.
Plošice, ki jih vzamete iz naprave, očistite šele potem, ko so popolnoma hladne. Kanal obrišite z mehko vlažno krpo.
Nikoli ne spirajte z vodo ali kako drugo tekočino.
Ne uporabljajte agresivnih proizvodov, oziroma takih, ki bi jih lahko poškodovali.
Naprave in njenih pripomočkov ne potapljajte v vodo.

GARANCIJA

Naprava je namenjena izključno domači uporabi.
Ne smete je uporabijati y profesionaine namene.
Proizvajalčeva garancija je y primeru nepravilne uporabe neveljavna.

SODELUJMO PRI VAROVANJU OKOLJA!

Naprava vsebuje številne snovi, ki jih je mogoče valorizirati in reciklirati.
Oddajte ga na mestu za zbiranje odpadkov ali pa na pooblaščenem servisu, da bo šel v predlavo.

BEZPEČNOSTNÉ ODPORÚČANIA

Pre vašu bezpečnosť je tento prístroj v zhode s platnými normami a predpismi (smernice o nízkom napätí, elektromagnetickej kompatibilite, životnom prostredí ...). Príslušenstvá prístroja sa počas používania veľmi zahrievajú. Vyhýbajte sa kontaktu s kožou. Uistite sa, že sa prívodná šnúra nikdy neodstáva do kontaktu s horúcimi časťami prístroja.

Prístroj treba odpojiť od siete:
- pred výmenou doštičiek
- pred čistením a údržbou
- v prípade nepravidelnosti v prevádzke
- akonáhle ste skončili s používaním
- keď odchádzate, aj keby to bolo iba na niekoľko okamihov.

Overte si, že napätie vašej elektrickej inštalácie zodpovedá napätiu vášho prístroja.

Každá chyba v zapojení môže spôsobiť nevratné škody, ktoré nie sú kryté zárukou.

Ak si prajete zaistiť si dodatočnú ochranu, odporúča sa nainštalovať do elektrického obvodu prechádzajúceho kúpeľňou zariadenie na zvyškový prúd s prevádzkovým zvyškovým prúdom nastaveným tak, aby nepresiahol 30 mA.

Požiadajte o radu svojho elektrikára.

Nikdy prístroj nepoužívajte, keď máte mokré ruky, ani v blízkosti vody vo vani, umývadle alebo iných nádobách...

Keď sa prístroj používa v kúpeľni, odpojte ho po použití od siete, lebo prítomnosť vody môže predstavovať nebezpečenstvo, aj keď je prístroj vypnutý.

Prísny dohľad je potrebný, keď sa prístroj používa na deťoch alebo v prítomnosti detí alebo osôb so sťaženou pohyblivosťou.

Keď sa prívodný kábel poškodí, treba ho dať vymeniť výrobcom, jeho popredajným servisom alebo osobou s podobnou kvalifikáciou, aby sa predišlo ohrozeniu.

Prístroj nepoužívajte a obráťte sa na zmluvné servisné stredisko, ak:
- vám prístroj upadol na zem
- ak prístroj nefunguje normálne.

Pri každej poruche prevádzky sa obráťte na našu službu pre spotrebiteľov alebo na svojho predajcu.

Nenechávajte v dosahu detí bez dohľadu

Nepoužívajte elektrickú predlžovaciu šnúru

Nedržte prístroj v mokrých rukách

Nevystavujte prístroj slnečným lúčom

Nepoužívajte prístroj pri nízkej teplote

Neponárajte do vody a nemáčajte vodou

Nečistite pomocou abrazívnych alebo korozívnych prostriedkov

Nepoužívajte pri teplote nižšej než 0 °C a vyššej než 35 °C

POPIS

1. Krimpovač
2. Tlačidlo na odblokovanie doštičiek
3. Formovacie doštičky s keramickým povlakom – tesné formovanie
4. Formovacie doštičky s keramickým povlakom – voľné formovanie
5. Svetelná kontrolka informujúca o zapojení prístroja
6. Vypínač zapnúť/vypnúť (0-1)
7. Rukoväť
8. Otočná šnúra

PRED POUŽITÍM

Nasadenie doštičiek

Zvoľte si doštičky (voľné formovanie - obr.1 alebo tesné formovanie – obr.2) v závislosti od požadovaného účinku.
Otvorte kliešte stlačením páky. Nasuňte prvú doštičku do drážky a zatlačte, dokiaľ nepočujete „KLIK" , keď doštička zapadne.
Rovnakým spôsobom postupujte pri druhej doštičke.

Zapojenie

Umiestnite prístroj pevne na rovný povrch. Prístroj zapnite a nastavte vypínač na 1.
Svetelná kontrolka informujúca o zapojení prístroja sa rozsvieti – obr. 4 a prístroj začína hriať.
Počkajte niekoľko minút, aby prístroj dosiahol správnu teplotu (10 minút).

Vybranie doštičiek

Keď vyberáte doštičky, dotekajte sa výhradne plastových častí príslušenstva, lebo kovové oblasti sú prihorúce.
Otvorte kliešte stlačením páky.
Stlačte tlačidlo pre odblokovanie prvej doštičky – obr. 5, potom ju nechajte skĺznuť, by bolo možné ju vybrať.
Rovnakým spôsobom postupujte pri druhej doštičke.

DÔLEŽITÉ

Keramický povlak doštičiek chráni vaše vlasy proti prílišným teplotám vďaka rovnomernému rozvodu tepla.

POUŽITIE

DÔLEŽITÉ

Vlasy musia byť rozčesané, čisté a SUCHÉ (inakšie si vlasy zničíte).

Utvorte pramienok vlasov o dĺžke asi 5 cm začínajúc od korienkov vlasov.
Otvorte kliešte stlačením páky a pramienok vlasov vložte medzi formovacie doštičky – obr. 6.
Pridržte doštičky v zatvorenej polohe asi 10 sekúnd.
Uvoľnite a potom pokračujte od poslednej utvorenej vlny.

KADERNÍCKE TRIKY

Vždy pracujte od korienkov ku končekom. Pre zdôraznenie účinku môžete pred formovaním aplikovať česaciu penu.

ÚDRŽBA

Prístroj odpojte od siete a nechajte ho vychladnúť.
Doštičky krimpovača čistite iba vtedy, keď sú dokonale chladné.
Rukoväť osušte vlhkou mäkkou handričkou.
Do rukoväti nikdy nevlievajte vodu ani akúkoľvek inú kvapalinu.
Nepoužívajte agresívne alebo abrazívne prostriedky.
Prístroj ani jeho príslušenstvo nemáčajte pod vodou.

ZÁRUKA

Váš prístroj je určený iba na použitie v domácnosti.
Nesmie sa používať na profesionálne účely.
V prípade chybného používania sa záruka stáva neplatnou.

PODIEĽAJME SA NA OCHRANE ŽIVOTNÉHO PROSTREDIA!

Váš prístroj obsahuje mnohé materiály, ktoré je možné zhodnotiť alebo recyklovať. Zverte ho zbernému stredisku alebo, keď také stredisko nejestvuje, zmluvnému servisnému stredisku, aby bol zaistený správny postup

BIZTONSÁGI TANÁCSOK

Az ön biztonsága érdekében, ez a készülék megfelel az idevágó normáknak és szabályozásoknak (Az Alacsony feszültség, az Elektromágneses kompatibilitás és a Környezet direktívák...).
Használat közben a készülék tartozékai nagyon felmelegednek. Kerülje el a bőrhöz való érintését.
Gondoskodjon arról, hogy a tápkábel soha ne érjen a készülék forró részeihez.
A készülék csatlakozó dugaszát ki kell húzni:
- a lapok cseréje előtt,
- tisztítás és karbantartás előtt,
- rendellenes működés esetén,
- használat után,
- ha akár néhány pillanatra is felügyelet nélkül hagyja.

Ellenőrizze, hogy hálózati tápfeszültsége megegyezik-e a készülékével.
A csatlakoztatási hibák olyan visszafordíthatatlan károsodásokat okozhatnak, amelyekre a garancia nem terjed ki.
A többletvédelem érdekében, a fürdőszobát tápláló elektromos hálózatra egy reziduális árammal működő eszközt (DDR) kell szerelni, melynek differenciális működési áramerőssége nem haladja meg a 30 mA-t. Kérjen tanácsot a szerelőjétől.
Soha ne használja nedves kézzel a készüléket, illetve fürdőkád, mosdókagyló vagy egyéb tartály közelében...
Ha a készüléket fürdőszobában használja, használat után húzza ki a csatlakozó dugaszát, mivel a víz közelsége még akkor is veszélyes, ha a készülék ki van kapcsolva.
Ha a készüléket gyerekek vagy mozgássérült személyek hajformázására vagy jelenlétében használják, szigorú felügyelet alatt kell tartani.
Ha a tápkábel megsérült, a veszélyek elkerülése végett, azt a gyártó, annak vevőszolgálata vagy egy hasonló szakképesítésű személy kell kicserélje.
Ne használja a készülékét és forduljon egy hivatalos szervízközponthoz, ha:
- készüléke leesett,
- rendellenesen működik.

Bármilyen működési hiba esetén, lépjen kapcsolatba a vevőszolgálatunkkal vagy a viszonteladójával.
A készüléket soha ne bízza felügyelet nélkül hagyott gyerekekre.
Ne használjon hosszabbítót.
Soha ne használja nedves kézzel a készüléket.
Ne tegye ki a napsugarak hatásának a készüléket.
Hidegben ne használja a készüléket.
Ne merítse vízbe vagy ne engedjen rá vizet.
A készülék tisztításához ne használjon agresszív tisztítószereket vagy oldószereket.
Ne használja 0°C-nál alacsonyabb és 35°C-nál magasabb hőmérsékleten

LEÍRÁS

1. Csíptető
2. Lapkireteszelő gomb
3. Kerámia bevonatú hajformázó lapok – csavart hajformázás
4. PKerámia bevonatú hajformázó lapok – bő fürtök
5. A készülék bekapcsolását jelző lámpa
6. Be-/kikapcsoló gomb (0-1)
7. Fogantyú
8. Forgó kábel

HASZNÁLAT ELŐTT

A lapok behelyezése

A kívánt hatásnak megfelelően válassza ki a lapokat (bő hajfürtök – 1. ábra vagy szorosan csavart hajfürtök – 2. ábra).
Az emelőkar megnyomásával, nyissa ki a csipeszt. Csúsztassa az első lapot a horonyba, és addig nyomja, amíg meghallja a bereteszelési „KATTANÁST" – 3. ábra.
A második lap esetén is ugyanígy járjon el.

Csatlakoztatás

Helyezze stabilan a készüléket egy sima felületre. Csatlakoztassa a készüléket és helyezze a kapcsolót az 1-esre.
A bekapcsolást jelző lámpa felgyullad – 4. ábra, és a készülék melegedni kezd.
Várjon néhány percet, hogy a készülék elérje a megfelelő hőmérsékletet (10 perc).

A lapok eltávolítása

A lapok eltávolításakor azok műanyag részeit fogja, a fémrészek nagyon melegek.
Az emelőkar megnyomásával, nyissa ki a csipeszt.
Nyomja meg az első lap kireteszelő gombját – 5. ábra, az eltávolításhoz pedig csúsztassa el.
A második lap esetén is ugyanígy járjon el.

FONTOS

A lapok kerámia bevonata megvédi a haját a túlzott hőfokoktól, mivel a hőt egyenletesen ossza el.

HASZNÁLAT

FONTOS

A haj ki kell legyen bontva, tiszta és SZÁRAZ kell legyen (a hajtincsek összeroncsolásának elkerüléséért).

A fejbőrtől kiindulva, alakítson ki egy hozzávetőleg 5 cm szélességű hajtincset.

Az emelőkar megnyomásával nyissa ki a csipeszt és helyezze a hajtincset a hajformázó lapok közé – 6. ábra.
Hozzávetőleg 10 másodpercen át tartsa zárva a lapokat.
Nyissa ki őket, majd folytassa a legutoljára kialakított hullámtól.

FODRÁSZTRÜKKÖK

Mindig a fejbőrtől a hajszálak vége felé haladjon. A hatás kihangsúlyozásáért, a hajformázás elkezdése előtt hajformázó habot is használhat.

KARBANTARTÁS

Húzza ki a készülék hálózati csatlakozó dugaszát és hagyja lehűlni.
A csíptető lapokat csak akkor tisztítsa, amikor teljesen lehűltek. A fogantyút egy puha, megnedvesített ronggyal törölje le.

Soha ne öntsön vizet vagy bármilyen más folyadékot a fogantyúba.
Soha ne használjon agresszív vagy karchatású termékeket.
Ne engedjen vizet a készülékre vagy a tartozékaira.

GARANCIA

Az ön készüléke kizárólag háztartási használatra készült.
Professzionális célokra nem használható.

Helytelen használat esetén a garancia érvényét veszti.

VEGYÜNK RÉSZT A KÖRNYEZETVÉDELEMBEN!

Az ön készülékében számos visszanyerhető vagy újrahasznosítható anyag van.

A készülék feldolgozása érdekében, adja át azt egy begyűjtőközpontnak, vagy ennek hiányában, egy elfogadott szervízközpontnak.

SIGURNOSNI NAPUICI

Za vašu sigurnost, ovaj aparat je sukladan važećim normama i propisima (Direktiva o najnižem naponu, elektromagnetskoj kompatibilnosti, okolišu)
Za vrijeme uporabe dijelovi aparata jako se zagriju. Izbjegavajte dodir s kožom. Budite oprezni kako električni kabelnikada ne bi došao u dodir s vrućim dijelovima aparata.
Aparat obvezatro isključite iz električne mreže u ovim slučajevima :
- prije zamjene pločica,
- kada aparat ne radi ispravno,
- koda aparat prestanete upotrebljavati,
- kada niste u blizini aparata,
- iako samo na trenutak.

Provjerite je li napon električne mreže sukladan noponu aparata. Svaki kvar nu električnoj mreži može prouzrokovati nepopravljive kvarove koje jamstvo proizvodača ne pokriva.
Za dodatnu zaštitu izuzetno preporučujemo da na električnu.
Aparat nikada nemojte držati mokrim rukama i nemojte ga upotrebljavati u blizini
tekuće vode, umivaonikci, kada za kupanje, posuda s vodom i dr.
Ukoliko aparat upotrebljavate u kupaonici, električni kabel izvucite iz električne mreže odmah nakon uporabe jer blizina vode može predstavljati opasnost I onda kada aparat nije uključen.
Budite izuzetno oprezni dok aparat upotrebljavate u nazočnosti djece ili invalida.
Ukoliko je električni kabel oštećen, radi sigurnosti smije ga zamijeniti samo proizvodač, ovlašteni servis ili osoba s prikladnim znanjem i kvalifikacijom.
Ukoliko je aparat pao no tlo ili ne radi ispravno, prestanite ga upotrebljavati i pozovite ovlašteni servis.
Za rješavanje poteškoća pri radu aparata pogledajte odsječak "u slučaju poteškoća" ili pozovite prodavača, odnosno ovlašteni servis.
Držati izvan dohvata djece.
Ne koristiti ako je naponski kabel oštećen.
Ne uranjati ili ispirati vodom prilikom čišćenja.
Nemojte rukovati uređajem sa vlažnim rukama.
Nemojte držati za vrući dio uređaja već za dršku.
Ne isključivati povlačenjem naponskog kabela, već izvucite utikač.
Ne povezivati naponski kabel na produžni.
Ne čistiti sa abrazivnim ili korozivnim proizvodima.
Ne koristiti na temperaturi nižoj od 0 ˚C i višoj od 35 ˚C.

OPĆI OPIS

1. Navastavak za ravnanje kose
2. Zasun (obruč za sigurno namještanje i skidanje pribora)
3. Pločice za kovrčanje s keramičkim oblogom – sitno kovrčanje
4. Pločice za kovrčanje s keramičkim oblogom – krupno kovrčanje
5. Nadzorna lampica koja pokazuje kada je aparat pod električnim naponom
6. Prekidač za uključiti / isključiti (O - 1)
7. Ručica
8. Rotacijski kabel

RAD

Postavite pločice na mjesto

Odaberite pločice (krupno kovrčanje – sl.1 ili sitno kovrčanje – sl.2) u funkciji željenoga učinka.
Otvorite iglu potiskom na polugu.
Otvorite iglu potiskom na polugu.
Postavite prvu pločicu da klizne u prorez i pritisnite dok ne začujete zvuk „KLIK" što znači da je ona zaključana – sl.3.
Nastavite na isti način i s drugom pločicom.

Ukljuivanje aparata

Kada budete ramjestili pribor na ručicu, aparat postavite na nosačnu ravnoj površini. Aparat uključite prekidačem za uključiti u polouključitaju 1.Nadzorna lampica koja pokazuje kada je aparat pod električnim naponom zasvijetli i pribor se počne zagrijavati - sl.4. Sačekajte nekoliko minuta kako bi aparat dostigao pravu radnu temperaturu. (10 minuta).

Skidanje pločica

Koda pribor skidate s ručice držite samo plastične dijelove pribora, metalni su dijelovi jako vruči.
Otvorite iglu potiskom na polugu.
Potisnite gumb za otključavanje prve pločice – sl.5, a zatim ju pustite da klizne da biste ju skinuli.
Nastavite na isti način i s drugom pločicom.

VAŽNI SAVJETI
Keramička presvlaka štiti vašu kosu od prekomjerne temperature, zahvaljujući ravnomjernoj raspodjeli topline.

UPORABA

VAŽNI SAVJETI
Koso mora biti raščešiljana, čista i SUHA (u protivnome ju možete oštetiti).

Oblikujte pramen širok približno 5 cm, a počnite pri vrhovima kose. Pritiskom na ručicu otvorite kliješta i namjestite pramen između pločica za oblikovanje valovite kose - sl.6.
Kliješta trebaju biti zatvorena približno 10 sekunda.
Kliješta otvorite i postupak ponavljajte od posljednjega vola prema vrhovima kose.

FIZERSKI TRIKOVI

Postupak uvijek počnite pri korijenu kose i nastavite prema vrhovima kose. Kako biste naglasili učinak, prije oblikavanja valovite kose nanesite pjenu na kosu.

ODRŽAVANJE

Aparat isključite i ostavite na postalju da se ohladi.
Čistite pločice aparata tek kad su sasvim hladne. Kanol obrišite mekanom i vlažnom krpom.

Aparat nemojte nikada ispirati vodom ni kojom drugom tekućinom.
Ne rabite agresivne i abrazivne proizvode.
Ne stavljajte aparat i njegove priključke pod vodu.

JAMSTVO

Aparat je namijenjen isključivo uporabi u kućanstvu.
Ne smijete go upotrebljavati u profesionalne svrhe.

Proizvodačevo jamstvo u slučaju nepravilne uporabe ne vrijedi.

RECOMANDĂRI PRIVIND SECURITATEA

Pentru securitatea dvs., acest aparat este conform normelor şi reglementărilor aplicabile (Directivele Joasă tensiune, Compatibilitatea electromagnetică, Protecţia mediului).
Accesoriile aparatului se încălzesc foarte tare în timpul utilizării. Evitaţi contactul cu pielea. Cablul de alimentare nu trebuie să se afle niciodată in contact cu pările fierbinţi ale aparatului.
Aparatul trebuie scos dis priză :
- înainte de schimbarea plăcilor,
- înainte de curăţare şi de efectuarea operaţiilor de întreţinere,
- în caz de funcţionare anrmală,
- imediat după ce nu-l mai utilizaţi,
- dacă vă îndepărtaţi de el chiar şi câteva momente.

Asiguraţi-vă că tensiunea instalaţiei dvs. electrice corespunde tessiunii aparatului.
Orice greşeală de conectare poate produce deteriorări iremediabile care su sunt acoperite de garanţie.
Pentru a asigura o protecţie suplimentoră, se preconizează instalarea, în circuitul electric care alimentează sala de baie, a unui disjunctor de curent diferenţial (DDR) al cărui curent rezidual nominal să nu depăşească 30 mA. Cereţi sfatul electricianului dvs.
Nu utilizaţi niciodata aparatul cu mâinile ude sau în apropierea apei din cada, chiuveta, sau din alte recipiente...
Atunci când aparatul este utilizat în sala de baie, scoateţi-l din prizdă după utilizare deoarece prezenţa apei reprezintă un pericol, chiar daca aparatul este oprit.
Este secesoră o suproveghere strictă atunci când aparatul este utilizat pentru copii ori persoane invalide sau în prezenţa acestora.
Pestru a evita orice pericol, cablul de olimentare deteriorat trebuie înlocuit de fabricant, de serviciul său după vânzore sau de o persoană cu o calificare similară,.
Nu folosiţi aparatul şi luaţi legătura cu un centru de service agreat, dacă: aparatul dvs. a căzut, dacă nu mai funcţionează normal.
Pentru orice probleme de funcţionare, consultaţi paragraful "în caz că apar probleme" sau luaţi legătura cu serviciul nostru pentru clienţi sau cu distribuitorul dvs.
Nu lăsaţi aparatul la îndemâna copiilor.
Nu utilizaţi aparatul în cazul în care cablul este deteriorat.
Nu scufundaţi aparatul în apă şi nu-l stropiţi nici măcar în vederea curăţării.
Nu apucaţi aparatul cu mâinile umede.
Nu apucaţi aparatul de carcasă, care este caldă, ci de mâner.
Pentru a deconecta aparatul, nu trageţi de cablu, ci de fişa de conectare.
Nu utilizaţi prelungitor.
Nu curăţaţi aparatul cu produse abrazive sau corozive.
Nu utilizaţi aparatul la temperaturi sub 0°C şi peste 35°C.

DESCRIERE GENERALA

1. Ondulator
2. Inel de blocare şi deblocare a accesoriilor
3. Plăci de încreţire cu îmbrăcăminte ceramică - încreţire deasă
4. Plăci de încreţire cu îmbrăcăminte ceramică - încreţire rară
5. Lampă indicotoare de punere sub tensiune a aparatului
6. Comutator pornit/oprit (0-I)
7. Mâner
8. Cablu rotativ

PUNERE ÎN FUNCŢIUNE

Aşezarea plăcilor în aparat

Alegeţi plăcile (încreţire rară - fig.1 sau încreţire deasă - fig.2) în funcţie de efectul dorit.

Deschideţi cleştele apăsând pe mâner. Glisaţi prima placă în canal şi apăsaţi până se aude "CLIC"-ul care indică blocarea plăcii - fig.3.

Procedaţi în acelaşi fel cu cea de-a doua placă.

Conectarea

După ce aţi blocat accesoriul pe mâner, fixaţi bine aparatul pe suportul său şi pe o suprafaţă plană. Puneţi aparatul în priză şi comutatorul în poziţia 1.

Lampa indicatoare de punere sub tensiune se aprinde şi accesoriul începe să se încălzească -fig.4.

Aşteptaţi câteva minute pentru ca aparatul să ajungă la temperatura corespunzătoare (10 min).

Scoaterea plăcilor

Când demontaţi un accesoriu, atingeţi numai părţile din plastic ale accesoriului, cele metalice sunt fierbinţi.

Deschideţi cleştele apăsând pe mâner.

Apăsaţi pe butonul de deblocare a primei plăci - fig.5, apoi scoateţi-o prin glisare.

Procedaţi în acelaşi fel cu cea de-a doua placă.

SFATURI IMPORTANTE

Stratul ceramic protejează părul dumneavoastră de căldura excesivă, prin distribuţia uniformă a căldurii.

UTILIZARE

SFATURI IMPORTANTE

Părul trebuie să fie descâlcit, curat și USCAT (pentru a nu-1 strica).

Formați o șuviță de aproximativ 5 cm lățime, începând de la rădăcina părului. Deschideți cleștele apăsând pârghia și puneți șuvița între plăcuțele pentru ondulare - fig.6.
Mențineți plăcuțele închise aproximativ 10 secunde.
Deschideți-le și repetați aperația începând de la ultima șuviță ondulată.

SUBTILITÂTI DE COA FOR

Lucrați totdeauna de la rădăcină către vărf. Pentru accentuarea efectului, înainte de ondularea părului puteți să aplicați o spumă coafantă.

ÎNTREȚINERE

Scoateți aparatul din priză și lăsați-l să se răcească pe suportul său.
Curățați plăcile aparatului de încrețit părul atunci când sunt complet reci. Ștergeți mânerul cu o cârpă moale și umedă.

Nu utilizați produse agresive sau abrazive.
Nu lăsați să curgă apă pe aparat sau pe accesoriile acestuia.
Nu tumați niciodată apă sau orice alt lichid pe mâner.

GARANȚIE

Aparatul dvs. este destinat numai utilzării casnice.
Nu poate fi utilizat în scopuri profesionale.

În caz de utilizare incorectă, pierdeți garanția.

ПРЕПОРЪКИ ЗА БЕЗОПАСНОСТ

За Вашата безопасност уредът съответства на действащите стандарти и правилници (Директиви Ниско напрежение, Електромагнитна съвместимост, Екология).

По време на ползване приставките на уреда се загряват силно. Избягвайте допир с кожата.

Внимавайте захранващият кабел никога да не се опира в нагорещените части на уреда.

Уредът трябва да бъде изключен от мрежата: преди почистване и поддръжка, в случай на неправилно действие, веднага след като приключите работата с него и ако отсъствате, дори за съвсем малко.

Проверете, дали електрическото захранване на уреда съответства на напрежението в мрежата. Всяка грешка при включването може да предизвика непоправими повреди, които не са покрити от гаранцията.

За да осигурите допълнителна защита препоръчваме да инсталирате в електрическата верига захранваща банята, устройство за остатъчен диференциален ток (DDR) за остатъчен работен диференциален ток не по-голям от 30 mA.

Консултирайте се със специалист.

Не използвайте никога уреда с мокри ръце или в близост до вода във вана, мивка или в други съдове...

Когато уредът се използва в баня, изключете го от контакта след ползване тъй като близостта с вода може да бъде опасна, дори когато уредът е спрян.

Когато уредът се използва върху деца или в присъствието на деца или хора с увреждания е необходим строг контрол.

В случай, че захранващият кабел е повреден, за да избегнете всякакви рискове той трябва да бъде сменен от производителя, в гаранционния сервиз или от друго компетентно лице.

Не включвайте уреда и се свържете с одобрен сервизен център, ако: уредът падне или ако не работи правилно.

В случай на неизправност направете справка с раздел "Неизправности" или се свържете с одобрен сервизен център или с магазина.

Не оставяйте на достъпно за деца място.

Не използвайте, ако захранващият кабел е повреден.

Не потапяйте уреда във вода и не го мийте под чешмата.

Не хващайте с влажни ръце.

Хващайте за дръжката, а не за загрятата работна част на уреда.

Изключвайте от контакта, като хващате за щепсела, а не кабела.

Не използвайте удължител.

Не почиствайте с абразивни или корозивни препарати.

Не използвайте при температура по-ниска от 0°C и по-висока от 35°C.

ОБЩО ОПИСАНИЕ

1. Преса
2. Пръстен за застопоряване и за освобождаване
3. Щамповани пластини с керамично покритие – ситно щамповане
4. Щамповани пластини с керамично покритие – едро щамповане
5. Светлинен индикатор за поставяне на уреда под напрежение
6. Ключ включено/изключено (0-1)
7. Ръкохватка
8. Въртящ се захранващ кабел

ПУСКАНЕ В ДЕЙСТВИЕ

Поставяне на пластините

Изберете пластините (едро щамповане – фиг.1 или ситно щамповане – фиг. 2) в зависимост от желания ефект.

Отворете щипците, като натиснете лостчето. Поставете първата пластина в жлеба и натиснете, докато се чуе щракване (фиг. 3)

Поставете втората пластина по същия начин.

Включване на уреда

поставете уреда стабилно, върху стойката му върху равна повърхност.

Включете уреда и поставете прекъсвача в положение 1.

Светлинният индикатор за напрежение се светва и приставката започва да се нагрява.

Изчакайте няколко минути за постигане на работната температура (10 мин).

Сваляне на пластините

Когато сваляте приставката, хващайте единствено пластмасовите й части, тъй като металните повърхности са силно нагорещени.

Отворете щипците, като натиснете лостчето.

Натиснете бутона за освобождаване на първата пластина (фиг. 5) и после я плъзнете, за да я свалите.

Почистете пластините на уреда, когато са напълно изстинали.

Важно

Керамичното покритие защитава вашата коса от прекомерно загряване, благодарение на равномерното разпределение на топлината.

РАБОТА С УРЕДА

Косата трябва да бъде разресана, чиста и СУХА (за да не я повредите).

Отделете кичур коса с широчина около 5 см, като започнете от корена на косъма.

Отворете щипката чрез натискане на лостчето и поставете кичура между гофриращите приставки.

Задръжте рамената на пресата затворени около 10 секунди.

Отворете пресата и продължете по кичура от последната образувана вълна.

СЪВЕТИТЕ НА ФРИЗЬОРА

Работете винаги от корена на косъма към върха.

За засилване на ефекта можете да сложите върху косата пяна за сресване преди гофриране.

ПОДДРЪЖКА

Изключвайте уреда от мрежата и го оставяйте да изстине върху поставката.

Почиствайте приставките, когато изстинат напълно. Избърсвайте ръкохватката с леко навлажнена кърпа

Не оставяйте в уреда да прониква вода или друга течност.

SIGURNOSNI SAVETI

Za vašu bezbednost, ovaj aparat je u skladu sa važećim normama i propisima (Direktiva o najnižem naponu, elektromagnetnoj kompatibilnosti, zaštiti okoline).
U toku upotrebe delovi aparata se jako zagreju. Izbegavajte dodir sa kožom. Pazite da električni kabil nikada ne dode u dodir sa vrućim delovima aparata.
Aparat obavezno isključite iz električne mreže u niedećim slučajevima :
- pre zamene pločica,
- kod aparat ne radi ispravno,
- kod prestanete da upotreblijavate aparat,
- kad niste u blizini aparata,
- iako samo na trenutak.

Proverite da li napon električne mreže odgovara naponu aparata. Svaki kvar no električnoj rnreži može da uzrokuje nepopravlijive kvarove koje garancija proizvodača ne pokriva.
Kao dodatnu zaštitu veoma preporučujemo da na električnu instalaciju u kupatilu montirate utičnicu s prenaponskom zaštitom (DDR) od napona izrod 30 mA. Za savet pitajte svog električara.
Aparat nemojte da držite mokrim rukama i nemojte da ga upotreblj avate u blizini tekuće vode, umivaonika, kada za kupanje, sudova sa vodom i dr.
Ukoliko aparat upotrebljavate u kupatilu, električni kabl izvucite iz električne mreže odmah nakon upotrebe jer blizina vode može dapredstavlja opasnost i onda kada aparat nije uključen.
Budite veoma oprezni dok aparat upotredljavate u prisutnosti dece ili invalida.
Ukoliko je električni kabl oštećen, radi bezbednosti sme da ga zameni samo proizvodač, ovlašćeni servis ili osoba sa odgovarajućim znanjem I kvalifikacijom.
Ukoliko je aparat pao na tlo ili ne radi ispravno, prestanite da ga upotrebljavate i pozovite ovlašćeni servis.
Za rešavanje teškoća kod rada aparat pogledjte odsečak "u slučaju teškoća" ili pozovite prodavca, odnosno ovlašćeni servis.
Držati dalje od domašaja dece.
Ne upotrebljavati ako je električni kabl oštećen.
Ne potapati ili ispirati vodom pri čišćenju.
Ne dirati aparat vlažnim rukama.
Ne držati za vrući deo aparata već za dršku.
Ne isključujte povlačeći električni kabl već izvucite utikač.
Ne povezivati električni kabl na produžni.
Ne čistiti sa abrazivnim ili korozivnim sredstvima.
Ne koristiti na temperaturi ispod 0 ˚C i iznad 35 ˚C.

OPTI OPIS

1. Nastavak za ispravljanje kose
2. Zasovnica (obruč za sigurno nameštanje i skidanje pribora)
3. Pločice za kovrdžanje sa keramičkom oblogom – sitno kovrdžanje
4. Pločice za kovrdžanje sa keramičkom oblogom – krupno kovrdžanje
5. Kontrolna lampica koja pokazuje kad je aparat pod električnim naponom
6. Prekidač za uključenje / isključenje (0 - 1)
7. Ručica
8. Rotacioni kobl

RAD

Postavite pločice na mesto

Odaberite pločice (krupno kovrdžanje – sl. 1 ili sitno kovrdžanje – sl. 2) u funkciji željenog efekta.
Otvorite iglu pritiskom na polugu. Postavite prvu pločicu da klizne u prorez i pritisnite dok ne začujete zvuk „KLIK" što znači da je ona zaključana – sl. 3
Nastavite na isti način i sa drugom pločicom.

Uključivanje aparata

Kada namestite pribor na ručicu, aparat postavite na nosač na ravnoj površini. Aparat uključite prekidačem za uključenje u položaju 1.
Kontrolna lampica koja pokazuje kad je aparat pod električnim naponom zasvetli i pridor počne da se zagrejava – sl. 4.
Sačekajte nekoliko minuti da aparat dostigne pravu radnu temperaturu (10 minut).

Skidanje pločica

Kada pribor skidate sa ručice držite samo plastične delove pribora jer su mealini delovi jako vrući.
Otvorite iglu pritiskom na polugu. Pritisnite dugme za otključavanje prve pločice – sl. 5, a zatim je pustite da klizne da biste je skinuli.
Nastavite na isti način i sa drugom pločicom.

VAŽNI SAVJETI

Keramicki omotac stiti vasu kosu od prekomerne toplote, zahvaljujuci podjednakoj raspodeli toplote.

UPOTREBA

VAŽNI SAVJETI

Kosa mora da bude raščešljana, čista i SUVA (da ju ne biste oštetili).

Oblikujte pramen širok približno 5 santimetara, a počnite na vrhovima kose.
Pritiskom na ručicu otvorite klešta i namestite pramen izmedu pločica za oblikovanje talasaste kose – sl. 6.
Klešta trebaju da budu zatvorena približno 10 sekundi.
Klešta otvorite i postupak ponavljajte od poslednjeg talasa prema vrhovima kose.

FRIZERSKI TRIKOVI

Postupak uvek počnite kod korena kose i nastavite prema vrhovima kose. Da biste naglasili efekat, pre oblikovanja talasaste kose na kosu nanesite penu.

ODRŻAVANJE

Aparat isključite i ostavite na pastalju da se ohladi.
Čistite pločice aparata tek kada su sasvim hladne. Kanal obrišite mekom i vlažnom krpom.
Aparat nemojte nikada da ispirate vodom ni kojom drugom tečnošću.
Ne koristite agresivne i abrazivne proizvode.
Ne postavljajte aparat i njegove priključke pod vodu.

GARANCIJA

Aparat je namenjen isključivo upotrebi u domaćinstvu.
Ne smete da ga upotrebljavate u profesionalne svrhe.
Proizvodačeva garancija u slučaju nepralvine upotrebe ne važi.

BEZPENOSTNF RADY

Pro zajištění vaší bezpečnosti tento přístroj odpovídá příslušným normám a předpisům (směrnicím pro nízké napětí, elektromagnetickou kompatibilitu, životní prostředí, ...)
Příslušenstvi přistroje se v průběhu použití zahřívají na vysokou teplotu.
Vyhýbejte se kontaktu s pokožkou. Zabezpečte, aby se přivodní šňúra nikdy nedostala do kontaktu s teplými částmi přistroje.
Přístroj je třeba odpojit od sítě :
- s výměnnými destičkami,
- v případě provozních anomálií,
- před čištěíim a úrdžbou,
- jakmile jste jej přestali používat,
- odcházíte-li od něj, i kdyby to bylo na několik okamžiků.

Ověřte si, zda napájecí napětí vašeho přistroje skutečně odpovídá napětí vaší elektrické instalace. Jakákoliv chyba při zapojeni může způsobit nevratné škody nekryté zárukou.
Abyste si zabezpečili dodatečnou ochranu, doporučuje se do elektrického okruhu, ktery obsluhuje koupelnu, nainstalovat zařízení pro rozdílový zbytkový proud s provozným zbytkovým proudem nastaveným tak, aby nepřesahoval 30 mA. Požádejte o radu svého instalatéra.
Nepoužívejte svůj přístroj nikdy s mokrýma rukama ani v blízkosti vody obsažené ve vanách, umývadlech, sprchových koutech nebo jiných nádobách.
Když se přístroj používá v koupelně, odpojte jej po použití od sítě, neboť přítomnost vody může představovat nebezpeči, i když je vypnut.
Používá-li se strojek na dětech nebo invalidních osobách nebo v jejich přítomnosti, je zapotřebí soustředěného dohledu.
Je-li přívodní kabel poškozen, měl by být vyměněn výrobcem, jeho poprodejním servisem nebo osobou s podobnou kvalifikací, aby bylo zabráněno nebezpeči.
Svůj přístroj nepoužívejte a obraťte se na smluvní servisní středisko, jestliže:
- vám přístroj upadl
- váš přístroj nefunguje normálně.

V případě jakékoliv provozní závady nahlédněte do odstavce "možné problémy" nebo se obraťte na náš spotřebitelský servis nebo na svého obchodníka.
Nenechávejte v dosahu dětí.
Jestliže je šňůra poškozená, přístroj nepoužívejte.
Neponořte do vody a nedávejte pod tekoucí vodu, a to ani při čištění.
Nesahejte na přístroj mokrýma rukama.
Nedržte za foukací hlavici, protože je horká, držte za držadlo.
Při odpojování ze zásuvky netahejte za šňůru, ale za koncovku.
Nepoužívejte prodlužovací šňůru.
Nečistěte abrazivními nebo leptavými prostředky.
Nepoužívejte při teplotě nižší než 0°C a vyšší než 35°C.

OBECNÝ P0PIS

1. Krimporací kleště
2. Kroužek pro blokování -a odblokovánípříslušenství
3. Tvarovací destičky s keramickým povlakem – hustý reliéf
4. Tvarovací destičky s keramickým povlakem – volný reliéf
5. Světelná kontrolka svítící, když je přístroj pod napětim
6. Spínač zapnout / vypnout (0-1)
7. Rukojeť
8. Otočná šňůra

UVEDENí DO PROVOZU

Nasazování destiček

Vybírejte si destičky (pro tvarování volných reliéfů – obr.1 nebo tvarování hustých reliéfů – obr.2 v závislosti na očekávaném účinku.

Otevřete kleště stiskem páčky. Nasuňte první destičku do žlábku a zatlačte na ni, až uslyšíte cvaknutí - obr.3.

Stejným způsobem postupujte s druhou destičkou.

Zapojení

Poté, co jste příslušenství upevnili na rukojeť, umístěte přístroj stabilně do stojanu a postavte jej na rovnou plochu. Zapojte přístroj do sítě a spínač nastavte na 1.

Světelná kontrolka indikující, že je přístroj pod napětím, se rozsvítí a příslušenství se začne zahřívat - obr.4.

Vyčkejte několik minut, až přístroj dosáhne správné teploty (10 minut).

Vyjímání destiček

Když snímáte příslušenství, dotýkejte se výlučně plastových díLů příslušenství, neboť jeho kovové součásti jsou velmi horké.

Otevřete kleště stiskem páčky

Stiskněte uvolňovací tlačítko první destičky – obr.5. a nechte ji sklouznout do polohy vhodné k vyjmutí.

Stejným způsobem postupujte s druhou destičkou.

Důležité

Keramický povlak chrání Vaše vlasy proti nadměrnému přehřátí rovnoměrnou distribucí tepla.

POUZITI

DŮLEŽITÉ RADY

Vlasy musejí být dobře rozčesány, člsté a SUCHÉ (aby nebyly poničeny).

Utvořte pramen vlasů o délce asi 5 cm, přičemž začněte od kořínků vlasů.

Otevřete kleště stisknutím páčky a vsuňte konečky vlasů mezi formovací destičky – obr. 6.
Drže destičky ve stisknuté poloze po dobu asi 10 vteřin.
Uvolněte kleštš a pokračujte tam, kde končí poslední vytvořená vlna.

KADEŘANICKÉ TRIKY

Vždy pracujte od kořinků ke konečkům vlasů. Pro zvýraznění účinu můžete před formováním použít česací pénu.

ÚDRŽBA

Přístroj odpojte od sítě a nechte jej na stojánku vychladnout.
Destičky přístroje čistěte, až když úplně vychladnou. Čistéte tělo přístroje výhradně s použitím kusu vlhké a měkké tkaniny.
Nikdy nelijte do těla přístroje vodu nebo jakoukolivjinou kapalinu.
Nepoužívejte údržbové prostředky, které jsou agresivní nebo abrazivní. Přístroj ani příslušenství neomývejte pod vodou.

ZÁRUKA

Tento váš přístroj je vyhrazen pouze pro domácí použití.
Nelze jej používat k profesionálním účelům.
V případě nesprávného používání záruka zaniká.

VPODÍLEJME SE NA OCHRANNŮ ŽIVOTNÍHO PROSTŘEDÍ!

Váš přístroj obsahuje četné zhodnotitelé nebo recyklovatelné materiály Svěřte jej sběrnému místu nebo, neexistuje-li, smluvnímu středisku, kde s ním bude naloženo odpovídajícím způsobem.

ZALECENIA BEZPIECZEŃSTWA

Dla Państwa bezpieczeństwa, urządzenie jest zgodne z odpowiednimi normami i przepisami (dyrektywa niskie napięcia, zgodność elektromagnetyczna, środowisko).
Akcesoria urządzenia silnie nagrzewają się w czasie użytkowania. Unikać ontaktu ze skórą. Upewnić się. że przewód zasilania nie styka się z gorącymi elementami urządzenia.
Urządzenie należy odłączyć :
- przed wymianą płytek,
- przed czyszczeniem i konserwacją,
- w razie nieprawidłowe - go działania,
- po zakończeniu używania,
- w razie nieobecności, nawet przez krótką chwilę.

Sprawdzić, czy napięcie w instalacji elektrycznej odpowiada napięciu zasilania urządzenia. Nieprawidłowe podłączenie może spowodowsć nieodwracalne uszkodzenia, które nie są objęte gwarancją.
Aby zapewnić dodatkowe zabezpieczenie, zaleca się zainstalowanie, w obwodzie elektrycznym zasilania łazienki, zabezpieczenie różnicowe (DDR) dla prądu różnicowego nie przekraczającego 30 mA. Poradę należy uzyskać u instalatora.
Nie obsiugiwać urządzenia wilgotnymi rękoma lub w pobliżu wody znajdującej się w wannie, umywalce lub innym pojemniku...
Kiedy urządzenie jest używane w łazience, nalży je odłączyć natychmiast po użyciu, ponieważ bliskość wody może stanowić zagrożenie nawet jeżeli urządzenie jest wyłączone.
Należy zachować szczególną uwsgę podczas użytkowania urządzenia przez dzieci lub osoby niepełnosprawne.
Jeżeli przewód zasilania jest uszkodzony, aby uniknąć niebezpieczeństwa, należy go wymienić u producenta, w jego serwisie po sprzedsży lub w serwisie o podobnych kwalifiksjach.
Nie używać urządzenia i zwrócić się do autoryzowanego centrum serwisowego jeżeli:
- urządzenie upadło
- urządzenie nie działa normalnie.

Przy wszystkich usterkach działania, należy skorzystać z rozdziału ! W przypadku wystápienia problemów" lub skontaktować się z działem obsługi konsumentów lub sprzedawcą.
Chronić przed dziećmi.
Nie używać, gdy kabel jest uszkodzony.
Nie zanurzać w wodzie i nie moczyć, nawet w czasie czyszczenia.
Nie trzymać mokrymi rękoma.
Nie trzymać za gorącą obudowę, ale za rączkę.
Aby wyłączyć z gniazdka, nie pociągać za kabel, ale za wtyczkę.
Nie stosować przedłużaczy elektrycznych.
Nie czyścić za pomocą produktów ściernych lub korozyjnych.
Nie używać w temperaturze poniżej 0°C i powyżej 35°C.

OPIS OGÓLNY

1. Zacisk
2. Pierścień blokowania-i odbio-kowanisakcesoriów
3. Płytki grzejne z pokryciem ceramicznym - do wytłaczania wąskiego
4. Płytki grzejne z pokryciem ceramicznym - do wytłaczania szerokiego
5. Kontrolka zasilania urządzenia
6. Przycisk włączania / wyłączania (0-1)
7. Uchwyt
8. Przewód obrotowy

URUCHOMIENIE

Montaż płytek

Wybierz płytki (wytłaczanie szerokie – rys.1 lub wytłaczanie wąskie – rys.2 w zależności od poszukiwanego efektu.
Otworzyć zacisk naciskając dźwignię.
Wsunąć pierwszą płytkę w rowek i nacisnąć do kliknięcia i zablokowania – rys.3.
W taki sam sposób założyć drugą płytkę.

Podłączenie

Po zamocowaniu akcesoriów na uchwycie, ustawić stabilnie urządzenie na podstawie, na płaskiej powierzchni. Podłązyć urządzenie ustawić włąznik w pozycji 1.
Kontrolka zasilania zapala się i końcówka zaczyna nagrzewać sić - rys.4.
OdczekaOtworzyć zacisk naciskając dźwignię. kilka minut do osiągnięcia prawidłowej temperatury (10 min).

Wyjmowanie płytek

Przy zdejmowaniu akcesoriów, należy dotykać wyłącznie elementów plastikowych akcesoriów, eiementy metalowe są bardzo gorące.
Otworzyć zacisk naciskając dźwignię.
Nacisnąć przycisk odblokowania pierwszej płytki – rys.5 następnie przesunąć ją, aby wyjąć.
W taki sam sposób założyć drugą płytkę.

WAZNE PORADY
Powłoka ceramiczna, dzięki równomiernej dystrybucji ciepła, chroni Twoje włosy przed nadmiernym ciepłem.

OBSTUGA

WAZNE PORADY
Włosy muszą być rozczesane, czyste i SUCHE (aby zapobiec ich niszczeniu).

Utworzyć kosmyk o szerokości około 5 cm, zaczynając od nasady włosów.

Otworzyć zacisk naciskając na dźwignię I wsunąć kosmyk między płytki profilujące - rys.6.
Przytrzymać płytki zamknięte przez około 10 sekund.
Zwolnić i ustawić na ostatnim uzyskanym załamaniu.

PORRADY FRYZJERA
Pracować od nasady włosów do końcówek. Aby podkeślić uzyskany efekt można nałożyć piankę przed profilowaniem.

KONSERWACJA

Odłączyć zasilanie urządzenia i pozostawić do schłodzenia na podstawce.
Wyczyścić płytki urządzenia kiedy są zupełnie zimne. Przetrzeć uchwyt miękką wilgotną ściereczką.

Nigdy nie wlewać wody i innych płynów do uchwytu.
Nie używać agresywnych lub ściernych produktów.
Nie wkładać urządzenia lub akcesoriów pod wodę.

GWARANCJA

Urządzenie jest przeznaczone wyłąznie do użytku domowego. Nie może być wykorzystywane do celów profesjonalnych.

Gwarancja jest anulowana w przypadku nieprawidłowego uytkowania.

BIERZMY CZYNNY UDZIAŁ W OCHRONIE ŚRODOWISKA!

Twoje urządzenie jest zbudowanez materiałów, które mogą być poddane ponownemuprzetwarzaniu lub recyklingowi.

Wtym celu należy je dostarczyć do wyznaczonego punktu zbiórki.

038848 - 15/06