EN

Please read the safety instructions before use

1 - GENERAL DESCRIPTION

A. Tongs
B. 'Power on' light
C. Thermostat
D. ON/OFF switch
E. Straightening plates
F. Rotating power cord outlet
G. Power supply cord
H. Lock System (to lock and unlock the tongs)

2 - SAFETY INSTRUCTIONS

• For your safety, this appliance complies with the applicable standards and regulations (Low Voltage Directive, Electromagnetic Compatibility, Environmental…).
• The appliance's accessories become very hot during use. Avoid contact with the skin. Make sure that the supply cord never comes into contact with the hot parts of the appliance.
• Check that the voltage of your electricity supply matches the voltage of your appliance. Any error when connecting the appliance can cause irreparable harm, not covered by the guarantee.

• For additional protection, the installation of a residual current device (RCD) having a rated residual operating current not exceeding 30 mA is advisable in the electrical circuit supplying the bathroom. Ask for installer for advice.

• The installation of the appliance and its use must however comply with the standards in force in your country.

• **WARNING:** do not use this appliance near bathtubs, showers, basins or other vessels containing water.

• When the appliance is used in a bathroom, unplug it after use since the proximity of water presents a hazard even when the appliance is switched off.

• This appliance is not intended for use by persons (including children) with reduced physical, sensory or mental capabilities, or lack of experience and knowledge, unless they have been given supervision or instruction concerning use of the appliance by a person responsible for their safety. Children should be supervised to ensure that they do not play with the appliance.

• This appliance can be used by children aged from 8 years and above and persons with reduced physical, sensory or mental capabilities or lack of experience and knowledge if they have been given supervision or instruction concerning use of the appliance in a safe way and understand the hazards involved. Children shall not play with the appliance. Cleaning and user maintenance shall not be made by children without supervision.

• If the supply cord is damaged, it must be replaced by the manufacturer, its service agent or similarly qualified persons in order to avoid a hazard.

• Stop using your appliance and contact an Authorised Service Centre if:
- your appliance has fallen.
- it does not work correctly.
• The appliance must be unplugged:
- before cleaning and maintenance procedures.
- if it is not working correctly.
- as soon as you have finished using it.
- if you leave the room, even momentarily.
• Do not use if the cord is damaged.
• Do not immerse or put under running water, even for cleaning purposes.
• Do not hold with damp hands.
• Do not hold the appliance by the casing, which is hot, but by the handle.
• Do not unplug by pulling on the cord, rather pull out by the plug.
• Do not use an electrical extension lead.
• Do not clean with abrasive or corrosive products.
• Do not use at temperatures below 0°C and above 35°C.

GUARANTEE

This product has been designed for domestic use only. Any commercial use, inappropriate use or failure to comply with the instructions, the manufacturer accepts no responsibility and the guarantee will not apply.

3 - BRINGING INTO SERVICE

1. Lock System (fig. 1) : To open the clamps, pull the Lock System back. To lock the clamps: close the clamps and push the "Lock System" to the front.
2. Plug in the appliance.
3. Set the ON / OFF switch to position I. (D)
4. Your appliance will heat up very quickly (ready to use in less than 30 seconds) and the temperature will remain stable throughout use. (fig. 2)
5. Select the ideal temperature for your hair using the -/+ buttons (fig. 3): press the – button to reduce the temperature or the + button to increase it. The temperature indicator flashes until the selected temperature is reached.
6. After use: Place ON/OFF (D) switch in the stop position (0), close the clamps, use the "Lock System", unplug the appliance and leave it to cool down completely before putting it away.

Note: To avoid any handling error (inadvertently pressing the +/- buttons during use) this appliance is equipped with a locking function.
If you wish to lock your temperature setting during use, press the + or – button for 2 seconds. Your setting is being locked, a padlock appears on the screen. If you wish to change your appliance's temperature, you will need to unlock it by again pressing the + or – button for 2 seconds. Your setting is being unlocked, the padlock disappears from the screen.
You can change the temperature by pressing the buttons +/-.

Automatic cut out:
For your safety the appliance will cut out automatically after 60 min. If you wish to turn it on again follow the instructions given in SWITCHING ON.

4 - USE

How should you straighten your hair?
Hair must be untangled, clean and dry.
• Do not use the appliance on synthetic hair (wigs, extensions, etc.).
• Form a small lock a few centimetres in width, comb it and place it between the plates. Hold the hair firmly between the plates and slide the appliance slowly from the roots to the tip of the hair.
• The ceramic coating on the plates protects your hair against overheating by uniformly spreading the heat.
• Wait for the smoothed hair to cool down before styling.

5 - MAINTENANCE

CAUTION! Always unplug your appliance and allow it to cool before cleaning it.
• To clean the appliance, unplug it and then wipe with a damp cloth and dry with a dry cloth.

6 - TROUBLESHOOTING

• **You're not happy with the results you're getting from your straightener:**
- Press the straightener plates more firmly against your hair section.
- Slide your straightener more slowly.
- Increase the temperature using the "+" button.
• **It's impossible to change the temperature?**
- Check that the temperature level isn't locked.
• **The top plate isn't static.**
- This is quite normal, the straightener is fitted with a mobile plate to get better results from your straightener.
• **The straightener automatically switches itself off after a while:**
- This is quite normal, this straightener has an automatic switch-off system. Please refer to the paragraph on "automatic switch-off".

7 - ENVIRONMENT PROTECTION FIRST!

Your appliance contains valuable materials which can be recovered or recycled.
Leave it at a local civic waste collection point.

These instructions are also available on our website www.tefal.com

ZH

使用前請仔細閱讀使用說明和安全須知。

1 - 簡介

1.一般說明
A. 捲髮鉗
B. 開機顯示燈
C. -/+ 鍵可調高 / 調低溫度
D. 電源開 / 關
E. 直夾板
F. 旋轉電源線插頭
G. 電源線
H. 鎖定系統（用於鎖定及解鎖捲髮鉗）

2 - 安全提示

• 為了您的安全，本產品符合相關標準和法規（低電壓指令、電磁兼容、環境...）。
• 產品配件在使用過程中會產生高溫。請避免接觸皮膚。請確保電源線不會接觸到該產品的任何高溫部分。
• 檢查供電電壓與產品要求匹配。
任何因錯誤連接而導致無法彌補的產品損壞均不在保用範圍之內。

• 為安全起見，建議在通向浴室的電路上安裝 30 毫安培以下的漏電斷路器 (RCD)。請諮詢安裝人員的建議。

• 產品的安裝及使用必須遵守您所在國家/地區的現行標準。

• 注意：請勿在靠近浴缸、淋浴室、臉盆或其他含水容器處使用此產品。

身體、感官或精神能力殘缺或缺乏經驗常識的人士（包括兒童）不適合使用本產品，在其安全負責人在場監督或提前指導使用的前提下，可使用本產品。必須監護兒童，防止其玩耍本產品。

• 如在浴室使用本產品，使用後請斷開電源，即使開關已經關閉，在水源附近仍可能有危險。

• 本產品僅供 8 歲以上、受到過安全使用指導並了解使用風險，且具有身體、感官或精神能力殘缺或缺乏經驗常識的人士使用。請勿讓兒童玩耍本產品。本產品的清潔和保養不得由兒童獨自完成。

如電源線損壞，為避免危險，需由製造商，代理服務商或合資格人員進行更換。

• 在產品跌落或出現故障時：請停止使用並請聯絡授權服務中心。
• 下列情況下本產品需斷開電源：清潔和保養前、不能正常使用時，以及使用完後。
• 如果電源線損壞，請勿使用。
• 請勿讓本產品沾水或浸入水中，即使是在清潔時亦然。
• 請勿濕手觸碰本產品。
• 請使用手柄，不要直接觸碰高溫外殼。
• 斷掉電源時請拔掉插頭，切勿直接拉扯電線。
• 請勿使用電源拖板。
• 請勿使用有磨損或腐蝕性的清潔產品。
• 請勿在 0 度以下或 35 度以上環境使用。

保用

本產品僅供家用。請勿用於專業用途。如使用不當，保用即告失效。

3 - 投入使用

1.鎖定系統（圖 1）：如需開啟髮鉗：向後拉「鎖定系統」。
如需鎖定髮鉗：關閉髮鉗並向前推動「鎖定系統」。
2.接通美髮器。
3.將電源開 / 關推至位置 I。(D)
4.美髮器會快速發熱，並在使用過程中保持穩定的溫度。（圖 2）
5.使用 -/+ 鍵選擇適合頭髮的理想溫度（圖 3）：按下 - 鍵以調低溫度，或按下 + 鍵以調高溫度。過程中溫度指示燈會閃爍，直至已選定溫度為止。
6.使用後：將電源開 / 關 (D) 推至停止位置 (0)，合上髮鉗，啟用「鎖定系統」，拔除電源插頭，待產品完全冷卻再將其收起。

註：本產品設有鎖定功能，以防發生操作錯誤（使用時誤按 +/- 鍵）。使用時如需鎖定溫度，請按下 + 或 - 鍵 2 秒。設定已被鎖定時，螢幕會出現一個鎖形圖示。
如需調整溫度，請再次按下 + 或 - 鍵 2 秒以解鎖。設定已解鎖，螢幕上的鎖形圖示將消失。
您可按下 + 或 - 鍵調整溫度。

自動斷電：為安全起見，產品將於 60 分鐘後自動斷電。如需再次開啟，請按照「投入使用」章節的說明操作。

4 - 使用

如何直髮?
確保頭髮沒有打結、乾淨及乾燥。
• 請勿使用本產品為人造頭髮（假髮及駁髮等）造型。
• 取寬度為幾厘米的一小撮頭髮，梳順並置於夾板中。緊握夾板中的頭髮，並將美髮夾輕輕從髮根滑至髮尖。
• 夾板上的陶瓷塗層有助熱力均勻分佈，可防止頭髮過度受熱。
• 直髮後，待頭髮冷卻後再造型。

5 - 維護保養

小心！：清潔前確保已拔除電源插頭並讓產品先冷卻。
• 如需清潔產品，請先拔除電源插頭並用濕布清潔，再用乾布擦乾。

6 - 出現問題時

• **如直髮器的直髮效果未如理想：**
- 更用力按下直髮器夾板，讓其緊緊夾住頭髮；
- 放慢移動直髮器的速度；
- 按下「+」鍵調高溫度；
• **無法調整溫度?**
- 確保溫度沒有鎖定。
• **頂部夾板移動。**
- 此乃正常現象，直髮器設有移動夾板以提升直髮效果。
• **直髮器每過一段時間會自動斷電：**
- 此乃正常現象，直髮器設有自動斷電系統。
請參閱「自動斷電」章節的說明。

7 - 請為環保出一分力!

該產品包含很多有價值或可回收的材料。
請將其送至回收點或授權服務中心以進行回收。

以上說明亦可於我們的網站上找到。 **www.tefal.com.**

MS

Sila baca arahan penggunaaan dan arahan keselamatan dengan teliti sebelum menggunakan perkakas.

1 - PENERANGAN UMUM

A. Penyepit
B. lampu penunjuk
C. Butang -/+ untuk mengurangkan/meningkatkan suhu.
D. Suis hidup/mati
E. Plat pelurus
F. Saluran keluar kabel berputar
G. Kabel kuasa
H. Sistem Penguncian (mengunci dan membuka klip)

2 - ARAHAN KESELAMATAN

• Untuk keselamatan anda, perkakas ini mematuhi piawaian dan peraturan-peraturan yang sepatutnya (Voltan Rendah, Keserasian Elektromagnetik, Arahan Alam Sekitar...).
• Aksesori-aksesori perkakas akan menjadi sangat panas semasa digunakan. Elakkan daripada bersentuhan dengan kulit. Pastikan bahawa kabel kuasa tidak bersentuhan dengan bahagian-bahagian panas perkakas.
• Pastikan voltan elektrik adalah serasi dengan voltan perkakas anda. Sebarang kesilapan semasa memplagkan perkaks boleh menyebabkan kerosakan kekal yang tidak dilindungi oleh jaminan.

• Untuk perlindungan tambahan, pemasangan peranti arus baki (RCD) dengan kadaran tinggalan arus operasi yang tidak melebihi 30 mA dicadangkan untuk litar elektrik di bilik mandi. Sila tanya nasihat pemasang.

• Pemasangan peranti dan penggunaannya mesti mematuhi piawaian yang diperkuatkuasakan di negara anda.

• AMARAN: jangan gunakan perkakas ini berdekatan dengan takung mandi, pancuran, besen, atau bekas-bekas lain yang mengandungi air.

• Perkakas ini tidak sepatutnya digunakan oleh orang (termasuk kanak-kanak) yang kurang upaya secara fizikal, deria atau mental, atau oleh orang yang tidak mempunyai pengalaman atau pengetahuan mengenai penggunaan perkakas, kecuali jika mereka berada di bawah pengawasan atau mereka terlebih dahulu telah menerima arahan yang berkaitan dengan penggunaan perkakas daripada orang yang bertanggungjawab atas keselamatan mereka. Kanak-kanak mesti diawasi supaya mereka tidak bermain dengan perkakas.

Apabila perkakas digunakan di dalam bilik mandi, tanggalkan perkakas daripada sumber elektrik selepas digunakan, oleh sebab kehadiran air adalah berbahaya walaupun perkakas tutup.

• Perkakas ini boleh digunakan oleh kanak-kanak yang berumur 8 tahun ke atas dan mereka yang mempunyai kapasiti fizikal, deria atau mental yang berkurangan atau kurang berpengalaman dan berpengetahuan , jika mereka diberi latihan dan arahan mengenai penggunaan perkakas secara selamat dan jika mereka sedar mengenai risiko-risiko yang terlibat. Kanak-kanak tidak boleh bermain dengan perkakas. Kanak-kanak tidak boleh membersihkan dan menyelenggarakan perkakas tanpa diawasi.

• Jika kabel kuasa rosak, penggantian mesti dilaksanakan oleh pihak pengeluar, perkhidmatan selepas jualan atau pihak yang mempunyai kualifikasi yang serupa untuk mengelakkan segala bahaya.

• Jangan menggunakan perkakas anda dan sila hubungi Pusat Perkhidmatan yang Diluluskan jika : perkakas anda terjatuh atau perkakas anda tidak berfungsi secara normal.
• Perkakas dilengkapkan dengan sistem keselamatan peka-haba. Jika perkakas terlalu panas (contohnya apabila grid belakang tersumbat), perkakas akan berhenti secara automatik: sila hubungi pihak Perkhidmatan Selepas Jualan.
• Perkakas mesti ditanggalkan daripada soket: sebelum dibersihkan dan diselenggarakan, jika tidak berfungsi dengan baik, sebaik sahaja anda siap menggunakannya.
• Jangan gunakan perkakas jika kabel kuasa rosak.
• Jangan rendamkan perkakas di bawah air, walaupun perkakas sedang dibersihkan.
• Jangan pegang perkakas dengan tangan basah.
• Jangan pegang selongsong yang panas, tetapi pegang pemegangnya.
• Jangan tanggalkan perkakas dengan menarik kabel, tetapi dengan menarik plag daripada soket.
• Jangan gunakan penyambung elektrik.
• Jangan membersihkan perkakas dengan menggunakan produk-produk abrasif atau korosif.
• Jangan gunakan perkakas pada suhu kurang daripada 0 °C dan lebih daripada 35 °C.

JAMINAN

Perkakas ini adalah untuk kegunaan domestik sahaja. Perkakas tidak boleh digunakan untuk kegunaan profesional. Jaminan akan dibatalkan sekiranya perkakas digunakan secara tidak betul.

3 - MENGHIDUPKAN PERKAKAS

1. Sistem Penguncian (Rajah 1): Untuk membuka penyepit, tarik "Sistem Penguncian" ke belakang. Untuk mengunci penyepit: tutup penyepit dan tolak "Sistem Penguncian" ke hadapan.
2. Pasang kabel perkakas.
3. Letakkan suis hidup / mati ke kedudukan I. (D)
4. Perkakas anda menjadi panas dengan cepat kemudian ia kekal stabil sepanjang penggunaan. (Rajah 2)
5. Pilih suhu yang sesuai untuk rambut anda dengan menggunakan butang - / + (Rajah 3): tekan butang - untuk menurunkan suhu atau butang + untuk menaikkannya. Penunjuk suhu berkelip sehingga memperolehi suhu yang dipilih.
6. Selepas penggunaan: letakkan butang hidup/mati (D) ke kedudukan "0", tutup penyepit, gunakan "Sistem Penguncian", cabut kabel perkakas dan biarkan ia sejuk sepenuhnya sebelum menyimpannya.

Nota: Untuk mengelakkan semua kesilapan pengendalian (tekan butang +/- secara tidak sengaja semasa penggunaan), perkakas ini dilengkapi dengan fungsi kunci. Jika anda ingin mengunci tahap suhu anda semasa digunakan, tekan butang + atau - selama 2 saat. Tetapan anda akan mengunci, lambang mangga kunci muncul di skrin.
Jika anda mahu menukar suhu perkakas anda, anda perlu membuka kunci: tekan sekali lagi selama 2 saat pada butang + atau butang -. Tetapan anda membuka kunci, lambang mangga kunci hilang dari skrin. Anda boleh menukar suhu dengan menekan butang +/-.

Penutupan automatik perkakas:
Untuk keselamatan anda, perkakas ini dilengkapi dengan sistem penutupan automatik selepas 60 min. Jika anda mahu menghidupkannya semula, lihat perenggan MENGHIDUPKAN PERKAKAS.

4 - PENGGUNAAN

Bagaimana meluruskan?
Rambut mestilah tidak kusut, bersih dan kering.
• Jangan gunakan perkakas pada rambut sintetik (rambut palsu, rambut tambahan ...).
• Bentukkan satu lapisan rambut dengan beberapa sentimeter lebar, kemudian sikat dan tempatkannya di antara plat. Tekan rambut di antara plat dan luncurkan perkakas perlahan-lahan, dari akar hingga ke hujung rambut.
• Plat salutan seramik melindungi rambut anda daripada suhu yang berlebihan, dengan taburan haba yang seragam.
• Tunggu rambut yang diluruskan untuk sejuk sebelum penggayaan.

5 - PENYELENGGARAAN

PERHATIAN!: Sentiasa cabut kabel perkakas dan biarkan ia sejuk sebelum membersihkannya.
• Untuk membersihkan perkakas: cabut kabelnya, lap dengan menggunakan kain yang lembap dan keringkan dengan kain kering.

6 - SEKIRANYA BERLAKU MASALAH

• **Pelurusan tidak cukup berkesan:**
- Tekan dengan lebih kuat plat pelurus pada lapisan rambut anda.
- Luncurkan perkakas dengan lebih perlahan.
- Naikkan suhu dengan menggunakan butang "+".
• **Adakah ianya mustahil untuk menukar suhu?**
- Pastikan paras suhu tidak dikunci.
• **Plat bahagian atas adalah tidak tetap.**
- Ini adalah perkara biasa, perkakas ini dilengkapi dengan plat boleh alih untuk keberkesanan pelurusan yang lebih baik.
• **Perkakas mati sendiri selepas beberapa ketika:**
- Ini adalah perkara biasa, perkakas ini dilengkapi dengan sistem penutupan automatik. Rujuk perenggan "penutupan automatik".

7 - LINDUNGILAH ALAM SEKITAR KITA!

Alat anda mengandungi pelbagai bahan berharga atau yang boleh dikitar semula.
Sila biarkan di pusat pengumpulan sampah atau sila ambil perkakas ke pusat perkhidmatan yang diluluskan untuk diproses.

Arahan-arahan ini juga boleh didapati pada laman web kami www.tefal.com

TH

กรุณาอ่านคู่มือการใช้งานและคำแนะนำเพื่อความปลอดภัยอย่างละเอียดรอบคอบก่อนการใช้งาน

1 - คำอธิบายทั่วไป

A. เครื่องหนีบ
B. แสงตัวบงชี้
C. ปุ่ม -/+ สำหรับเพิ่ม/ลดอุณหภูมิ
D. สวิตซ์เปิด/ปิด
E. ผิวหนาแผ่นรีด
F. ช่องทางออกของสายหมุนได้
G. สายไฟ
H. Lock System (ล็อคและปลดล็อคเครื่องหนีบ)

2 - คำแนะนำเพื่อความปลอดภัย

• เพื่อความปลอดภัยของคุณ เครื่องใช้ไฟฟ้านี้ได้เป็นไปตามข้อกำหนดและมาตรฐานที่มีผลบังคับใช้ต่าง ๆ (ข้อบังคับเกี่ยวกับอุปกรณ์แรงดันไฟฟ้าต่ำ ข้อบังคับเกี่ยวกับความเข้ากันได้ทางแม่เหล็กไฟฟ้า สิ่งแวดล้อม…)
• ส่วนต่าง ๆ ของเครื่องใช้ไฟฟ้านี้จะร้อนขึ้นอย่างมากในระหว่างการใช้งาน หลีกเลี่ยงการสัมผัสกับผิวหนัง ให้แน่ใจว่าสายไฟไม่สัมผัสกับส่วนที่ร้อนของเครื่องใช้ไฟฟ้า
• ตรวจสอบว่าแรงดันไฟฟ้าในบ้านคุณตรงกับแรงดันไฟฟ้าของเครื่อง ข้อผิดพลาดใด ๆ ในการเสียบปลั๊กอาจก่อให้เกิดความเสียหายที่ไม่อาจแก้ไขได้ และไม่ได้รับความคุ้มครองจากใบรับประกัน.

• เพื่อการป้องกันเพิ่มขึ้น แนะนำให้ติดตั้งเครื่องตัดไฟ (RCD) ที่มีกระแสไฟฟ้าเหลือไม่เกิน 30 มิลลิแอมป์ ในวงจรไฟฟ้าที่ใช้ในห้องน้ำ ขอคำแนะนำจากผู้ติดตั้ง.

• อย่างไรก็ตาม การติดตั้งและการใช้งานอุปกรณ์ดังกล่าวจะต้องปฏิบัติตามมาตรฐานในประเทศของท่าน.

• ระวัง: อย่าใช้เครื่องใช้ไฟฟ้านี้ใกล้กับอ่างอาบน้ำ ฝักบัว อ่างล้างหน้า หรือภาชนะอื่น ๆ ที่มีน้ำอยู่

• เด็กที่มีอายุ 8 ปีขึ้นไปหรือบุคคลที่มีความสามารถด้านร่างกาย ด้านประสาทการรับรู้ หรือด้านจิตใจที่จำกัด ตลอดจนบุคคลที่ขาดประสบการณ์หรือความรู้สามารถใช้เครื่องใช้ไฟฟ้านี้ได้ หากพวกเขาได้รับการควบคุมดูแลหรือคำแนะนำเกี่ยวกับการใช้งานเครื่องใช้ไฟฟ้าอย่างปลอดภัย และเข้าใจความเสี่ยงที่แฝงอยู่ ห้ามไม่ให้เด็กเล่นเครื่องใช้ไฟฟ้านี้ ห้ามเด็กทำความสะอาดและบำรุงรักษาเครื่องโดยที่ไม่มีคนควบคุมดูแล.

• เมื่อใช้เครื่องใช้ไฟฟ้านี้ในห้องอาบน้ำ ให้ถอดปลั๊กออกหลังการใช้งาน เพราะความใกล้กับน้ำเป็นอันตราย แม้ว่าเครื่องจะปิดอยู่.

•เครื่องใช้ไฟฟ้านี้ไม่เหมาะสำหรับการใช้งานโดยบุคคล (รวมถึงเด็ก) ที่มีความสามารถด้านร่างกาย ด้านประสาทการรับรู้ หรือด้านจิตใจที่จำกัด รวมถึงผู้ที่ขาดประสบการณ์หรือความรู้ในการใช้งาน เว้นเสียแต่ว่าพวกเขาเหล่านั้นจะอยู่ภายใต้การควบคุมดูแล หรือได้รับคำแนะนำจากบุคคลที่รับผิดชอบต่อความปลอดภัยของพวกเขาล่วงหน้า เกี่ยวกับการใช้งานเครื่องอย่างปลอดภัย ควรดูแลสอดส่องไม่ให้เด็กเล่นเครื่องใช้ไฟฟ้านี้

•หากสายไฟได้รับความเสียหายจะต้องเปลี่ยนโดยผู้ผลิต ศูนย์บริการหลังการขาย หรือผู้ที่มีคุณสมบัติเดียวกัน เพื่อหลีกเลี่ยงอันตรายใด ๆ ที่อาจเกิดขึ้นได้

• อย่าใช้งานเครื่องใช้ไฟฟ้าของคุณ และติดต่อศูนย์บริการที่ได้รับอนุญาตหาก:
เครื่องใช้ไฟฟ้าของคุณตกพื้นและทำงานไม่ปกติ
• เครื่องใช้ไฟฟ้านี้มีระบบรักษาความปลอดภัยด้านความร้อน ในกรณีที่เครื่องร้อนมากเกินไป (ซึ่งอาจเกิดจากแผ่นกรองด้านหลังสกปรก เป็นต้น) เครื่องจะหยุดทำงานโดยอัตโนมัติ: ให้ติดต่อฝ่ายบริการหลังการขาย
• ต้องถอดปลั๊กเครื่องใช้ไฟฟ้า: ก่อนการทำความสะอาดและบำรุงรักษา ในกรณีที่เครื่องทำงานผิดปกติ และทันทีที่คุณใช้งานเสร็จ
• อย่าใช้งานเครื่องใช้ไฟฟ้านี้ หากสายไฟได้รับความเสียหาย
• อย่าจุ่มเครื่องใช้ไฟฟ้านี้หรือในน้ำหรือผ่านใต้น้ำ แม้เพื่อการทำความสะอาด
• อย่าถือเครื่องใช้ไฟฟ้านี้หากมือเปียก
• อย่าถือที่ตัวเครื่องซึ่งมีความร้อน แต่ให้ถือที่มือจับแทน
• อย่าถอดปลั๊กโดยการดึงที่สายไฟ แต่ให้ดึงที่ตัวปลั๊ก
• อย่าใช้สายไฟต่อพ่วง
• อย่าทำความสะอาดด้วยผลิตภัณฑ์ที่มีฤทธิ์กัดกร่อน
• อย่าใช้งานที่อุณหภูมิต่ำกว่า 0°C และสูงกว่า 35°C

การรับประกัน

เครื่องใช้ไฟฟ้านี้ถูกออกแบบมาสำหรับใช้ในครัวเรือนเท่านั้น ไม่สามารถใช้งานเพื่อวัตถุประสงค์ทางธุรกิจได้ การรับประกันจะกลายเป็นโมฆะและไม่สามารถคุ้มครองได้ในกรณีที่ใช้งานไม่เหมาะสม

3 - การเริ่มใช้งาน

1. Lock System (ภาพ 1) : เพื่อเปิดเครื่องหนีบ ดึง « Lock System » ไปด้านหลัง
เพื่อล็อคเครื่องหนีบ: ปิดเครื่องหนีบและดัน « Lock System » ไปด้านหน้า
2. เสียบปลั๊กเครื่อง
3. กดสวิตซ์เปิด/ปิดไปที่ตำแหน่ง I (D)
4. เครื่องใช้ไฟฟ้าของคุณมีอุณหภูมิสูงขึ้นอย่างรวดเร็วมาก และอุณหภูมินี้จะคงอยู่ตลอดระยะเวลาการใช้งาน (ภาพ 2)
5. เลือกอุณหภูมิที่เหมาะสมที่สุดสำหรับผมของคุณโดยใช้ปุ่ม -/+ (ภาพ 3) : กดปุ่ม – เพื่อลดอุณหภูมิหรือกดปุ่ม + เพื่อเพิ่มอุณหภูมิ ตัวบอกอุณหภูมิจะกะพริบจนกว่าจะได้อุณหภูมิที่เลือก
6. หลังการใช้งาน: กดสวิตซ์เปิด/ปิด (D) ไปที่ตำแหน่ง "0" ปิดเครื่องหนีบโดยใช้ « Lock System »

Tefal®

EN ZH MS TH FR AR FA

Optiliss

www.tefal.com

9100018428

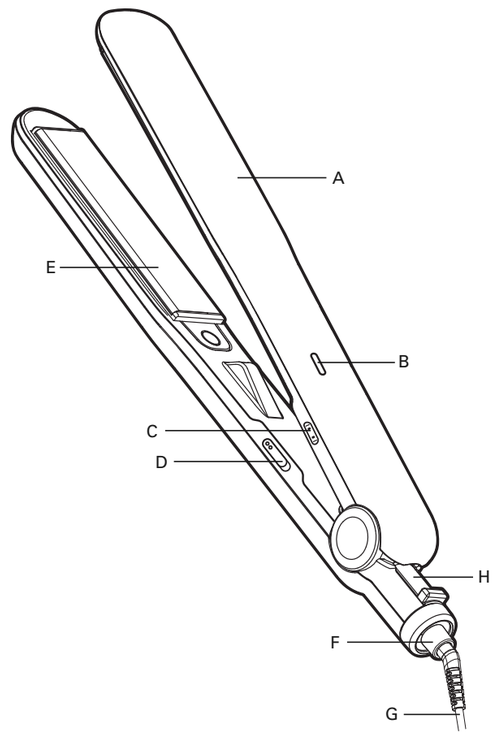

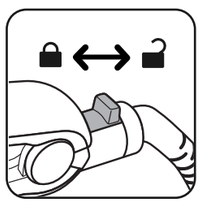
Fig. 1

Fig. 2

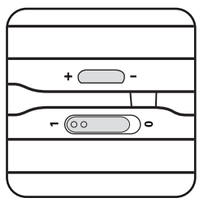

Fig. 3

ถอดปลั๊กเครื่องใช้ไฟฟ้าและทิ้งไว้ให้เย็นสนิทก่อนที่จะเก็บ

หมายเหตุ: เพื่อหลีกเลี่ยงข้อผิดพลาดในการใช้งานใด ๆ (การกดปุ่ม +/- โดยไม่ตั้งใจระหว่างใช้งาน) เครื่องใช้ไฟฟ้านี้มีฟังก์ชันล็อค หากคุณต้องการล็อคระดับอุณหภูมิที่คุณเลือกระหว่างใช้งาน กดปุ่ม + หรือปุ่ม – เป็นเวลา 2 วินาที การตั้งค่าของคุณจะถูกล็อค และมีภาพแม่กุญแจปรากฏขึ้นที่หน้าจอ หากคุณต้องการเปลี่ยนแปลงอุณหภูมิเครื่องใช้ไฟฟ้าของคุณ คุณจะต้องปลดล็อคเครื่อง: กดปุ่ม + หรือปุ่ม - อีกครั้งเป็นเวลา 2 วินาที การตั้งค่าของคุณจะถูกปลดล็อค ภาพแม่กุญแจจะหายไปจากหน้าจอ คุณสามารถเปลี่ยนแปลงอุณหภูมิได้โดยการกดปุ่ม +/-

การหยุดอัตโนมัติของเครื่องใช้ไฟฟ้า:
เพื่อความปลอดภัยของคุณ เครื่องใช้ไฟฟ้านี้มีระบบปิดอัตโนมัติเมื่อเวลาผ่านไป 60 นาที หากคุณต้องการใช้งานต่อ กรุณากลับไปดูที่ย่อหน้า "การเริ่มใช้งาน"

4 - การใช้งาน

รีดผมอย่างไร
ผมของคุณต้องได้รับการหวี สะอาด และแห้ง
• อย่าใช้เครื่องใช้ไฟฟ้านี้กับผมสังเคราะห์ (วิกผม ผมต่อ...)
• ทำผมเป็นปอยเล็ก ๆ ที่มีความกว้างไม่กี่เซนติเมตร หวีแล้ววางปอยผมนี้ระหว่างผิวหน้าแผ่นรีด หนีบปอยผมที่อยู่ระหว่างผิวหน้าแผ่นรีดให้แน่น แล้วเลื่อนเครื่องรีดผมช้า ๆ ตั้งแต่รากจรดปลายผม
• ผิวเคลือบเซรามิกของผิวหน้าแผ่นรีดปกป้องผมของคุณจากความร้อนที่สูงเกินไป ด้วยเทคโนยีกระจายความร้อนที่สม่ำเสมอ
• รอให้ผมที่เพิ่งรีดเย็นลงเสียก่อนที่จะจัดแต่งทรง

5 - การบำรุงรักษา

ระวัง! : ถอดปลั๊กเครื่องใช้ไฟฟ้าและทิ้งไว้ให้เย็นก่อนการทำความสะอาดทุกครั้ง
• เพื่อทำความสะอาดเครื่องใช้ไฟฟ้า: ถอดปลั๊ก ทำความสะอาดด้วยผ้าชื้นและเช็ดด้วยผ้าแห้ง

6 - ในกรณีที่มีปัญหาเกิดขึ้น

• **การรีดผมไม่มีประสิทธิภาพเพียงพอ:**
- หนีบหนาแผนรีดบนปอยผมของคุณให้แน่นขึ้น
- เลื่อนเครื่องรีดผมให้ช้าลง
- เพิ่มอุณหภูมิโดยใช้ปุ่ม « + »
มาร่วมรักษาสิ่งแวดล้อมกันเถอะ!
• **ไม่สามารถเปลี่ยนแปลงอุณหภูมิได้หรือ**
- ตรวจสอบว่าระดับอุณหภูมิไม่ได้ถูกล็อคไว้
• **แผนรีดด้านบนไม่อยู่กับที่**
- เป็นเรื่องปกติ เครื่องใช้ไฟฟ้านี้มีแผ่นรีดที่เคลื่อนไหวได้ เพื่อประสิทธิภาพการรีดที่ดีกว่า
• **เครื่องดับเองเมื่อเวลาผ่านไประยะหนึ่ง:**
- เป็นเรื่องปกติ เครื่องใช้ไฟฟ้านี้มีระบบหยุดอัตโนมัติ
ดูที่ย่อหน้า « การหยุดอัตโนมัติ »

7 - มาร่วมรักษาสิ่งแวดล้อมกันเถอะ!

เครื่องใช้ไฟฟ้าของคุณประกอบไปด้วยวัสดุต่าง ๆ ที่มีมูลค่า หรือนำกลับมาใช้ได้ใหม่ ให้ทิ้งเครื่องใช้ไฟฟ้าได้ที่จุดรวบรวมขยะ หรือในบริเวณที่ศูนย์บริการได้กำหนดไว้ เพื่อสามารถดำเนินการได้อย่างเหมาะสม

คำแนะนำเหล่านี้มีให้บนเว็บไซต์ของเราด้วย

FR Lire attentivement le mode d'emploi ainsi que les consignes de sécurité avant toute utilisation.

1 - DESCRIPTION GENERALE

A. Pinces
B. Voyant lumineux de mise sous tension
C. Bouton -/+ pour diminuer/augmenter la température.
D. Interrupteur marche/arrêt
E. Plaques lissantes
F. Sortie de cordon rotative
G. Cordon d'alimentation
H. Lock System (verrouillage et déverrouillage des pinces)

2 - CONSEILS DE SECURITE

• Pour votre sécurité, cet appareil est conforme aux normes et réglementations applicables (Directives Basse Tension, Compatibilité Electromagnétique, Environnement...).
• Les accessoires de l'appareil deviennent très chauds pendant l'utilisation. Evitez le contact avec la peau. Assurez-vous que le cordon d'alimentation ne soit jamais en contact avec les parties chaudes de l'appareil.
• Vérifiez que la tension de votre installation électrique correspond à celle de votre appareil. Toute erreur de branchement peut causer des dommages irréversibles non couverts par la garantie.

• Pour une protection supplémentaire, l'installation d'un dispositif à courant résiduel (RCD) ayant un courant de fonctionnement résiduel nominal n'excédant pas 30 mA est conseillée dans le circuit électrique alimentant la salle de bain. Demandez conseil à l'installateur.

• L'installation de l'appareil et son utilisation doit toutefois être conforme aux normes en vigueur dans votre pays.

• **ATTENTION :** ne pas utiliser cet appareil près des baignoires, douches, lavabos ou autres récipients contenant de l'eau.

• Lorsque l'appareil est utilisé dans une salle de bain, débranchez-le après usage, car la proximité de l'eau représente un danger, même lorsque l'appareil est éteint.

• Cet appareil n'est pas prévu pour être utilisé par des personnes (y compris les enfants) dont les capacités physiques, sensorielles ou mentales sont réduites, ou des personnes dénuées d'expérience ou de connaissance, sauf si elles ont pu bénéficier, par l'intermédiaire d'une personne responsable de leur sécurité, d'une surveillance ou d'instructions préalables concernant l'utilisation de l'appareil.

• Cet appareil peut être utilisé par des enfants âgés de 8 ans et plus et des personnes ayant des capacités physiques, sensorielles ou mentales réduites ou un manque d'expérience et de connaissances, s'ils ont reçu un encadrement ou des instructions concernant l'utilisation de l'appareil en toute sécurité et comprennent les risques encourus. Les enfants ne doivent pas jouer avec l'appareil. Les enfants ne doivent ni nettoyer l'appareil ni s'occuper de son entretien sans surveillance. Il convient de surveiller les enfants pour s'assurer qu'ils ne jouent pas avec l'appareil.

• Si le câble d'alimentation est endommagé, il doit être remplacé par le fabricant, son service après vente ou des personnes de qualification similaire afin d'éviter un danger.
• N'utilisez pas votre appareil et contactez un Centre Service Agréé si : votre appareil est tombé, s'il ne fonctionne pas normalement.
• L'appareil doit être débranché : avant le nettoyage et l'entretien, en cas d'anomalie de fonctionnement, dès que vous avez terminé de l'utiliser.
• Ne pas utiliser si le cordon est endommagé.
• Ne pas immerger ni passer sous l'eau, même pour le nettoyage.
• Ne pas tenir avec les mains humides.
• Ne pas tenir par le boîtier qui est chaud, mais par la poignée.
• Ne pas débrancher en tirant sur le cordon, mais en tirant par la prise.
• Ne pas utiliser de prolongateur électrique.
• Ne pas nettoyer avec des produits abrasifs ou corrosifs.
• Ne pas utiliser par température inférieure à 0 °C et supérieure à 35 °C.

GARANTIE

Votre appareil est destiné à un usage domestique seulement.
Il ne peut être utilisé à des fins professionnelles.
La garantie devient nulle et invalide en cas d'utilisation incorrecte.

3 - MISE EN SERVICE

1. Lock System (fig. 1) : Pour ouvrir les pinces, tirez le « Lock System » vers l'arrière. Pour verrouiller les pinces : fermez les pinces et poussez le « Lock System » vers l'avant.
2. Branchez l'appareil.
3. Placez l'interrupteur marche / arrêt sur la position I. (D)
4. Votre appareil monte en température très rapidement celle-ci restant stable tout au long de l'utilisation. (fig. 2)
5. Sélectionnez la température idéale pour vos cheveux à l'aide des boutons -/+ (fig. 3) : appuyez sur le bouton – pour diminuer la température ou sur le bouton + pour l'augmenter. L'indicateur de température clignote jusqu'à obtention de la température sélectionnés.
6. Après utilisation : placez le bouton marche/arrêt (D) sur la position "0", fermez les pinces, utilisez le «Lock System», débranchez l'appareil et laissez-le refroidir complètement avant de le ranger.

NB : Pour éviter toute erreur de manipulation (appuis involontaires sur les boutons +/- pendant utilisation) cet appareil est équipé d'une fonction verrouillage. Si vous souhaitez verrouiller votre niveau de température pendant utilisation, appuyez sur le bouton + ou le bouton – pendant 2 secondes. Votre réglage se verrouille, un cadenas apparaît à l'écran.
Si vous souhaitez modifier la température de votre appareil, il vous faudra le déverrouiller : appuyez à nouveau pendant 2 secondes sur le bouton + ou le bouton -. Votre réglage se déverrouille, le cadenas disparaît de l'écran.
Vous pouvez modifier la température en appuyant sur les boutons +/-.

Arrêt automatique de l'appareil :
Pour votre sécurité, cet appareil est équipé d'un système d'arrêt automatique au bout de 60 min. Si vous souhaitez le remettre en service, reportez-vous au paragraphe MISE EN SERVICE.

4 - UTILISATION

Comment lisser ?
Les cheveux doivent être démêlés, propres et secs.
• Ne pas utiliser l'appareil sur des cheveux synthétiques (perruques, rajouts...).
• Formez une petite mèche de quelques centimètres de largeur, peignez-là et placez-la entre les plaques. Serrez fermement les cheveux entre les plaques et faites glisser l'appareil lentement, de la racine à la pointe des cheveux.
• Le revêtement céramique des plaques protège vos cheveux contre les excès de température, grâce à une répartition uniforme de la chaleur.
• Attendre que les cheveux lissés soient refroidis avant de les coiffer.

5 - ENTRETIEN

ATTENTION ! : Toujours débrancher l'appareil et le laisser refroidir avant de le nettoyer.
• Pour nettoyer l'appareil : débranchez-le, passez un chiffon humide et séchez avec unchiffon sec.

6 - EN CAS DE PROBLEME

• **Le lissage n'est pas assez efficace :**
- Serrez plus fermement les plaques lissantes sur votre mèche de cheveux.
- Faites glisser l'appareil plus lentement.
- Augmentez la température à l'aide du bouton « + ».
• **Il est impossible de changer de températures ?**
- Vérifiez que le niveau de température n'est pas verrouillé.
• **La plaque supérieure n'est pas fixe.**
- C'est normal, l'appareil est équipé d'une plaque mobile pour une meilleure efficacité de lissage.
• **L'appareil s'éteint tout seul au bout d'un certain temps :**
- C'est normal, cet appareil est équipé d'un système d'arrêt automatique.
Reportez vous au paragraphe « arrêt automatique ».

7 - PARTICIPONS À LA PROTECTION DE L'ENVIRONNEMENT!

Votre appareil contient de nombreux matériaux valorisables ou recyclables.
Confiez celui-ci dans un point de collecte ou à défaut dans un centre service agréé pour que son traitement soit effectué.

Ces instructionssont également disponibles sur notre site internet www.tefal.com

AR يُرجى قراءة ارشادات السلامة قبل الإستعمال

١. وصف أجزاء المُنتج

A – ملاقط
B – مؤشر ضوئي عند التشغيل
C – زر + / – لرفع/خفض درجة الحرارة
D – مفتاح "تشغيل/توقف"
E – لوحات تمليس، بطلا
F – مفصل السلك الكهربائي الدوار
G – السلك الكهربائي
H – نظام الإقفال (يُقفل ويفتح الكماشات)

إرشادات من أجل السلامة

• من أجل سلا متك، يخضع هذا المنتج للقوانين والمعايير السارية المفعول: (قانون التيار المنخفض، قانون التوافقية الإلكترومغناطيسية، قانون البيئة...).
• قد تصبح ملحقات الجهاز ساخنة جدا أثناء التشغيل و لذلك تفادى ملامستها. تأكد بأن السلك الكهربائي لا يلامس أبدا أجزاء الجهاز الساخنة.
• تأكد أن قوة تيار الشبكة الكهربائية عندك يتوافق مع القوة التي يتطلبها المنتج. أي خطا في التوصيل بالتيار ينتج عنه أضرار في المنتج ، لن تشملها الضمانة.

•لضمان حماية إضافية، يُنصح بإنشاء نظام للتيار التفاضلي المتخلف في الدائرة الكهربائية للحمّام لا يتجاوز ٣٠ ميللي آمبير. استشر الكهربائي.

• يجب أن يخضع تركيب الجهاز و استعماله لجميع القوانين السارية المفعول في بلدك.

• **تحذير**: لا تستعمل هذا الجهاز بالقرب من حوض الاستحمام، الرشراش، حوض الغسيل أو أية حاوية أخرى تحتوي على الماء.
• عند استعمال الجهاز في الحمّام، افصله عن التيار بمجرد الانتهاء من استعماله لأن تركه قريباً من الماء قد يشكل خطرا عليك حتى ولو كان الجهاز مطفأ.

• إذا تعرض السلك الكهربائي للتلف، يجب استبداله من قبل المصنّع أو بواسطة مركز خدمة ما بعد البيع أو بواسطة شخص مؤهل ولديه الخبرة للقيام بهذا العمل، وذلك لتفادي أي خطر.

• يُمكن للأطفال من سن الثامنة وما فوق، وكذلك الأشخاص الذين لا يتمتعون بالقدرة الجسدية أو بالإمكانات العقلية الكافية، أو الذين يعانون من القصور او النقص في الخبرة او المعرفة، من استعمال هذا المنتج شرط أن يكونوا تحت المراقبة، وأن يتدربوا علي استعمال المنتج بطريقة آمنة، وأن يتعرفوا على الأخطار المحتملة من سوء الإستعمال. يجب أن يُمنع الأطفال من اللعب بالمنتج. لا يُسمح للأطفال القيام بتنظيف وصيانة المنتج دون وجود رقابة على هذا العمل.ت

• إذا تعرض السلك الكهربائي للتلف، يجب استبداله من قبل المصنّع أو بواسطة مركز خدمة ما بعد البيع أو بواسطة شخص مؤهل ولديه الخبرة للقيام بهذا العمل، وذلك لتفادي أي خطر.

• لا تستعمل الجهاز و اتصل بمركز خدمة معتمد:
– إذا سقط الجهاز على الأرض
– إذا لم يعد يعمل بكفاءة.
• يجب فصل الجهاز عن التيار:
– قبل التنظيف و الصيانة
– في حال وجود خلل في التشغيل
– بمجرد الانتهاء من استعماله.
– إذا تركت الغرفة ولو للحظات
• لا تستعمل الجهاز إذا تعرض السلك الكهربائي للتلف.
• لا تغمر الجهاز في الماء و لا تضعه تحت ماء جارية و لو لتنظيفه.
• لا تمسك الجهاز بيدين رطبتين.
• لا تمسك الجهاز من هيكله الساخن بل أمسكه من المقبض.
لا تفصل الجهاز عن التيار بشد السلك الكهربائي بل انزع القابس من مأخذ التيار.
• لا تستعمل وصلة كهربائية.
• لا تنظف الجهاز بمواد كاشطة أو حارقة.
• لا تستعمل الجهاز في درجة حرارة تقل عن 'صفر' مئوية أو تزيد عن ٣٥سم.

الضمانة

جهازك مصمم للا ستعمال المنزلي فقط و لا يمكن استعماله لأغراض مهنية. تسقط الضمانة عن المنتج إذا استعمل بشكل خاطئ.

٣. بدء التشغيل

1– نظام الإقفال "lock system"(شكل 1) : لفتح الملازم، يُسحب نظام الإقفال "lock system" الى الخلف.
لإقفال الملازم: تُغلق الملازم، ثم يُدفع نظام الإقفال "lock system" الى الأمام.
2 – يوصل المنتج بالتيار الكهربائي.
3 – يُضبط مفتاح "تشغيل/توقف" على الموقع (I). (D)
4 – ترتفع درجة حرارة المنتج بسرعة وتبقى درجة الحرارة ثابتة طوال فترة الإستعمال (شكل 2).
5 – با ستعمال زر "–/+"، يمكنك اختيار الحرارة المثالية لشعرك (شكل 3):
الضغط على زر "–" لتخفيض الحرارة، أو الضغط على زر "+" لرفع الحرارة.
سيُومض المؤشر الضوئي لحين الوصول الى درجة الحرارة المنتقاة.
6 – بعد الإنتهاء من استعمال المُنتج : يُضبط مفتاح "تشغيل/توقف" على وضعية التوقف (0). تُغلق الملازم باستعمال نظام الإقفال "lock system" ، ثم يُفصل المُنتج عن التيار الكهربائي، ويُترك ليبرد قبل تخزينه.

مُلاحظة : لقد زُوّد هذا الجهاز بوظيفة الإغلاق لتفادي أي سوء بالإستعمال أو التداول (الضغط عن غير قصد على زر +/– أثناء الإستخدام).
إذا أردت تثبيت مستوى درحة الحرارة المُختارة طيلة فتر الإستعمال، اضغطي لمدة ثانيتين على الزر (+) أو الزر (–).
يُقفل نظام الضبط، ويظهر رمز القفل على الشاشة.
لتعديل درجة حرارة المنتج، يجب أولاً الغاء الإعداد السابق للحرارة : اضغطي مُجدداً ولمدة ثانيتين على الزر (+) أو (–)، فيفتح نظام ضبط الحرارة، ويختفي رمز القفل عن الشاشة. عندئذ، يمكنك تعديل درجة الحرارة بالضغط على أحد الزرين (+) أو (–).

التوقف الأوتوماتيكي عن التشغيل :
من أجل سلامتك، سوف يتوقف المنتج أوتوماتيكياً بعد ٦٠ دقيقة من التشغيل. إذا اردت تشغيل المنتج ثانية، يُرجى اتباع التعليمات الواردة في فقرة "التشغيل".

٤. الإستعمال

كيف يجب تمليس الشعر؟
• يجب أن يكون الشعر جاف ، نظيف و غير متشابك .
• لا يُستخدم الجهاز لتصفيف الشعر الإصطناعي (الشعر المُستعار ، الخصلا ت الإضافية...)
• خذي خصلة صغيرة من الشعر عرضها بضع سنتيمترات. مشّطي الخصلة ثم ضعيها بين لوحي التصفيف . إغلقي لوحي التصفيف بإحكام و إضغطي جيداً على الشعر ، ثم إجعلي الجهاز ينساب ببطء من جذور الشعر حتى أطرافه.
• إن الكسوة السيراميك التي تكسو لوحي التصفيف ، تحمي شعرك من درجات الحرارة المُفرطة ، و ذلك بفضل توزيعها للحرارة بشكل مُوَحَد .
• إنتظري حتى يبرُد الشعر المُصَفَف قبل تمشيطه.

٥. الصيانة

تنبيه ! : قبل تنظيف الجهاز ، يجب دائماً فصله عن التيار الكهربائي و تركه يبرُد.
• لتنظيف الجهاز :يُفصل الجهاز عن التيار الكهربائي ، يُمسح برفق بقطعة قماش رطبة ثم تجفيفه بقطعة قماش جافة .

٦. في حال واجهتك أي مُشكلة

• انت لست راضية عن النتائج التي حصلت عليها من مُملّس الشعر:
– يُرجى الضغط بلوحات التمليس بقوة أكثر على خصلة الشعر
– يُرجى تحريك المُملّس ببطء
– يُرجى زيادة درجة الحرارة باستعمال الزر «+»

• هل من المستحيل تغيير درجة الحرارة؟
– يُرجى التأكد أولاً أن مستوى درجة الحرارة غير مُقفل.

• اللوحة العلوية ليست مُستقرة
– هذا أمر طبيعي، لأن المُملّس مزوّد بلوحة مُتحركة للحصول على أفضل النتائج

• يتوقف المملس عن التشغيل أوتوماتيكياً بعد فترة :
– هذا أمر طبيعي، لأن المُملّس مزوّد بنظام توقف أوتوماتكي. يُرجى مُراجعة فقرة "التوقف الأوتوماتيكي".

حفاظت از محیط زیست

يحتوى هذا المنتج على العديد من المواد القيمة، والتي يمكن إعادة تصنيعها.
عند الإستغناء عن المنتج القديم يُرجى تسليمه لأقرب منطقة تجمع أو مركز خدمة معتمد للتعامل معه بطريقة آمنة.

هذه التعليمات والإرشادات متوفرة على موقعنا على الشبكة : www.tefal.com

FA قبل استفاده، دستور العمل وتوصیه های ایمنی را به دقت بخوانید

۱– شرح کلی

A – انبر
B – چراغ "روشن بودن دستگاه"
C – دکمه –/+ برای کم کردن/افزایش دادن درجه حرارت
D – دکمه روشن/خاموش
E – صفحه های صاف کننده
F – ثابت کننده چرخان سیم
G – سیم برق
H – سیستم قفل کننده (قفل کننده و رها کننده گیره ها)

توصیه های ایمنی

• برای ایمنی شما این دستگاه منطبق با ضوابط و مقررات جاری است (دستورات مربوط به فشار ضعیف، انطباق الکترومانیتیک، محیط زیست...)
• در موقع کارکردن دستگاه، وسایل جانبی آن خیلی داغ می شوند. مطمئن شوید که سیم دستگاه هرگز در تماس با بخش هاي داغ دستگاه نباشد.
• مطمئن شوید که فشار برق خانه منطبق با فشار برق مورد نیاز دستگاه باشد. هرگونه اشتباه در برق رسانی ممکن است باعث صدمات جبران ناپذیر شود که مورد پوشش ضمانت دستگاه نباشد.

• برای محافظت بیشتر، نصب و راه اندازی یک دستگاه باقیمانده (RCD) با داشتن عملکرد فعلی که از 30 میلی متر آمپر در مدار الکتریکی حمام فراتر نمی رودی بهتر خواهد بود. مشاوره درخواست کنید.

• استقرار و استفاده از دستگاه باید منطبق با ضوابط جاری در کشور شما باشد.

• **هشدار**: دستگاه در نزدیکی حمامی دوشی دستشوئی یا سایر ظروف حاوی آب خودداری کنید.
• هنگامی که دستگاه در اتاق استفاده می شودی پس از استفاده خاموش کنید چون در نزدیکی آب امکان بروز خطر وجود دارد حتی زمانی که دستگاه خاموش است.

• این دستگاه برای استفاده افراد (و نیز کودکانی) که دارای نارسائی های جسمی، فکری و روانی می باشند و نیز اشخاص بدون تجربه و آگاهی ساخته نشده است، مگر تحت نظارت فردی که مسئول ایمنی و مراقبت آنها بوده و دستورات لازم برای استفاده از دستگاه را به آنها داده باشد. باید مراقب کودکان بود تا با این دستگاه بازی نکنند.

• در صورت آموزش و نظارت بر کاربرد دستگاه بصورت ایمن و آگاه از خطر، این دستگاه قابل استفاده کودکان 8 سال و بالاتر و افراد فاقد تجربه و دانش یا توانائی فیزیکی، حسی یا روانی خواهد بود. از بازی کردن کودکان با دستگاه خودداری کنید. از تمیز کردن و نگهداری وسیله بوسیله کودکان بدون نظارت اجتناب کنید.
• در صورت صدمه دیدن سیم دستگاه، برای تأمین ایمنی، باید آنرا توسط سازنده، خدمات پس از فروش آن و یا شخصی دارای تخصص مشابه تعویض نمود.
• در شرایط زیر از دستگاه استفاده نکرده و به یک مرکز خدمات مجاز مراجعه کنید:
– اگر دستگاه زمین افتاده باشد،
– اگر دستگاه بطور عادی کار نکند.
• در شرایط زیر باید پریز دستگاه را از برق بیرون آورد:
– در موقع تمیز کردن و نگهداری،
– در صورت کارکرد غیرعادی،
– به محض پایان استفاده از آن.
• در صورت صدمه دیدن سیم از دستگاه استفاده نکنید.
• دستگاه را، حتی برای تمیز کردن، در آب فرو نبرده و زیر آب نگیرید.
• با دستهای خیس دستگاه را در دست نگیرید.
• دستگاه را از جعبه آن که داغ است نگیرید بلکه از دستگیره آن استفاده کنید.
• برای بیرون آوردن دستگاه از برق، سیم آنرا نکشید بلکه پریز آنرا بکشید.
• از استفاده از سیم رابط پرهیز کنید.
• برای تمیز کردن دستگاه از مواد سایینده استفاده نکنید.
• در حرارت های کمتر از صفر درجه یا بیش از ۳۵ درجه سانتیگراد از دستگاه استفاده نکنید.

ضمانت

این دستگاه صرفاً برای استفاده خانگی ساخته شده است. نباید از آن مصرف حرفه ای کرد. در صورت استفاده نادرست، ضمانت آن باطل مي شود.

۳– راه اندازی

1– "Lock system" (شکل 1) : برای باز کردن ،یره ها، "Lock system" را بسمت عقب بکشید. برای قفل کردن گیره ها را بسته و "Lock system" را بسمت جلو فشار دهید،
2– دستگاه را به جریان برق وصل کنید.
3– دکمه روشن/خاموش را در حالت (I) قرار دهید (D).
4– درجه حرارت در دستگاه شما بسیار سریع بالا می رود. درجه حرارت در تمام طول استفاده ثابت باقی می ماند (شکل 2).
5– با استفاده از دکمه "–/+"، دمای ایده آل را برای موی خود انتخاب کنید (تصویر 3): دکمه (–) را برای کاهش دما ودکمه (+) را برای افزایش دما فشار دهید.
نشانگر دما چشمک می زند تا زمانیکه به دمای منتخب برسد.
6– پس از استفاده : گیره ها را بسته، از "Lock system" استفاده کنید، دو شاخه دستگاه را از برق بیرون بیاورید و صبر کنید تا دستگاه کاملا سرد شود سیس آنرا جمع کنید.

یاد داشت : بمنظور اجتناب از هرگونه خطای کارکرد (فشار دادن ناخواسته دکمه "–/+" در جریان استفاده) این دستگاه می تواند قفل شود.
اگر میل دارید میزان درجه حرارت را در جریان استفاده ثابت نگهدارید، دکمه (+) یا دکمه (–) را بمدت ۲ ثانیه فشار دهید.
پس از آنکه تنظیم شما قفل شد، نشانه قفل روی صفحه ظاهر می شود.
اگر خواستید درجة حرارت دستگاه را تغییر دهید، باید آن را از حالت قفل خارج کنید مجددا بمدت ۲ ثانیه دکمه (+) یا دکمه (–) را فشار دهید.
وقتی قفل تنظیم باز شد، نشانه قفل از روی صفحه محو می گردد. می توانید با فشار دادن دکمه "–/+" حرارت را تغییر دهید.

قطع اتوماتیک جریان
جهت ایمنی شما، جریان برق دستگاه بطور خودکار پس از 60 دقیقه قطع خواهد شد.
چنانچه مایل به دوباره روشن کردن آن میباشید به دستورات ذکر شده در قسمت "روشن کردن" مراجعه نمائید.

٤. کاربرد:

چگونه باید مو را صاف کرد؟
موها باید بهم ریخته، تمیز و خشک (یا کمي مرطوب) باشند.
• از دستگاه برای موهای سنتتیك (کلا ه گیس، موهای اضافه شده،...) استفاده نکنید.
• یك دسته موی کوچک به پهنای چند سانتی متر تشکیل دهید، آن را شانه کرده بین پلا کها قرار دهید.
موها را بسختی بین پلا کها بفشارید و دستگاه را بارامی ، از ریشه بسمت نوک موها بلغزانید.
• پوشش سرامیک پلا کها از طریق پخش کردن یکنواخت حرارت موهایتان را در مقابل درجه حرارت بیش از حد محافظت می کند.
• قبل از شکل دادن به موها صبر کنید موهای صاف شده خنک شوند.

٥. نگهداری

توجه! : همیشه قبل از نظافت دستگاه، آن را از برق بکشید و بگذارید خنک شود.
براي تنظیف دستگاه: آن را از برق جدا کنید، یک دستمال مرطوب روی آن بکشید و با یک دستمال خشک آن را خشک کنید.

٦. چنانچه با مشکل روبرو شدید

• از نتیجه ای که با صاف کننده خود حاصل نموده اید راضی نمیباشید:
– صفحه های صاف کننده را محکم تر بر روی قسمت انتخابی مو فشار دهید
– صاف کننده را آرامتر حرکت دهید
– با استفاده از دکمه «+» دمای آنرا افزایش دهید
• تغییر دما امکان پذیر نمیباشدی
– کنترل نمائید سطح دما قفل نشده باشد.
• صفحه بالائی ثابت نمیباشد.
– این امر تقریباً عادی میباشد، جهت دستیابی به نتیجه بهتر، صاف کننده مجهز به صفحه های متحرک میباشد.
• پس از مدتی صاف کننده بطور اتوماتیک خاموش میگردد:
– این امر تقریباً عادی میباشد، این صاف کننده مجهز به یک سیستم خاموش کننده اتوماتیک میباشد. خواهشمند است به پاراگراف "خاموش شدن اتوماتیک" مراجعه نمائید.

حفاظت از محیط زیست

دستگاه شما حاوی مواد ارزشمندی است که قابل بازیافت هستند.
آن را در محل مخصوص جمع آوری زباله های قابل بازیافت قرار دهید.

موجود می باشد. www.tefal.com دستورالعمل ها در وب سایت