BG

Преди употреба, задължително прочетете внимателно ръководството с грижа и запазете за бъдещо.

Преса за коса RESPECTISSIM LISS е напълно новаторски уред.
Благодарение на системата **„STRAIGHT OPTIMIZER“**, която изглажда косата от корена, до краищата, за едно изсушаване при 170°C, какъвто се постигат с стандартна преса при 230°C.
*В сравнение с Rowenta Respectis® – Тестът е извършен върху коса на човек от белата раса без повишена чувствителност - Франция/февруари 2011.

1. ОБЩО ОПИСАНИЕ
A. Щипки
B. Изглаждащи плоки с покритие Ceramic Titanium Silver
C. Подвижни плоки
D. Система „STRAIGHT OPTIMIZER“
E. Бутон за изключване
F. Цифрови дисплей
G. Бутони -/+ за намаляване/увеличаване на температурата и за ръчно/деблокиране на избраната температура
H. Бутони за избор на „Състояние на косата“:
H1. **Healthy** = здрава
H2. **Fragile** = чуплива
H3. **Damaged** = увредена
I. Превключвател „стартстоп“ „Вид коса“:
0 = Off
I1. **Healthy** = здрава
I2. **Fragile** = чуплива
I3. **Damaged** = увредена
J. On/off switch + hair type:
0 = Off
• = Soft, wavy hair
•• = Curly hair
••• = Frizzy, afro hair
J1. **Healthy** = здрава
J2. **Fragile** = чуплива
J3. **Damaged** = увредена
K. Lock System (блокиране и освобождаване на щипките)
L. Вратичка от input на захранващия кабел
M. Захранващ кабел
N. Калъф.

2. ПРЕДПАЗНИ ЗА БЕЗОПАСНОСТ
• За вашата безопасност този уред съответства на стандартите и на действащата нормативна уредба (Електромагнитни полета, Електрическо напрежение с заместители, Дистрийтъра за опаковане на окомита среда и др.).
• Проверявайте на уреда се натрупва силно по время на работа. Избягвайте контакт с кожата. Уверете се, че захранващият кабел не се допира до горещите части на уреда.
• Проверете дали напрежението на уреда отговаря на електрическата мрежа. Неправилното свързване може да причини необратими повреди, които не се покриват от гаранцията.
• **За допълнителна защита, монтирането на устройство за диференциална защита (ИДЗ), което има номинален остатъчен ток, ненадвишаващ 30 mA, се препоръчва при електроизхранване на баята.** Консултирайте се техник.
• Електрическата инсталация трябва да отговаря на действащите стандарти или важащите разпоредби.
• ПРЕДУПРЕЖДЕНИЕ: не използвайте този уред близо до вани, душове, басейни или други съдове, съдържащи вода.
• Когато уредът се използва в баня, изключете го от контакта на електрическата мрежа след употреба, тъй като близостта с вода представлява риск, дори ако самият уред е изключен от бутона.
*Уредът е предназначен за домашна употреба и подобни приложения, напр. в магазини, офиси и други работни помещения; в ферми; от клиенти в хотели, мотели и други жилищни сгради; в стаи за гости; в обществени места и за нужди на обществото; при условие, че отговарят на тези цели.
• Уредът не е предназначен за използване от деца или хора с ограничени физически, сетивни или умствени способности, или лица без опит и знания, ако са поставени под наблюдение или бъдат инструктирани за безопасната му употреба, и разбират опасностите. Деца не трябва да си играят с уреда. Да не се извършва почистване и поддръжка от деца, оставени без надзор.
• Ако захранващият кабел е повреден, за да избегнете всякакви рискове, той трябва да бъде сменен от производителя, от сервиза за гаранционно обслужване или от лица със сходна квалификация.
*Не използвайте уреда и се свържете с доброволен сервиз, в случай че уредът е падал или не работи нормално.
*Уредът трябва да бъде изключен от захранването: преди почистване и всякакви поддръжки; преди сглобяване, разглобяване и/или оставяне на уреда; при приключване работа с него.
*Не използвайте уреда и ако кабелът е повреден.
*Не потапяйте уреда, кабела или щепсела, защо при почистване:
*Не извършвайте самостоятелно ремонти.
*Не използвайте за корпуса, който се нагрява, а за дръжката.
*Не докосвайте захранващия кабел, а щепсела, за да го изключите от мрежата.
*Не използвайте удължители.
*Не използвайте уреда или корозивни препарати за почистване.
*Не използвайте при температура по-висока от 0°C и по-висока от 35°C.

3. ВКЛЮЧВАНЕ
**Забележка: Нормално е изглеждащите плоки (B/C) да се **
Включете уреда в захранването.
За да отворите щипките, издърпайте бутона „Lock System“ (K)
За да включите уреда, бутоните превключвач „стартстоп“ „Вид коса“ (I), J) ще светнат, индикатора „Температура на изглаждане“ ще мигва докато уредът бъде достигнат. Вида на косата и нейното състояние.

СТАП 1 ВИД на косата
Поставете превключвач (I) в едно от трите З положения за „Вид коса“:
- Чуплива, гъвкава коса => ●
- Кадрава коса => ●●
- Силно кадрава коса, афроизкъсо тип => ●●●

Трите светлинни индикатора (H) започват да мигат. Сега трябва да изберете вторра параметър.

СТАП 2: СЪСТОЯНИЕ на косата
Изберете състоянието на косата в момента на изглаждането като натиснете един от трите бутона (H1, H2 или H3), на всеки от които съответства един цветен индикатор:
- Косата е здрава, гъста, силна. => **Healthy** = Зелен индикатор
- Косата е увредена, с тънки косми, суха. => **Fragile** = Син индикатор
- Косата е дебело увредена, цъфтя. => **Damaged** = Оранжев индикатор
чупи се, суха е, бодаща или обезцветена.

В този момент дисплеят за температурата (F) и насоченащия светодиод (E) светват в цвета на съответния светлинен индикатор.
Уредът ви предлага температура, съобразена с вида на косата, която тази жена, которо температурата е достатъчна.
Ако желаете, можете да промените препоръчваната температура с натискане на бутоните (G).
„-“ за намаляване и „+“ за увеличаване.
Избраните стойности могат сладко тази да се променят с натискане на бутоните „Състояние на косата“ (H) и „Вид коса“ (I).

СТАП 3: Блокиране/деблокиране на температурата
Забележка: За да е избегне грешка при работа (неволно натискане на бутоните за регулиране по време на поглеждането), уредът е снабден с функция за блокиране.
Тази функция е активирана по подразбиране. Бутонът „Задаване на температурата“ (G) се натиска и задържа за 3 секунди. Задаването температурата е блокирана, а на дисплея се появява затворен катинар. Ако искате да промените температурата на уреда или вашия избор, трябва да деблокирате:
- Натиснете отново сашия бутон (G) в продължение на 3 секунди. Зададената температура е деблокирана и катинарът е изчезнал.
- За изключване на уреда поставете превключвача Старт/стоп „Вид коса“ (I) в положение 0.
- След употреба: затворете щипките, включете „Lock System“ (K), изключете уреда от захранването и изчакайте да се охлади напълно преди да го приберете в калъфа.

Автоматично спиране на уреда:
За вашата безопасност уредът е снабден със система за автоматично спиране след 60 минути. Ако искате да го включите отново, почукайте върху „ВКЛЮЧИ“ бутона.

4. ИЗГЛАЖДАНЕ
ВНИМАНИЕ, тъй като уред има определена посока за ползване: внимавайте ползвайте уреда на системата STRAIGHT OPTIMIZER (D) косата
Косата трябва да е разресана, чиста и суха.
• Уредът не трябва да се поставя върху електрическа плоча (пещерка, добавени кухни и др.)
• Хванете малък кичур, широк няколко сантиметра, разрешете го и го поставете между плоките (Фиг. 2).
• Не поставяйте плоките и пластите уреда близо до корените или вратовете (Фиг. 3).
• Покритието на плоките предпазва косата от всякаква температура благодарение на равномерното разпределение на топлината.
• Изчакайте косата да изстине преди да я решете.

ПОЛЕЗНИ СЪВЕТИ
• Най-напред изгладете долните кичури. Започнете от врата, продължавайте от страни, а най-накрая довършете предната част.
• Правете гъвкави и плавни движения, за да не се получават кадрици.

5. ПОДДРЪЖКА
ВНИМАНИЕ! Преди да започнете да чистите уреда изключете го от мрежата и го оставете да изстине.
• Чистете на уреда: Изключете уреда от мрежата, изтрийте го с мокър парцал и го изсушете.

6. ДА УЧАСТВАМЕ В ОПАЗВАНЕТО НА ОКОЛНАТА СРЕДА!
Уредът е изработен от различни материали, които могат да се предадат на отделни суровини или да се рециклират.
Предайте го в специален център или, ако няма такъв, в доброен сервиз, за да бъде оразобрен.

7. АКО ВЪЗНИКАТ ПРОБЛЕМИ:
• Ако усетите съмнителна на косата по время на изглаждането:
Тоа е индикатор, в тоа случаи трябва да се свържете с ръководството STRAIGHT OPTIMIZER, които изглажда косата преди да я нагрее.
• Не поставяте ефикасно изглаждане:
Плоките не са достатъчно топли: изчакайте косата
Плоките уредка по-бавно.
• Увеличете температурата с натискане на бутон „+“ (G)
Проверете дали поставяте уредка в правилната посока (Фиг. 3)
• Не можете да промените температурата?
• Проверете дали температурата не е блокирана (виж точка 3).
• Дисплеят за температура не сетва:
• Е-ли е нормално, тъй като дисплеят не свети при температури между 130°C и 150°C.
• Дисплеят мига в червено, но не показва нищо:
• Уредът е повреден. Моля, обадете се към оторизиран сервиз.

Тези инструкции могат да бъдат намерени сащо и на нашия уебсайт www.rowenta.com

EN

Please read the safety instructions before use

The RESPECTISSIM LISS hair straightener is a completely new type of appliance.
Thanks to its **„STRAIGHT OPTIMIZER“**, system, which stretches your hair from root to tip before heating it, the results obtained at 170°C are as good as those with a conventional hair straightener heated at 230°C.
*Comparative test with Rowenta Respectis® on non-sensitive Caucasian hair - France/ February 2011.

1. GENERAL DESCRIPTION
A. Pincers
B. Sliding plates, Titanium Silver coated
C. Floating plates
D. STRAIGHT OPTIMIZER system
E. Indicator light
F. Digital screen
G. -/+ buttons to reduce/increase temperature and lock temperature
H. Hair condition selector:
H1. Healthy
H2. Fragile
H3. Damaged
I. On/off switch + hair type:
0 = Off
• = Soft, wavy hair
•• = Curly hair
••• = Frizzy, afro hair
J. IONIC
K. Lock System (locks and releases pinces)
L. Rotating inlet feature
M. Power lead
N. Storage pouch.

2. SAFETY INSTRUCTIONS
• For your safety, this appliance complies with the applicable standards and regulations (Low Voltage Directive, Electromagnetic Compatibility, Environmental...).
• The appliance's accessories become very hot during use. Avoid contact with the skin. Make sure that the supply cord never comes into contact with the hot parts of the appliance.
• Check that the voltage of your electricity supply matches the voltage of your appliance. Any error when connecting the appliance can cause irreparable harm, not covered by the guarantee.
• Do not use this appliance in the bathroom if you are using it in the UK.
• **For additional protection, the installation of a residual current device (RDC) having a rated residual operating current not exceeding 30 mA is advisable in the electrical circuit supplying the bathroom. Ask for installer for advice.**
• The installation of the appliance and its use must however comply with the standards in force in your country.
• WARNING : do not use this appliance near bathtubs, showers, basins or other vessels containing water.
• When the hair straightener is used in a bathroom, unplug it after use since the proximity of water presents a hazard even when the hair straightener is switched off.
• This appliance is not intended for use by persons (including children) with reduced physical, sensory or mental capabilities, or lack of experience and knowledge, unless they have been given supervision or instruction concerning use of the appliance by a person responsible for their safety. Children should be supervised to ensure that they do not play with the appliance.
• This appliance can be used by children aged from 8 years and above and persons with reduced physical, sensory or mental capabilities or lack of experience and knowledge if they have been given supervision or instruction concerning use of the appliance in a safe way and understand the hazards involved. Children shall not play with the appliance. Cleaning and user maintenance shall not be made by children without supervision.
• If the supply cord is damaged, it must be replaced by the manufacturer, its service agent or similarly qualified persons in order to avoid a hazard.
*Do not use the appliance and contact an Authorised Service Centre if: the appliance has fallen, it does not work correctly.
*The appliance must be unplugged: before cleaning and maintenance procedures, if it is not working correctly, as soon as you have finished using it.
*If you leave the room, even momentarily.
*Do not use if the cord is damaged.
*Do not immerse or put under running water, even for cleaning purposes.
*Do not hold with damp hands.
*Do not hold the appliance by the casing, which is hot, but by the handle.
*Do not unplug by pulling on the cord, rather pull out by the plug.
*Do not use an electrical extension lead.
*Do not clean with abrasive or corrosive products.
*Do not use at temperatures below 0°C and above 35°C.

GUARANTEE:
Your appliance is designed for use in the home only.
It should not be used for professional purposes.
The guarantee becomes null and void in the case of improper usage.

3. SWITCHING ON
N.B. Movement of the sliding plates (B/C) is normal and improves the quality of straightening.
Plug in the appliance.
To release the pincers, pull the Lock System catch (K)
To turn on the appliance push the on/off + hair type button (I).
To set the best temperature for your hair you need to select your hair type and hair condition.

STEP 1: Your hair type
Set the switch (I) to one of the 3 **"Hair Type"** positions:
- Soft, wavy hair => ●
- Curly hair => ●●
- Frizzy hair or Afro => ●●●

The 3 LED indicators (H) will flash. Now select the condition of your hair.

STEP 2: The condition of your hair
Select **Hair condition**, by pressing one of the buttons H1, H2 or H3. A coloured LED indicator will be visible.
- Thick, healthy, strong hair => **Healthy** = Green LED
- Fine, dry, fragile hair => **Fragile** = Blue LED
- Damaged or dyed hair, splits ends => **Damaged** = Orange LED

The temperature indicator screen (F) and the indicator light (E) will light up in the same colour as the LED.
The recommended temperature will flash on the screen. It will stop flashing when the appliance reaches the correct temperature.
You can adjust the temperature using the buttons (G):
press "-" to reduce the temperature and "+" to increase it.
You can also change the settings of the "Hair condition" (H) and "Hair type" (I) buttons.

STEP 3: Locking / releasing the temperature
NB: To prevent accidental changes to the settings the appliance is fitted with a locking system.
- To lock the temperature hold button (G) down for 3 seconds. The setting will be locked and you will see a closed padlock on the screen. If you want to change the temperature or the other settings, you will need to unlock the appliance.
- Press the same button (G) for 3 seconds. The settings will be unlocked (the padlock will open).
- To turn off the appliance set the On/Off + Hair type switch (I) to 0.
- After use, store the pincers, using the Lock System (K) catch, unplug the appliance and allow it to cool down completely before storing.

Automatic cut out:
For your safety the appliance will cut out automatically after 60 min. If you wish to turn it on again follow the instructions given in SWITCHING ON.

4. STRAIGHTENING YOUR HAIR
WARNING: This appliance must be used in the right direction: make sure the STRAIGHT OPTIMIZER system (D) is facing down (fig. 1)
Your hair must be untangled, clean and dry.
• Do not use the appliance on synthetic hair (wigs, extensions, etc.).
• Take a lock of hair a few centimetres long, comb it and place it between the plates (Fig. 2)
Close the plates and slide the appliance slowly from the roots towards the tips of the hair (Fig. 3).
• The coating on the plates protects your hair from high temperatures by distributing the heat evenly.
• Wait for your hair to cool down before styling it.

HAIRDRESSER'S TIPS
• Always start by smoothing the locks underneath. Work from the back of the neck first before going onto the side of the head and finish with the front.
• To avoid steaks along the lengths, work using a smooth and uninterrupted movement.

5. MAINTENANCE
CAUTION! Always unplug your appliance and allow it to cool before cleaning it.
• To clean the appliance: Unplug it and then wipe with a damp cloth and dry with a dry cloth.

6. ENVIRONMENT PROTECTION FIRST!
Your appliance contains valuable materials which can be recovered or recycled. Leave it at a local civic waste collection point.

7. PROBLEMS WITH THE APPLIANCE
• You notice a pulling sensation when you are straightening your hair:
• This is normal; the STRAIGHT OPTIMIZER system stretches your hair before heating it.
• Your hair is not sufficiently straight:
- Press the pincers together more firmly.
- Slide the appliance more slowly along your hair.
- Use the « button (G) to increase the temperature.
- Make sure you are moving the appliance in the right direction (Fig. 3).
• You cannot change the temperature.
- Check that the temperature setting is not locked (see Section 3/3).
• The temperature indicator screen does not light up.
- This is normal for temperatures between 130°C and 150°C.
• The screen flashes red with no temperature shown.
- There is a fault in the appliance. Please take it to an officially approved service centre.

These instructions are also available on our website www.rowenta.com.

RO

Citiţi cu atenţie modul de utilizare, precum şi instrucţiunile de siguranţă înainte de orice utilizare.

Aparatul de îndreptat şi ondulat RESPECTISSIM LISS este un aparat complet inovator.
Datorită sistemului **„STRAIGHT OPTIMIZER“**, care întinde perul şi de la rădăcini şi de la vârfuri, acesta permite o netezire perfectă la 170°C, la fel de eficace ca un aparat clasic de îndreptat şiind la 230°C.
*În comparaţie cu Rowenta Respectis® - Testul realizat pe păr nesensibilizat al unor persoane de rasă caucaziană – Franţa/februarie 2011.

1. DESCRIERE GENERALĂ
A. Clepte
B. Plăci de întreţinere a părului, suprafaţă de acoperire Ceramic Titanium Silver
C. Plăci mobile
D. Sistem STRAIGHT OPTIMIZER
E. Ghidaj luminos
F. Ecran digital
G. Butoane -/+ pentru micşorarea/mărirea temperaturii şi de blocare/deblocare a temperaturii selectate
H. Butoane de selectare a stării părului:
H1. **Healthy** = sănătos
H2. **Fragile** = fragilizat
H3. **Damaged** = deteriorat
I. Întrerupător de pornire/oprire + tip de păr:
0 = Oprire
• = păr ondulat, supluş
•• = Curly hair
••• = păr cret, afro
J. Sistem „IONIC“
K. Lock System (sistem de blocare şi deblocare a cleştelui)
L. Orificiu rotativ de intrare a cablului
M. Cablu de alimentare
N. Husă de depozitare.

2. INSTRUCŢIUNI DE SIGURANŢĂ
• Pentru siguranţa dumneavoastră, acest aparat este conform normelor şi reglementărilor aplicabile (directive privind echipamente de joasă tensiune, compatibilitatea electromagnetică, mediul înconjurator, etc.).
• Accesorile aparatului se încălzesc foarte tare în timpul utilizării. Evitaţi contactul cu pielea. Asiguraţi-vă că niciodată cablul de alimentare nu se află în contact cu părţile calde ale aparatului.
• Verificaţi ca tensiunea instalaţiei dumneavoastră electrice să corespundă cu cea a aparatului dumneavoastră. Conectarea la tensiune necorespunzătoare poate provoca leziuni ireversibile care nu sunt acoperite prin garanţie.
• Pentru protecţie suplimentară, se recomandă instalarea în cadrul circuitului electric care alimentează baia a unui dispozitiv de curent rezidual (DCR) în cazul în care curentul rezidual nominal este de maxim 30 mA. Consultaţi un electrician.
• Montarea aparatului şi utilizarea sa trebuie să fie, totuşi, conforme normelor în vigoare din ţara dumneavoastră.
• AVERTISMENT: nu utilizaţi acest aparat lângă băi, duşuri, chiuvete sau alte recipiente care conţin apă.
• Dacă folosiţi aparatul în baie, scoateţi-l din priză după utilizare, deoarece apropierea apei reprezintă un pericol chiar şi atunci când aparatul este oprit.
• Acest aparat nu a fost concept pentru a fi folosit de persoane (inclusiv copii) cu capacităţi fizice, senzoriale sau mintale diminuate sau care nu au experienţă şi cunoştinţe, decât dacă au primit supraveghere sau instrucţiuni asemănătoare. Exceptie constituie cazul în care acestie persoane sunt supravegheate de o persoană responsabilă de siguranţa lor sau au beneficiat din partea persoanei respective de instrucţiuni privitoare la utilizarea aparatului. Este recomandată supravegherea copiilor, pentru a nu exista şi ei acesta ca să joacă cu aparatul.
• Aceste aparat poate fi folosit de copii peste 8 ani şi de persoanele cu dificultăţi fizice, senzoriale sau mintale sau fără experienţă în utilizare numai sub supraveghere sau dacă au fost instruiţi în folosirea aparatului în siguranţă şi dacă înţeleg riscurile implicate. Nu lăsaţi copiii să se joace cu aparatul. Nu permiteţi copiilor să realizeze curăţirea sau întreţinerea aparatului nesupravegheaţi.
• Dacă cablul de alimentare este deteriorat, acesta trebuie să fie înlocuit de fabricant, de serviciul post-vânzare al acestuia sau de către persoane cu o calificare similară pentru evitarea unui pericol.
*Nu utilizaţi aparatul dumneavoastră şi contactaţi un Centru autorizat dacă: aparatul dumneavoastră a căzut, dacă acesta nu funcţionează normal.
*Aparatul trebuie deconectat de la priză: înainte de curăţare şi întreţinere. În cazul în care aparatul funcţionează imperfect, în momentul în care aparatul este folosit.
*Nu utilizaţi aparatul în cazul în care cablul este deteriorat.
*Nu scufundaţi aparatul în apă şi nu l-ţineţi sub apă nici măcar pentru curăţire.
*Nu ţineţi aparatul cu mâinile ude.
*Nu folosiţi corpul aparatului care este cald, ci mânerul acestuia.
*Pentru a scoate aparatul din priză, nu trageţi de cablul de alimentare, ci apucaţi fişa.
*Nu folosiţi o prelungitoare electrică.
*Nu folosiţi produse abrazive sau corozive la curăţare.
*Nu utilizaţi aparatul la temperaturi sub 0°C şi peste 35°C.

GARANŢIE: Aparatul dumneavoastră este destinat exclusiv unei utilizări domestice. Aparatul nu poate fi utilizat în scopuri profesionale. Garanţia devine nulă şi îşi pierde valabilitatea în cazul unei utilizări incorecte.

3. PUNEREA ÎN FUNCŢIUNE
Reţineţi: Mişcarea plăcilor de întreţinere a părului (B/C) este normală şi contribuie la calitatea întinderii părului.
Conectaţi aparatul la sursa de alimentare.
Pentru a deschide cleştele, trageţi de butonul „Lock System“ (K).
Pentru a porni aparatul este tensiune, apăsaţi întrerupătorul de pornire/oprire + tip de păr (I).
Pentru a determina temperatura ideală de îndreptare a părului dumneavoastră, este necesar să selectaţi 2 parametri: tipul de păr şi starea părului.

ETAPA 1: TIPUL de păr
Comutaţi întrerupătorul (I) într-una din cele 3 poziţii „**Tip de păr**“:
- Păr ondulat, supluş => ●
- Păr buclat => ●●
- Păr cret, afro => ●●●

Cele 3 ledori luminoase (H) încep să luminze intermitent. Acum trebuie selectat cel de-al doilea parametru.

ETAPA 2: STAREA părului
Selectaţi Starea părului în momentul îndreptăţiri părului apăsând pe unul din cele 3 butoane (H1 sau H2 sau H3), fiecărui ledori un led colorat.
- Păr sănătos, des, rezistent..... => **Healthy** = Led verde
- Păr fragilizat, subţire, uscat... => **Fragile** = Led albastru
- Păr deteriorat, tăpşcat, casant, deshidratat, colorat sau decolorat = => **Damaged** = Led portocaliu

În acest moment, ecranul de afişare a temperaturii (F), precum şi ghidajul luminos (E) se aprind în aceeaşi culoare ca ledul respectiv.
Preporoţiunea temperatura este afişată intermitent în centrul ecranului. Afişajul va înceta să lumineze intermitent atunci când aparatul ajunge la temperatura dorită.
Deoşiper, puteţi modifica temperatura recomandată cu ajutorul butoanelor (G):
„-“ pentru a o reduce şi „+“ pentru a o mări.
De asemenea, este posibilă modificarea selecţiei dumneavoastră cu ajutorul butoanelor „Starea părului“ (H) sau „Tip de păr“ (I).

ETAPA 3: Blocare/deblocare a temperaturii
Reţineţi: Pentru a evita orice eroare de manipulare (apăsări neintenţionate ale butoanelor de reglare), aparatul este prevăzut cu o funcţie de blocare.
Blocarea/deblocarea temperaturii este activată implicit. Butonul „Setare temperatură“ (G). Reţineţi: Dumneavoastră se blochează şi pe ecran apare un lacăt închis. Dacă doriţi să modificaţi temperatura aparatului sau selecţia dumneavoastră, va trebui să o deblocaţi:
- Apăsaţi din nou timp de 3 secunde pe acelaşi buton (G). Reglajul dumneavoastră de deblocheză, iar lacătul este afişat deschis.
- Pentru a opri aparatul, comutaţi întrerupătorul de pornire/oprire + tip de păr (I) în poziţia 0.
- După utilizare, scoateţi cleştele, utilizând butonul „Lock System“ (K), scoateţi aparatul din priză şi lăsaţi-l să se răcească de tot înainte de a îl strânge.

Oprire automată a aparatului:
Pentru siguranţa dumneavoastră, acest aparat este prevăzut cu un sistem de oprire automată după 60 de minute. Dacă doriţi să îl reporniţi, consultaţi alineatul PUNEREA ÎN FUNCŢIUNE.

4. ÎNDREPTAREA PĂRULUI
ATENŢIE, acest aparat se utilizează într-un sens bine stabilit: utilizaţi întotdeauna produsul cu sistemul STRAIGHT OPTIMIZER (D) orientat în jos (Fig. 1)
Părul trebuie să fie descâlcit, curat şi uscat.
• Nu utilizaţi aparatul pe păr sintetic (perucă, extensii...)
• Formaţi o şuviţă subţire cu lăţimea de câţiva centimetri, pieptănaţi-o şi aşezaţi-o între plăci (fig. 2).
Strângeţi părul între plăci şi glisaţi aparatul ieri de la rădăcina părului până la vârfuri (fig. 3).
• Suprafaţa de pe plăci este concepută pentru a proteja şuviţa de temperaturi ridicate, datorită unei distribuţii uniforme a căldurii.
• Aşteptaţi ca părul dumneavoastră să se răcească înainte de a-l coafa.
SFATURI FOLOSITOARE
• Îndreptaţi mai întâi şuviţele inferioare. Începeţi cu ceafa, continuaţi cu laterale capului şi apoi în faţă.
• Pentru a nu apărea deformaţii, efectuaţi mişcări agile şi continue.

5. ÎNTREŢINERE
ATENŢIE! Înainte de a curăţa aparatul deconectaţi-l de la reţea şi lăsaţi-l să se răcească.
• Curăţirea aparatului: Deconectaţi aparatul de la reţea, lăsaţi-l să cârpă umedă şi apoi uscaţi-l cu o cârpă uscată.

6. SĂ PARTICIPĂM LA PROTECŢIA MEDIULUI!
Aparatul dumneavoastră conţine numeroase materiale valorificabile sau reciclabile.
Predaţi-l la un punct de colectare sau, în lipsa acestuia, la un centru de service autorizat pentru a fi procesat în mod corespunzător.

7. ÎN CAZ DE PROBLEME:
• Întâmpinaţi rezistenţă în pir în timpul întipăţiri:
Este normal; aceste este char principiul sistemului STRAIGHT OPTIMIZER, care întinde părul înainte de a-l încălzi.
• Îndreptarea părului nu este suficient de eficace:
- Strângeţi mai bine plăcile de îndreptare a părului pe şuviţe de păr.
- Glisaţi aparatul mai lent.
- Creşteţi temperatura cu ajutorul butonului „ + “ (G).
- Asiguraţi-vă produsul este utilizat în sensul corect (fig. 3).
• Este imposibilă modificarea temperaturilor?
- Verificaţi dacă nivelul de temperatură nu este blocat (a se vedea secţiunea 3/3).
• Ecranul de afişare a temperaturii nu se aprinde:
- Este normal, afişajul nu se aprinde pentru temperaturile cuprinse între 130°C şi 150°C.
• Ecranul de afişare luminează intermitent în roşu fără nicio indicaţie:
- Aparatul este defect. Vă rugăm să îl returnaţi la un Centru de service agreat.

Instrucţiunile sunt disponibile şi pe website-ul nostru www.rowenta.com.

HR

Prije uporabe pažljivo pročitaje upute za uporabu kao i sigurnosne upute.

Uređaj za ravnanje kose RESPECTISSIM LISS je potpuno novi uređaj.
Zahvljujući sustavu **„STRAIGHT OPTIMIZER“**, koji zatiče kosu prije zagrijavanja, omogućuje savršeno ravnanje kose pri 170°C, jednako učinkovito kao i klasičan uređaj za ravnanje kose pri 230°C.
*Usporedba s uređajem Rowenta Respectis® - Ispitivanje provedeno na neosjetljivoj kosi bez sive - Francuska/veljača 2011.

1. SPLOŠEN OPIS
A. Kleště
B. Ravnalni plošči z oblogo Ceramic Titanium Silver
C. Premikajoče plošče
D. Sistem STRAIGHT OPTIMIZER
E. Svetlobni indikator
F. Digitalni zaslon
G. Gumba -/+ za znižanje/zvišanje temperature in zaklepanje/odklepanje izbrane temperature
H. Gumbi za izbiro vrste las
H1. **Healthy** = zdrava
H2. **Fragile** = krhki lasje
H3. **Damaged** = poškodovani lasje
I. Stikalo vklop/izklop + vrsta las:
0 = zaustavljeno
• = valovití, gladki lasje
•• = kovrčava kosa
••• = nakodrani lasje, afro
J. Sistem »IONIC«
K. Sistem Lock (zaklepanje in odklepanje kleščč)
L. Izhod napajalnega kabla
M. Napajalni kabel
N. Etui za shranjevanje

2. VARNOSTNA NAVODILA
• Za zagotavljanje vaše varnosti ta naprava ustreza veljavnim standardom in predpisom (direktiva za nizko napetost, elektromagnetna kompatibilnost, okolje...).
• Deli naprave se zelo segrejejo med uporabo. Izogibajte se stiku s kožo. Paziti, da napajalni kabel nikoli ne pride v stik z vročimi deli naprave.
• Preverite ali napajalna napetost vaše električne napeljave ustreza napetosti naprave. Napačna priključitev se lahko zgodi, vendar ga ni mogoče popraviti, saj ni vključena v garancijo.
• V električnem tokokrogu kopalnice, katerega delovni diferenčni tok ne presega 30 mA, za dodatno varstvo priporočamo vgradnjo naprave na diferenčni tok (RCD). Za nasvet vprašajte monterja.
• Montaža naprave in njena uporaba morata biti v skladu z veljavnimi predpisi v vašem primeru.
• OPOZORILO: ne uporabljajte te naprave v bližini kopalnih kadi, prh, umivalnikov in stalnih posod, ki vsebujejo vodo.
• Kadar napravo uporabljate v kopalnici, jo po uporabi izključite, saj bližina vode predstavlja nevarnost tudi, kadar je naprava izključena.
*Naprava ni predvidena za uporabo s strani oseb (kamor so vključeni tudi otroci) z zmanjšanimi fizičnimi, čutilnimi ali duševnimi sposobnostmi, ali oseb, ki nimajo izkušenj in znanja, razen v primeru, da so bile pod nadzorom oziroma so bile seznanjene s varno uporabo naprave in razumejo morebitne nevarnosti. Otroci se ne smejo igrati s napravo. Otroci ne smejo izvajati čiščenja in vzdrževanja uporabnika brez nadzora.
• Ako je napajalni kabel naprave poškodovan, mora ga zamenjati proizvodač, njegov ovlašteni servis ili osoba sličnih kvalifikacija, u cilju izbjegavanja svake eventualne opasnosti.
*Ne uporabljajte naprave in se obrnite na pooblaščeni servisni center:
*Ne uporabljajte naprave v primeru:
*Uredaj mora biti isključen iz mreže: prije čišćenja i održavanja, u slučaju nepravilnog funkcioniranja, čim ste je prestali rabiti.
*Ne rabiti ako je priključivši vod oštećen.
*Ne uranjati niti stavljati pod vodu, čak ni kod čišćenja.
*Ne držite vlažnim rukama.
*Ne držite za kućište, koje je vruće, nego za ručku.
*Ne izbijajte iz mreže povlačenjem za priključni vod, nego povlačenjem za utikač.
*Ne rabite produžni kabel.
*Ne rabite abrazivnih ili korozivnih proizvoda.
*Ne koristite na temperaturi niže od 0 °C i visoj od 35 °C.

JAMSTVO:
Vaš je uređaj namijenjen samo za uporabu u kućanstvu. On se ne može rabiti u profesionalne svrhe.
U slučaju nepravilne uporabe, jamstvo se poništava.

3. STAVLJANJE U RAD
Napomena: Mogućnost pomicanja ploča za ravnanje (B/C) je normalna i doprinosi kvaliteti ravnanja.
Priključite uređaj u utičnicu.
Za otvaranje hvataljki, povucite polugu « Lock System » (K)
Da biste uključili uređaj, pritisnite prekidač za uključivanje/isključivanje + tip kose (I).
Za pritisnite stiskto vklop/izklop + vrsta las (I), za odabrati najbolju temperaturu. Ako želite odabrati uređaj, pritisnite prekidač za uključivanje/isključivanje + tip kose (I).
Da biste postavili najbolju temperaturu za vašu kosu, trebate odabrati 2 parametra: tip vaše kose i stanje vaše kose.

1. KORAK: TIP vaše kose
Pritisnite prekidač (I) u jedan od 3 položaja **«Tip kose»**:
- Mekana, valovita kosa => ●
- Kovrčava kosa => ●●
- Jako kovrčava (afro) => ●●●

Tri svjetlosna pokazatelja (H) počinju treperiti. Sada trebate odabrati drugi parametar.

2. KORAK: STANJE vaše kose
Odaberite Stanje vaše kose u trenutku ravnanja, pritiskom na jedno od 3 tipke (H1 ili H2 ili H3) koji je pridružen LED svjetlosnom pokazatelju.
- Kosa je zdrava, gusta, čvrsta... => **Healthy** = Zelena svjetlo
- Kosa je osjetljiva, tanka, suha... => **Fragile** = Plavo svjetlo
- Kosa je oštećena, ispucana, tamnjena, uništena, obojana ... => **Damaged** = Narančasta svjetlo

U tom trenutku će zaslon za prikaz temperature (F) i svjetlosni pokazivač zasvijetliti u istoj boji kao i LED svjetlo.
Bit će vam predložena temperatura: ona će treperiti na sredini zaslona. Prikaz prestaje treperiti nakon postizanja temperature.
Preporučenu temperaturu možete mijenjati pomoću tipke (G) :
«+» za povećanje ili «-» za povećanje.
Također je moguće promijeniti vaše izbore pomoću tipke «Stanje kose» (H) ili «Tip kose» (I).

3. KORAK: Zaključavanje/otključavanje temperature
Napomena: Da biste izbjegli svaku pogrešku pri rukovanju (nenamjerno pritiskanje tipke za postavljanje temperature), uređaj je uređaj opremljen funkcijom za zaključavanje.
- Zaključajte vašu odabranu temperaturu držeći pritisnutu tipku (G) tri sekunde. Vrijednost koju ste odabrali bit će zaključana, a na zaslonu će biti prikazan simbol lokot. Ako želite promijeniti temperaturu vašeg uređaja, ili vaš odabir, morat ćete otključati uređaj:
- Ponovno za 3 sekunde pritisnite gumb (G). Temperatura je otključana (a bit će prikazan simbol lokot).
- Da biste isključili uređaj, stiskto za »Vkop/izklop + vrsta las (I) premaknite položaj 0.
- Po uporabi: kleště zaprte, uporabite «Lock System» (K), isključite napajanje, počekajte, da se pripomorna ohladi in ga shranite.

Samodejna zaustavitev aparata:
Zaradi varnosti ima aparat sistem, ki po po 60 minutah samodejno izključi. Če želite ponovno vklopiti, glejte odstavek UPORABA.

4. RAVNANJE
OPREZ: ovaj se uređaj radi u određenom smjeru: pazite da uređaj uvijek rabite u smjeru ploča za ravnanje (slika 1).
Kosa mora biti raščešljana, čista i suha.
• Ne koristite uređaj na sintetičkoj kosi (vlasulje, ekstenzije...).
• Uzmite mali pramen od nekoliko centimetara širine, počešljajte ga i položite ga između ploča za ravnanje (slika 2).
Stisnite kosu između ploča i lagano pomičite uređaj od korijena do vrhova vlasi (slika 3).
• **Obloga ploča štiti vas od prekomjerne temperature** ravnomjernom raspodjelom topline.
• Pričekajte da se izravnata kosa ohladi prije daljnjeg oblikovanja.

KORISNI SAVJETI
• Najprije izravnajte donje pramenove. Počnite od vrata, zatim sa strana, a na kraju sprijeda.
• Povlačite uređaj brzo i kontinuirano kako ne bi nastajale vodoravne brazde na kosi.

5. ODRŽAVANJE
PAŽNJA! Prije čišćenja uređaj isključite iz mreže i ostavite da se ohladi.
• Čišćenje uređaja: Isključite uređaj iz mreže, obrišite vlažnom krpicom i osušite.

6. SUDJELUJMO U ZAŠTITI OKOLJA
Vaš sre aj sadrži brojne vrijedne materijale koji se mogu reciklirati i ponovno upotrebiti.
Odnesite ga na njesto predvi ena za prikupljanje sli nog otpada.

7. U SLUČAJU PROBLEMA:
• Osjetite otpor u kosi tijekom ravnanja:
- Je to normalno; to je nužno sustava STRAIGHT OPTIMIZER kako bi prije ravnanja kosu lagano izvukao.
**• Ravn

SF7870D5_1800131016_A0 01/07/13 12:03 Page2

ET

Enne seadme kasutamist lugege tähelepanelikult kasutusjuhiseid ja ka ohutustehnika eeskirju.

RESPECTISSIM LISS juustesirgendaja on täiesti uudne seade.
Tänu „**STRAIGHT PTIMIZER**" süsteemile, mis sirgendab juukseid enne nende kuumutamist, võimaldab see seade juukseid täielikult sirgendada juba temperatuuril 170 °C* ning seda sama tõhusalt, kui senised sirgendajad, mis töötavad temperatuuril 230 °C.
*Võrdlus seadmega Rowenta Respect® - katsetatud heledanahaliste inimeste loomulikel juustel – Prantsusmaa / veebruar 2011.

1. ÜLDKIRJELDUS
A. Tangid
B. Silumisplaadid, Ceramic Titanium Silver kattega
C. Ujuvplaadid
D. STRAIGHT OPTIMIZER-süsteem
E. Valgustriip
F. Digitaalne ekraan
G. Nupud -/+ temperatuuri vähendamiseks/lisamiseks ja valitud temperatuuri fikseerimiseks/vabastamiseks
H. Juuste seisukorra valikunupud:
H1. **Healthy** = terved
H2. **Fragile** = õrnad
H3. **Damaged** = kahjustatud
I. Sisse- / väljalülitamise nupp + juuste tüüp:
0 = väljalülitatud
● = lainelised pehmed juuksed
● ● = lokkis juuksed
● ● ● = afro-tüüpi kräsus juuksed
J. „IONIC" - süsteem
K. Lock System (tangide lukustamise/lahtilukustamise süsteem)
L. Pöörleva juhtme väljatulek
M. Toitejuhe
N. Vutlar

2. TURVANÕUDED
• Teie turvalisuse tagamiseks vastab seade sellele kohaldatavatele normatiividele ja seadustele (Madalpingeseadmete, Elektromagnetilise Ühilduvuse ja Keskkonnakaitse kohta käivad direktiivid).
• Seadme tarvikud kuumenevad kasutamise käigus. Vältige nende puutumist naha vastu. Jälgige alati, et seadme toitejuhe ei puutuks mitte kunagi selle kuumenevate osadega kokku.
• Kontrollige, et kasutatav võrgupinge vastaks seadme juures nõutavale. Valesti vooluvõrku ühendamine võib seadme rikkuda ning sellised vigastused ei ole garantii alla.
• Täiendava kaitse tagamiseks on soovitatav paigaldada vannituba varustavasse vooluahelasse rikkevooluseade, mille nominaalne rikkevool ei ületa 30 mA. Küsige nõu paigaldajalt.
• Igal juhul tuleb seade paigaldada ja seda kasutada kooskõlas kasutamisriigis kehtiva seadusandlusega.
• HOIATUS! Ärge kasutage seadet vannide, dušśide, kraanikausside või muude vett sisaldavate anumate lähedal.
• Kui seadet kasutatakse vannitoas, eemaldage see pärast kasutamist vooluvõrgust, sest vesi võib põhjustada ohtliku olukorra isegi siis, kui seade on välja lülitatud.
• Seadet ei tohi kasutada isikud (s.h. lapsed), kelle füüsilised ja vaimsed võimed ning meeled on piiratud või isikud, kes seda ei oska või ei tea, kuidas seade toimib, välja arvatud juhul, kui nende turvalisuse eest vastutav isik kas nende järele valvab või neile eelnevalt seadme tööpõhimõtteid ja kasutamist selgitanud. Ka tuleb valvata selle järele, et lapsed seadmega ei mängiks.
• Seadet võivad kasutada lapsed alates 8. eluaastast või vähenenud füüsiliste, sensoorsete või mentaalsete võimetega isikud, samuti isikud kellel puuduvad kogemused ja teadmised, juhul kui neid on seadme ohutu kasutamise osas eelnevalt juhendatud või koolitatud ning nad mõistavad sellest tulenevaid ohte. Lapsed ei tohi seadmega mängida. Lapsed ei tohi seadet järelvalveta puhastada ega hooldada.
• Kui toitejuhe on katki, tuleb ohuolukordade ärahoidmiseks lasta see tootjal, tema müügijärgsel teenindusel või vastavat kvalifikatsiooni omaval isikul välja vahetada.
• Ärge kasutage seadet ning võtke ühendust Volitatud Teeninduskeskusega juhul, kui seade on maha kukkunud või ei tööta korralikult.
• Seade peab olema vooluvõrgust välja võetud: selle puhastamiseks ja hoolduseks, rikke korral, kohe, kui olete selle kasutamise lõpetanud.
• Ärge kasutage seadet, kui toitejuhe on katki
• Ärge kastke seadet vette ega pange seda voolava vee alla isegi mitte selle puhastamiseks.
• Ärge katsuge seadet niiskete kätega.
• Ärge hoidke seadet korpusest – see on tuline –,vaid käepidemest.
• Seadet stepslist välja tõmmates ei tohi kinni hoida mitte juhtmest, vaid pistikust.
• Ärge kasutage pikendusjuhet.
• Ärge kasutage seadme puhastamiseks vahendeid, mis võivad selle pinda kriimustada või söövitada
• Ärge kasutage temperatuuril alla 0 °C ja üle 35 °C
• Ärge hoidke seadet kuumutamise ajal hoidetaskus.

GARANTII:
Antud seade on ette nähtud ainult koduseks kasutuseks. Seda ei tohi tarvitada töövahendina. Ebaõige kasutamise korral kaotab garantii kehtivuse

3. SEADME KASUTUSELEVÕTMINE
NB! Sirgendusplaatide (B/C) liikumine on täiesti normaalne ja see on sirgendamise tulemuse seisukohast vajalik.
Ühendage seade vooluvõrku.
Tangide avamiseks vajutage nupule "Lock System" (K).
Seadme voolu alla lülitamiseks vajutage sisse-/väljalülitamise ja juuste tüübi valiku nupule (I).
Teie juustele sobivaima võimaliku sirgendustemperatuuri määramiseks tuleb määrata kaks parameetrit: töödeldavate juuste tüüp ja töödeldavate juuste seisukord.

1. ETAPP: töödeldavate juuste TÜÜP
Suunake lüliti (I) ühele kolmest „**juuste tüübi**" valiku asendist:

- Pehmed, laines juuksed => ●
- Lokkis juuksed => ●●
- Afro-tüüpi või kräsus juuksed => ●●●

3 LED-märgutuled (H) hakkavad vilkuma. Seejärel tuleb ära määrata teine parameeter.

2. ETAPP: töödeldavate juuste SEISUKORD
Sirgendamise hetkel valige töödeldavate juuste seisukord, vajutades selleks ühele kolmest nupust (H1 või H2 või H3), millele vastab üks LED-märgutule värvustest:

- Juuksed on terved, paksud, tugevad... = « **Healthy** » Roheline LED-märgutuli
- Juuksed on õrnad, õhukesed, kuivad... = « **Fragile** » Sinine LED-märgutuli
- Juuksed on katkised, lõhenenud, murdunud, kuivanud, värvitud või värvimata... = « **Damaged** » Oranž LED-märgutuli

Samal hetkel süttib nii temperatuuri näidikuekraan (F) kui ka valgustriip (E), mis on samas värvitoonis nagu LED-märgutuli.
Seade pakub automaatselt välja ühe temperatuurivalikutest: see vilgub ekraani keskel. Vilkumine lõppeb, kui seade saavutab märgitud temperatuuri.
Loomulikult saate te soovituslikku temperatuuri omal valikul nuppude (G) abil alati muuta:
„-" temperatuuri langetamiseks või „+" temperatuuri lisamiseks.
Samuti on teil võimalik oma valikut muuta nuppude Juuste seisukord (H) või Juuste tüüp (I) abil.

3. ETAPP: temperatuuri fikseerimine/vabastamine
NB! See seade on varustatud režiimi lukustusfunktsiooniga, mis välistab vead seadme kasutamisel (nagu näiteks tahtmatud vajutused seadme seadistusnuppudele selle kasutamise vältel).
- Juuste töötlemiseks valitud temperatuuri fikseerimiseks vajutage kolmeks sekundiks nupule (G). Tehtud valik fikseeritakse, millest teavitab ekraanile kuvatav kinnine tabalukk. Kui te soovite muuta seadme töötemperatuuri või režiimi, tuleb valikute funktsioon vabastada.
- Vajutage uuesti kolm sekundit samale nupule (G). Valitud seadistus lukustub lahti, ekraanile kuvatav tabalukk on lahtises asendis.
- Seadme väljalülitamiseks suunake sisse-/väljalülitamise ja juuste tüübi (I)valiku lüliti asendisse 0.
- Pärast seadme kasutamist: sulgege tangid, rakendage Lock System (K), ühendage seade vooluvõrgust lahti ja laske seadmel enne selle vutlarisse asetamist täielikult maha jahtuda.

Seadme automaatne väljalülitumine
Kasutajaohutuse tagamiseks on see seade varustatud funktsiooniga, mis lülitab seadme 60 minuti möödumisel automaatselt välja. Kui te soovite jätkata seadme kasutamist, toimige, nagu on kirjeldatud peatükis SEADME KASUTUSELEVÕTMINE.

4. SIRGENDAMINE
TÄHELEPANU, seda seadet tuleb kasutada täpselt kindlaks määratud suunas: toodet süsteemiga STRAIGHT OPTIMIZER (D) tuleb alati kasutada allapoole suunatult (joonis 1).
Juuksed peavad olema lahtikammitud, puhtad ja kuivad.
• Seadet ei ole lubatud kasutada kunstmaterjalist juustel (parukad, pikendused...)
• Võtke väike, mõne sentimeetri laiune juuksesalk, kammige see läbi ja paigutage plaatide vahele (Joonis 2).
Suruge juuksed plaatide vahele ja libistage seadet aeglaselt juuksejuurtest juukseotsteni (JOONIS 3).
• Plaadid on kaetud juukseid liiga kõrge kuumuse eest kaitsva kattepinnaga, mis jaotab temperatuuri plaatidel ühtlaselt.
• Enne juuste soengusse seadmist oodake, kuni sirgendatud juuksed on jahtunud.

KASULIKUD NÕUANDED
• Kõigepealt sirgestage alumisi salke. Alustage kuklast, jätkake külgedel ja lõpetage ees.
• Liigutage seadet kergelt ja sujuvalt, et vältida vagude teket.

5. HOOLDAMINE
TÄHELEPANU! Enne puhastamist eemaldage seade vooluvõrgust ja laske sellel jahtuda.
• Seadme puhastamine: Eemaldage seade vooluvõrgust, pühkige seda niiske lapiga ja kuivatage.

6. AITAME HOIDA LOODUSKESKKONDA!
Teie seadme juures on kasutatud väga mitmeid ümbertöötlemist või kogumist võimaldavaid materjale.
Viige seade kogumispunkti või viimase puudumisel volitatud teeninduskeskusesse, et oleks võimalik selle ümbertöötlemine.

7. TÕRKE KORRAL SEADME TÖÖS
• Sirgendamise ajal on tunda takistust juuste libisemisel tangide vahel.
- See on täiesti normaalne nähe; tegemist on STRAIGHT OPTIMIZER süsteemi toimepõhimõttega, mis tõmbab juuksed enne kuumutamist pingule.

• Sirgendamise protsess pole piisavalt tõhus.
- Suruge juuksesalk tugevamini sirgendusplaatide vahele.
- Libistage seadet aeglasemalt.
- Tõstke nupu „+" (G) abil temperatuuri.
- Jälgige, et seadet kasutatakse õiges suunas (Joonis 3).

• Temperatuuri ei ole võimalik muuta?
- Kontrollige üle, ega temperatuuri lukustusfunktsioon ei ole sisse lülitatud (vt lõik 3/3).

• Temperatuuri näidikuekraani valgustus ei sütti.
- See on täiesti normaalne nähe, sest näidiku valgustus ei sütti temperatuuril vahemikus 130 °C kuni 150 °C.

• Näidikuekraan vilgub punase valgusega ilma ühegi kirjeta.
- Seade on rikkis. Palume teil sellisel juhul pöörduda volitatud esinduse poole.

Need juhendid on saadaval meie kodulehel aadressil www.rowenta.com.

LT

Prieš naudodami atidžiai perskaitykite naudojimo instrukciją ir saugos patarimus.

Plaukų tiesintuvas RESPECTISSIM LISS – visiškai naujoviškas aparatas.
Dėl sistemos **STRAIGHT OPTIMIZER**, leidžiančios ištempti plauką prieš jį kaitinant, aparatu puikiai galima ištiesinti plaukus esant 170°C* temperatūrai; plaukai ištiesinami taip pat veiksmingai, kaip ir naudojant įprastą iki 230°C įkaistantį tiesintuvą.
*Palyginti su „Rowenta Respect®". Bandymas atliktas tiesinant karščiui nejautrius kaukazietiško tipo plaukus. Prancūzija, 2011 m. vasario mėn.

1. BENDRAS APRAŠYMAS
A. Žnyplės
B. Tiesinimo plokštelės su keramine sidabrine titano (Ceramic Titanium Silver) danga
C. Suskleidžiamos ir išskleidžiamos plokštelės
D. Sistema STRAIGHT OPTIMIZER
E. Šviesos signalas
F. Skaitmeninis ekranas
G. Mygtukai -/+ temperatūrai sumažinti / padidinti ir pasirinktai temperatūrai užfiksuoti / panaikinti
H. Plaukų būklės pasirinkimo mygtukai:
H1. **Healthy** = sveiki plaukai
H2. **Fragile** = silpni plaukai
H3. **Damaged** = pažeisti plaukai
I. Įjungimo / išjungimo jungiklis ir plaukų tipas:
0 = sustabdymas
● = banguojantys, paklusnūs plaukai
● ● = garbanoti plaukai
● ● ● = labai smulkiai garbanoti plaukai ir afrikietiško tipo garbanoti plaukai
J. IONIC sistema
K. „Lock System" (žnyplių suskleidimas ir išskleidimas)
L. Vyniojamo laido anga
M. Maitinimo laidas
N. Dėklas priedams sudėti

2 SAUGOS PATARIMAI
• Siekiant užtikrinti Jūsų saugumą, šis aparatas pagamintas laikantis taikomų standartų ir teisės aktų (Žemos įtampos, Elektromagnetinio suderinamumo, Aplinkos apsaugos direktyvų...).
• Naudojant aparatą jo dalys labai įkaista. Nesilieskite prie jų. Niekada neleiskite maitinimo laidui liestis su įkaitusiomis aparato dalimis.
• Patikrinkite, ar Jūsų elektros tinklo įtampa sutampa su nurodytaja ant aparato. Bet kokia jungimo klaida gali padaryti nepataisomos žalos, kuriai netaikoma garantija.
• Siekiant papildomos apsaugos, rekomenduojama į vonios elektros grandinę įtraukti liekamosios srovės įtaisą (RCD) su normine liekamąja darbine srove, kuri neviršija 30 mA. Patarimo kreipkitės į asmenį, diegiantį įrangą.
• Tačiau aparatas turi būti instaliuotas ir naudojamas laikantis jūsų šalyje galiojančių standartų.
• ĮSPĖJIMAS: negalima naudoti įrenginio šalia vonios, dušo, prausyklės ar kitų indų, kuriuose yra vandens.
• Prietaisą naudojant vonioje, po naudojimo būtina iš elektros lizdo ištraukti prietaiso kištuką, nes buvimas arti vandens kelia pavojų net išjungus prietaisą.
• Šis aparatas nėra skirtas naudoti asmenims (taip pat vaikams), kurių fizinės, jutiminės arba protinės galimybės yra ribotos, taip pat asmenims, neturintiems atitinkamos patirties ir žinių, išskyrus tuos atvejus, kai už jų saugumą atsakingi asmenys užtikrina tinkamą priežiūrą arba jie iš anksto gauna instrukcijas dėl šio aparato naudojimo. Vaikai turi būti prižiūrimi, užtikrinant, kad jie nežaistų su aparatu.
• Šį prietaisą gali naudoti 8 metų bei vyresnio amžiaus vaikai ir sutrikusių fizinių, jutimo ar protinių gebėjimų arba neturintys patirties ir žinių asmenys, jei jie prižiūrimi arba jiems paaiškinama, kaip saugiai naudotis prietaisu, ir jie supranta susijusius pavojus. Vaikams žaisti su prietaisu negalima. Vaikai negali be priežiūros valyti prietaiso arba atlikti jo techninę priežiūrą.
• Jei maitinimo laidas pažeistas, gamintojas, centras, kuris yra įgaliotas atlikti priežiūrą po pardavimo, arba panašios kvalifikacijos asmenys jį turi pakeisti, kad nebūtų pavojaus.
• Nenaudokite aparato ir kreipkitės į centrą, įgaliotą atlikti priežiūrą po pardavimo, jeigu aparatas nukrito ir neveikia kaip paprastai.
• Aparatas turi būti išjungtas iš tinklo: prieš jį valant ir atliekant priežiūros darbus, sutrikus veikimui, baigus jį naudoti.
• Nenaudokite aparato, jei laidas pažeistas.
• Nenardinkite jo į vandenį ir neplaukite net valydami.
• Nelaikykite drėgnomis rankomis.
• Nelaikykite už įkaitusio korpuso, bet už rankenos.
• Neišjunkite traukdami už laido, bet ištraukite kištuką iš lizdo.
• Nenaudokite elektrinio ilgiklio.
• Nevalykite su šveitimui skirtomis ar koroziją sukeliančiomis priemonėmis.
• Nenaudokite esant žemesnei nei 0 °C ir aukštesnei nei 35 °C temperatūrai.
• Nedėkite prietaiso į laikymo maišelį kol prietaisas karštas.

GARANTIJA:
Jūsų aparatas skirtas tik naudojimui namuose. Jo negalima naudoti profesiniams tikslams.
Neteisingai naudojant, garantija nebėra taikoma ir tampa negaliojanti.

3. PARUOŠIMAS NAUDOTI
NB. Tiesinimo plokštelės (B/C) juda įprastai ir padeda užtikrinti tiesinimo kokybę.
Įjunkite aparatą į tinklą.
Norėdami išskleisti žnyples, paspauskite mygtuką „Lock System" (K).
Kad aparatas pradėtų veikti, pastumkite įjungimo / išjungimo jungiklį ir pasirinkite plaukų tipą (I).
Norint nustatyti plaukams idealią tiesinimo temperatūrą, reikia pasirinkti 2 parametrus: savo plaukų tipą ir plaukų būklę.

1 ETAPAS. Plaukų TIPAS
Jungiklį (I) nustatykite ties viena iš 3 padėčių „**Plaukų tipas**":

- Banguoti, paklusnūs plaukai => ●
- Garbanoti plaukai => ●●
- Labai smulkiai garbanoti plaukai arba afrikietiško tipo garbanoti plaukai => ●●●

3 šviečiantys LED (H) pradeda mirksėti. Dabar reikia pasirinkti antrąjį parametrą.

2 ETAPAS. Plaukų BŪKLĖ
Tiesindami pasirinkite savo plaukų būklę, paspaudę vieną iš 3 mygtukų (H1, H2 arba H3), prie kurio yra spalvotas LED:

- Plaukai yra sveiki, tankūs, atsparūs poveikiui = « **Healthy** » LED žalias
- Plaukai yra silpni, ploni, sausi… = « **Fragile** » LED mėlynas
- Plaukai yra pažeisti, išsišakoję, išsausėję, lūžinėja, yra dažyti arba išblukę… = « **Damaged** » LED oranžinis

Šiuo metu ekranas, kuriame rodoma temperatūra (F), ir šviesos signalas (E) užsidega ta pačia spalva kaip ir LED.
Jums siūloma temperatūra mirksi ekrano centre. Rodoma temperatūra nustos mirksėti, kai aparatas įkais iki nustatytos temperatūros.
Be abejo, jūs galite keisti rekomenduojamą temperatūrą paspausdami mygtukus (G):
„-" norėdami sumažinti temperatūrą arba „+" norėdami ją padidinti.
Taip pat galima keisti pasirinktą plaukų būklę arba tipą paspaudus mygtukus „Plaukų būklė" (H) arba „Plaukų tipas" (I).

3 ETAPAS. Temperatūros užfiksavimas / panaikinimas
NB. Kad būtų išvengta bet kokios darbo klaidos (netyčinio reguliavimo mygtukų paspaudimo naudojant), šiame aparate yra fiksavimo funkcija.
- Naudodami aparatą, užfiksuokite temperatūrą 3 sekundes spausdami mygtuką (G). Nustatyta temperatūra užfiksuojama, ekrane atsiranda spyna. Jei norite pakeisti aparate nustatytą temperatūrą arba savo pasirinktą temperatūrą, reikės ją panaikinti.
- Dar kartą 3 sekundes spauskite tą patį mygtuką (G). Jūsų nustatyta temperatūra panaikinama, iš ekrano dingsta spyna.
- Norėdami išjungti aparatą, įjungimo / išjungimo jungiklį ir plaukų tipo mygtuką (I) nustatykite ties padėtimi „0".
- Baigę naudoti užverkite žnyples, panaudokite „Lock System" (K), išjunkite aparatą iš tinklo ir prieš padėdami į vietą leiskite jam visiškai atvėsti.

Automatinis aparato išsijungimas
Siekiant užtikrinti saugumą, šiame aparate yra automatinio išsijungimo sistema: aparatas išsijungia po 60 min. Jeigu norite vėl jį pradėti naudoti, vadovaukitės skyrelyje PARUOŠIMAS NAUDOTI pateiktais nurodymais.

4. TIESINIMAS
DĖMESIO. Šis aparatas naudojamas viena kryptimi: visada naudokite jį su sistema STRAIGHT OPTIMIZER (D), pakreipę į apačią (1 pav.).
Plaukai turi būti iššukuoti, švarūs ir sausi.
• Nenaudokite aparato sintetiniams plaukams (perukams, priauginitiems plaukams ir pan (2 pav.).
• Suformuokite nedidelę kelių centimetrų storio plaukų sruogą, sušukuokite ją ir įsprauskite tarp plokštelių. Plaukus tarp plokštelių tvirtai suspauskite ir leiskite aparatui lėtai slysti nuo plaukų šaknų iki galiukų (3 pav.).
• Plokštelių danga apsaugo plaukus nuo per aukštos temperatūros, nes karštis pasiskirsto vienodai.
• Prieš šukuodami ištiesintus plaukus palaukite, kol jie atvės.

PATARIMAI
• Pirmiausiai lyginkite apatines sruogas. Pradėkite nuo sprando, paskui lyginkite plaukus galvo šonuose, o užbaikite priekyje.
• Prietaisu dirbkite greitai ir tolygiai, kad plaukuose nebūtų grioveliai.

5. PRIEŽIŪRA
DĖMESIO! Prieš valymą prietaisą išjunkite iš tinklo ir leiskite jam atvėsti.
• Prietaiso valymas: Prietaisą išjunkite iš tinklo, nušluostykite drėgna skepetaite ir išdžiovinkite.

6. PRISIDĖKIME PRIE APLINKOS APSAUGOS!
Jūsų aparate yra daug medžiagų, kurias galima pakeisti į pirmines žaliavas arba perdirbti.
Nuneškite jį į surinkimo punktą arba, jei jo nėra, į įgaliotą priežiūros centrą, kad aparatas būtų perdirbtas.

7. PROBLEMOS
• Jaučiate, kad tiesinami plaukai įsitempia
- Tai normalu; toks sistemos STRAIGHT OPTIMIZER veikimo principas – plaukai ištempiami prieš juos kaitinant.

• Plaukai nepakankamai gerai ištiesinami
- Tiesinimo plokštelėmis tvirčiau suspauskite plaukų sruogą.
- Lėčiau veskite aparatą.
- Padidinkite temperatūrą spausdami mygtuką „+" (G).
- Įsitikinkite, kad aparatą naudojate teisinga kryptimi (3 pav.).

• Negalima pakeisti temperatūros?
- Patikrinkite, ar temperatūra neužfiksuota (žr. 3 skyriaus 3 etapą).

• Ekranas, kuriame rodoma temperatūra, neužsidega
- Tai normalu, ekranas neužsidega esant 130°C–150°C temperatūrai.

• Ekrane mirksi raudona spalva be jokio rodmens
- Aparatas su defektu. Prašome grąžinti jį įgaliotam priežiūros centrui.

Šias instrukcijas taip pat galima rasti ir mūsų svetainėje www.rowenta.com.

LV

Pirms lietošanas uzmanīgi izlasiet lietošanas pamācību un drošības noteikumus.

Taisnotājs RESPECTISSIM LISS ir pilnīgi jauna ierīce.
Pateicoties „STRAIGHT OPTIMIZER" saspīlēšanas sistēmai, kas izstiepj matus pirms uzkarsēšanas, tā veic nevainojumu matu taisnošanu 170°C* tikpat efektīvi kā klasiskais taisnotājs 230°C.
*Salīdzinājums ar Rowenta Respect® - izmēģinājums veikts ar kaukāziešu matiem, kas nav jutīgi – Francijā, 2011.gada februārī.

1. VISPĀRĒJS APRAKSTS
A. Knaibles
B. Slīdējošas plāksnes ar keramisko titāna sudraba pārklājumu
C. Peldošās plāksnes
D. „STRAIGHT OPTIMIZER" saspīlēšanas sistēma
E. Gaismas indikators
F. Digitāls ekrāns
G. Pogas -/+ temperatūras pazemināšanai/paaugstināšanai un izvēlētās temperatūras fiksēšanai
H. Pogas matu stāvokļa izvēlei:
H1. **Healthy** = veseli
H2. **Fragile** = trausli
H3. **Damaged** = bojāti
I. Slēdzis ieslēgt/izslēgt + matu tips:
0 = Izslēgt
● = viļņaini, mīksti mati
● ● = cirtaini mati
● ● ● = sprogaini, afrikāņu tipa mati
J. „IONIC" jonu sistēma
K. „Lock System" bloķēšanas sistēma (knaibļu bloķēšana un atbloķēšana)
L. Rotējošā vada izeja
M. Barošanas vads
N. Uzglabāšanas soma

2. DROŠĪBAS NORĀDĪJUMI
• Jūsu drošībai, šis aparāts atbilst noteiktajām normām un noteikumiem (zemsprieguma direktīva, elektromagnētiskā saderība, apkārtējā vide...).
• Izmantošanas laikā aparāta piederumi kļūst ļoti karsti. Izvairieties no to saskares ar ādu. Pārliecinieties, lai barošanas kabelis nekad neatrastos kontaktā ar karstām aparāta daļām.
• Pārliecinieties, ka elektroinstalāciju spriegums atbilst Jūsu aparāta parametriem. Jebkura nepareiza pieslēgšana var izraisīt neatgriezeniskus bojājumus, kurus garantija nesedz.
• Papildu aizsardzībai elektriskajā ķēdē, kas apgādā vannas istabu, ieteicams uzstādīt paliekošās strāvas ierīci (RCD), kuras paliekošās darbības strāva nepārsniedz 30 mA. Palūdziet uzstādītāja padomu.
• Ierīces uzstādīšana un izmantošana jāveic saskaņā ar Jūsu valsti spēkā esošajiem standartiem.
• BRĪDINĀJUMS: neizmantojiet šo ierīci vannas, dušas, baseinu vai citu tvertņu, kas satur ūdeni, tuvumā.
• Ja ierīce tiek izmantota vannas istabā, pēc lietošanas atvienojiet to no strāvas, jo ūdens tuvums rada briesmas pat, ja ierīce ir izslēgta.
• Šo aparātu nav paredzēts izmantot personām (ieskaitot bērnus), kuru fiziskās, sensorās vai garīgās spējas ir ierobežotas, vai personām, kurām trūkst pieredzes vai zināšanu, izņemot gadījumus, kad par viņu drošību atbildīga persona ierīces izmantošanas laikā šīs personas uzrauga vai ir sniegusi informāciju par ierīces izmantošanu. Pieskatiet bērnus un pārliecinieties, ka tie nespēlējas ar aparātu.
• Šo ierīci var lietot bērni no 8 gadu vecuma un cilvēki ar ierobežotām fiziskām, sensorām vai garīgām spējām, kā arī tādi, kam trūkst pieredzes un zināšanu, ja vien viņi darbojas kādas citas, par viņu drošību atbildīgas personas uzraudzībā vai ir saņēmuši norādījumus attiecībā uz to, kā šo ierīci droši lietot, un apzinās ar to saistītos riskus. Bērni ar šo ierīci nedrīkst spēlēties, kā arī bez uzraudzības veikt tās tīrīšanu un apkopi.
• Ja barošanas vads ir bojāts, tas jāaizvieto ražotājam, garantijas apkalpošanas servisam vai personai ar līdzīgu kvalifikāciju, lai izvairītos no iespējamām briesmām.
• Neizmantojiet aparātu un sazinieties ar autorizēto apkopes servisu, ja: Jūsu ierīce ir nokritusi zemē, tā darbojas ar traucējumiem.
• Aparāts jāizslēdz: pirms tīrīšanas un apkopes, nepareizas funkcionēšanas gadījumā, tiklīdz Jūs esat beidzis to lietot.
• Nelietojiet, ja bojāts strāvas vads.
• Nemērciet ūdenī vai nelieciet zem tekoša ūdens pat tīrīšanas nolūkā.
• Neturiet to mitrās rokās.
• Neturiet aiz korpusa, kas ir karsts, bet aiz roktura.
• Neatvienojiet no strāvas, raujot aiz vada, bet gan velkot aiz kontaktdakšas
• Neizmantojiet elektrisko pagarinātāju.
• Netīriet ierīci ar abrazīviem vai korozīviem līdzekļiem.
• Nelietojiet to pie temperatūras, kas zemāka par 0°C un augstāka par 35 °C
• Nelieciet ierīci uzglabāšanas somiņā sildīšanas laikā.

GARANTIJA :
Šis aparāts ir paredzēts lietošanai tikai mājas apstākļos. To nedrīkst izmantot profesionālos nolūkos.
Nepareizas izmantošanas gadījumā garantija kļūst par nederīgu un spēkā neesošu.

3. LIETOŠANA
N.B.: Slīdošo plākšņu (b/c) kustība ir normāla un tā kalpo taisnošanas kvalitātes nodrošināšanai.
Ieslēdziet ierīci.
Lai atvērtu knaibles, pavelciet „Lock System" (K) slēdzi
Lai ieslēgtu ierīci, pastumiet slēdzi ieslēgt/izslēgt + matu tips (I).
Lai noteiktu ideālo temperatūru jūsu matu taisnošanai, nepieciešams iestatīt 2 parametrus: jūsu matu tipu un matu stāvokli.

1.ETAPS: Jūsu matu TIPS
Novietojiet slēdzi (I) kādā no 3 pozīcijām „**Matu tips**":

- Viļņaini, mīksti mati => ●
- Cirtaini mati => ●●
- Sprogaini, afrikāņu tipa mati => ●●●

3 LED spuldzītes (H) sāks mirgot. Tagad nepieciešams iestatīt otro parametru.

2.ETAPS: Jūsu matu STĀVOKLIS
Izvēlēties Matu stāvokli taisnošanas laikā, nospiežot uz vienas no 3 pogām (H1, H2 vai H3), kas piesaistītas krāsainajām LED spuldzītēm:

- Tie ir veselīgi, biezi, izturīgi ... = « **Healthy** » Zaļā LED
- Tie ir novājināti, plāni, sausi ... = « **Fragile** » Zilā LED
- Tie ir bojāti, ar šķeltiem galiem, lūstoši, sausi, krāsoti vai izbalējuši... = « **Damaged** » Oranžā LED

Šajā brīdī ekrāns parāda temperatūru (F) un gaismas indikators (E) iedegas tādā pašā krāsā kā LED spuldzīte.
Jums tiek piedāvāta temperatūra: tā mirgo ekrāna centrā. Ekrāns beigs mirgot, tiklīdz būs sasniegta attiecīgā temperatūra.
Jūs, protams, varat mainīt ieteikto temperatūru ar pogu palīdzību (G):
„-" temperatūras pazemināšanai vai „+" paaugstināšanai.
Tāpat ir iespējams mainīt izvēlēto temperatūru ar pogām „Matu stāvoklis"(H) vai „Matu veids" (I).

3.ETAPS: Temperatūras apstiprināšana/atcelšana
NB: Lai izvairītos no iestatīšanas kļūdām (nejauša iestatīšanas pogu nospiešana lietošanas laikā), šī ierīce ir aprīkota ar fiksēšanas sistēmu.
- Nofiksējiet izvēlēto temperatūru lietošanas laikā, turot pogu (G) nospiestu 3 sekundes. Jūsu iestatījumi ir fiksēti un ekrānā parādās piekaramā slēdzene. Ja jūs vēlaties izmainīt ierīces temperatūru vai citus iestatījumus, vispirms nepieciešams atcelt esošo iestatījumu:
- Nospiediet no jauna uz pogas (G), pagaidot 3 sekundes. Jūsu iestatījumi ir atfiksēti, atveras piekaramā atslēdziņa.
Lai izslēgtu ierīci, novietojiet slēdzi ieslēgt/izslēgt + matu tips (I) pozīcijā 0.
- Pēc lietošanas: aizveriet knaibles, izmantojot „Lock System" (K), atvienojiet ierīci no strāvas, un pirms novietošanas glabāšanā, pilnībā atdzesējiet.

Automātiskā ierīces izslēgšanās:
Jūsu drošībai, ierīce ir aprīkota ar automātiskās izslēgšanās sistēmu, kas aktivizējas pēc 60 min. Ja jūs vēlaties to atkal ieslēgt, skatiet sadaļu „LIETOŠANA".

4. TAISNOŠANA
UZMANĪBU, šī ierīce paredzēta lietošanai tikai noteiktā pozīcijā: vienmēr lietojiet taisnotāju ar STRAIGHT OPTIMIZER sistēmu (D) virzītu uz leju (1. att.).
Matiem jābūt izķemmētiem, tīriem un sausiem.
• Nelietojiet šo ierīci sintētiskajos matos (parūkās, pieliktajos matos…)
• Paņemiet nelielu, dažus centimetrus platu matu šķipsnu, izķemmējiet un novietojiet starp taisnotāja plāksnēm (2. att.).
Saspiediet matus starp plāksnēm un lēnām slidiniet ierīci no matu saknēm līdz matu galiem (3. att.).
• Plākšņu pārklājums aizsargā matus no pārlieku augstas temperatūras, pateicoties vienmērīgai siltuma sadalei.
• Pirms izķemmēšanas, sagaidiet, līdz iztaisnotie mati ir atdzisuši.

VĒRTĪGI PADOMI
• Vispirms iztaisnojiet apakšējās šķipsnas. Sāciet ar pakausi, turpiniet matus iztaisnot sānos un pēc tam priekšpusē.
• Taisnojiet ar vieglu un plūstošu kustību, lai neizveidotos rievas.

5. APKOPE
UZMANĪBU! Pirms ierīces tīrīšanas atvienojiet to no elektriskā tīkla un ļaujiet tai atdzist.
• Ierīces tīrīšana: Atvienojiet ierīci no elektriskā tīkla, notīriet ar mitru drāniņu un noslaukiet.

6. PIEDALĪSIMIES VIDES AIZSARDZĪBĀ!
Ierīces ražošanā izmantoti vairāki materiāli, kas ir lietojami atkārtoti vai otrreiz pārstrādājami.
Nododiet ierīci elektroierīču savākšanas punktā vai autorizētā servisa centrā, lai nodrošinātu tās pārstrādi.

7. PROBLĒMU GADĪJUMOS:
• Taisnošanas laikā matos sajūtama pretestība:
- Tas ir normāli; tāds ir STRAIGHT OPTIMIZER darbības princips, kas izstiepj matus pirms uzkarsēšanas.

• Taisnošana nav pietiekami efektīva:
- Ciešāk saspiediet matu šķipsnu starp taisnotāja plāksnēm.
- Slidiniet ierīci lēnāk.
- Palieliniet temperatūru ar „+" pogu (G).
- Pārliecinieties, ka ierīce tiek lietota pareizā pozīcijā (3. att.).

• Nav iespējams mainīt temperatūru.
- Pārbaudiet, vai temperatūras līmenis nav fiksēts (punkts 3/3).

• Temperatūras ekrāns neizgaismojas:
- Tas ir normāli, ekrāns neizgaismojas, ja temperatūra ir starp 130°C un 150°C.

• Ekrāns mirgo sarkanā krāsā bez jebkādām norādēm:
- Ierīce ir bojāta. Pateicamies, ja aiznesīsiet to uz autorizētu servisa centru.

Šīs instrukcijas ir pieejamas arī mūsu mājas lapā www.rowenta.com.

PL

Przed pierwszym użyciem prosimy o uważne zapoznanie się z instrukcją obsługi i z poradami w zakresie bezpieczeństwa.

Prostownica RESPECTISSIM LISS jest innowacyjnym urządzeniem.
Dzięki systemowi „**STRAIGHT OPTIMIZER**", który napina włosy przed ich podgrzaniem, urządzenie umożliwia doskonałe prostowanie w temp. 170°C*, równie skuteczne, jak w przypadku klasycznych prostownic w temp. 230°C.
*W porównaniu z Rowenta Respect® — test wykonany na zdrowych włosach typu kaukaskiego – Francja/luty 2011.

1. OPIS OGÓLNY
A. Szczypce
B. Płytki prostujące, powierzchnia Ceramic Titanium Silver
C. Ruchmome płytki
D. System STRAIGHT OPTIMIZER
E. Wskaźnik świetlny
F. Wyświetlacz cyfrowy
G. Przyciski -/+, podwyższenie/obniżenie temperatury oraz blokowanie/odblokowywanie wybranej temperatury
H. Przyciski wyboru stanu włosów:
H1. **Healthy** = zdrowe
H2. **Fragile** = wrażliwe
H3. **Damaged** = zniszczone
I. Przełącznik uruchomienia/zatrzymania + typu włosów:
0 = Zatrzymanie
● = włosy falowane, miękkie
● ● = włosy kręcone
● ● ● = włosy mocno kręcone, afro
J. System „IONIC"
K. Lock System (zablokowanie i odblokowanie rączek)
L. Obrotowe wyjście przewodu
M. Przewód zasilający
N. Etui

2. ZASADY BEZPIECZEŃSTWA
• Dla Twojego bezpieczeństwa, urządzenie to spełnia wymogi obowiązujących norm i przepisów (Dyrektywy Niskonapięciowe, przepisy z zakresu kompatybilności elektromagnetycznej, normy środowiskowe...).
• W czasie używania urządzenia, jego akcesoria bardzo się nagrzewają. Unikaj kontaktu ze skórą. Dopilnuj, aby kabel zasilający nigdy nie dotykał nagrzanych części urządzenia.
• Sprawdź, czy napięcie Twojej instalacji elektrycznej odpowiada napięciu urządzenia. Każde nieprawidłowe podłączenie może spowodować nieodwracalne szkody, które nie są pokryte gwarancją.
• Wskazane jest dodatkowe zabezpieczenie instalacji elektrycznej w łazience za pomocą wyłącznika różnicowoprądowego o czułości nie większej niż 30 mA. O dokładne wskazówki należy zwrócić się do elektryka.
• Instalacja urządzenia i jego użycie muszą być zgodne z normami obowiązującymi w Twoim kraju
• OSTRZEŻENIE: nie należy używać urządzenia w pobliżu wanny, prysznica, basenu i innych zbiorników wodnych.
• Jeżeli korzystasz z urządzenia w łazience, po każdym użyciu pamiętaj o odłączeniu go od źródła zasilania. Ze względu na bliskość wody, istnieje ryzyko porażenia prądem, nawet jeżeli urządzenie jest wyłączone.
• Urządzenie to nie powinno być używane przez osoby (w tym przez dzieci), których zdolności fizyczne, sensoryczne lub umysłowe są ograniczone, ani przez osoby nie posiadające odpowiedniego doświadczenia lub wiedzy, chyba że osoba odpowiedzialna za ich bezpieczeństwo nadzoruje ich czynności związane z używaniem urządzenia lub udzieliła im wcześniej wskazówek dotyczących jego obsługi. Należy dopilnować, aby dzieci nie wykorzystywały urządzenia do zabawy.
• Urządzenie może być używane przez dzieci powyżej 8 roku życia oraz osoby o ograniczonych zdolnościach fizycznych, czuciowych i umysłowych oraz osoby nieposiadające stosownego doświadczenia lub wiedzy wyłącznie pod nadzorem albo po otrzymaniu instrukcji dotyczących bezpiecznego korzystania z urządzenia. Dzieci nie powinny wykorzystywać urządzenia do zabawy. Czyszczenie oraz czynności konserwacyjne nie powinny być przeprowadzane przez dzieci bez nadzoru dorosłych.
• W razie uszkodzenia przewodu zasilającego, powinien on być wymieniony u producenta, w punkcie serwisowym lub przez osoby o równoważnych kwalifikacjach, w celu uniknięcia zagrożenia.
• Nie używaj urządzenia i skontaktuj się z Autoryzowanym Centrum Serwisowym, gdy: urządzenie upadło lub nie funkcjonuje prawidłowo.
• Urządzenie powinno być odłączane od źródła zasilania: przed myciem i konserwacją, w przypadku nieprawidłowego działania, zaraz po zakończeniu jego używania.
• Nie używaj urządzenia jeśli kabel jest uszkodzony
• Nie zanurzaj urządzenia w wodzie ani nie wkładaj go pod bieżącą wodę, nawet w celu jego umycia.
• Nie trzymaj urządzenia mokrymi rękoma.
• Nie trzymaj urządzenia za gorącą obudowę, ale za uchwyt.
• Aby wyłączyć urządzenie z sieci, nie pociągaj za kabel, ale za wtyczkę.
• Nie stosuj przedłużaczy elektrycznych.
• Do mycia nie używaj produktów szorujących lub powodujących korozję.
• Nie używaj w temperaturze poniżej 0 °C i powyżej 35 °C.

GWARANCJA:
Twoje urządzenie przeznaczone jest wyłącznie do użytku domowego. Nie może być stosowane do celów profesjonalnych.
Gwarancja traci ważność w przypadku niewłaściwego użytkowania urządzenia.

3. URUCHAMIANIE
Uwaga: ruchomość płytek prostujących (B/C) jest zjawiskiem normalnym i przyczynia się do podniesienia jakości prostowania.
Podłączyć urządzenie do prądu.
Aby otworzyć szczypce, należy pociągnąć za przycisk „Lock System" (K)
Aby włączyć napięcie, nacisnąć przełącznik uruchomienia/zatrzymania + typu włosów (I).
Aby ustawić temperaturę prostowania idealną dla włosów należy wybrać 2 parametry: typ włosów i stan włosów.

ETAP 1: TYP włosów
Ustawić przełącznik (I) na jednej z 3 pozycji „typu włosów":

- Włosy falowane, miękkie => ●
- Włosy kręcone => ●●
- Włosy mocno kręcone, afro => ●●●

3 diody LED (H) zaczynają migotać. Teraz należy wybrać drugi parametr.

ETAP 2: STAN włosów
Stan włosów można wybrać podczas prostowania poprzez naciśnięcie jednego z 3 przycisków (H1, H2, lub H3), którym jest przyporządkowana jedna z kolorowych diod:

- Włosy zdrowe, grube, mocne = « **Healthy** » dioda zielona
-Włosy wrażliwe, cienkie, suche = « **Fragile** » dioda niebieska
- Włosy zniszczone, rozdwajające się, łamliwe, wysuszone, farbowane lub rozjaśnione = « **Damaged** » dioda pomarańczowa

W tym momencie wyświetlacz temperatury (F) oraz wskaźnik świetlny (E) zapalają się w takim samym kolorze, jak dioda LED.
Proponowana jest temperatura: migocze w środkowej części ekranu. Wyświetlacz przestaje migotać po osiągnięciu żądanej temperatury.
Zalecaną temperaturę można zmienić za pomocą przycisków (G):
Nacisnąć „-", aby zwiększyć temperaturę lub „+", aby ją zmniejszyć.
Można również zmienić wybór za pomocą przycisków „stan włosów" (H) lub „typ włosów" (I).

ETAP 3: Zablokowanie/odblokowanie temperatury
Uwaga: aby uniknąć przypadkowych manipulacji (niezamierzone naciśnięcie przycisków regulacji podczas użytkowania), urządzenie zostało wyposażone w funkcję blokowania.
- Zablokować wybrany poziom temperatury użytkowania naciskając przez 3 sekundy na przycisk (G). Kiedy ustawiona temperatura jest zablokowana, na wyświetlaczu pojawia się symbol zamkniętej kłódki. W przypadku konieczności zmiany temperatury lub wyboru, należy odblokować urządzenie:
- Nacisnąć ponownie przycisk (G) przez 3 sekundy. Po odblokowaniu ustawienia kłódka otwiera się.
- Aby wyłączyć urządzenie, ustawić przełącznik uruchomienia/zatrzymania + typu włosów (I)w położeniu 0.
- Po zakończeniu pracy: zamknąć rączki używając funkcji „Lock System" (K), odłączyć urządzenie od zasilania i przed schowaniem odczekać do momentu jego całkowitego ostygnięcia.

Automatyczne wyłączenie urządzenia:
Dla Twojego bezpieczeństwa urządzenie jest wyposażone w system automatycznego zatrzymania po upływie 60 min. Przed ponownym uruchomieniem należy zapoznać się z rozdziałem PONOWNE URUCHOMIENIE.

4. PROSTOWANIE
UWAGA, urządzenie to powinno być używane w ściśle określonym kierunku: system STRAIGHT OPTIMIZER (D) powinien być skierowany ku dołowi (rys. 1)
Włosy powinny być rozczesane, czyste i suche.
• Nie używać urządzenia na włosach sztucznych (peruki, treski...)
• Uformować mały kosmyk o szerokości kilku centymetrów i umieścić go między płytkami (rys.2)
Ścisnąć kosmyk między płytkami i wolno przeciągnąć urządzenie, od nasady aż do końcówek włosów (rys.3).
• Powierzchnia płytek chroni włosy przed nadmierną temperaturą dzięki równomiernemu rozprowadzaniu ciepła.
• Przed uczesaniem należy poczekać, aż wyprostowane włosy ostygną.

UŻYTECZNE PORADY
• Najpierw zacznij prostować pasma dolne. Zacznij od szyi, następnie prostuj pasma po bokach, a na koniec z przodu.
• Wykonuj szybkie i płynne ruchy, aby nie powstawały karby.

5. KONSERWACJA
UWAGA! Przed czyszczeniem odłącz urządzenie od sieci i pozostaw do wystudzenia.
• Czyszczenie urządzenia: Odłącz urządzenie od sieci, przetrzyj wilgotną szmatką i wysusz.

6. BIERZMY CZYNNY UDZIAŁ W OCHRONIE ŚRODOWISKA.
Twoje urządzenie jest zbudowane z materiałów, które mogą być poddane ponownemu przetwarzaniu lub recyklingowi.
W tym celu należy je dostarczyć do wyznaczonego punktu zbiórki. Nie należy go umieszczać z innymi odpadami komunalnymi

7. W PRZYPADKU WYSTĄPIENIA PROBLEMÓW:
• Odczuwanie oporu włosów podczas prostowania:
- To normalne; to zasada działania systemu STRAIGHT OPTIMIZER, który napina włosy przed ogrzaniem.

• Prostowanie nie jest skuteczne:
- Mocniej ściskać kosmyk między płytkami prostującymi
- Wolniej przesuwać urządzenie.
- Zwiększyć temperaturę za pomocą przycisku „+" (G)
- Upewnić się, że kierunek używania urządzenia jest poprawny (rys.3)

• Nie jest możliwa zmiana temperatury?
- Sprawdzić, czy temperatura nie jest zablokowana (patrz rozdział 3/3).

• Wyświetlacz temperatury nie podświetla się:
- To normalne, wyświetlacz nie zapala się w przypadku temperatur z zakresu od 130°C do 150°C.

• Wyświetlacz temperatury migocze na czerwono bez żadnego wskazania:
- Urządzenie jest zepsute. Prosimy o dostarczenie do autoryzowanego Centrum Serwisowego.

Instrukcja dostępna jest także na stronie internetowej: www.rowenta.com.

CS

Před prvním použitím přístroje si pozorně přečtěte návod k použití a bezpečnostní instrukce.

Vlasová žehlička RESPECTISSIM LISS je zcela inovativní přístroj.
Díky systému „**STRAIGHT OPTIMIZER**", který natahuje vlasy před jejich zahřátím a umožňuje dokonalé vyhlazení při 170 °C*, dosáhnete stejné účinnosti jako u klasické vlasové žehličky při 230 °C.
*V porovnání s Rowenta Respect® - Test provedený na kavkazských odolných vlasech – ve Francii v únoru 2011.

1. VŠEOBECNÝ POPIS
A. Kleště
B. Žehlicí destičky se stříbrným keramicko-titanovým povrchem
C. Plovoucí destičky
D. Systém STRAIGHT OPTIMIZER
E. Světelná kontrolka
F. Digitální displej
G. Tlačítka -/+ pro snížení/zvýšení teploty a zajištění/odjištění nastavené teploty
H. Nastavovací tlačítka podle stavu vlasů:
H1. **Healthy** = zdravé
H2. **Fragile** = oslabené
H3. **Damaged** = poškozené
I. Přepínač zapnuto/vypnuto + typ vlasů:
0 = Vypnuto
● = vlnité a poddajné vlasy
● ● = kudrnaté vlasy
● ● ● = kudrnaté vlasy ve stylu afro
J. Systém „IONIC"
K. Lock System (zajištění a odjištění kleští)
L. Výstup otočné šňůry
M. Napájecí šňůra
N. Ochranný vak

2. BEZPEČNOSTNÍ POKYNY
• V zájmu vaší bezpečnosti je tento přístroj ve shodě s použitelnými normami a předpisy (směrnice o nízkém napětí, elektromagnetické kompatibilitě, životním prostředí…).
• Během používání je příslušenství přístroje velice horké. Vyvarujte se jeho styku s pokožkou. Dbejte, aby se elektrická napájecí šňůra nikdy nedotýkala horkých částí přístroje.
• Přesvědčte se, zda napětí vaší elektrické instalace odpovídá napětí vašeho přístroje. Při jakémkoli chybném připojení k síti může dojít k nevratnému poškození přístroje, které nebude kryto zárukou.
• V zájmu další ochrany doporučujeme instalovat do elektrického obvodu k napájení koupelny zařízení pro zbytkový proud s nominálním zbytkovým provozním proudem nižším než 30 mA. Instalaci konzultujte s elektroinstalatérem.
• Instalace vašeho přístroje musí nicméně splňovat podmínky norem platných ve vaší zemi.
• VÝSTRAHA: Nepoužívejte tento spotřebič v blízkosti van, sprch, umyvadel nebo jiných nádob s vodou.
• Používáte-li spotřebič v koupelně, po použití jej neprodleně vypojte ze zásuvky, protože blízkost vody představuje nebezpečí i v případě, že je spotřebič vypnutý.
• Tento přístroj není určen k tomu, aby ho používaly osoby (včetně dětí), jejichž fyzické, smyslové nebo duševní schopnosti jsou snížené, nebo osoby bez patřičných zkušeností nebo znalostí, pokud na ně nedohlíží osoba odpovědná za jejich bezpečnost nebo pokud jim tato osoba předem nepoučila o tom, jak se přístroj používá. Na děti je třeba dohlížet, aby si s přístrojem nehrály.
• Tento spotřebič smí být používán dětmi ve věku od 8 let, stejně jako osobami se sníženými fyzickými, smyslovými nebo duševními schopnostmi nebo bez zkušeností a znalostí, pokud jsou pod dohledem nebo byly instruovány o bezpečném použití spotřebiče a chápou rizika, k nimž může dojít. Děti si se spotřebičem nesmějí hrát. Čištění a uživatelskou údržbu nesmí provádět děti bez dozoru.
• V případě, že je napájecí šňůra poškozená, nechte ji z bezpečnostních důvodů vyměnit u výrobce, v autorizované záruční a pozáruční opravně, případně opravu svěřte osobě s odpovídající kvalifikací.
• Přístroj nepoužívejte a obraťte se na autorizované servisní středisko, pokud:
- přístroj spadl na zem
- přístroj řádně nefunguje.
• Přístroj musí být odpojen:
- před jeho čištěním a údržbou,
- v případě jeho nesprávného fungování,
- a jakmile jste jej přestali používat.
• Přístroj nepoužívejte, je-li poškozený elektrický napájecí kabel
• Přístroj neponořujte do vody (ani při jeho čištění)
• Přístroj nedržte vlhkýma rukama.
• Nedržte jej za tělo přístroje, které je horké, ale za rukojeť
• Při odpojování ze sítě netahejte za přívodní šňůru, ale za zástrčku.
• Nepoužívejte elektrický prodlužovací kabel.
• K čištění nepoužívejte brusné prostředky nebo prostředky, které mohou způsobit korozi.
• Přístroj nepoužívejte při teplotách nižších než 0°C a vyšších než 35°C.

ZÁRUKA:
Tento přístroj je určen výhradně pro použití v domácnosti. Přístroj není určen k používání v komerčních provozech.
V případě nesprávného použití přístroje zaniká záruka.

3. UVEDENÍ DO PROVOZU
Pozn.: Pohyblivost žehlicích destiček (B/C) je normální a přispívá ke kvalitě vyhlazení.
Zapojte přístroj.
Kleště odjistíte pomocí tlačítka „Lock System" (K).
Přístroj zapnete přepínačem zapnuto/vypnuto + typ vlasů (I).
Pro ideální teplotu pro žehlení vlasů je vhodné nastavit tyto 2 parametry: typ a stav vašich vlasů.

1. KROK: TYP vašich vlasů
Nastavte přepínač (I) do jedné ze tří poloh „Typ vlasů":

- Vlnité a poddajné vlasy => ●
- Kudrnaté vlasy => ●●
- Kudrnaté vlasy nebo ve stylu afro => ●●●

3 světelné diody LED (H) začnou blikat. Nyní je nutné zvolit druhý parametr.

2. KROK: STAV vašich vlasů
Stav vašich vlasů zvolíte při žehlení stisknutím jednoho ze tří tlačítek (H1 nebo H2 nebo H3) spojeného s barevnou diodou LED:

- Jsou zdravé, husté, odolné… = « **Healthy** » zelená LED
- Jsou oslabené, jemné, suché… = « **Fragile** » modrá LED
- Jsou poškozené, roztřepené, lámavé, vysušené, barvené nebo odbarvené… = « **Damaged** » oranžová LED

V tomto okamžiku svítí displej zobrazující teplotu (F) a světelná kontrolka (E) stejnou barvou, jako je barva LED.
Je vám nabídnuta teplota: bliká uprostřed displeje. Údaj přestane blikat, jakmile je této teploty dosaženo.
Doporučenou teplotu lze samozřejmě upravit pomocí tlačítek (G):
„-" pro snížení nebo „+" pro zvýšení teploty.
Nastavení lze rovněž změnit tlačítky „Stav vlasů" (H) nebo „Typ vlasů" (I).

3. KROK: Zajištění/odjištění teploty
Pozn.: Abyste se vyhnuli jakékoliv nesprávné manipulaci (neúmyslné stisknutí tlačítek pro nastavení během používání), je přístroj vybaven zajišťovací funkcí.
- Hodnotu teploty během používání zajistíte stisknutím tlačítka (G) po dobu 3 s. Vaše nastavení se zajistí a na displeji se objeví zavřený zámek. Budete-li chtít nastavenou teplotu nebo nastavení žehličky změnit, je nutné ji odjistit:
- Znovu na 3 sekundy stiskněte totéž tlačítko (G). Vaše nastavení se odjistí a na displeji se objeví otevřený zámek.
- Přístroj vypnete umístěním přepínače Zapnuto/vypnuto + typ vlasů (I) do polohy 0.
- Po použití: zavřete kleště pomocí systému „Lock System" (K), vypojte přístroj ze sítě a před uložením ho nechte zcela vychladnout.

Automatické vypnutí přístroje:
V zájmu vaší bezpečnosti je tento přístroj vybaven systémem automatického vypnutí po 60 min. Chcete-li ho znovu uvést do provozu, postupujte podle odstavce UVEDENÍ DO PROVOZU.

4. ŽEHLENÍ
POZOR, tento přístroj se používá pouze ve stanoveném směru: vždy ho používejte se systémem STRAIGHT OPTIMIZER (D) směřujícím dolů (obr. 1).
Vlasy musí být rozčesané, čisté a suché.
• Nepoužívejte přístroj na umělé vlasy (paruky, příčesky…).
• Utvořte pramínek o šířce několika centimetrů, rozčešte ho a vložte mezi destičky (obr. 2). Vlasy pevně stiskněte mezi destičky a pomalu žehličku posouvejte od kořínků až ke špičkám vlasů (obr. 3).
• Keramická povrchová úprava destiček s rovnoměrným rozmístěním tepla chrání vlasy před nadměrnou teplotou.
• Před vytvořením účesu nechte vyžehlené vlasy vychladnout.

UŽITEČNÉ RADY
• Nejprve narovnávejte spodní prameny. Začněte šíjí, pokračujte po stranách a nakonec vpředu.
• Vykonávejte svižný a plynulý pohyb, aby nevznikaly žlábky.

5. ÚDRŽBA
POZOR! Před čištěním přístroj vypojte ze sítě a nechte ho vychladnout.
• Čištění přístroje: Vypojte přístroj ze sítě, přetřete vlhkým hadříkem a osušte.

6. PODÍLEJME SE NA OCHRANĚ ŽIVOTNÍHO PROSTŘEDÍ!
Váš přístroj obsahuje četné materiály, které lze zhodnocovat nebo recyklovat.
Svěřte jej sběrnému místu nebo, neexistuje–li, smluvnímu servisnímu středisku, kde s ním bude naloženo odpovídajícím způsobem.

7. VYSKYTNE-LI SE PROBLÉM:
• Při žehlení vlasy kladou určitý odpor:
- Je to normální jev; je to vlastní princip systému STRAIGHT OPTIMIZER, který natahuje vlasy před jejich zahřátím.

• Žehlení není dostatečně účinné:
- Přitiskněte pevněji žehlicí destičky k pramenu vlasů.
- Posouvejte žehličku pomaleji.
- Pomocí tlačítka „+" (G) nastavte vyšší teplotu.
- Zkontrolujte, zda žehličku používáte ve správném směru (obr. 3).

• Nedaří se vám změnit teplotu?
- Zkontrolujte, zda hodnota teploty není zajištěná (viz bod 3/3).

• Displej zobrazující teplotu se nerozsvítí:
- Je to normální jev, displej se nerozsvěcuje při teplotách v rozmezí 130 °C až 150 °C.

• Displej bliká červeně bez jakékoliv hodnoty:
- Přístroj je vadný. Předejte ho prosím do autorizovaného servisního střediska.

Tyto instrukce jsou k nahlédnutí také na našich stránkách www.rowenta.com.

SK

Pred použitím si pozorne prečítajte návod na používanie a bezpečnostné odporúčania.

Žehlička na vlasy RESPECTISSIM LISS je absolútne inovačný prístroj.
Vďaka svojmu systému „**STRAIGHT OPTIMIZER**", ktorý pred zohriatím vlasy napne, dochádza k dokonalému vyžehleniu už pri teplote 170 °C*, ktoré je rovnako účinné ako žehlenie pri teplote 230 °C.
*V porovnaní s Rowenta Respect® - Test vykonaný na neprecitlivených vlasoch kaukazského typu – Francúzsko/február 2011.

1. VŠEOBECNÝ POPIS
A. Svorky
B. Žehliace doštičky, povrch Ceramic Titanium Silver
C. Pohyblivé doštičky
D. Systém STRAIGHT OPTIMIZER
E. Svietiaca vodiaca lišta
F. Digitálny displej
G. Tlačidlá -/+ pre znižovanie/zvyšovanie teploty a zablokovanie/odblokovanie zvolenej teploty
H. Tlačidlá pre zvolenie typu vlasov:
H1. **Healthy** = zdravé
H2. **Fragile** = jemné
H3. **Damaged** = poškodené
I. Prepínač chodu/zastavenia + Typ vlasov:
0 = Zastavenie
● = vlnité vlasy, pružné
● ● = kučeravé vlasy
● ● ● = veľmi kučeravé vlasy, afro
J. Systém „IONIC"
K. Lock System (uzamykanie a odomknutie svoriek)
L. Rotačný výstup na kábel
M. Napájací kábel
N. Odkladacie puzdro

2. BEZPEČNOSTNÉ POKYNY
• Aby bola zabezpečená vaša bezpečnosť, tento prístroj zodpovedá platným normám a predpisom (smerniciam o nízkom napätí, elektromagnetickej kompatibilite, životnom prostredí...)
• Pri používaní sa príslušenstvo prístroja veľmi zohrieva. Dbajte na to, aby sa nedošlo do kontaktu s pokožkou. Ubezpečte sa, aby sa napájací kábel nikdy nedotýkal teplých častí prístroja.
• Skontrolujte, či napätie vašej elektrickej inštalácie zodpovedá napätiu vášho prístroja. Akékoľvek nesprávne zapojenie môže spôsobiť nenávratné škody, na ktoré sa záruka nevzťahuje.
• Ako dodatočnú ochranu vám odporúčame inštalovať do elektrickej siete napájajúcej kúpeľňu zvyškové prúdové zariadenie (RCD), ktoré znižuje zvyškový prevádzkový prúd na maximálne 30 mA. Požiadajte o radu svojho elektrikára.
• Inštalácia prístroja a jeho používanie musia byť v súlade s normami platnými vo vašom štáte.
• VAROVANIE: nepoužívajte toto zariadenie v blízkosti vaní, spŕch, umývadiel či iných nádob obsahujúcich vodu.
• Keď zariadenie používate v kúpeľni, po použití ho odpojte z elektrickej siete, keďže blízkosť vody predstavuje riziko aj vtedy, keď je zariadenie vypnuté.
• Tento prístroj nesmú používať osoby (vrátane detí), ktoré majú zníženú fyzickú, senzorickú alebo mentálnu schopnosť, alebo osoby, ktoré nemajú na to skúsenosti alebo vedomosti, okrem prípadov, keď im pri tom pomáha osoba zodpovedná za ich bezpečnosť, dozor alebo osoba, ktorá ich vopred poučí o používaní tohto prístroja. Je vhodné dohliadať na deti, aby sa si boli isté, že sa s týmto prístrojom nehrajú.
• Toto zariadenie môže byť používané deťmi od veku 8 rokov a osobami so zníženými fyzickými, zmyslovými alebo mentálnymi schopnosťami, alebo osobami s nedostatkom skúseností a vedomostí, ak sú pod dohľadom alebo boli oboznámené s bezpečným použitím tohto zariadenia a rozumejú možným rizikám. Deti si so spotrebičom nesmú hrať. Čistenie a používateľskú údržbu nesmú vykonávať deti bez dozoru.
• Ak je napájací kábel poškodený, je potrebné, aby ho vymenil výrobca, jeho zákaznícky servis alebo osoby s podobnou kvalifikáciou, aby sa predišlo nebezpečenstvu.
• Prístroj nepoužívajte a obráťte sa na autorizované servisné stredisko, ak : prístroj spadol, ak normálne nefunguje.
• Prístroj je potrebné odpojiť z elektrickej siete: pred čistením a údržbou, v prípade, že dôjde k prevádzkovým poruchám a keď ste ho prestali používať.
• Prístroj nepoužívajte, ak je poškodený napájací kábel.
• Neponárajte ho do vody, ani ak by ste ho chceli očistiť.
• Nechytajte ho vlhkými rukami.
• Prístroj nechytajte za teplú časť, ale za rukoväť.
• Pri odpájaní z elektrickej siete neťahajte za napájací kábel, ale za zástrčku.
• Nepoužívajte elektrickú predlžovaciu šnúru.
• Nečistite ho drsnými ani koróznymi prostriedkami.
• Nepoužívajte ho v prípade, že teplota v interiéri klesla pod 0 °C alebo vystúpila nad 35 °C.

ZÁRUKA:
Tento prístroj je určený na bežné domáce použitie. Nemôže sa používať na profesionálne účely.
V prípade, že sa prístroj nesprávne používa, záruka stráca platnosť.

3. SPUSTENIE
Poznámka: Pohyblivosť žehliacich doštičiek (B/C) je normálna a prispieva ku kvalite žehlenia.
Zapojte prístroj do elektrickej siete.
Pre otvorenie svoriek potiahnite gombík „Lock System" (K)
Aby sa prístroj začal napájať prúdom, stlačte spínač chodu/zastavenia + typ vlasov (I).
Pre zistenie teploty ideálneho žehlenia svojich vlasov by ste si mali zvoliť 2 parametre: typ vlasov a stav vlasov.

ETAPA 1 : TYP vlasov
Dajte spínač (I) do jednej z 3 polôh „**Typ vlasov**":

- vlnité a poddajné vlasy => ●
- kučeravé vlasy => ●●
- veľmi kučeravé vlasy alebo v štýle afro => ●●●

3 svetelné kontrolky (H) začnú blikať. Teraz treba zvoliť druhý parameter.

ETAPA 2 : STAV vlasov
Zvoľte stav svojich vlasov v momente žehlenia stlačením jedného z 3 tlačidiel (H1, H2 alebo H3), ku ktorým sú pridelené farebné svetelné kontrolky:

- Sú zdravé, husté, odolné… = « **Healthy** » Zelená kontrolka
- Sú oslabené, jemné, suché… = « **Fragile** » Modrá kontrolka
- Sú poškodené, rozštiepené, lámavé, vysušené, farbené alebo odfarbené… = « **Damaged** » Oranžová kontrolka

V tomto momente sa displej teploty (F) a svietiaca vodiaca lišta (E) rozsvietia totožnou farbou svetla, ako je farba kontrolky.
Zobrazí sa navrhovaná teplota: bliká v strede displeja. Zobrazenie prestane blikať, keď sa dosiahne želaná teplota.
Samozrejme, odporúčanú teplotu môžete zmeniť pomocou tlačidiel (G):
„ – „ pre jej zníženie alebo „ + „ pre jej zvýšenie.
Môžete tiež meniť svoj výber, a to pomocou tlačidiel „Stav vlasov" (H) alebo „Typ vlasov" (I).

ETAPA 3: Blokovanie/odblokovanie teploty
Pozor: Aby pri manipulovaní nedošlo k žiadnej chybe (nezamýšľané stlačenie tlačidiel nastavenia počas používania), tento prístroj je vybavený blokovacou funkciou.
- Zablokujte svoju úroveň teploty počas používania stlačením tlačidla (G) na 3 sekundy. Vaše nastavenie sa uzamkne a na displeji sa zobrazí zatvorený zámok. Ak si želáte zmeniť teplotu svojho prístroja alebo svoju voľbu, musíte prístroj odblokovať:
- Znova stlačte na 3 sekundy to isté tlačidlo (G). Vaše nastavenie sa odblokuje a zámok sa otvorí.
- Pre vypnutie prístroja dajte spínač chodu/zastavenia + typ vlasov (I) do polohy 0.
- Po použití: zatvorte svorky, použite „Lock System" (K), odpojte prístroj od elektrickej siete a nechajte ho úplne vychladnúť, až potom ho odložte.

Automatické zastavenie prístroja:
Pre vašu bezpečnosť je tento prístroj vybavený systémom automatického zastavenia po uplynutí 60 minút. Ak si želáte znova ho spustiť, prečítajte si odsek SPUSTENIE.

4. ŽEHLENIE
POZOR, tento prístroj sa používa v určenom smere: výrobok vždy používajte so spusteným systémom STRAIGHT OPTIMIZER (D) a nasmerovaný smerom dole (fig. 1)
Vlasy musia byť učesané, čisté a suché.
• Nepoužívajte prístroj na umelé vlasy (parochne, príčesky...)
• Vytvorte malý prameň so šírkou niekoľkých centimetrov, učešte ho a vložte medzi doštičky (Fig.2)
Zovrite vlasy medzi doštičkami a pomaly kĺžte prístrojom od korienkov ku končekom vlasov (Fig.3).
• Povrch doštičiek chráni vlasy pred prílišnou teplotou vďaka rovnomernému rozvádzaniu tepla.
• Počkajte, kým žehlené vlasy vychladnú, až potom ich učešte.

UŽITOČNÉ RADY
• Najprv narovnávajte spodné pramene. Začnite tylom, pokračujte po bokoch a nakoniec vpredu.
• Vykonávajte svižný a plynulý pohyb, aby nevznikali žliabky.

5. ÚDRŽBA
POZOR! Pred čistením prístroj odpojte od siete a nechajte ho vychladnúť.
• Čistenie prístroja: Odpojte prístroj od siete, pretrite vlhkou handričkou a osušte.

6. PRISPEJME K OCHRANE ŽIVOTNÉHO PROSTREDIA!
Váš prístroj obsahuje početné zdodnotiteľné a recyklovateľné materiály.
Zverte ho zbernému miestu, alebo ak neexistuje, zmluvnému servisnému stredisku, kde s ním bude naložené zodpovedajúcim spôsobom.

7. V PRÍPADE PROBLÉMOV:
• Počas žehlenia pocítite odpor svojich vlasov:
- Je to bežné, ide o princíp systému STRAIGHT OPTIMIZER, ktorý napína vaše vlasy pred ich zohriatím.

• Žehlenie nie je dostatočne účinné:
- Silnejšie zovrite žehliace doštičky na prameni vlasov
- Prístrojom postupujte ešte pomalšie
- Zvýšte teplotu pomocou tlačidla „ + " (G)
- Ubezpečte sa, že prístroj používate v správnom smere (Fig.3)

• Môžem zmeniť teplotu?
- Skontrolujte, či úroveň teploty nie je uzamknutá (pozri odsek 3/3).

• Displej pre zobrazenie teploty sa nerozsvietil:
- Je to bežné, nerozsvecuje sa v prípade teplôt medzi 130 °C a 150 °C.

• Displej bliká načerveno bez ďalšieho zobrazenia:
- Prístroj má poruchu. Ďakujeme za jeho odnesenie do autorizovaného servisného strediska.

Tieto inštrukcie sú dostupné aj na našich webstránkach www.rowenta.com.

HR

A készülék használata előtt olvassa el figyelmesen a használati útmutatót, valamint a biztonsági utasításokat.

A RESPECTISSIM LISS hajsimító teljesen innovatív készülék.
A hajat felmelegítés előtt megfeszítő „**STRAIGHT OPTIMIZER** " rendszerének köszönhetően tökéletes hajsimítást tesz lehetővé 170°C*-on, ugyanolyan hatékonyan, mint egy hagyományos hajsimító 230°C-on.
*Összehasonlítás a Rowenta Respect® készülékkel - A tesztelést kaukázusi, nem érzékeny hajon végezték – Franciaország, 2011 február.

1. ÁLTALÁNOS LEÍRÁS
A. Csipeszek
B. Simító lapok, Ceramic Titanium Silver bevonattal
C. Mozgó lapok
D. Az STRAIGHT OPTIMIZER rendszer
E. Világító vezetőlista
F. Digitális kijelző
G. -/+ gombok a hőmérséklet csökkentésére és növelésére, és a kiválasztott hőmérséklet rögzítésére
H. A haj állapotától függő választógombok:
H1. **Healthy** = egészséges
H2. **Fragile** = érzékeny
H3. **Damaged** = sérült
I. Be- és kikapcsoló + hajtípus:
0 = Kikapcsolás
● = hullámos, lágy haj
● ● ● = göndör haj
● ● ● = nagyon göndör haj
J. Az „IONIC" rendszer
K. Lock System (a csipeszeket rögzíti és kioldja)
L. A forgó vezeték kimenete
M. Tápvezeték
N. Tárolótasak.

2. BIZTONSÁGI TANÁCSOK
• U cilju vaše sigurnosti, ovaj uređaj je sukladan s važećim normama i propisima (Direktiva o najnižem naponu, elektromagnetskoj kompatibilnosti, okolišu…).
• Dijelovi uređaja postaju jako vrući tijekom uporabe. Izbjegavajte dodir s kožom. Osigurajte se da priključni vod nikad ne bude u dodiru s vrućim dijelovima uređaja.
• Provjerite odgovara li napon vaše električne instalacije naponu vašega uređaja. Svaka greška u priključivanju može izazvati nepovratna oštećenja koja nisu obuhvaćena jamstvom.
• Za dodatnu zaštitu, poželjno je u strujni krug koji opskrbljuje kupaonicu ugraditi zaštitnu strujnu sklopku (FID – diferencijalna sklopka) čija oznaka za preostalu radnu struju nije veća od 30 mA. Za savjet pitajte električara.
• Instalacija uređaja i njegova uporaba moraju u svakom slučaju biti sukladni s propisima koji su na snazi u vašoj zemlji.
• UPOZORENJE: ne rabite ovaj uređaj u blizini kade, tuš-kabine, umivaonika ili drugih posuda s vodom.
• Kada uređaj rabite u kupaonici, nakon uporabe ga isključite iz napajanja jer blizina vode predstavlja opasnost čak i kada je uređaj isključen.
• Ovaj uređaj nije namijenjen za uporabu od strane osoba (uključujući djecu) s ograničenim fizičkim, osjetilnim ili psihičkim sposobnostima, ili nedovoljnim iskustvom ili znanjem osim ako su pod nadzorom ili dobivaju upute glede rada od osobe odgovorne za njihovu sigurnost. Djeca trebaju biti nadzirana da bi se osiguralo da se ne igraju s ovim uređajem.
• Ovaj uređaj smiju rabiti djeca starosti 8 i više godina te osobe sa smanjenim fizičkim, osjetilnim ili mentalnim sposobnostima ili manjkom iskustva i znanja, ako su pod nadzorom ili im se daju upute za rad s uređajem na siguran način te razumiju s time povezane opasnosti. Djeca se ne smiju igrati s uređajem. Djeca ne smiju čistiti ni održavati uređaj bez nadzora.
• Ako je priključni vod oštećen, njega mora zamijeniti proizvođač, njegov ovlašteni servis ili osoba sličnih kvalifikacija, u cilju izbjegavanja svake eventualne opasnosti.
• Ne rabite svoj uređaj i obratite se ovlaštenome servisnom centru ako: je vaš uređaj doživio pad, ako ne funkcionira normalno.
• Uređaj mora biti isključen iz mreže: prije čišćenja i održavanja, u slučaju nepravilnog funkcioniranja, čim ste ga prestali rabiti.
• Ne rabiti ako je priključni vod oštećen
• Ne uranjati niti stavljati pod vodu, čak ni kod čišćenja.
• Ne držite vlažnim rukama.
• Ne držite za kućište, koje je vruće, nego za ručku.
• Ne isključujte iz mreže povlačenjem za priključni vod, nego povlačenjem za utikač.
• Ne rabite električni produžni priključni vod.
• Ne čistite abrazivnim ili korozivnim proizvodima.
• Ne rabite na temperaturi nižoj od 0 °C i višoj od 35 °C.

GARANCIA:
A készülék kizárólag otthoni használatra alkalmas. Nem használható professzionális célokra.
A garancia érvényét veszti nem megfelelő használat esetén.

3. BEKAPCSOLÁS
Megjegyzés: A hajsimító lapok (B/C) mozgása természetes és hozzájárul a simítás minőségéhez.
Dugja be a készüléket a konnektorba.
A csipeszek kinyitásához húzza meg a „Lock System" (K) gombot
A készülék feszültség alá helyezéséhez tolja el a be- ki + hajtípus kapcsolót (I).
Az Ön hajának ideális hajsimítási hőmérséklet beállításához két paramétert kell kiválasztani: hajának típusát és állapotát.

1. ÜTEM: az Ön hajtípusa
Állítsa a kapcsolót (I) a „**Hajtípus**" egyik pozíciójára:

- Hullámos, lágy haj => ●
- Fürtös haj => ●●
- Nagyon göndör haj => ●●●

A 3 világító LED (H) villogni kezd. Most válassza ki a második paramétert.

2. ÜTEM: az Ön hajának állapota
Válassza ki a hajának állapotát a hajsimítás pillanatában, a három gomb egyikének megnyomásával (H1, H2 vagy H3), amelyekhez egy színes LED tartozik:

- Egészséges, erős szálú, ellenálló haj… = « **Healthy** » Zöld LED
- Kényes, vékony szálú, száraz haj… = « **Fragile** » Kék LED
- Sérült, töredezett, bolyhos, száraz, színezett vagy kiszívott haj… = « **Damaged** » Narancs LED

Ekkor a hőmérséklet kijelzője (F) és a világító jelzés (E) ugyanolyan színnel kezdenek világítani, mint a LED.
Egy hőmérsékletet kínál fel a készülék: a kijelző közepén villog. A kijelző villogása megszűnik akkor, ha a hőmérséklet elérte.
Természetesen változtathatja az ajánlott hőmérsékletet a gombok segítségével(G):
„ - " a csökkentéshez, vagy „+ " a növeléshez.
A választást is módosítani tudja a „Haj állapota" (H) vagy a „Haj természete" gombokkal (I).

3. ÜTEM: A hőmérséklet rögzítése és kioldása
Megjegyzés: A kezelési hibák elkerülése érdekében (a beállító gombok véletlen lenyomása használat közben), ez a készülék rögzítési funkcióval rendelkezik.
- Rögzítse a hőmérsékletet a használat közben a gomb (G) 3 másodpercig tartó lenyomásával. A beállítás rögzítődött, egy lezárt lakat jelenik meg a kijelzőn. Ha módosítani szeretné a készülék hőmérsékletét vagy a kiválasztott értékeket, fel kell oldani a reteszelést:
- Nyomja meg ismét 3 másodpercig ugyanazt a gombot(G). A beállítás feloldódik, a lakat kinyílt.
- A készülék kikapcsolásához a be-kikapcsoló+ hajtípus (I) kapcsolót állítsa a 0 helyzetbe.
- Használat után: zárja össze a csipeszt, használja „Lock System" (K) zárat, húzza ki a készüléket a konnektorból és hagyja teljesen lehűlni, mielőtt elteszi.

A készülék automatikus kikapcsolódása:
Az Ön biztonsága érdekében a készülék automatikusan kikapcsol 60 perc elteltével. Ha szeretné ismét bekapcsolni, olvassa el a BEKAPCSOLÁS bekezdést.

4. SIMÍTÁS
VIGYÁZAT! Ezt a készüléket meghatározott irányban kell használni: a készüléket mindig úgy használja, hogy az STRAIGHT OPTIMIZER rendszer (D) lefelé nézzen (1. ábra)
A haj kifésült, tiszta és száraz legyen.
• Ne használja a készüléket szintetikus hajra(paróka, toldások stb.)
• Vegyen egy néhány centiméter széles tincset, fésülje ki, majd helyezze a lapok közé (2. ábra)
Szorítsa be a hajat a lapok közé, majd csúsztassa a készüléket lassan a hajtőtől a hajvégek felé (3. ábra).
• A lapok bevonata megóvja haját a túl nagy hőmérséklettől az egyenletes hőeloszlásnak köszönhetően.
• Kifésülés előtt várja meg, hogy a simított haj lehűljön.

HASZNOS TANÁCSOK
• Előbb az alsó hajtincseket simítsa ki. A tarkón kezdje, oldalt folytassa és végül elöl fejezze be.
• Lendületes és folyamatos mozgásokat végezzen, hogy ne keletkezzenek bemélyedések.

5. KARBANTARTÁS
FIGYELEM! A készüléket tisztítás előtt előbb csatlakoztassa le a hálózatról és hagyja kihűlni.
• A készülék tisztítása: A készüléket csatlakoztassa le a hálózatról, nedves törlőkendővel törölje le és szárítsa meg.

6. VEGYÜNK RÉSZT A KÖRNYEZETVÉDELEMBEN!
Az Ön készüléke számos értékesíthető vagy újrahasznosítható anyagot tartalmaz.
A megfelelő kezelés végett, készülékét adja le egy gyűjtőhelyen vagy, ennek hiányában, egy hivatalos szervizközpontban.

7. PROBLÉMA ESETÉN:
• Simítás közben ellenállást érez a hajában:
- Ez természetes; ez az STRAIGHT OPTIMIZER elvéből fakad, amely megfeszíti a haját felmelegítés előtt.

• A simítás nem elég hatékony:
- Szorítsa erősebben rá a simító lapjait a hajtincsre
- Csúsztassa a készüléket lassabban
- Növelje a hőmérsékletet a „+" (G) gomb segítségével
- Győződjön meg róla, hogy a készüléket a jó irányban használja (3. ábra)

• Nem tudja módosítani a hőmérsékletet?
- Ellenőrizze, hogy a hőmérséklet szintjét nem rögzítette-e (lásd 3/3 bekezdés).

• A hőmérséklet kijelzője nem világít:
- Ez természetes, a kijelző nem világít 130°C és 150°C közötti hőmérsékleteknél.

• A kijelző pirosan villog minden egyéb jelzés nélkül:
- A készülék hibás. Kérjük vigye el egy engedélyezett szervizbe.

Ove upute dostupne su i na našoj web stranici www.rowenta.com.

RU

Перед использованием прибора внимательно прочтите эту инструкцию по эксплуатации и правила техники безопасности.

Щипцы-выпрямители для волос RESPECTISSIM LISS - это качественно новый инструмент.
Благодаря системе « **STRAIGHT OPTIMIZER** », которая перед нагреванием вытягивает волосы, он обеспечивает идеальное выпрямление при температуре 170°C*, тогда как эффективность классических выпрямителей достигается при 230°C.
*По сравнению с Rowenta Respect® - Испытания проводились на не подвергавшихся химической обработке волосах представительниц европейской расы. – Франция/февраль 2011.

1. ОБЩЕЕ ОПИСАНИЕ
A. Щипцы
B. Выпрямляющие пластины, покрытые кератитаном с добавлением серебра
C. Подвижные пластины
D. Система STRAIGHT OPTIMIZER
E. Индикатор
F. Цифровой дисплей
G. Кнопки -/+ для уменьшения/увеличения температуры и для фиксации/отмены фиксации выбранного температурного режима
H. Кнопки выбора состояния волос:
H1. **Healthy** = здоровые
H2. **Fragile** = ломкие
H3. **Damaged** = поврежденные
I. Переключатель Вкл./Выкл.+ Тип волос:
0 = Выключить
● = волнистые, мягкиеволосы
● ● = вьющиеся волосы
● ● ● = курчавые, мелкозавитые волосы
J. Ионная система
K. Система блокировки (блокировки и разблокировки щипцов)
L. Место крепления электрического шнура, оснащенное системой вращения
M. Шнур питания
N. Чехол.

2. МЕРЫ БЕЗОПАСНОСТИ
• В целях Вашей безопасности данный прибор соответствует существующим нормам и правилам (нормативные акты, касающиеся низкого напряжения, электромагнитной совместимости, охраны окружающей среды и т.д.).
• Детали прибора сильно нагреваются во время работы. Будьте осторожны, не допускайте соприкосновения поверхности прибора с кожей. Следите за тем, чтобы шнур питания не касался горячих поверхностей прибора.
• Убедитесь, что рабочее напряжение Вашей электросети соответствует напряжению, указанному на заводской табличке прибора. Любая ошибка при подключении прибора может привести к необратимым повреждениям, которые не покрываются гарантией.
• Для дополнительной защиты рекомендуется подключение устройства защитного отключения (УЗО) с номинальным дифференциальным рабочим током не выше 30мА к электрической цепи ванной комнаты. Проконсультируйтесь с вашим установщиком.
• Установка прибора и его использование должно соответствовать действующим в стране пользователя нормативам.
• ВНИМАНИЕ: не используйте это устройство вблизи ванн, душевых, бассейнов или других емкостей с водой.
• При использовании устройства в ванной комнате, отключайте его от сети после использования, поскольку близость воды представляет опасность, даже когда устройство отключено.
• Прибор не предназначен для использования лицами (включая детей) с пониженными физическими, чувственными или умственными способностями или при отсутствии у них опыта или знаний, если они не находятся под контролем или не проинструктированы об использовании прибора лицом, ответственным за их безопасность. Дети должны находится под контролем для недопущения игры с прибором.
• Допускается использование прибора детьми 8 лет и старше, а также лицами с ограниченными физическими, сенсорными или умственными способностями, лицами, не имеющими опыта и знания, необходимых при обращении с такими изделиями, при условии, что за ними осуществляется соответствующий надзор или они ознакомлены с инструкциями, касающимисябезопасного использования прибора и объясняющими риски, возникающие в ходе его использования. Не разрешайте детям играть с прибором. Очистка и техническое обслуживание не должно выполняться детьми без надзора взрослых.
• Если шнур питания поврежден, в целях безопасности его замена должна выполняться производителем, в уполномоченном сервисном центре или квалифицированным специалистом.
• Не пользуйтесь прибором и обращайтесь в уполномоченный сервисный центр в следующих случаях: при падении или сбоях в работе прибора.
• Прибор следует отключать от сети в следующих случаях: прежде чем приступить к чистке или текущему уходу за прибором, в случае неправильной работы прибора, после его использования, а также в том случае, если Вы оставляете прибор без присмотра, даже на короткое время.
• Запрещается пользоваться прибором, если шнур питания поврежден.
• Запрещается погружать прибор в воду, даже для того, чтобы его вымыть.
• Не прикасайтесь к прибору влажными руками.
• Не прикасайтесь к корпусу прибора, т.к. он нагревается, держите прибор за ручку.
• Чтобы отключить прибор от сети, тяните не за шнур питания, а за вилку.
• Запрещается использовать электрический удлинитель.
• Запрещается чистить прибор порошками, содержащими абразивные или коррозивные вещества.
• Запрещается использование прибора при температуре ниже 0 °C и выше 35 °C.

ГАРАНТИЯ:
Данный прибор предназначен исключительно для бытового использования. Запрещается его использование в профессиональных целях. Неправильное использование прибора отменяет действие гарантии на прибор.

3. ПОДГОТОВКА К РАБОТЕ
N.B.: Подвижность выпрямляющих пластин (B/C) является нормальным явлением и способствует качественному выпрямлению.
Включите прибор в сеть питания.
Чтобы открыть щипцы, нажмите на кнопку « Lock System » («Блокировка системы») (K).
Чтобы включить прибор, нажмите на переключатель Вкл./Выкл.+ Тип волос (I).
Чтобы определить идеальную температуру для своих волос, следует выбрать 2 параметра: тип и состояние волос.

ЭТАП 1: ТИП волос
Установите переключатель (I) в одно из 3 положений «**Тип волос**» :

- волнистые, мягкие волосы => ●
- вьющиеся волосы => ●●
- курчавые, мелкозавитые волосы => ●●●

После того, как начнут мигать 3 светодиода (H), следует выбрать второй параметр.

ЭТАП 2: СОСТОЯНИЕ волос
Выберите Состояние волос на момент выпрямления, нажав на одну из 3 кнопок (H1, H2 или H3), с каждой из которых связан светодиод определенного цвета:

- Здоровые, густые, упругие… = **"здоровые"**
- Ломкие, тонкие, сухие… = **"ослабленные"**
- Поврежденные, секущиеся, ломкие, пересушенные, окрашенные или обесцвеченные… = **"поврежденные"**

В этот момент температурный дисплей (F) и индикатор (E) загорятся тем же цветом, что и светодиод.
Значение предлагаемой вам температуры будет мигать в центре дисплея. Мигание прекратится после того, как щипцы нагреются до указанной температуры.
Безусловно, вы можете менять рекомендуемую температуру кнопками (G):
« - » для уменьшения или « + » для увеличения.
Температуру также можно менять при помощи кнопок «Состояние волос» (H) или «Тип волос» (I).

ЭТАП 3: Фиксация/отмена фиксации температурного режима
NB : Во избежание любых ошибок при манипуляции (случайное нажатие на кнопки управления в процессе эксплуатации), прибор оснащен функцией фиксации температурного режима.
- Зафиксировать температурный режим на нужном уровне можно удерживая кнопку (G) в нажатом состоянии в течение 3 секунд. При этом ваши установки блокируются, а на экране появляется изображение закрытого замка. Если вы хотите изменить температуру прибора или выбранные установки, необходимо отменить фиксацию установок:
- Нажмите еще раз на ту же кнопку (G) и удерживайте ее в течение 3-х секунд. Произойдет отмена фиксации установок, и замок откроется.
- Чтобы выключить прибор, установите переключатель Вкл./Выкл.+ Тип волос (I) в положение 0.
- После использования: закройте щипцы, нажав на кнопку «LockSystem » («Система блокировки») (K), выключите прибор из сети и дайте ему полностью остыть перед тем, как убирать на хранение.

Автоматическое выключение прибора:
В целях вашей безопасности прибор оснащен системой автоматического выключения по истечении 60 минут. Если вы хотите опять включить прибор, см. раздел «ПОДГОТОВКА К РАБОТЕ».

4.ВЫПРЯМЛЕНИЕ ВОЛОС
ВНИМАНИЕ! Данный прибор следует использовать в определенном положении: всегда держите прибор так, чтобы система STRAIGHT OPTIMIZER (D) была направлена вниз (рис. 1).
Волосы должны быть расчесанными, чистыми и сухими.
• Не используйте прибор для искусственных волос (парики, накладки ...).
• Возьмите небольшую прядь шириной в несколько сантиметров, расчешите ее и поместите между пластинами (Рис.2).
Зажмите волосы между пластин и медленно проведите прибором от корней до кончиков волос (Рис.3).
• Покрытие пластин защищает ваши волосы от избыточной температуры благодаря равномерному распределению тепла.
• Не расчесывайте выпрямленные волосы, пока они не остынут.

ПОЛЕЗНЫЕ СОВЕТЫ
• Вначале выпрямите нижние пряди. Начните от шеи, затем по сторонам головы, а закончите впереди.
• Движение должно быть довольно быстрым и плавным, только так не появятся желобки.

5. УХОД
ВНИМАНИЕ! Перед очищением выньте вилку прибора из розетки и дайте ему остыть.

6. В СЛУЧАЕ ВОЗНИКНОВЕНИЯ ПРОБЛЕМ :
• В процессе выпрямления вы ощущаете сопротивление волос:
- Это нормальное явление; более того, это принцип системы STRAIGHT OPTIMIZER, которая растягивает волосы перед тем, как их нагреть.

• Меня не удовлетворяет качество выпрямления:
- Сильнее сжимайте прядь между выпрямляющими пластинами.
- Медленнее проводите прибором по пряди.
- Увеличьте температуру при помощи кнопки « + » (G).
- Убедитесь, что вы правильно держите прибор (Рис.3).

• Невозможно изменить температуру:
- Убедитесь, что температурный режим не зафиксирован (см. раздел 3/3).

• Информационный дисплей не загорается:
- Это нормально, дисплей не загорается в диапазоне температур от 130°C до 150°C.

• Температурный дисплей мигает красным, значение температуры не отображается.
- Прибор неисправен. Отправьте его в аккредитованный сервисный центр.

Эти инструкции также доступны на веб-сайте нашей компании по адресу www.rowenta.com

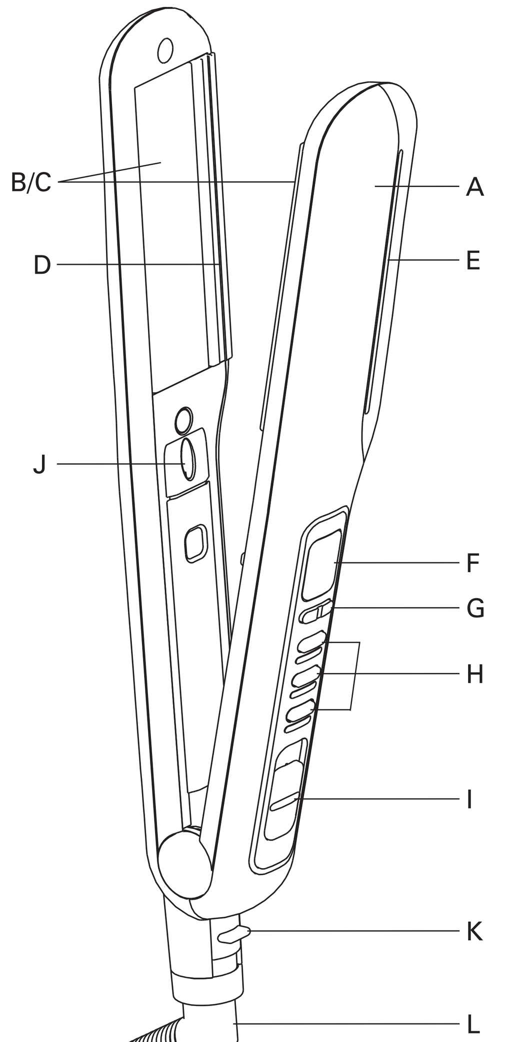

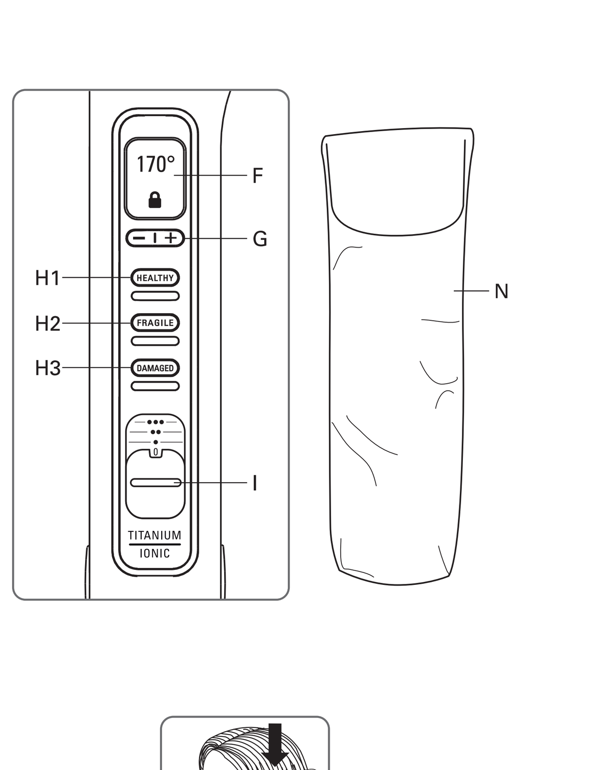

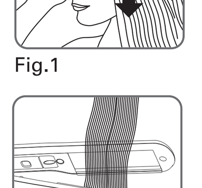
Fig.1

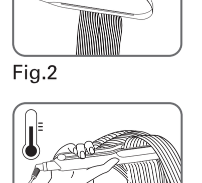
Fig.2

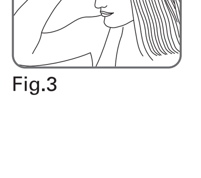
Fig.3

www.rowenta.com

1800131016 / 26-13