EN	p. 1 – 8
KO	p. 9 – 16
ZH	p. 17 – 24
MS	p. 25 – 33
ID	p. 34 – 42
VI	p. 43 – 50
TH	p. 51 – 58

Tefal®

INFINYMIX + SILENCE

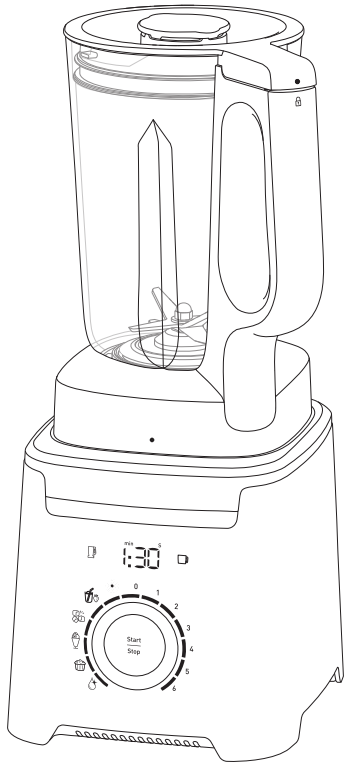

EN
KO
ZH
MS
ID
VI
TH

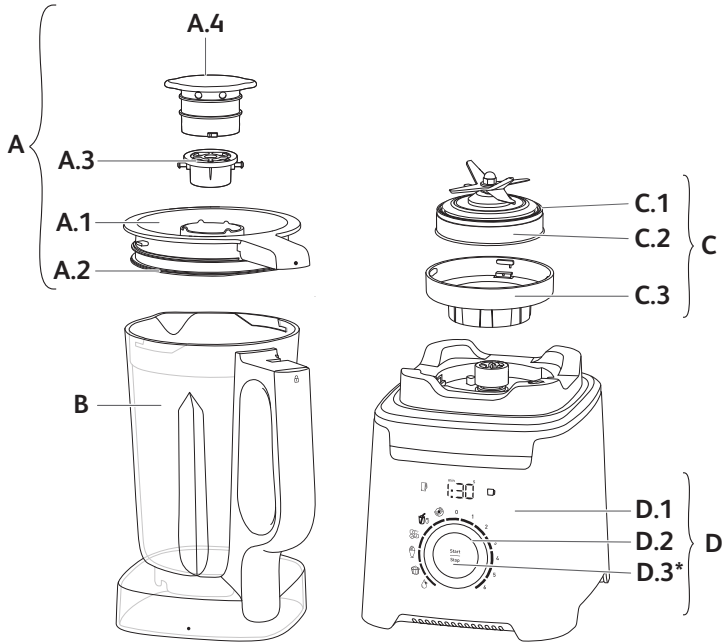

*Depending on model ; *모델에 따라 상이함 ; *視乎型號 ; *Bergantung pada model ; *Bergantung pada model ; *Tùy vào mẫu máy ; *ขึ้นอยู่กับรุ่น

8020007387

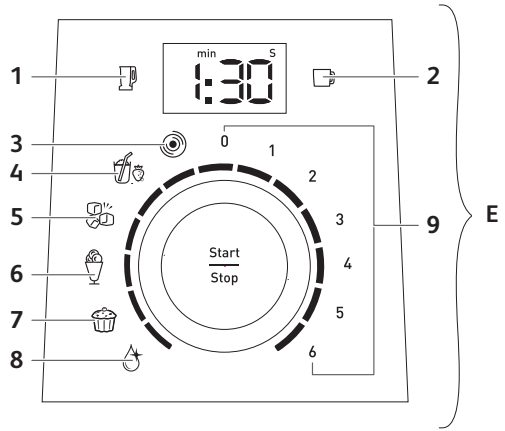

*Depending on model ; *모델에 따라 상이함 ; *視乎型號 ;
*Bergantung pada model ; *Bergantung pada model ;
*Tùy vào mẫu máy ; *ขึ้นอยู่กับรุ่น

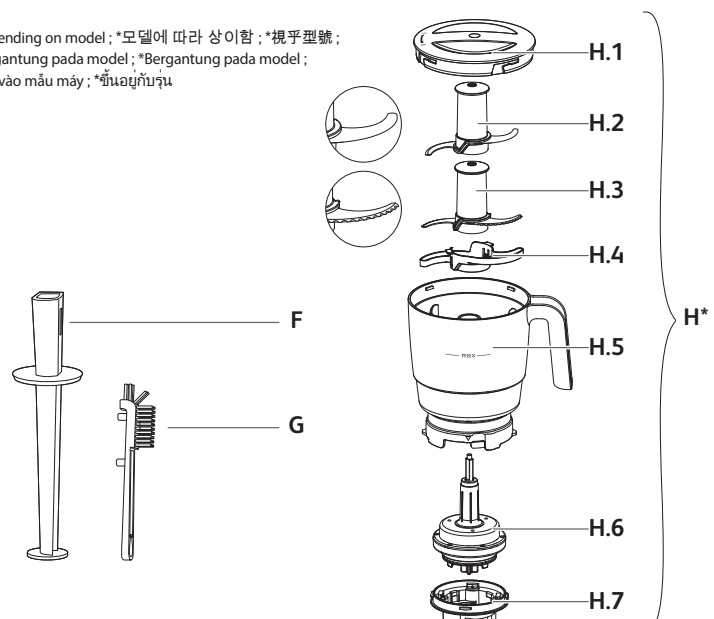

DESCRIPTION

A. 1. LID
2. REMOVABLE SEAL
3. LOWER CAP
4. UPPER CAP

B. TRITAN JAR

C. 1. REMOVABLE SEAL
2. POWELIX BLADE UNIT
3. LOCKING RING

D. 1. MOTOR UNIT
2. CONTROL RING
3. START/ STOP BUTTON

E. PANEL CONTROL
1. BLENDER JAR LOCK INDICATOR
2. XL CHOPPER JAR LOCK INDICATOR
3. PULSE FUNCTION
4. SMOOTHIE PROGRAM
5. ICE CRUSH PROGRAM
6. SORBET PROGRAM
7. DESSERT PROGRAM
8. CLEAN PROGRAM
9. MANUAL SETTING

F. PUSHER

G. BRUSH

H.* XL CHOPPER
1. LID
2. BLADES UNITS
3. BLADES SERRATED UNITS
4. BLADES GUARD
5. CHOPPER JAR
6. REDUCER
7. LOCKING RING

CAUTION:

The safety precautions are part of the appliance. Read them carefully before using your new appliance for the first time. Keep them in a place where you can find and refer to them later on. The appliance will only start if the assembled jar (A+B+C) or the XL chopper (H) is correctly positioned on the motor unit (D) and the lid (A/H.1) locked on the jar (B/H.5).

BEFORE USING YOUR APPLIANCE FOR THE FIRST TIME

Before using your appliance for the first time, rinse the parts that come into contact with food (assembled jar (A+B+C) and assembled XL CHOPPER (H))

CAUTION: Do not immerse the appliance in water (neither the motor unit (D) the blades units

(C) nor the reducer (H.6)). Never put the motor unit under running water. Clean it with a damp cloth and dry it carefully. The blades are extremely sharp.

Make sure all the packaging has been removed before operating the appliance.

ASSEMBLING AND FITTING THE JAR

Moisten the seal (C1) (even if already fitted on the blades unit (C2)). Be careful to correctly fit the seal (C1) back onto the blade unit (C2) the correct way up (Fig. 1).

Place the blades unit (C2) on the locking ring (C3) (Fig. 2). Turn the jar upside down and fit the assembled locking ring (C) with blades on the base of the jar (Fig. 3). Lock it by rotating to lock ring (C3) in the clockwise direction (Fig. 3). Make sure the locking ring is locked correctly: the arrow on the jar must be aligned with the arrow on the locking ring (Fig. 3).

To help you, you can use the back of the brush (G) to lock or unlock the locking ring (C3)

Add the ingredients into the assembled jar without exceeding the maximum level indicated (Fig. 4):

- 1.75 L for thick mixtures
- 1.5 L for liquid preparation

WARNING: Do not pour boiling liquids (over 80˚C/176˚F) into the jar

Lock the lid (A) on the jar (B) and turn it in the clockwise direction (Fig. 5). Make sure the lid is locked correctly: the point on the lid should be aligned with the handle (Fig. 6). Put the assembled cap (A3+A4) in position on the lid and lock by rotating it in the clockwise direction. If the lid is not correctly locked, your appliance will not start. Put the jar correctly on the motor unit (Fig. 7): the point on the base of the jar should be aligned with the padlock on motor unit (Fig. 7). A jar logo (E.1) will appear on the screen (Fig. 7) and a bip signal will sound.

ASSEMBLING AND FITTING THE XL CHOPPER*

Place the reducer (H.6) on the locking ring (H.7) (Fig. 8). Lock it by rotating to the XL chopper jar (H.5) in the anticlockwise direction (Fig. 9). The closed padlock indicates when the blade holder is locked.

Assemble the blades by inserting the blade units onto the driver (Fig. 11)

Be careful, verify there is nothing blocked under the knife (H.2/H.3) (Fig.10) before put it inside the bowl (H.5) (Fig. 11)

Add the ingredients into the assembled chopper without exceeding the maximum level indicated (Fig. 12):

- 550ml max

WARNING: Do not pour liquids into the XL chopper

Push the lid (H.1) on the XL chopper jar (H5) and turn it in the clockwise direction (Fig. 13).

Make sure the lid is locked correctly (Fig. 14). If the lid is not correctly locked, the blades will not turn. Put the assembled XL chopper jar (H) correctly on the motor unit (D): A jar logo (E.2) will appear on the screen and a bip signal will sound.

USING YOUR APPLIANCE

Speed / Programs	Instructions
Speed 1 to 6	When the jar is on the base and when lid is correctly locked a bip signal will sound. Slide your finger to the right to start blending from speed 1 to 6 a bip will sound at each step. Timer starts from 0:00 et goes up. To pause, touch “Start/stop” a bip will sound and the speed lights will blink. To resume, maintain “Start/stop” 1 bip will sound and light will turn on To stop, slide finger back to the left on position 0 or touch “Start/stop” for 3 seconds, a long bip will sound. The light goes back to 0 position.
Programs	Slide finger to the left a bip will sound for each position, a light will turn on for each position, a timer display for each program On each program position, Start/stop light blinks. To start a program, maintain start/stop and 1 bip will sound. To pause, maintain start/stop a bip will sound, the program and start/stop lights will blink. To continue, maintain start/stop a 1 bip signal will sound, program and start/stop lights will turn on. To stop, touch the start and stop button for 3 seconds long bip signal will sound and light will go back on 0 position. Timer starts from the program time (ex : 1:30) and counts down To indicate the end of the program 3 bips will sound (program and start/stop light blink) and light will go back to 0 position
Pulse function	Slide finger to the left on the “pulse” position a bip signal will sound and Start/stop light will blink. Touch then hold Start/Stop to activate pulse immediately (there is no lag time between touch and the start of blending) Release finger from Start/Stop button to stop (start/stop light will blink)

CAUTION: After running one cycle in the blender for the maximum processing time, let the blender rest for 1 minute before operating again.

After using the blender for a maximum of three cycles, stop the appliance and leave to cool to ambient temperature (takes about 2 hours).

The appliance is equipped with overload protection. This prevents the motor from being damaged by an abnormal use.

If the appliance switches off during operation, proceed as follows:

Unplug and leave to cool down approximately 15-20 minutes.

Reconnect the appliance to the power supply and resume blending.

After approximately 3 minutes use, your appliance will start a stand by mode. To switch on / off your appliance, press the Start / Stop button.

ROUGH CHOPPING SMALL QUANTITIES

Accessory used: assembled mini chopper
Chop in a few seconds by pulsing (E.3): peanuts, almonds, etc...
quantity / max time : 140g peanuts/12s or 150g almonds/8s

Programs available with the jar (B):

Auto-programs	Description	Example of recipe	Time
Smoothie	Use this program to make smoothie : blending fresh fruits/ vegetables with milk or yogurt	200g of carrots + 100g of celeriac + 100g of bananas + 500g of orange juice	Default time : 1min20s
Ice crush	Use this program to crush ice cubes into ice snow	8 ice cubes max	Default time 40 sec
Sorbet	Use this program to make ice cream : blending frozen fruits with fresh cream or yogurt	450g frozen raspberries + 240g milk + 75g custar sugar. Tamper must be used to help the flow.	Default time 1min10s
Cake	Use this program to make some light dough like waffle, cake, pancake, clafoutis, brownie... You cannot make heavy dough like bread, brioche, pizza...	Yogourt cake : Add ingredients in this order on the jar. 120g yoghurt + 170g of custar sugar + 7.5g vanilla sugar + 3 eggs + 125g sunflower oil + 85g Corn flour + 65g almond powder + 140g flour + 11g baking powder. Put the mix in a mold and bake for 50min to 180°C	Default time : 1min15s
Clean	Use this program to clean your blender	200ml of water + 1 drop of washing-up liquid.	Default time : 30 sec

CAUTION: Do not add hot liquid above 80° C as it can be ejected out of the appliance due to a sudden build up of steam.

Programs available with the XL CHOPPER (H*)

Auto-programs	Descripation	Blades to use	Example of recipe	Time
Max speed	Use the Max speed to chop meal, cheese or to mill hardest ingredients like nuts		200g of almonds	Default time : 40s
Fonction Pulse	Use the Pulse function to prepare onion, garlic and fresh herbs		150g of onions	7 pulses max Default time : 12s
Fonction Pulse	You can also use the Pulse function to crush ice cubes into ice snow		4 ice cubes max 20X20X30mm max	10 pulses max Default time : 20s
Ice crush	Use this program to crush ice cubes into ice crush		4 ice cubes max 20X20X30mm max	Default time : 50s

The pulse button can still be used when no program is running.

CAUTION: Hard food may mark the inside of the jar but this does not affect the efficiency of the appliance. Frozen food must be smaller than a walnut. **Be careful, verify there is nothing blocked under the knife (H.2/H.3) (Fig.10) before put it inside the bowl (H.5) (Fig. 11)**

AFTER USING YOUR APPLIANCE

Unplug the appliance.

Empty the preparation, the jar is not meant for storing food in the refrigerator or freezer.

To clean the motor unit (D) and the reducer (H.6), use a damp cloth. Dry it carefully.

Never immerse the motor unit (D) and the reducer (H.6) in water.

Wash the removable parts in water with few drops of washing-up liquid, immediately after use. For easy cleaning in tritan jar (B) you can use the « Clean program » :

Put 200ml of water. You can add 1 drop of washing-up liquid only in the jar (B). The appliance works at various alternating speed for approximately 30 seconds.

The lid (A1), XL CHOPPER parts (H.1 / H.2 / H.3 / H.5) and middle cap (A3 + A4) can be cleaned in the dishwasher, the Jar (B), the reducer (H.6) and the Powelix blades unit (C2) must not be cleaned in the dishwasher. Don't immerse the blades (C2) completely and for a long time.

To help to clean the cap (A3 + A4), you can disassemble it in 2 parts (Fig19)

WHAT TO DO IF YOUR APPLIANCE DOES NOT WORK ?

Problems	Causes	Solutions
Appliance does not work	The plug is not connected.	Connect the appliance to a socket with the same voltage as indicated on the rating plate of the appliance.
	The blender jug or XL chopper are not positioned correctLy on the motor unit	Check that the blender jug or XL chopper are positioned properly on the motor unit as explained in the instructions.
	In case of software bug.	Unplug the appliance, wait a few minutes and try again
The appliance stopped while in use	Overload	Follow the instructions in section Overload.
Excessive vibrations	The product is not placed on a flat surface.	Place the appliance on a flat surface.
	Volume of ingredients is too high.	Reduce the quantity of ingredient process.
Leak from the lid	Volume of ingredients is too high.	Reduce the quantity of ingredient process.
	The lid is not correctly positioned.	Place the lid correctly on the blender jug.
Leak from the bottom of the blender jug	The blades are not correctly positionned.	Fit the locking ring (C3) (Fig. 2) and lock it by rotating to lock notch in the clockwise direction (Fig. 3). Make sure the locking ring is locked correctly : the point on the jar must be aligned with the lock (Fig. 3)
The blades do not turn easily	Pieces of food too large or too hard.	Reduce the size or quantity of ingredient processed.
	The lid is not correctly positioned.	Place the lid correctly on the blender jug / chopper jar.

각 부분 명칭

A. 1. 뚜껑
   2. 누수 방지용 실리콘 패드
   3. 하단 캡
   4. 상단 캡
B. 트리탄 믹서 용기
C. 1. 분리형 실리콘 링
   2. 믹서기 칼날
   3. 칼날 지지대
D. 1. 본체 (모터)
   2. 터치형 패널
   3. 시작/정지 버튼
E. 터치형 패널 (상세)
   1. 믹서 용기 본체 장착 여부 표시 센서
   2. 대용량 다지기 본체 장착 여부 표시 센서
   3. 순간작동 기능
   4. 스무디 프로그램
   5. 얼음 분쇄 프로그램
   6. 샤베트(아이스크림) 프로그램
   7. 반죽 프로그램
   8. 자동 세척 프로그램
   9. 수동 모드
F. 누름봉
G. 세척솔
H.* 대용량 다지기
   1. 뚜껑
   2. 다지기용 칼날
   3. 톱니형 얼음 분쇄용 칼날
   4. 다지기 칼날 보관함
   5. 다지기 용기
   6. 칼날 축 (다지기 전용)
   7. 축 지지대 (다지기 전용)

주의:

안전 지침에 따라 제품을 사용하십시오. 제품을 처음 사용하기 전, 본 사용설명서를 주의 깊게 읽어 보시기 바랍니다. 또한 나중에 참고할 수 있도록 찾기 쉬운 곳에 잘 보관하십시오. 본 제품은 믹서 용기(A+B+C) 또는 대용량 다지기 (H)가 제품 본체(D)에 올바르게 장착되고 뚜껑 (A/H.1)이 용기(B/H.5)에 완전히 닫혀 있을 경우에만 작동합니다.

제품을 처음 사용하기에 앞서

제품을 처음 사용하기 전에 음식물에 닿는 부품(믹서 용기 부품 (A+B+C) 및 다지기 부품(H))를 세제로 세척하십시오.

주의: 본체(모터 장치(D), 칼날 장치(C) 또는 감속기(H.6))를 물속에 담그지 마십시오. 모터

본체가 흐르는 물에 절대 닿지 않도록 하십시오. 젖은 천으로 닦은 후 잘 건조합니다. 칼날이 매우 날카로우니, 사용에 유의하시기 바랍니다.

제품을 작동시키기 전에 모든 포장재를 제거합니다.

용기 & 칼날 조립 및 본체에 장착하기

이미 칼날(C2)에 끼워져 있더라도, 실리콘 링(C1)을 물에 한 번 씻어줍니다. 세척한 실리콘 링(C1)을 칼날(C2)에 끼워줍니다(그림 1).

칼날(C2)을 지지대(C3)에 조립해 줍니다(그림 2). 용기를 뒤집은 뒤, 앞서 지지대(C)에 조립하였던 칼날을 용기의 칼날 조립부에 맞게 끼워줍니다(그림 3). 칼날을 시계 방향으로 돌려 완전히 잡가줍니다 (그림 3). 다시 한번 칼날이 제대로 잠겼는지 확인하십시오. 용기 하단부의 화살표가 칼날 지지대 하단부 화살표와 맞닿는 위치까지 꽉 잠가주어야 합니다(그림 3).

세척솔 뒷면(G)을 사용하여 지지대(C3)를 보다 쉽게 잠금 해제할 수 있습니다.

용기에 표기된 최대 용량을 넘지 않도록 재료를 넣습니다(그림 4).

- 단단하거나 섬유질이 많은 재료의 경우 1.75L
- 액상일 경우 1.5L

경고: 용기 안에 끓는 액체나 80°C(176°F) 이상의 재료를 넣지 마십시오

믹서 용기(B)에 뚜껑(A)을 닫고 시계 방향으로 돌려 잠급니다(그림 5). 뚜껑이 제대로 잠겼는지 확인합니다. 뚜껑의 동그라미 표시가 손잡이 상의 자물쇠 잠금 표시와 일치해야 합니다(그림 6). 뚜껑에 조립된 캡 (A3+A4)을 끼우고 시계 방향으로 돌려 완전히 고정해 줍니다. 뚜껑이 제대로 잠기지 않으면 제품이 시작되지 않습니다. 용기를 모터 장치에 올바르게 놓습니다(그림 7). 용기 바닥의 동그라미 표시가 본체 상단부의 잠금 표시와 일치해야 합니다(그림 7). 제대로 장착되면, 용기 모양의 로고 (E.1) 가 화면에 나타남(그림 7)과 동시에 삐 소리가 날 것입니다.

대용량 다지기 조립 및 본체에 장착하기*

대용량 다지기의 칼날 축(H.6)을 지지대(H.7)에 조립해 줍니다(그림 8). 조립한 축과 지지대를 대용량 다지기 용기(H.5) 바닥면에 장착한 뒤, 시계 반대 방향으로 돌려 완전히 잠가줍니다(그림 9). 잠긴 자물쇠는 칼날 홀더가 잠겼음을 나타냅니다.

다지기용 혹은 분쇄용 칼날을 위에서 아래 방향으로 칼날 축에 끼워 조립해 줍니다(그림 11).

칼날(H.2/H.3)(그림 10) 아래에 막힌 부분이 없는지 확인한 후 용기 안에 넣으십시오(H.5) (그림 11).

칼날 조립까지 끝났다면, 표기된 최대 용량을 넘지 않도록 다지기 용기 내 재료를 넣습니다 (그림 12).

- 최대 550ml

경고: 누수가 될 수 있으므로 대용량 다지기에 액체를 넣지 마십시오.

대용량 다지기 용기(H5)에 뚜껑(H.1)을 닫고 시계 방향으로 돌립니다 (그림 13).

뚜껑이 제대로 잠겼는지 확인합니다(그림 14). 뚜껑이 제대로 잠기지 않으면 칼날이 회전되지 않습니다. 조립된 대용량 다지기 용기(H)를 본체(D) 위 홈에 맞춰 올려 놓은 뒤, 시계 방향으로 돌려 완전히 장착해 줍니다. 다지기 모양의 로고(E.2)가 화면에 나타남과 동시에 삐 소리가 날 것입니다.

제품 작동 시

속도 / 프로그램	가이드
속도 1-6	용기가 제대로 장착되고 뚜껑이 제대로 잠기면 삐 소리가 날 것입니다. 손가락을 패널 상의 숫자 '0'에서 시작해 오른쪽으로 쭉 끌어, 속도 1에서 6까지 중 원하는 속도를 선택 후, 블렌딩을 시작합니다. 각 단계에서 삐 소리가 납니다. 타이머는 0:00부터 시작해 올라갑니다. 일시 중지하기 위해 "시작/정지"를 터치하면 삐 소리가 나고 속도 표시등이 깜박입니다. 다시 시작하려면 "시작/정지"를 한번 더 꾹 눌러주세요. 삐 소리가 한 번 나고 제품이 재작동 합니다. 블렌딩을 멈추기 위해서는 "시작/정지" 버튼을 3초 동안 터치하면 삐 소리가 길게 나며, 제품이 정지합니다.
프로그램	손가락을 패널 상의 숫자 '0'에서 시작해 자동 프로그램이 표기되어 있는 왼쪽 방향으로 끌면, 프로그램 별 각 위치에서 '삐' 소리가 나고 표시등이 켜지며 각 프로그램에 대한 타이머가 표시됨과 동시에, 시작/정지 표시등이 깜빡입니다. 프로그램을 시작하기 위해 버튼을 누르면 삐 소리가 한 번 나며, 제품이 작동합니다.작동 중 제품을 일시 중지하고 싶다면, 시작/정지 버튼을 1번 눌러 주세요. 그럼 삐 소리가 나고 자동 프로그램과 시작/정지 표시등이 함께 깜빡입니다. 계속하기 위해 시작/정지 버튼을 다시 눌러주면, 삐 소리가 한 번 나고 프로그램이 다시 시작됩니다. 작동을 완전히 멈추기 위해서는시작/정지 버튼을 3초 동안 길게 터치해 주세요. 삐 소리가 길게 나고 표시등이 0 위치로 돌아가며, 자동 프로그램 작동이 멈춥니다. 타이머는 프로그램 시간(예: 1:30)부터 시작하여 0:00까지 줄어듭니다. 프로그램의 종료를 나타내기 위해 삐 소리가 3번 나고(프로그램 및 시작/정지 표시등이 깜박임) 표시등이 0 위치로 돌아갑니다.
순간작동 기능	손가락을 패널 상의 숫자 '0'에서 시작해 바로 왼쪽의 "순간작동" 표시까지 밀면 삐 소리가 나고 시작/정지 표시등이 깜박입니다. 순간작동을 즉시 시작하려면 "시작/정지" 버튼을 길게 누릅니다 중지하려면 시작/정지 버튼에서 손가락을 뗍니다(시작/정지 표시등이 깜박임).

주의: 기기를 한 번 작동한 뒤에는 1분간의 휴지 시간을 둔 다음 다시 사용하시기 바랍니다.

세 번의 사이클을 연속으로 시행한 다음에는 제품의 작동을 중지하고 블렌더의 열기가 식을 때까지 기다려 주시기 바랍니다(약 2시간).

본 제품에는 과부하 방지 시스템이 장착되어 있습니다.

이 기능은 모터가 과부하로 손상되는 것을 방지해 줍니다.

만일 모터 과부하로 제품의 전원이 꺼진 경우에는 다음과 같이 조치하시기 바랍니다.

제품의 전원을 완전히 끄고 플러그를 뽑은 다음 약 15~20분 동안 제품의 열을 식힙니다.

이후에 다시 전원을 연결하고 블렌더를 재작동시킵니다.

약 3분간 사용하면 제품이 대기 모드로 들어갑니다. 제품을 켜거나 끄려면 시작/정지 버튼을 누르십시오.

소량의 단단한 재료 분쇄하기

사용된 액세서리: 다지기
순간 작동 기능(F3)으로 단시간 내 분쇄 가능: 땅콩, 아몬드 등…
수량 / 최대 시간: 땅콩 140g/12초 또는 아몬드 150g/8초

믹서 용기(B)로 응용 가능한 레시피

자동 프로그램	각 부분 명칭	조리법 예a시	시간
스무디	이 프로그램으로 스무디 만들기: 신선한 과일/채소를 우유나 요거트와 함께 블렌딩합니다.	당근 200g + 셀러리 100g + 바나나 100g + 오렌지 주스 500g	초기 설정 시간: 1분 20초
얼음 분쇄	이 프로그램으로 단단한 얼음을 곱게 분쇄합니다.	얼음 조각 최대 8개	초기 설정 시간: 40초
샤베트	이 프로그램으로 아이스크림 만들기: 냉동 과일을 생크림 또는 요거트와 함께 블렌딩합니다.	냉동 라즈베리 450g + 우유 240g + 설탕 75g 흐름을 원활히 하기 위해 다지기를 사용해야 합니다.	초기 설정 시간: 1분 10초
반죽	이 프로그램을 이용하여 와플, 케익, 팬케익, 클라푸티, 브라우니 등의 묽은 반죽을 만들 수 있습니다. 빵, 브리오슈, 피자 등의 된 반죽은 만들 수 없습니다.	요거트 케익: 용기에 재료를 순서대로 넣으십시오. 요거트 120g + 설탕 170g + 바닐라 슈가 7.5g + 달걀 3개 + 해바라기씨 오일 125g + 옥수수 가루 85g + 아몬드 가루 65g + 밀가루 140g + 베이킹파우더 11g. 반죽을 틀에 넣고 180°C에서 50분간 오븐에 굽습니다.	초기 설정 시간: 1분 15초
자동세척	이 프로그램으로 블렌더 세척하기	물 200ml + 주방 세제 1방울.	초기 설정 시간: 30초

주의: 80°C 이상의 뜨거운 액체를 넣지 마십시오. 갑자기 증기가 형성되어 액체가 용기 밖으로 튈 수 있습니다.

KO

대용량 다지기(H*)로 응용 가능한 레시피

자동 프로그램	각 부분 명칭	사용할 칼날	조리법 예시	시간
최대 속도	최대 속도로 음식이나 치즈를 다지거나 견과류와 같이 단단한 재료를 분쇄할 수 있습니다.		아몬드 200g	초기 설정 시간: 40초
순간작동 기능	순간 작동 기능을 사용하여 양파, 마늘 및 신선한 허브를 준비합니다.		양파 150g	최대 7 순간 작동 초기 설정 시간: 12초
순간작동 기능	순간 작동 기능으로 얼음 분쇄하기		얼음 조각 최대 4개 20X20X30mm 최대	최대 10 순간 작동 초기 설정 시간: 20초
얼음 분쇄	이 프로그램으로 얼음 분쇄하기		얼음 조각 최대 4개 20X20X30mm 최대	초기 설정 시간: 50초

실행 중인 프로그램이 없을 때도 순간작동 버튼을 사용할 수 있습니다.

주의: 단단한 음식은 용기 내부에 흠집을 낼 수 있지만 제품의 작동에는 아무런 영향을 주지 않습니다. 냉동된 식품은 호두 크기보다 작아야 합니다. **칼(H.2/H.3)(그림 10) 아래에 막힌 부분이 없는지 확인한 후 용기 안에 넣으십시오(H.5) (그림 11).**

제품 사용 후

제품의 플러그를 뽑습니다.

본 제품의 (믹서 및 다지기) 용기는 음식 보관용으로는 설계되지 않았기에 남아 있는 내용물이 있다면 모두 비웁니다.

모터 장치(D) 및 다지기 전용 칼날 축(H.6)을 세척하려면 젖은 천을 사용해 닦아준 뒤, 잘 말려 완전히 건조시킵니다.

모터 장치(D) 및 다지기 칼날 축(H.6)은 절대 물에 담그지 마십시오.

KO

제품 사용 후 즉시 물과 약간의 액체 주방 세제를 사용하여 탈부착 가능한 부품을 세척하십시오. 믹서 용기는 <<자동 세척 프로그램>>을 사용해 더욱 간편하게 세척할 수 있습니다.

물 200ml를 넣습니다. 용기(B)에만 액체 주방세제 1방울을 넣습니다. 제품은 약 30초 동안 다양한 속도로 번갈아 가며 작동합니다.

믹서기 뚜껑(A1)과 캡(A3/A4), 그리고 다지기 뚜껑(H1) 및 칼날 (H2/H3), 다지기 용기(H5) 는 식기세척기 사용이 가능하지만, 트라이탄 믹서 용기(B)와 다지기 칼날 축(H6), 그리고 믹서기 칼날 (C2) 은 식기세척기 사용을 금합니다. 특히, 믹서기 칼날(C2)은 오랜 시간 동안 물에 담가 두지 마십시오.

믹서기 캡 (A3+A4)은 쉽게 세척할 수 있도록 분해할 수 있습니다 (그림 19).

제품이 정상적으로 작동하지 않을 경우

문제점	원인	해결 방법
제품이 작동하지 않습니다.	플러그가 연결되어 있지 않습니다.	제품의 명판에 표시된 전압과 동일한 전압의 콘센트에 제품을 연결하십시오.
	블렌더 용기 또는 대용량 다지기가 모터 장치에 올바르게 장착되어 있지 않습니다.	블렌더 용기 또는 대용량 다지기가 사용설명서에 기재된 대로 올바르게 모터 장치에 장착되어 있는지 확인합니다.
	소프트웨어 오류가 발생한 경우.	제품의 플러그를 뽑고 몇 분간 기다린 다음 다시 시도합니다.
사용 중에 제품이 정지되는 경우	과부하	과부하 섹션에 설명된 지침을 따릅니다.
과도한 진동	제품이 평평한 곳에 놓여 있지 않습니다.	제품을 평평한 표면 위에 올려 놓으십시오.
	재료의 양이 너무 많습니다.	조리할 재료의 양을 줄입니다.
뚜껑으로 음식이 새어 나오는 경우	재료의 양이 너무 많습니다.	조리할 재료의 양을 줄입니다.
	뚜껑이 올바르게 닫혀있지 않습니다.	실링을 블렌더 용기에 올바르게 장착합니다.
블렌더 용기 바닥에서 음식물이 새어 나옵니다.	칼날이 제 위치에 있지 않습니다.	칼날을 지지대(C3)에 끼운 다음(그림 2) 완전히 잠길 때까지 시계 방향으로 돌려 완벽히 결합합니다 (그림 3). 칼날과 지지대가 제대로 결합되었는지 확인합니다. 용기의 표시가 잠금 표시와 일치해야 합니다 (그림 3).
칼날이 쉽게 돌아가지 않습니다.	음식이 너무 크거나 단단합니다.	조리할 재료의 양이나 크기를 줄입니다.
	뚜껑이 올바르게 닫혀있지 않습니다.	뚜껑을 블렌더 용기/다지기 용기에 올바르게 장착합니다.

描述

A. 1. 盖子
   2 可拆卸密封圈
   3. 下帽
   4. 上帽
B. 萃特搅拌杯
C. 1. 可拆卸密封圈
   2. POWERIX 刀片组合
   3. 锁环
D. 1. 电机组
   2. 控制环
   3. 开始/停止按钮
E. 面板控制
   1. 搅拌杯锁定 指示灯
   2. XL 切碎器锁定 指示灯
   3. 脉冲功能
   4. 冰沙制作程序
   5. 碎冰程序
   6. 雪葩制作程序
   7. 甜点制作程序
   8. 清洁程序
   9. 手动设置
F. 推杆
G. 刷子
H.*XL 切碎器
   1. 盖子
   2. 刀片组合
   3. 锯齿刀片组合
   4. 刀片防护罩
   5. 切碎器
   6. 减速器
   7. 锁环

ZH

警告：

安全预防措施是本电器的组成部分。在第一次使用新电器之前，请仔细阅读。将其存放在您之后可以找到并参考的位置。组装好的搅拌杯 (A+B+C) 或 XL 切碎器 (H) 必须以正确方式放置在电机组 (D) 上且搅拌杯 (B/H.5) 上的盖子 (A/H.1) 锁定，才能启动电器。

首次使用本电器之前

首次使用本电器之前，请用洗涤剂漂洗 与食物接触的各个部件（组装完成的搅拌杯 (A+B+C) 以及组装完成的 XL 切碎器 (H)）

警告：请勿将电器浸入 水中。（电机组 (D)、刀片组 (C) 和减速器 (H.6) 均不可）。请勿将电机组 放在自来水下冲洗。请用湿布清洁 并仔细擦干。刀片极其锋利。

操作电器前，请检查是否已拆除 所有包装。

组装并安装搅拌杯

润湿密封圈 (C1)（即使已安装在刀片组上 (C2)）。请小心 将密封件 (C1) 正确装回刀片组合 (C2)（图 1）。

将刀片组 (C2) 放在锁环上 (C3)（图.2）。将搅拌杯翻转过来， 然后将组装好的锁环 (C) 与刀片一起安装在 搅拌杯底座上（图 3）。顺时针旋转至锁环 (C3) 以锁定它（图 3）。确保锁环正确锁定：搅拌杯上的箭头必须 与锁环上的箭头对齐（图 3）。

为帮助您，您可以使用刷子的背面 (G) 锁定或解锁锁 环 (C3)

将原料添加到组装完成的搅拌杯中，但不能超过 标示的最大量（图 4）：

• 稠性混合物不得超过 1.75 L • 液体混合物不得超过 1.5 L

警告：不得将沸腾液体（超过 80°C/176°F）倒入搅拌杯内

将盖子 (A) 锁定在搅拌杯 (B) 上，然后顺时针转动（图 5）。确保盖子已正确锁定：盖子上的点应与把手对齐（图 6）。将组装好的盖帽 (A3+A4) 放在盖子上的适当位置，然后顺时针旋转锁定盖子。如果盖子未正确锁定，电器将无法启动。将搅拌杯正确放置在电机组上 图 7）：搅拌杯底座上的点应与电机组上的挂锁对齐（图 7）。一个搅拌机标志 (E.1) 将出现在屏幕上（图 7），然后会发出一声“哔”声。

组装并安装 XL 切碎器*

将减速器 (H.6) 放在锁环上 (H.7)（图 8）。逆时针旋转 至 XL 切碎器搅拌杯 (H.5) 以锁定（图 9）。闭合 的挂锁指示何时应该锁定刀片架。通过将刀片组插入驱动器来组装刀片（图 11）

请小心 在将刀片放入加工杯 (H.5) 之前，请确认刀片(H.2/H.3)（图 10）下方没有任何堵塞物 图 11）

将原料放入装配好的罐体内，注意不要超过

标示的最大量（图 12）：

• 最高 550 毫升

警告：请勿将液体倒入 XL 切碎器

将盖子 (H.1) 锁定在 XL 切碎器 (H5) 上，然后顺时针 转动（图 13）。

确保盖子已正确锁定（图 14）。如果盖子未正确 锁定，则刀片无法转动。将组装好的 XL 切碎器搅拌杯 (H) 正确放在电机组 (D) 上：屏幕上将出现一个搅拌杯标志 (E.2)，并且将发出一声“哔”声。

使用电器

速度/程序	说明书
速度 1 到 6	当搅拌杯位于底座上且盖子正确锁定时，将会发出一声“哔”声。手指向右滑动，开始从速度 1 到 6 进行搅拌，每个步骤 都会发出一声“哔”声。 计时器从 0:00 开始计时。 如要暂停，轻触“开始/停止”，电器将发出一声“哔”声，速度指示灯将闪烁。 如要恢复，按住“开始/停止”，电器将发出一声“哔”声，指示灯将打开 如要停止，将手指向左滑动回 0 位置或轻触“开始/停止” 3 秒钟后，将发出很长的一声“哔”声。指示灯返回位置 0。
程序	向左滑动手指，每个位置都将发出一声“哔”声，每个位置将 都将亮灯，每个程序将显示计时器 每个程序位置上，开始/停止指示灯都会闪烁。 要启动程序，请按住开始/停止，此时将响起一声“哔”声。 如要暂停，按住开始/停止，电器将发出一声“哔”声，程序和开始/停止指示灯将闪烁。 如要继续，按住开始/停止，电器将发出一声“哔”声，程序和开始/停止指示灯将会打开。 如要停止，轻触开始和停止按钮 3 秒钟，电器发出一声很长的“哔”声，同时指示灯将返回 0 位置。 计时器从程序时间开始（例如：1:30）并倒计时 电器发出 3 声“哔”声（程序和开始/停止指示灯闪烁），指示灯将返回 0 位置 此时代表程序结束
脉冲功能	将手指向左滑动到“脉冲”位置，电器发出一声“哔”声，开始/停止指示灯将闪烁。 轻触，然后按住开始/停止按钮，可立即激活脉冲（触摸和搅拌混合之间没有延迟时间） 松开开始/停止按钮以停止（开始/停止指示灯将闪烁）

警告：在搅拌机中运行一个周期，达到最大处理时间后，让搅拌机休息 1 分钟，然后再运行。在搅拌器最多使用三个循环后，请停止电器并冷却至环境温度（大约需要 2 小时）。

本电器配备有过载保护。过载保护可防止电机 因异常使用而损坏。

如果电器在操作过程中关闭，请执行以下操作：

拔下电源插头并让其冷却大约 15-20 分钟。

ZH

将电器重新接入电源并恢复搅拌。使用大约 3 分钟后，电器 将启动待机模式。如要打开/关闭 电器，请按下开始/停止按钮。

少量，粗切碎

配件使用：组装迷你切碎器
通过脉冲 (E.3) 在几秒钟内切碎：花生、杏仁等… 数量/最大时间：140g 花生/12 秒或 150g 杏仁/8 秒

搅拌杯 (B) 提供的程序：

自动程序	描述	食谱示例	时间
冰沙	使用此程序制作冰沙：将新鲜水果/蔬菜与牛奶或酸奶混合	200g 胡萝卜 + 100g 芹菜 + 100g 香蕉 + 500g 橙汁	默认时间：1 分 20 秒
碎冰	使用此程序将冰块制成冰沙	最多 8 个冰块	默认时间 40 秒
雪葩	使用此程序制作冰淇淋：将冷冻水果与新鲜奶油或酸奶混合	450g 冷冻浆果 + 240g 牛奶 + 75g 细白砂糖。必须使用搅拌棒来帮助搅动。	默认时间 1 分 10 秒
蛋糕	使用此程序，您可以制作一些清淡的面食，如华夫饼、蛋糕、煎饼、克拉芙缇、布朗尼… 您不能制作面包、奶油蛋糕、披萨等未发透面团	酸奶蛋糕：按此顺序在搅拌杯上添加原料。120g 酸奶 + 170g 细白砂糖 + 7.5 g 香草糖 + 3 个鸡蛋 + 125g 葵花油 + 85g 玉米粉 + 65g 杏仁粉 + 140g 面粉 + 11g 烘焙粉。将混合物放入模具中，然后烘焙 50 分钟至 180°C	默认时间：1 分 15 秒
清洗	使用此程序清洁搅拌机	200 毫升水 + 1 滴洗涤液。	默认时间：30 秒

警告：请勿添加 80°C 以上的高温液体，因为蒸汽突然积聚可能会将其从电器中喷出。

ZH

XL 切碎器提供的程序 (H*)

自动程序	描述	要使用的刀片	食谱示例	时间
最大速度	使用最大速度切碎餐食、奶酪或碾磨坚果等最坚硬的原料		200g 杏仁	默认 时间：40 秒
脉冲功能	使用脉冲功能制备洋葱、大蒜和新鲜香草		150g 洋葱	7 脉冲最大 默认 时间：12 秒
脉冲功能	您还可以使用脉冲功能将冰块压碎制成碎冰		最大 4 个冰块 20X20X30 毫米	10 脉冲最大 默认 时间：20 秒
碎冰	使用此程序将冰块制成冰沙		最大 4 个冰块 20X20X30 毫米	默认 时间：50 秒

没有程序运行时，脉冲按钮仍可使用。

警告：坚硬食物可能会在搅拌杯内留下痕迹，但这不会影响电器的效率。单个冷冻食品体积必须小于核桃。请小心 在将刀片放入加工杯 (H.5) 之前，请确认刀片(H2/H3)（图 10）下方没有任何堵塞物图 11）

电器使用后

切断电器电源。

不使用时请清空杯体，杯体不适用于储存食物，亦不得放置在冰箱或冰柜中。

请使用湿布清洁电机组 (D) 和减速器 (H.6)。仔细 擦干。

切勿将电机组 (D) 和减速器 (H.6) 浸入水中。

使用后，立即用几滴洗涤液在水中清洗 可拆卸部件。轻松清洁萃特搅拌杯 (B)，请使用 «清洁程序»：

加入 200 毫升水。在搅拌杯 (B) 中加入 1 滴 洗涤液。电器以不同的交流速度工作大约 30 秒。

盖子 (A1)、XL 切碎器部件 (H.1/H.2/H.3/H.5) 和中盖帽 (A3 + A4) 可在洗碗机中清洗，搅拌杯(B)、减速器 (H.6) 和 Powelix 刀片组合 (C2) 不可在洗碗机中清洗。切勿 长时间将刀片 (C2) 完全浸入水中。

为了清洁盖帽 (A3 + A4)，您可以将其分拆为两部分 （图 19）

电器无法正常运行怎么办？

问题	原因	解决方案
电器 无法运行	插头未接好	将电器链接到与 电器铭牌上所显示电压 相同的插座上。
	搅拌器罐体或 XL 切碎器 未在电机组上 正确定位	检查搅拌器罐体或 XL 切碎器是否按使用 说明所示正确安装在 电机组上。
	如果出现软件漏洞。	切断电器电源，等待几分钟 然后重启
电器在使用 过程中停止	过载	请遵循“过载”部分中的使用说明 进行操作
过度 振动	产品未放置 在水平台面上。	将电器放置在水平台面上。
	原料量 过高。	减少加工的 食材量。
盖子漏液	原料量 过高。	减少加工的 食材量。
	盖子未以正确方式 放置。	将盖子正确盖在 搅拌器罐体上。
搅拌器罐体 底部 漏液	刀片未以正确方式 放置。	安装锁环 (C3)（图 2）并 通过顺时针旋转 锁定槽口（图 3 ）。确保 锁环正确锁定：搅拌杯 上的点必须 与锁对齐（图 3）
刀片转动 不畅	食物块太大或太硬。	减少加工原料的大小或数量。
	盖子未以正确方式 放置。	将盖子正确盖在搅拌器罐体/切碎器 上。

KETERANGAN

A. 1. PENUTUP
   2. PENGEDAP BOLEH TANGGAL
   3. PENUTUP BAWAH
   4. PENUTUP ATAS
B. BALANG TRITAN
C. 1. PENGEDAP BOLEH TANGGAL
   2. UNIT BILAH POWELIX
   3. GEGELANG PENGUNCI
D. 1. UNIT MOTOR
   2. GEGELANG KAWALAN
   3. BUTANG MULA/ BERHENTI
E. KAWALAN PANEL
   1. PENANDA PENGUNCI BALANG PENGISAR
   2. PENANDA PENGUNCI BALANG PENGISAR XL
   3. FUNGSI DENYUTAN
   4. PROGRAM SMOOTHIE
   5. PROGRAM PENGHANCUR AIS
   6. PROGRAM SERBAT
   7. PROGRAM PENCUCI MULUT
   8. PROGRAM PEMBERSIHAN
   9. TETAPAN MANUAL
F. PENOLAK
G. BERUS
H.* PENCINCANG XL
   1. PENUTUP
   2. UNIT BILAH
   3. UNIT BILAH BERGERIGI
   4. PELINDUNG BILAH
   5. BALANG PENCINCANG
   6. PENGECIL
   7. GEGELANG PENGUNCI

MS

AWAS:

Dokumen keselamatan ini adalah sebahagian daripada perkakas. Baca dokumen dengan teliti sebelum menggunakan perkakas baru anda buat kali pertama. Pastikan dokumen disimpan di tempat yang mudah dicari untuk rujukan masa hadapan. Perkakas hanya akan berfungsi jika balang dipasang (A+B+C) atau pencincang XL (H) diletak dengan betul pada unit motor (D) dan penutup (A/H.1) dikuncikan pada balang (B/H.5).

SEBELUM MENGGUNAKAN PERKAKAS ANDA BUAT KALI PERTAMA

Sebelum menggunakan perkakas anda buat kali pertama, bilas bahagian yang bersentuhan dengan makanan (balang yang dipasang (A+B+C) dan pencincang XL yang dipasang (H))

AWAS: Jangan rendam perkakas di dalam air (baik unit motor (D) unit bilah (C) mahupun pengecil (H.6)). Jangan sesekali letakkan unit motor di bawah air yang mengalir. Bersihkan unit motor dengan kain lembap dan keringkan dengan teliti. Bilah adalah sangat tajam.

Pastikan semua bungkusan telah dikeluarkan sebelum mengendalikan perkakas.

MENYEDIAKAN DAN MEMASANG BALANG

Lembapkan pengedap (C1) (walaupun pengedap sudah terpasang pada unit bilah (C2)). Pastikan anda memasang semula pengedap (C1) pada unit bilah (C2) dengan sisi yang betul menghadap ke atas (Rajah 1).

Letakkan unit bilah (C2) pada gegelang pengunci (C3) (Rajah 2). Terbalikkan balang dan pasangkan gegelang pengunci yang dipasang (C) dengan bilah berada pada bahagian bawah balang (Rajah 3). Kuncikan balang dengan memutarkan balang untuk menguncikan gegelang (C3) mengikut arah jam (Rajah 3). Pastikan gegelang pengunci dikuncikan dengan betul: anak panah pada balang mestilah selari dengan anak panah pada gegelang pengunci (Rajah 3).

Untuk memudahkan anda, anda boleh menggunakan bahagian belakang berus (G) untuk menguncikan atau membuka kunci gegelang pengunci (C3)

Tambahkan bahan-bahan ke dalam balang yang telah dipasang tanpa melebihi paras maksimum yang ditandakan (Rajah 4):

- 1.75 L untuk campuran pekat
- 1.5 L untuk persediaan cecair

AMARAN: JANGAN TUANG CECAIR YANG MENDIDIH (MELEBIHI 80°C/176°F) KE DALAM BALANG

Kuncikan penutup (A) pada balang (B) mengikut arah jam (Rajah 5). Pastikan penutup dikuncikan dengan betul: titik pada penutup seharusnya selari dengan pemegang (Rajah 6). Kuncikan penutup yang dipasang (A3+A4) pada kedudukan yang betul pada penutup dan kuncikan penutup dengan memutarkan penutup mengikut arah jam. Jika penutup tidak dikuncikan dengan betul, perkakas anda tidak akan dihidupkan. Letakkan balang dengan betul pada unit motor (Rajah 7): titik pada tapak balang seharusnya selari dengan mangga pada unit motor (Rajah 7). Logo balang (E.1) akan dipaparkan pada skrin (Rajah 7) dan isyarat bip akan berbunyi.

MENYEDIAKAN DAN MEMASANG BALANG PENCINCANG XL*

Letakkan pengecil (H.6) pada gegelang pengunci (H.7) (Rajah 8). Kuncikan balang dengan memutarkan

ke balang pencincang XL (H.5) mengikut arah lawan jam (Rajah 9). Mangga yang berkunci menandakan pemegang bilah telah dikunci.

Pasang bilah dengan memasukkan unit bilah ke dalam pemacu (Rajah 11)

Sila berhati-hati, pastikan tiada apa-apa yang tersekat di bawah pisau (H.2/H.3) (Rajah10) sebelum memasukkannya ke dalam mangkuk (H.5) (Rajah 11)

Tambahkan bahan-bahan ke dalam pencincang yang telah dipasang tanpa melebihi paras maksimum yang ditandakan (Rajah 12):

- maksimum 550ml

AMARAN: JANGAN TUANG CECAIR KE DALAM PENCINCANG XL

Tolak penutup (H.1) pada balang pencincang XL (H.5) dan putar mengikut arah jam (Rajah 13).

Pastikan penutup dikuncikan dengan betul (Rajah 14). Jika penutup tidak dikuncikan dengan betul, bilah tidak akan berputar. Letakkan balang pencincang XL yang telah dipasang (H) pada unit motor (D) dengan betul: Logo balang (E.2) akan dipaparkan pada skrin dan isyarat bip akan berbunyi.

MENGGUNAKAN PERKAKAS ANDA

Kelajuan / Program	Arahan
Kelajuan 1 hingga 6	Apabila balang berada di atas tapak dan apabila penutup dikuncikan dengan betul, isyarat bip akan berbunyi. Luncurkan jari anda ke kanan untuk memulakan pengisaran daripada kelajuan 1 hingga 6, bip akan berbunyi pada setiap langkah. Pemasa bermula dari 0:00 dan meningkat. Untuk menjedakan pengisaran, sentuh "Mula/berhenti", bip akan berbunyi dan lampu kelajuan akan berkelip. Untuk meneruskan, tahan butang "Mula/berhenti", 1 bip akan berbunyi dan lampu akan menyala Untuk menghentikan pengisaran, luncurkan semula jari ke kiri pada kedudukan 0 atau sentuh butang "Mula/berhenti" selama 3 saat, bip yang panjang akan berbunyi. Lampu kembali kepada kedudukan 0.
Progaram	Luncurkan jari ke kiri, bip akan berbunyi untuk setiap kedudukan, lampu akan menyala untuk setiap kedudukan, paparan pemasa untuk setiap program Pada setiap kedudukan program, lampu "Mula/berhenti" akan berkelip. Untuk memulakan program, tahan butang mula/berhenti dan 1 bip akan berbunyi. Untuk menjedakan program, tahan butang mula/berhenti, bip akan berbunyi, lampu program dan mula/berhenti akan berkelip. Untuk meneruskan program, tahan butang mula/berhenti, 1 isyarat bip akan berbunyi, lampu program dan mula/berhenti akan menyala. Untuk menghentikan program, sentuh butang mula dan berhenti selama 3 saat, isyarat bip yang panjang akan berbunyi dan lampu akan kembali kepada kedudukan 0. Pemasa bermula dari masa program (contohnya: 1:30) dan dipasang Untuk menandakan program telah berakhir, 3 bip akan berbunyi (lampu program dan mula/berhenti berkelip) dan lampu akan kembali kepada kedudukan 0.
Fungsi denyutan	Tolak jari ke kiri pada kedudukan "denyutan", isyarat bip akan berbunyi dan lampu butang Mula/berhenti akan berkelip. Sentuh, kemudian tahan butang Mula/Berhenti untuk mengaktifkan denyutan dengan segera (tiada sela masa antara sentuhan dengan permulaan pengisaran) Lepaskan jari daripada butang Mula/Berhenti untuk berhenti (lampu mula/berhenti akan berkelip)

AWAS: Selepas pengisar melengkapkan satu pusingan masa pemprosesan maksimum, biarkan pengisar berhenti selama 1 minit sebelum menggunakan pengisar semula.

Selepas menggunakan pengisar sebanyak tiga kali pusingan maksimum, matikan perkakas dan biarkan perkakas menjadi sejuk sehingga mencapai suhu bilik (mengambil masa kira-kira 2 jam).

Perkakas dilengkapi dengan perlindungan terhadap muatan berlebihan.

Hal ini menghalang kerosakan pada motor akibat penggunaan yang tidak normal.

Jika perkakas terhenti semasa digunakan, lakukan perkara yang berikut:

Cabut palam dan biarkan perkakas menjadi sejuk lebih kurang 15-20 minit.

Sambungkan semula perkakas kepada sumber kuasa dan teruskan pengisaran.

Selepas lebih kurang 3 minit tidak digunakan, perkakas anda akan memulakan mod tunggu sedia. Untuk menghidupkan / mematikan perkakas anda, tekan butang Mula / Berhenti.

PENCINCANGAN KASAR UNTUK KUANTITI KECIL

Aksesori yang digunakan: pencincang mini yang dipasang

Cincang selama beberapa saat dengan denyutan (E.3): kacang tanah, badam dll…

kuantiti / masa maksimum: 140g kacang tanah/12s atau 150g badam/8s

Program yang tersedia dengan balang (B):

Program automatik	Keterangan	Contoh resipi	Masa
Smoothie	Gunakan program ini untuk membuat smoothie: mengisar buah-buahan/sayur-sayuran segar dengan susu atau yogurt	200g lobak merah + 100g akar saderi + 100g pisang + 500g jus oren	Masa lalai: 1min20s
Penghancur ais	Gunakan program ini untuk menghancurkan kiub ais sehingga halus	Maksimum 8 kiub ais	Masa lalai 40 saat
Serbat	Gunakan program ini untuk membuat aiskrim: mengisar buah-buahan beku dengan krim segar atau yogurt	450g raspberi beku + 240g susu + 75g gula kastor. Spatula mestilah digunakan untuk memudahkan aliran.	Masa lalai 1min10s
Kek	Gunakan program ini untuk membuat doh ringan seperti wafel, kek, penkek, clafoutis, brownies… Tidak sesuai untuk membuat doh berat seperti roti, brioche dan piza…	Kek yogurt: Masukkan bahan-bahan mengikut urutan ini ke dalam balang. 120g yogurt + 170g gula kastor + 7.5g gula vanila + 3 biji telur + 125g minyak bunga matahari + 85g Tepung jagung + 65g serbuk badam + 140g tepung + 11g serbuk penaik. Letakkan campuran di dalam acuan dan bakar selama 50min pada suhu 180°C	Masa lalai: 1min15s
Bersihkan	Gunakan program ini untuk membersihkan pengisar anda	200ml air + 1 titis cecair pencuci pinggan.	Masa lalai: 30 saat

AWAS: Jangan tambahkan cecair panas melebihi 80° C kerana cecair boleh terpancut keluar daripada perkakas disebabkan oleh pengumpulan stim yang mendadak.

Program tersedia dengan PENCINCANG XL (H*)

Program automatik	Keterangan	Bilah untuk digunakan	Contoh resipi	Masa
Kelajuan maksimum	Gunakan Kelajuan maksimum untuk mencincang makanan, keju atau mengisar halus bahan-bahan keras seperti kekacang		200g badam	Masa lalai: 40s
Fungsi Denyutan	Gunakan fungsi Denyutan untuk menyediakan bawang merah, bawang putih dan herba segar		150g bawang merah	Maksimum 7 denyutan Masa lalai: 12s
Fungsi Denyutan	Anda juga boleh menggunakan fungsi Denyutan untuk menghancurkan kiub ais menjadi serpihan ais		Maksimum 4 kiub ais 20X20X30mm maksimum	Maksimum 10 denyutan Masa lalai: 20s
Penghancur ais	Gunakan program ini untuk menghancurkan kiub ais sehingga halus		Maksimum 4 kiub ais 20X20X30mm maksimum	Masa lalai: 50s

Butang denyutan masih boleh digunakan apabila tiada program yang dijalankan.

AWAS: Makanan yang keras mungkin mengotori bahagian dalam balang tetapi tidak menjejaskan kecekapan perkakas. Makanan beku mestilah lebih kecil daripada saiz kacang walnut. **Sila berhati-hati, pastikan tiada apa-apa yang tersekat di bawah pisau (H.2/H.3) (Rajah10) sebelum memasukkannya ke dalam mangkuk (H.5)(Rajah 11)**

SELEPAS MENGGUNAKAN PERKAKAS ANDA

Cabut perkakas.

Kosongkan campuran daripada balang, balang tidak dimaksudkan untuk menyimpan makanan di dalam

peti sejuk atau penyejuk beku.

Untuk membersihkan unit motor (D) dan pengecil (H.6), gunakan kain lembap. Keringkan

dengan teliti.

Jangan sesekali rendam unit motor (D) dan pengecil (H.6) di dalam air.

Cuci bahagian yang boleh ditanggalkan menggunakan air dengan beberapa titis cecair pencuci pinggan dengan serta-merta selepas digunakan. Untuk pembersihan bahagian dalam balang tritan yang lebih mudah, anda boleh menggunakan « Program pembersihan »:

Masukkan 200ml air. Anda boleh menambahkan 1 titis cecair pencuci pinggan sahaja di dalam balang (B) sahaja. Perkakas berfungsi pada pelbagai kelajuan berselang-seli selama lebih kurang 30 saat.

Penutup (A1), bahagian PENCINCANG XL (H.1 / H.2 / H.3 / H.5) dan penutup tengah (A3 + A4) boleh dibersihkan di dalam pembasuh pinggan mangkuk, Balang (B), pengecil (H.6) dan unit bilah Powelix (C2) tidak boleh dibersihkan di dalam pembasuh pinggan mangkuk. Jangan rendam bilah (C2) sepenuhnya untuk tempoh yang lama.

Untuk memudahkan pembersihan penutup (A3 + A4), anda boleh menanggalkan bahagian ini kepada 2 bahagian (Rajah19)

APAKAH YANG PERLU DILAKUKAN JIKA PERKAKAS ANDA TIDAK BERFUNGSI ?

Masalah	Punca	Penyelesaian
Perkakas tidak berfungsi	Palam tidak bersambung	Sambungkan perkakas kepada soket dengan voltan yang sama seperti yang dinyatakan pada plat penarafan perkakas.
	Jag pengisar atau pencincang XL tidak diletakkan dengan betul pada unit motor	Pastikan bahawa jag pengisar atau pencincang XL diletakkan dengan betul pada unit motor seperti yang dijelaskan dalam arahan.
	Jika berlaku pepijat perisian.	Cabut perkakas, tunggu beberapa minit dan cuba lagi
Perkakas terhenti semasa digunakan	Muatan berlebihan	Ikut arahan pada bahagian Muatan Berlebihan
Getaran yang melampau	Produk tidak diletakkan pada permukaan yang rata.	Letakkan perkakas pada permukaan yang rata.
	Jumlah bahan-bahan terlalu banyak.	Kurangkan kuantiti bahan-bahan yang diproses.
Kebocoran daripada penutup	Jumlah bahan-bahan terlalu banyak.	Kurangkan kuantiti bahan-bahan yang diproses.
	Penutup tidak diletakkan dengan betul.	Letakkan penutup dengan betul pada jag pengisar.
Kebocoran daripada bahagian bawah jag pengisar	Bilah tidak diletak dengan betul.	Pasang gegelang pengunci (C3) (Rajah 2) dan kuncikan gegelang dengan memutarkan gegelang untuk menguncikan takuk mengikut arah jam (Rajah 3). Pastikan gegelang pengunci dikuncikan dengan betul: titik pada balang mestilah selari dengan kunci (Rajah 3)
Bilah tidak berputar dengan mudah	Cebisan makanan terlalu besar atau terlalu keras.	Kurangkan saiz atau kuantiti bahan-bahan yang diproses.
	Penutup tidak diletakkan dengan betul.	Letakkan penutup dengan betul pada jag pengisar/ balang pencincang.

MS

DESCRIPTION

A. 1. TUTUP
   2. SEGEL YANG DAPAT DILEPAS
   3. TUTUP BAWAH
   4. TUTUP ATAS
B. TABUNG TRITAN
C. 1. SEGEL YANG DAPAT DILEPAS
   2. UNIT MATA PISAU POWELIX
   3. RING PENGUNCI
D. 1. UNIT MOTOR
   2. RING KONTROL
   3. TOMBOL MULAI/BERHENTI
E. KONTROL PANEL
   1. INDIKATOR KUNCI TABUNG BLENDER
   2. INDIKATOR KUNCI TABUNG PERAJANG XL
   3. FUNGSI PULSE
   4. PROGRAM SMOOTHIE
   5. PROGRAM PELUMAT ES
   6. PROGRAM SORBET
   7. PROGRAM PENCUCI MULUT
   8. PROGRAM MEMBERSIHKAN
   9. SETELAN MANUAL
F. PENDORONG
G. SIKAT
H.* PERAJANG XL
   1. TUTUP
   2. UNIT MATA PISAU
   3. UNIT MATA PISAU BERGERIGI
   4. PELINDUNG MATA PISAU
   5. TABUNG PERAJANG
   6. PEREDAM
   7. RING PENGUNCI

PERHATIAN:

Petunjuk keselamatan ini merupakan bagian dari alat ini. Bacalah dengan saksama sebelum menggunakan mesin baru untuk pertama kali. Simpan di tempat yang mudah ditemukan sehingga dapat dibaca kembali di masa mendatang. Alat hanya akan menyala jika tabung (A+B+C) atau perajang XL (H) dipasang dengan benar pada unit motor (D) dan tutup (A/H.1) terkunci pada tabung (B/H.5).

SEBELUM MENGGUNAKAN ALAT UNTUK PERTAMA KALINYA

Sebelum menggunakan alat untuk pertama kali, bilas komponen-komponen yang akan bersentuhan dengan makanan (tabung yang telah dirakit (A+B+C) dan PERAJANG XL yang telah dirakit (H))

PERHATIAN: Jangan merendam peralatan di dalam air (baik unit motor (D) maupun unit pisau (C) atau pun peredam (H.6)). Jangan pernah membilas unit motor dengan air mengalir. Bersihkan alat dengan kain yang lembap dan keringkan dengan hati-hati. Pisau ini sangat tajam.

Pastikan semua kemasan telah dilepas sebelum mengoperasikan alat.

MERAKIT DAN MEMASANG TABUNG

Basahi segel (C1) (bahkan jika sudah terpasang pada unit pisau (C2)). Berhati-hatilah dengan memastikan segel (C1) terpasang dengan benar ke unit pisau (C2) (Gbr. 1).

Pasang unit pisau (C2) pada ring pengunci (C3) (Gbr. 2). Balikkan tabung menghadap ke bawah dan pasang ring pengunci (C) dengan pisau ke bagian dasar tabung (Gbr. 3). Kuncilah dengan memutar ring pengunci (C3) searah jarum jam (Gbr. 3). Pastikan ring pengunci terkunci dengan benar: panah pada tabung harus sejajar dengan panah pada ring pengunci (Gbr. 3).

Anda dapat menggunakan bagian belakang sikat (G) untuk membantu mengunci atau membuka ring pengunci (C3)

Masukkan bahan ke dalam tabung yang sudah terpasang di bawah penanda level maksimum yang ditunjukkan (Gbr. 4):

• 1,75 L untuk cairan kental • 1,5 L untuk cairan

PERINGATAN: JANGAN TUANGKAN CAIRAN MENDIDIH (LEBIH DARI 80°C/176°F) KE DALAM TABUNG

Kunci tutup (A) pada tabung (B) lalu putar searah jarum jam arah (Gbr. 5). Pastikan tutup terkunci dengan benar: titik pada tutup harus sejajar titik dengan gagang (Gbr. 6). Pasang tutup yang telah dirakit (A3+A4) pada posisinya lalu kunci dengan memutarnya searah jarum jam. Jika tutup tidak terkunci dengan benar, maka alat tidak akan mau menyala. Pasang tabung dengan benar pada unit motor (Gbr. 7): titik pada alas tabung harus sejajar dengan tanda gembok pada unit motor (Gbr. 7). Logo tabung (E.1) akan muncul di layar (Gbr. 7) dan akan terdengar bunyi bip.

MERAKIT DAN MEMASANG TABUNG PERAJANG XL*

Pasang peredam (H.6) pada ring pengunci (BH.7) (Gbr. 8). Kunci dengan memutar peredam ke tabung perajang XL (H.5) berlawanan arah jarum jam (Gbr. 9). Gembok yang tertutup menunjukkan bahwa penahan pisau telah terkunci.

Pasang dengan memasukkan unit pisau ke driver (Gbr. 11)

Hati-hati, pastikan tidak ada yang tersangkut di bawah pisau (H.2/H.3) (Gbr.10) sebelum meletakkannya di dalam mangkuk (H.5) (Gbr. 11)

Masukkan bahan-bahan ke dalam perajang yang telah dirakit di bawah batas maksimum yang ditunjukkan (Gbr. 12):

• Maks. 550 ml

PERINGATAN: JANGAN MENUANGKAN CAIRAN KE DALAM PERAJANG XL

Kunci tutup (H.1) pada tabung perajang XL (H5) lalu putar searah jarum jam (Gbr. 13).

Pastikan tutup telah terkunci dengan benar (Gbr. 14). Jika tutup tidak terkunci dengan benar, maka pisau tidak akan berputar. Pasang tabung perajang XL (H) yang telah dirakit dengan

benar pada unit motor (D): Logo tabung (E.2) akan muncul di layar

dan akan terdengar bunyi bip.

MENGGUNAKAN ALAT

Kecepatan/ Program	Petunjuk
Kecepatan 1 sampai 6	Apabila tabung berada di atas alas dan tutup sudah terkunci dengan benar, maka akan terdengar bunyi bip. Geser jari ke kanan untuk mulai memblender dari kecepatan 1 sampai 6, bunyi bip akan terdengar di setiap langkah. Timer dimulai dari 0:00 dan seterusnya. Untuk menghentikan sementara, sentuh "Mulai/Berhenti", bunyi bip akan terdengar dan lampu kecepatan akan berkedip. Untuk melanjutkan, sentuh "Mulai/berhenti" ,1 bunyi bip akan terdengar dan lampu akan menyala untuk berhenti, geser jari kembali ke kiri ke posisi 0 atau sentuh "Mulai/berhenti" selama 3 detik, dan bunyi bip panjang akan terdengar. Lampu kembali ke posisi 0.

Kecepatan/ Program	Petunjuk
Program	Geser jari ke kiri, bunyi bip akan terdengar untuk setiap posisi, lampu akan menyala untuk setiap posisi, timer akan ditampilkan untuk setiap program Pada setiap posisi program, lampu Mulai/berhenti akan berkedip. Untuk memulai program, sentuh mulai/berhenti dan 1 bunyi bip akan terdengar. Untuk menghentikan sementara, sentuh mulai/berhenti maka satu bunyi bip akan terdengar, lampu program dan lampu mulai/berhenti akan berkedip. Untuk melanjutkan, sentuh mulai/berhenti dan 1 bunyi bip akan terdengar, lampu program dan lampu mulai/berhenti akan menyala. Untuk menghentikan, sentuh tombol mulai dan berhenti selama 3 detik, bunyi sinyal bip panjang akan terdengar, dan lampu akan kembali ke posisi 0. Timer dimulai dari waktu program (mis: 1:30) dan menghitung mundur Untuk menunjukkan program telah berakhir, akan terdengar 3 bunyi bip (lampu program dan mulai/berhenti akan berkedip) dan lampu akan kembali ke posisi 0
Fungsi Pulse	Geser jari ke kiri ke posisi "pulse", satu bunyi bip akan terdengar dan lampu Mulai/Berhenti akan berkedip. Sentuh lalu tahan Mulai/Berhenti untuk langsung mengaktifkan pulse (tidak ada waktu jeda antara sentuh dan mulai untuk memblender) Jauhkan jari dari tombol Mulai/Berhenti untuk menghentikan (lampu mulai/berhenti akan berkedip)

PERHATIAN: Setelah menjalankan satu siklus menggunakan blender selama waktu pengolahan maksimum, diamkan blender selama 1 menit sebelum menggunakannya kembali.

Setelah menggunakan blender selama maksimal tiga siklus, hentikan alat dan biarkan dingin hingga suhu ruangan (butuh waktu sekitar 2 jam).

Alat ini dilengkapi dengan perlindungan kelebihan beban.

Fitur ini mencegah motor rusak akibat penggunaan yang tidak biasa.

Jika alat dimatikan selama pengoperasian, lakukan langkah berikut:

Cabut steker dan biarkan alat mendingin selama sekitar 15 hingga 20 menit.

Sambungkan kembali alat ke catu daya dan lanjutkan memblender.

Alat akan masuk ke mode siaga jika tidak digunakan selama kurang lebih 3 menit. Untuk menghidupkan/ mematikan alat, tekan tombol Mulai/Berhenti.

TAKARAN KECIL UNTUK MERAJANG KASAR

Aksesori yang digunakan: pemasangan perajang mini
Merajang dalam beberapa detik menggunakan pulse (E.3): kacang tanah, almond, dll…
kuantitas / waktu maks: 140 g kacang/12 dtk atau 150 g kacang almond/8 dtk

Program yang tersedia pada tabung (B):

Program otomatis	Deskripsi	Contoh resep	Waktu
Smoothie	Gunakan program ini untuk membuat smoothie: Memblender buah/sayuran segar dengan susu atau yogurt	200 g wortel + 100 g seledri akar + 100 g pisang + 500 g jus jeruk	Waktu default: 1 mnt 20 dtk
Pelumat es	Gunakan program ini untuk melumatkan es batu	Maksimal 8 kotak kecil es batu	Waktu default 40 dtk
Sorbet	Gunakan program ini untuk membuat es krim: blender buah-buahan beku dengan krim segar atau yogurt	450 g raspberry beku + 240 g susu + 75 g gula halus. Tamper harus digunakan untuk membantu aliran.	Waktu default 1 mnt 10 dtk
Kue	Gunakan program ini untuk membuat adonan encer untuk wafel, kue, pancake, clafoutis, brownies, dll. Tidak cocok untuk membuat adonan yang berat seperti roti, brioche, pizza, dsb.	Kue yogurt: Masukkan bahan-bahan sesuai urutan ini ke dalam tabung blender. 120 g yogurt + 170 g gula halus + 7,5 g gula vanili + 3 butir telur + 125 g minyak bunga matahari + 85 g tepung maizena + 65 g tepung kacang almond + 140 g tepung terigu + 11 g baking powder. Masukkan adonan ke dalam loyang dan panggang selama 50 menit pada suhu 180°C.	Waktu default: 1 mnt 15 dtk
Pembersihan	Gunakan program ini untuk membersihkan blender Anda	200 ml air + 1 tetes cairan pencuci piring.	Waktu default: 30 dtk

PERHATIAN: Jangan menambahkan cairan panas di atas 80°C karena bisa terciprat keluar dari alat dikarenakan semburan uap yang mendadak.

ID

Program yang tersedia dengan PERAJANG XL (H*)

Program otomatis	Keterangan	Pisau yang digunakan	Contoh resep	Waktu
Kecepatan Maksimum	Gunakan kecepatan Maksimum untuk merajang makanan, keju, atau untuk menggiling bahan yang sangat keras seperti kacang		200 g almond	Waktu default: 40 dtk
Fungsi Pulse	Gunakan fungsi Pulse untuk menyiapkan bawang bombai, bawang putih, dan rempah-rempah segar		150 g bawang bombai	Maks. 7 pulse Waktu Default: 12 dtk
Fungsi Pulse	Anda juga dapat menggunakan fungsi Pulse untuk melumatkan es batu kecil		Maks. 4 butir es batu Maks. 20X20X30mm	Maks. 10 pulse Waktu Default: 20 dtk
Pelumat es	Gunakan program ini untuk melumatkan es batu		Maks. 4 butir es batu Maks. 20X20X30mm	Waktu default: 50 dtk

Tombol pulse masih dapat digunakan bila tidak ada program yang berjalan.

PERHATIAN: Bahan makanan yang kuat dapat meninggalkan noda di dalam tabung, tapi ini tidak mempengaruhi efisiensi alat. Makanan beku tidak boleh lebih besar dari seukuran kenari. **Hati-hati, pastikan tidak ada yang tersangkut di bawah pisau (H.2/H.3) (Gbr.10) sebelum meletakkannya di dalam mangkuk (H.5) (Gbr. 11)**

SETELAH MENGGUNAKAN ALAT

Selalu cabut colokan alat.

Keluarkan campuran bahan makanan dari tabung blender karena tabung blender tidak dimaksudkan sebagai wadah untuk menyimpan makanan di kulkas atau lemari pembeku.

Untuk membersihkaan unit motor (D) dan peredam (H. 6), gunakan kain lembap. Keringkan dengan hati-hati.

Jangan pernah merendam unit motor (D) dan peredam (H. 6) di dalam air.

ID

Segera setelah digunakan, cuci bagian yang dapat dilepas menggunakan air dengan beberapa tetes cairan pembersih. Agar mudah membersihkan tabung tritan (B), Anda dapat menggunakan « Program pembersihan » :

Isi 200 ml air. Anda dapat menambahkan 1 tetes cairan pencuci piring ke dalam tabung (B). Alat bekerja pada berbagai kecepatan secara bergantian selama kurang lebih 30 detik.

Tutup (A1), komponen PERAJANG XL (H.1 / H.2 / H.3 / H.5) dan tutup tengah (A3

+ A4) dapat dibersihkan di mesin cuci piring, namun Tabung (B), peredam (H. 6), danunit pisau Powelix (C2) tidak boleh dibersihkan dalam mesin cuci piring. Jangan merendam pisau (C2) dalam waktu lama.

Agar tutup (A3 + A4) lebih mudah dibersihkan, Anda bisa melepas tutup menjadi dua bagian (Gbr. 19)

APA YANG HARUS DILAKUKAN JIKA ALAT TIDAK BEKERJA?

Masalah	Penyebab	Solusi
Alat tidak bekerja	Steker tidak dicolokkan.	Colokkan steker alat ke stopkontak dengan voltase yang sesuai dengan yang tertera di pelat rating alat.
	Gelas blender atau perajang XL tidak dipasang dengan benar pada unit motor.	Periksa apakah gelas blender dan perajang XL telah dipasang dengan benar pada unit motor sesuai penjelasan dalam petunjuk.
	Jika terdapat masalah perangkat lunak.	Cabut steker alat dari stopkontak, tunggu beberapa menit, lalu coba lagi
Alat berhenti saat digunakan	Kelebihan beban	Ikuti petunjuk pada bagian Kelebihan beban.
Bergetar sangat kencang	Alat tidak diletakkan di permukaan yang rata.	Letakkan alat di atas permukaan yang rata.
	Volume bahan yang dimasukkan terlalu banyak.	Kurangi jumlah bahan makanan yang diolah.
Tutup alat bocor	Volume bahan yang dimasukkan terlalu banyak.	Kurangi jumlah bahan makaanan yang diolah.
	Penutup tidak terpasang dengan benar.	Pasang penutup dengan benar pada gelas blender.
Bagian bawah gelas blender bocor	Pisau tidak dipasang dengan benar.	Pasang ring pengunci (C3) (Gbr. 2) dan kunci dengan memutar takik kunci searah jarum jam (Gbr. 3). Pastikan ring pengunci terkunci dengan benar: titik pada tabung harus sejajar dengan pengunci (Gbr. 3).
Pisau macet	Potongan makanan terlalu besar atau terlalu keras.	Potong bahan makanan menjadi ukuran yang lebih kecil atau kurangi jumlah bahan makanan yang diolah.
	Penutup tidak terpasang dengan benar.	Pasang penutup dengan benar pada gelas blender/tabung perajang.

MÔ TẢ

A. 1. NẮP
   2. VÒNG ĐỆM CÓ THỂ THÁO RỜI
   3. NẮP DƯỚI
   4. NẮP TRÊN
B. BÌNH TRITAN
C. 1. VÒNG ĐỆM CÓ THỂ THÁO RỜI
   2. BỘ PHẬN LƯỠI DAO POWELIX
   3. VÒNG HÃM
D. 1. BỘ PHẬN MÔTƠ
   2. NÚM XOAY ĐIỀU KHIỂN
   3. NÚT BẮT ĐẦU/ DỪNG
E. BẢNG ĐIỀU KHIỂN
   1. CHỈ BÁO KHÓA BÌNH MÁY XAY
   2. CHỈ BÁO KHÓA CỐI XAY XL
   3. CHỨC NĂNG NHỒI
   4. CHƯƠNG TRÌNH SINH TỐ
   5. CHƯƠNG TRÌNH ĐÁ XAY
   6. CHƯƠNG TRÌNH KEM TRÁI CÂY
   7. CHƯƠNG TRÌNH TRÁNG MIỆNG
   8. CHƯƠNG TRÌNH VỆ SINH
   9. CÀI ĐẶT THỦ CÔNG
F. CHÀY DẦM
G. BÀN CHẢI
H.* CỐI XAY XL
   1. NẮP
   2. BỘ PHẬN LƯỠI DAO
   3. BỘ PHẬN LƯỠI RĂNG CƯA
   4. BỘ PHẬN BẢO VỆ LƯỠI DAO
   5. CỐI XAY
   6. BỘ GIẢM TỐC
   7. VÒNG HÃM

VI

THẬN TRỌNG:

Các biện pháp đề phòng là một phần của thiết bị. Đọc kỹ trước khi sử dụng thiết bị mới lần đầu. Cất ở một nơi bạn có thể tìm thấy và tham khảo sau này. Thiết bị sẽ chỉ khởi động nếu bình máy xay (A+B+C) hoặc cối xay XL (H) được lắp đúng vị trí trên bộ phận môtơ (D) và nắp (A/H.1) được khóa lại trên bình (B/H.5).

TRƯỚC KHI SỬ DỤNG THIẾT BỊ CỦA BẠN LẦN ĐẦU

Trước khi sử dụng thiết bị lần đầu, hãy rửa các bộ phận có tiếp xúc với thức ăn (bình máy xay (A+B+C) và CỐI XAY XL (H))

THẬN TRỌNG: Không được nAhúng thiết bị vào nước (bao gồm bộ phận môtơ (D), bộ phận lưỡi

dao (C) và cả bộ giảm tốc (H.6)). Không được để bộ phận môtơ dưới nước máy. Vệ sinh bộ phận này bằng vải ẩm và lau khô kỹ. Lưỡi dao rất sắc.

Đảm bảo đã tháo tất cả bao bì trước khi vận hành thiết bị.

RÁP VÀ LẮP BÌNH MÁY XAY

Làm ẩm vòng đệm (C1) (ngay cả khi vòng đệm đã được lắp trên bộ phận lưỡi dao (C2)). Cẩn thận lắp đúng vòng đệm (C1) vào lại bộ phận lưỡi dao (C2) theo chiều hướng lên trên (Hình 1).

Đặt bộ phận lưỡi dao (C2) lên vòng hãm (C3) (Hình 2). Lộn ngược bình máy xay và lắp vòng hãm đã ráp sẵn (C) lưỡi dao vào đế bình (Hình 3). Khóa vòng hãm lại bằng cách xoay vòng hãm (C3) theo chiều kim đồng hồ (Hình 3). Đảm bảo chắc chắn đã chốt chặt vòng hãm đúng cách: mũi tên trên bình phải thẳng hàng với mũi tên trên vòng hãm (Hình 3).

Để thuận tiện, bạn có thể sử dụng mặt sau của bàn chải (G) để khóa hoặc mở khóa vòng hãm (C3)

Cho nguyên liệu vào bình máy xay đã ráp mà không được vượt quá dấu mức tối đa (Hình 4):

• 1,75 L đối với đồ xay thô • 1,5 L đối với đồ xay dạng lỏng

CẢNH BÁO: KHÔNG ĐƯỢC ĐỔ NƯỚC NÓNG (TRÊN 80°C/176°F) VÀO BÌNH MÁY XAY

Khóa nắp (A) trên bình (B) và xoay nắp theo chiều kim đồng hồ (Hình 5). Đảm bảo nắp được khóa đúng cách: dấu chấm trên nắp phải thẳng hàng với tay cầm (hình 6). Đặt nút bình đã ráp (A3+A4) vào vị trí trên nắp và khóa lại bằng cách xoay theo chiều kim đồng hồ. Nếu nắp không được khóa đúng cách, thiết bị sẽ không khởi động. Đặt bình đúng cách trên bộ phận môtơ (hình 7): Dấu chấm trên đế bình phải được căn thẳng hàng với hình ổ khóa trên bộ phận môtơ (hình 7). Logo của bình (E.1) sẽ xuất hiện trên màn hình (Hình 7) và một tiếng bíp sẽ phát ra.

RÁP VÀ LẮP CỐI XAY XL*

Đặt bộ giảm tốc (H.6) lên vòng hãm (H.7) (Hình 8). Khóa lại bằng cách xoay cối xay XL (H.5) ngược chiều kim đồng hồ (Hình 9). Biểu tượng ổ khóa đóng cho biết bộ đỡ lưỡi dao đã được khóa.

Ráp lưỡi dao bằng cách lắp bộ phận lưỡi dao lên trên bộ truyền động (Hình 11)

Thức ăn đông lạnh phải nhỏ hơn quả óc chó. Cẩn thận kiểm tra để đảm bảo không có vật gì bị kẹt dưới dao (H.2/H.3) (Hình 10) trước khi lắp dao vào bình (H.5) (hình 11)

Cho nguyên liệu vào cối xay đã ráp mà không được vượt quá dấu mức tối đa (Hình 12):

• Tối đa 550 ml

CẢNH BÁO: KHÔNG ĐỔ CHẤT LỎNG VÀO CỐI XAY XL

Ấn nắp (H.1) vào cối xay XL (H5) và xoay nắp theo chiều kim đồng hồ (Hình 13).

Đảm bảo nắp được khóa đúng cách (Hình 14). Nếu nắp không được khóa đúng cách, các lưỡi dao bị sẽ không xoay. Đặt cối xay XL đã ráp (H) đúng cách lên bộ phận môtơ (D): Logo của bình (E.2) sẽ xuất hiện trên màn hình và một tiếng bíp sẽ phát ra.

SỬ DỤNG THIẾT BỊ CỦA BẠN

Tốc độ / Chương trình	Hướng dẫn
Tốc độ 1 - 6	Khi bình máy xay nằm trên đế và khi nắp được khóa đúng cách, một tiếng bíp sẽ phát ra. Trượt ngón tay sang phải để bắt đầu xay từ tốc độ 1 đến 6, một tiếng bíp sẽ phát ra ở mỗi bước. Bộ hẹn giờ bắt đầu từ 0:00 và tăng dần. Để tạm dừng, chạm vào "Bắt đầu/Dừng", một tiếng bip sẽ phát ra và đèn tốc độ sẽ nhấp nháy. Để tiếp tục, chạm vào "Bắt đầu/Dừng", một tiếng bip sẽ phát ra và đèn sẽ bật Để dừng, trượt ngón tay sang trái trở lại vị trí 0 hoặc chạm vào "Bắt đầu/Dừng" trong 3 giây, một tiếng bíp dài sẽ phát ra. Đèn sẽ trở về vị trí 0.
Chương trình	Trượt ngón tay sang trái, một tiếng bíp sẽ phát ra cho mỗi vị trí, đèn sẽ bật cho mỗi vị trí, bộ hẹn giờ sẽ hiển thị cho mỗi chương trình Ở mỗi vị trí chương trình, đèn Bắt đầu/Dừng sẽ nhấp nháy. Để khởi động một chương trình, chạm vào Bắt đầu/Dừng và một tiếng bíp sẽ phát ra. Để tạm dừng, chạm vào Bắt đầu/Dừng, một tiếng bíp sẽ phát ra, chương trình và đèn Bắt đầu/Dừng sẽ nhấp nháy. Để tiếp tục, chạm vào Bắt đầu/Dừng, một tiếng bíp sẽ phát ra, chương trình và đèn Bắt đầu/Dừng sẽ bật. Để dừng, chạm vào nút Bắt đầu/Dừng trong 3 giây, một tiếng bíp dài sẽ phát ra và đèn sẽ trở về vị trí 0. Bộ hẹn giờ bắt đầu từ thời gian của chương trình (ví dụ: 1:30) và đếm ngược Để báo chương trình kết thúc, ba tiếng bíp sẽ phát ra (chương trình và đèn Bắt đầu/Dừng sẽ nhấp nháy) và đèn sẽ trở về vị trí 0
Chức năng nhồi	Trượt ngón tay sang trái đến vị trí "nhồi", một tiếng bíp sẽ phát ra và đèn Bắt đầu/Dừng sẽ nhấp nháy. Chạm vào sau đó giữ nút Bắt đầu/Dừng để kích hoạt chức năng nhồi ngay lập tức (không có độ trễ giữa thời điểm chạm và thời điểm bắt đầu xay) Thả ngón tay ra khỏi nút Bắt đầu/Dừng để dừng (đèn Bắt đầu/Dừng sẽ nhấp nháy)

THẬN TRỌNG: Sau khi chạy một chu trình trong máy xay trong thời gian xử lý tối đa, để cho máy xay nghỉ trong 1 phút trước khi vận hành lại.

Sau khi sử dụng máy xay trong tối đa ba chu trình, dừng thiết bị và để nguội đến nhiệt độ môi trường (mất khoảng 2 giờ).

Thiết bị được trang bị cơ chế chống quá tải.

Cơ chế này bảo vệ môtơ tránh hư hỏng do việc sử dụng bất thường.

Nếu thiết bị tắt trong quá trình vận hành, hãy tiến hành như sau:

Rút phích cắm và để nguội trong khoảng 15-20 phút.

Kết nối nguồn điện lại cho thiết bị và tiếp tục xay.

Sau khoảng 3 phút sử dụng, thiết bị sẽ khởi động chế độ chờ. Để bật/tắt thiết bị, nhấn nút Bắt đầu/Dừng.

NGHIỀN THÔ LƯỢNG NHỎ

Phụ kiện sử dụng: cối xay mini đã ráp
Nghiền trong vài giây bằng nút nhồi (E3): đậu phộng hạnh nhân,…
số lượng / thời gian tối đa: 140 g đậu phộng/12 giây hoặc 150 g hạnh nhân/8 giây

Các chương trình hiện có sẵn đối với bình máy xay (B):

Chương trình tự động	Mô tả	Công thức ví dụ	Thời gian
Sinh tố	Sử dụng chương trình này để làm sinh tố: xay trái cây/rau tươi với sữa hoặc sữa chua	200g cà rốt + 100g rễ cần tây + 100g chuối + 500g nước cam ép	Thời gian mặc định: 1 phút 20 giây
Đá xay	Sử dụng chương trình này để xay đá viên thành đá bào	Tối đa 8 viên	Thời gian mặc định 40 giây
Kem trái cây	Sử dụng chương trình này để làm kem: xay trái cây đông lạnh với kem tươi hoặc sữa chua	450g mâm xôi đông lạnh + 240ml sữa + 75g đường caster. Cần sử dụng chày dầm để dồn nguyên liệu xuống.	Thời gian mặc định 1 phút 10 giây
Bánh ngọt	Sử dụng chương trình này để nhào một số loại bột xốp như bột làm bánh quế, bánh bông lan, bánh kếp, bánh clafoutis, bánh brownie… Bạn không thể nhào các loại bột dai như bột làm bánh mì, bánh brioche, bánh pizza…	Bánh sữa chua: Cho nguyên liệu vào bình máy xay theo thứ tự này: 120g sữa chua + 170g đường custer + 7,5g đường vani + 3 quả trứng +125g dầu hướng dương + 85g bột ngô + 65g bột hạnh nhân + 140g bột mì + 11g bột nở. Cho hỗn hợp này vào khuôn và nướng 50 phút ở 180°C.	Thời gian mặc định: 1 phút 15 giây
Vệ sinh	Sử dụng chương trình này để làm sạch máy xay	200ml nước + 1 giọt nước rửa chén.	Thời gian mặc định: 30 giây

THẬN TRỌNG: Không được thêm chất lỏng nóng trên 80°C vì chất lỏng có thể bắn ra khỏi thiết bị do tích hơi đột ngột.

VI

Các chương trình có sẵn với CỐI XAY XL (H*)

Chương trình tự động	Mô tả	Lưỡi dao được sử dụng	Công thức ví dụ	Thời gian
Tốc độ tối đa	Sử dụng tốc độ Tối đa để nghiền bột, phô mai hoặc các nguyên liệu cứng nhất như các loại hạt		200g hạnh nhân	Thời gian mặc định: 40 giây
Chức năng nhồi	Sử dụng chức năng Nhồi để băm hành, tỏi và rau thơm		150g hành	Tối đa 7 lần nhồi Thời gian mặc định: 12 giây
Chức năng nhồi	Bạn cũng có thể sử dụng chức năng Nhồi để xay đá viên thành đá bào		Tối đa 4 viên Tối đa 20X20X30 mm	Tối đa 10 lần nhồi Thời gian mặc định: 20 giây
Đá xay	Sử dụng chương trình này để xay đá viên thành đá bào		Tối đa 4 viên Tối đa 20X20X30 mm	Thời gian mặc định: 50 giây

Vẫn có thể sử dụng nút nhồi khi không có chương trình nào đang chạy.

THẬN TRỌNG: Các loại thức ăn cứng có thể để lại dấu bên trong bình máy xay nhưng điều này không ảnh hưởng đến hiệu năng của thiết bị. **Thức ăn đông lạnh phải nhỏ hơn quả óc chó. Cẩn thận kiểm tra để đảm bảo không có vật gì bị kẹt dưới dao (H.2/H.3) (Hình 10) trước khi lắp dao vào bình (H.5) (hình 11)**

SAU KHI SỬ DỤNG THIẾT BỊ

Rút phích cắm của thiết bị.

Đổ cạn hỗn hợp, không được dùng bình máy xay để bảo quản thức ăn trong tủ lạnh hoặc tủ đông.

Để vệ sinh bộ phận môtơ (D) và bộ giảm tốc (H.6), hãy sử dụng một miếng vải ẩm. Để thật khô.

Không nhúng bộ phận môtơ (D) và bộ giảm tốc (H.6) vào nước.

Rửa các bộ phận có thể tháo rời trong nước pha vài giọt nước rửa chén ngay sau khi sử dụng. Để dễ vệ sinh bình tritan (B), bạn có thể sử dụng « Chương trình vệ sinh »:

Cho vào 200ml nước. Bạn có thể thêm chỉ 1 giọt nước rửa chén vào bình máy xay (B). Thiết bị hoạt động ở nhiều tốc độ luân phiên khác nhau trong khoảng 30 giây.

Có thể vệ sinh nắp (A1), các bộ phận của CỐI XAY XL (H.1 / H.2 / H.3 / H.5) và nút giữa (A3 + A4) trong máy rửa chén, riêng Bình máy xay (B), bộ giảm tốc (H.6) và bộ phận lưỡi dao Powelix (C2) thì không. Không nhúng hoàn toàn bộ phận lưỡi dao (C2) vào trong nước và để lâu.

Để làm sạch nút (A3+A4), bạn có thể tháo nút ra thành 2 phần (Hình 19)

BẠN PHẢI LÀM GÌ NẾU THIẾT BỊ CỦA BẠN KHÔNG HOẠT ĐỘNG?

Vấn đề	Nguyên nhân	Giải pháp
Thiết bị không hoạt động	Chưa kết nối phích cắm	Kết nối thiết bị với ổ cắm có điện áp giống như trên biển thông số của thiết bị.
	Bình máy xay hoặc cối xay XL không được lắp đúng vị trí trên bộ phận môtơ	Đảm bảo bình máy xay hoặc cối xay XL nằm đúng vị trí trên bộ phận môtơ như giải thích trong hướng dẫn.
	Trong trường hợp có lỗi phần mềm.	Rút phích cắm của thiết bị, chờ một vài phút rồi cắm lại
Thiết bị dừng khi đang sử dụng	Quá tải	Thực hiện theo hướng dẫn trong phần Quá Tải
Rung quá mức	Sản phẩm không được đặt trên một bề mặt phẳng.	Hãy đặt thiết bị lên một bề mặt bằng phẳng.
	Quá nhiều nguyên liệu.	Giảm lượng nguyên liệu được xử lý.
Rò rỉ từ nắp	Quá nhiều nguyên liệu.	Giảm lượng nguyên liệu được xử lý.
	Nắp không được lắp đúng cách.	Đặt nắp đúng cách lên bình máy xay.
Rò rỉ từ đáy bình máy xay	Lưỡi dao không được lắp đúng vị trí.	Lắp vòng hãm (C3) (Hình 2) và khóa lại bằng cách xoay để đẩy vào khấc theo chiều kim đồng hồ (Hình 3). Đảm bảo chắc chắn đã chốt chặt vòng hãm đúng cách: dấu chấm trên bình máy xay phải thẳng hàng với hình ổ khóa (Hình 3)
Lưỡi dao không xoay dễ dàng	Miếng thức ăn quá lớn hoặc quá cứng.	Giảm kích thước hoặc lượng nguyên liệu được xử lý.
	Nắp không được lắp đúng cách.	Đặt nắp đúng cách lên bình máy xay/ cối xay.

คำอธิบาย

A. 1. ฝา
2. ซีลแบบถอดออกได้
3. ฝาปิดด้านล่าง
4. ฝาปิดด้านบน
B. โถปั่น TRITAN
C. 1. ซีลแบบถอดออกได้
2. ชุดใบมีด POWELIX
3. แหวนล็อค
D. 1. ชุดมอเตอร์
2. แหวนควบคุม
3. ปุ่มเริ่ม/หยุด
E แผงควบคุมL
1. ตัวระบุ ระบบล็อคโถปั่น
2. ตัวระบุ ระบบล็อคโถบดสับ XL
3. ฟังก์ชันปั่นเป็นจังหวะ
4. โปรแกรมสมูทตี้
5. โปรแกรมบดน้ำแข็ง
6. โปรแกรมซอร์เบต์
7. โปรแกรมเตรียมขนม
8. โปรแกรมทำความสะอาด
9. การตั้งค่าแมนนวลG
F. ก้านคนส่วนผสม
G. แปรง
H.*โถบดสับ XL
1. ฝา
2. ชุดใบมีด
3. ชุดใบมีดหยัก
4. ที่กันใบมีด
5. โถบดสับ
6. ตัวเชื่อม
7. แหวนล็อค

TH

ข้อควรระวัง:

คู่มือความปลอดภัยถือเป็นส่วนหนึ่งของเครื่องใช้ กรุณาอ่านรายละเอียดให้ครบถ้วนก่อนการใช้งานครั้งแรก เก็บคู่มือนี้ไว้ในจุดที่สะดวกและ นำมาอ่านได้ในภายหลัง เครื่องจะเริ่มทำงานก็ต่อเมื่อวางโถปั่นที่ประกอบแล้ว (A+B+C) หรือโถบดสับ XL (H) บนตำแหน่งที่ถูกต้องของชุดมอเตอร์ (D) และฝาปิด (A/H.1) ของโถล็อคอยู่ (B/H.5)

ก่อนใช้งานเครื่องครั้งแรก

ก่อนใช้งานเครื่องครั้งแรก ล้างชิ้นส่วนที่ สัมผัสกับอาหาร (โถปั่นที่ประกอบแล้ว (A+B+C) และโถบดสับ XL ที่ประกอบแล้ว (H))

ข้อควรระวัง: ห้ามจุ่มเครื่องลงใน น้ำ (รวมถึงชุดมอเตอร์ (D) ชุดใบมีด (C) หรือตัวเชื่อม (H.6)) ห้ามล้างชุดมอเตอร์ ด้วยน้ำ ทำความสะอาดด้วยผ้าชุบ

น้ำบิดพอหมาด และเช็ดให้แห้งอย่างระมัดระวัง ใบมีดมีความคมมาก

ก่อนใช้งานเครื่อง โปรดตรวจสอบให้แน่ใจว่าได้แกะ บรรจุภัณฑ์ทั้งหมดออกแล้ว

การประกอบและใส่โถ

นำซีล (C1) ไปจุ่มน้ำหมาด (แม้จะสวมไว้ในชุดใบมีด (C2) แล้วก็ตาม) สวมซีล (C1) กลับเข้าไปในชุดใบมีด (C2) โดยหันด้านที่ถูกต้องขึ้น (รูปที่ 1)

ใส่ชุดใบมีด (C2) บนแหวนล็อค (C3) (รูปที่ 2) คว่ำโถปั่นลง แล้วใส่แหวนล็อค (C) ที่ประกอบแล้วพร้อมชุดใบมีดไว้ที่ฐานของ โถปั่น (รูปที่ 3) ล็อคโดยหมุนแหวนล็อค (C3) ในทิศทางตามเข็มนาฬิกา (รูปที่ 3) ตรวจดูให้แน่ใจว่าล็อคแหวนล็อคอย่างถูกต้องแล้ว โดยลูกศรบนโถปั่นต้องอยู่ ในแนวเดียวกับลูกศรบนแหวนล็อค (รูปที่ 3)

คุณสามารถใช้ด้านหลังของแปรง (G) เพื่อช่วยล็อคหรือปลดล็อคแหวน ล็อค (C3)

เติมส่วนผสมลงในโถปั่นที่ประกอบแล้วโดยไม่ให้เกินระดับสูงสุด ที่ระบุไว้ (รูปที่ 4):

• 1.75 ลิตร สำหรับส่วนผสมที่ข้น • 1.5 ลิตร สำหรับส่วนผสมที่เหลว

คำเตือน: ห้ามเทน้ำเดือด (อุณหภูมิ สูงกว่า 80°C/176°F) ลงในโถปั่น

ล็อคฝาปิด (A) บนโถปั่น (B) และหมุนในทิศทางตามเข็มนาฬิกา (รูปที่ 5) ตรวจดูให้แน่ใจว่าล็อคฝาปิดอย่างถูกต้องแล้ว โดยด้านแหลมของฝาควรอยู่ในแนวเดียวกับด้ามจับ (รูปที่ 6) ใส่ฝาครอบที่ประกอบแล้ว (A3+A4) ให้เข้าที่และล็อคโดยหมุนตามเข็มนาฬิกา หากล็อคฝาปิดไม่ถูกต้อง เครื่องจะไม่ทำงาน วางโถปั่นบนชุดมอเตอร์ให้ถูกต้อง (รูปที่ 7): จุดบนฐานของโถปั่นควรอยู่ในแนวเดียวกับตัวล็อคบนชุดมอเตอร์ (รูปที่ 7) จะแสดงโลโก้โถปั่น (E.1) บนหน้าจอ (รูปที่ 7) และสัญญาณเสียงปี๊บจะดังขึ้น

การประกอบและใส่โถปั่น XL*

ใส่ตัวเชื่อม (H.6) บนแหวนล็อค (H.7) (รูปที่ 8) ล็อคโดยหมุน ไปที่โถบดสับ XL (H.5) ในทิศทวนเข็มนาฬิกา (รูปที่ 9) ล็อค ที่ปิดจะแสดงเมื่อที่ยึดใบมีดถูกล็อคอยู่ ประกอบใบมีดด้วยการสอดชุดใบมีดเข้าไปในตัวขับ (รูปที่ 11)

อาหารแช่แข็งต้องมีขนาดใหญ่ไม่เกินลูกวอลนัท ระวังตรวจสอบว่าไม่มีอะไรกีดขวางอยู่ใต้มีด (H.2/H.3) (รูปที่ 10) ก่อนจะใส่ลงในถ้วย (H.5) (รูปที่ 11)

เติมส่วนผสมลงในโถบดสับที่ประกอบแล้วโดยไม่ให้เกินระดับสูงสุดที่ระบุไว้ (รูปที่ 12):

• สูงสุด 550 มล.

คำเตือน: อย่าเทของเหลวเข้าไปในโถบดสับ XL

ดันฝาปิด (H.1) บนโถบดสับ XL (H5) แล้วหมุนในทิศ ตามเข็มนาฬิกา (รูปที่ 13)

ตรวจดูให้แน่ใจว่าล็อคฝาปิดอย่างถูกต้องแล้ว (รูปที่ 14) หากล็อคฝาปิดไม่ถูกต้อง ใบมีดจะไม่หมุน ใส่โถบดสับ XL ที่ประกอบแล้ว (H) ลงในชุดมอเตอร์อย่างถูกต้อง (D): จะแสดงโลโก้โถปั่น (E.2) บนหน้าจอ และสัญญาณเสียงปี๊บจะดังขึ้น

การใช้งานเครื่อง

ความเร็ว / โปรแกรม	คำแนะนำ
ความเร็ว 1 ถึง 6	เมื่อโถปั่นอยู่บนฐานและเมื่อฝาปิดล็อคอย่างถูกต้องแล้วสัญญาณเสียงปี๊บจะดังขึ้น เลื่อนนิ้วคุณไปทางขวาเพื่อเริ่มการปั่นจากความเร็ว 1 ถึง 6 โดยสัญญาณเสียงปี๊บจะดัง ทุกครั้งที่หมุน ตัวจับเวลาจะเริ่มตั้งแต่ 0:00 เป็นต้นไป หากต้องการหยุดชั่วคราว ให้แตะ “เริ่ม/หยุด” สัญญาณเสียงปี๊บจะดังขึ้น 1 ครั้งและไฟแสดงความเร็วจะกะพริบ หากต้องการทำต่อ สัญญาณเสียงปี๊บคงไว้ที่ “เริ่ม/หยุด” จะดังขึ้น 1 ครั้งและไฟจะสว่างขึ้น หากต้องการหยุด ให้เลื่อนนิ้วกลับไปทางซ้ายที่ตำแหน่ง 0 หรือแตะ “เริ่ม/หยุด” ค้างไว้ 3 วินาที เสียงปี๊บยาวจะดังขึ้น ไฟจะกลับไปที่ตำแหน่ง 0
โปรแกรม	เลื่อนนิ้วไปทางซ้าย สัญญาณเสียงปี๊บจะดังขึ้นในทุกตำแหน่ง ไฟจะติดที่ทุก ตำแหน่ง ตัวจับเวลาจะแสดงแต่ละโปรแกรม ของแต่ละตำแหน่งโปรแกรมขึ้นมา ไฟเริ่ม/หยุดจะกะพริบ หากต้องการเริ่มโปรแกรม กดปุ่มเริ่ม/หยุดค้างไว้และสัญญาณเสียงปี๊บจะดังขึ้น 1 ครั้ง หากต้องการหยุดชั่วคราว สัญญาณเสียงปี๊บเริ่ม/หยุดจะดังขึ้น 1 ครั้งและไฟเริ่ม/หยุดจะ กะพริบ หากต้องการดำเนินการต่อ สัญญาณเสียงปี๊บคงไว้ที่เริ่ม/หยุด จะดังขึ้น 1 ครั้งและไฟเริ่ม/หยุดจะติดค้าง หากต้องการหยุด ให้แตะเริ่ม/หยุดค้างไว้ 3 วินาที เสียงปี๊บยาวจะดังขึ้นและไฟจะกลับไปที่ตำแหน่ง 0 ตัวจับเวลาจะเริ่มจากเวลาของโปรแกรม (เช่น: 1:30) และนับถอยหลัง ในการระบุจุดสิ้นสุดของโปรแกรม สัญญาณเสียงปี๊บจะดังขึ้น 3 ครั้ง (ไฟโปรแกรมและไฟเริ่ม/หยุดจะกะพริบ) และไฟจะกลับไปที่ตำแหน่ง 0
ฟังก์ชันปั่นเป็นจังหวะ	เลื่อนนิ้วไปทางซ้ายที่ตำแหน่ง “ปั่นเป็นจังหวะ” สัญญาณเสียงปี๊บจะดังขึ้นและ ไฟเริ่ม/หยุดจะกะพริบ แตะปุ่ม เริ่ม/หยุด ค้างไว้เพื่อเปิดใช้งานการปั่นเป็นจังหวะทันที (ไม่มีการหน่วง เวลาระหว่างการสัมผัสและการเริ่มต้นการปั่น) ปล่อยนิ้วจากปุ่มเริ่ม/หยุดเพื่อหยุด (ไฟเริ่ม/หยุดจะกะพริบ)

TH

ข้อควรระวัง: หลังจากที่เครื่องปั่นทำงานครบ เวลาสูงสุด 1 รอบ ให้พักเครื่องปั่นเป็นเวลา 1 นาทีก่อนใช้งานอีกครั้ง

หลังจากใช้งานเครื่องปั่นครบ 3 รอบแล้ว ให้หยุดการทำงานของเครื่องและทิ้งไว้ให้เย็นจนถึง อุณหภูมิแวดล้อม (ใช้เวลาประมาณ 2 ชั่วโมง)

เครื่องนี้มีระบบป้องกันการทำงานเกินอัตรา เพื่อป้องกันไม่ให้มอเตอร์ได้รับความเสียหาย จากการใช้งานที่ไม่ปกติ

หากเครื่องหยุดทำงานขณะที่ยังทำงานไม่เสร็จ ให้ปฏิบัติดังนี้

ถอดปลั๊กแล้วปล่อยทิ้งไว้ให้เย็นประมาณ 15-20 นาที

เสียบปลั๊กเครื่องเข้ากับแหล่งจ่ายไฟอีกครั้งแล้ว เริ่มปั่นต่อ

หลังจากใช้งานเป็นเวลา 3 นาที เครื่องของคุณ จะเข้าสู่โหมดสแตนด์บาย หากต้องการเปิด / ปิด เครื่องอีกครั้ง ให้กดปุ่มเริ่ม / หยุด

บดสับส่วนผสมในปริมาณน้อย

อุปกรณ์เสริมที่ใช้: เครื่องบดสับขนาดเล็กที่ประกอบแล้ว
บดสับใน 2-3 วินาทีโดยการปั่นเป็นจังหวะ (E.3): ถั่วลิสง อัลมอนด์ ฯลฯ...
ปริมาณ / เวลาสูงสุด : ถั่วลิสง 140 กรัม/12 วินาที หรืออัลมอนด์ 150 กรัม/ 8 วินาที

โปรแกรมที่สามารถใช้งานกับโถปั่น (B):

โปรแกรมอัตโนมัติ	คำอธิบาย	ตัวอย่างสูตรอาหาร	ระยะเวลา
สมูทตี้	ใช้โปรแกรมนี้เพื่อทำสมูทตี้: ปั่นผลไม้ / ผักสดกับนมหรือโยเกิร์ต	แครอท 200 กรัม + หัวขึ้นฉ่ายฝรั่ง 100 กรัลม + กล้วย 100 กรัม + น้ำส้ม 500 กรัม	เวลาเริ่มต้น: 1 นาที 20 วินาที
บดน้ำแข็ง	ใช้โปรแกรมนี้เพื่อบดน้ำแข็งก้อนให้กลายเป็นน้ำแข็งเกล็ดหิมะ	ใส่น้ำแข็งได้สูงสุด 8 ก้อน	เวลาเริ่มต้น 40 วินาที
ซอร์เบต์	ใช้โปรแกรมนี้เพื่อทำไอศกรีม: ปั่นผลไม้แช่แข็งกับครีมสดหรือโยเกิร์ต	ราสเบอร์รี่แช่แข็ง 450 กรัม + นม 240 กรัม + น้ำตาลทรายป่น 75 กรัม ต้องใช้ก้านคนส่วนผสมเพื่อช่วยในการปั่น	เวลาเริ่มต้น 1 นาที 10 วินาที
เค้ก	ใช้โปรแกรมนี้สำหรับเตรียมแป้งเนื้อบางเบา เช่น วาฟเฟิล เค้ก แพนเค้ก คลาฟูตี บราวนี่... ไม่สามารถใช้เตรียมแป้งเนื้อเหนียวข้น เช่น ขนมปัง บริยอช พิซซ่า...	เค้กโยเกิร์ต: เพิ่มส่วนผสมตามลำดับนี้ในโถปั่น โยเกิร์ต 120 กรัม + น้ำตาลทรายป่น 170 กรัม + น้ำตาลวานิลลา 7.5 กรัม + ไข่ 3 ฟอง + น้ำมันดอกทานตะวัน 125 กรัม + แป้งข้าวโพด 85 กรัม + อัลมอนด์ป่น 65 กรัม + แป้ง 140 กรัม + ผงฟู 11 กรัม เทส่วนผสมลงในพิมพ์แล้วอบ 50 นาทีที่อุณหภูมิ 180°C	เวลาเริ่มต้น: 1 นาที 15 วินาที
ทำความสะอาด	ใช้โปรแกรมนี้เพื่อทำความสะอาดเครื่องปั่น	น้ำ 200 มล. + น้ำยาล้างจาน 1 หยด	เวลาเริ่มต้น: 30 วินาที

TH

ข้อควรระวัง: ห้ามใส่ของเหลวที่มีอุณหภูมิสูงกว่า 80° C เพราะของเหลวอาจกระเด็นออกจากเครื่อง เนื่องจากไอน้ำที่ก่อตัวขึ้นอย่างกะทันหัน

โปรแกรมที่สามารถใช้งานกับโถปั่น XL (H*)

โปรแกรมอัตโนมัติ	คำอธิบาย	ใบมีดที่จะใช้	ตัวอย่างสูตรอาหาร	ระยะเวลา
ความเร็วสูงสุด	ใช้ความเร็วสูงสุดเพื่อบดสับเนื้อ ชีส หรือเพื่อบดส่วนผสมที่แข็งที่สุด เช่น ถั่ว		อัลมอนด์ 200 กรัม	เวลาเริ่มต้น: 40 วินาที
ฟังก์ชันปั่นเป็นจังหวะ	ใช้ฟังก์ชันปั่นเป็นจังหวะเพื่อเตรียม หัวหอม กระเทียม และสมุนไพรสด		หัวหอม 150 กรัม	7 จังหวะ เวลาสูงสุดเริ่มต้น : 12 วินาที
ฟังก์ชันปั่นเป็นจังหวะ	คุณยังสามารถใช้ฟังก์ชันปั่นเป็นจังหวะเพื่อบดน้ำแข็งก้อนให้เป็นน้ำแข็งบด		น้ำแข็งสูงสุด 4 ก้อน สูงสุด 20X20X30 มม.	10 จังหวะ เวลาสูงสุดเริ่มต้น : 20 วินาที
บดน้ำแข็ง	ใช้โปรแกรมนี้เพื่อบดน้ำแข็งก้อนให้กลายเป็นน้ำแข็งเกล็ดหิมะ		น้ำแข็งสูงสุด 4 ก้อน สูงสุด 20X20X30 มม.	เวลาเริ่มต้น: 50 วินาที

ปุ่มปั่นเป็นจังหวะจะยังคงใช้ได้เมื่อไม่มีโปรแกรมทำงานอยู่

ข้อควรระวัง: อาหารที่แข็งอาจทำให้เกิดรอยที่ด้านในของโถ แต่ไม่มีผลต่อประสิทธิภาพการทำงานของเครื่อง **อาหารแช่แข็งต้องมีขนาดใหญ่ไม่เกินลูกวอลนัท ระวัง ตรวจสอบว่าไม่มีอะไรกีดขวางอยู่ใต้มีด (H.2/H.3) (รูปที่ 10) ก่อนจะใส่ลงในถ้วย (H.5) (รูปที่ 11)**

หลังจากใช้งานเครื่อง

ถอดปลั๊กเครื่อง

เทส่วนผสมที่เตรียมไว้ออกให้หมด โถปั่นไม่ได้ออกแบบมาให้เป็นภาชนะใส่อาหาร ในตู้เย็นหรือช่องแช่แข็ง

ในการทำความสะอาดชุดมอเตอร์ (D) และตัวเชื่อม (H.6) ให้ใช้ผ้าหมาดๆ ทำให้แห้ง ด้วยความระมัดระวัง

ห้ามนำชุดมอเตอร์ (D) และตัวเชื่อม (H.6) จุ่มลงในน้ำ

ล้างชิ้นส่วนที่สามารถถอดออกได้ด้วยน้ำและน้ำยาล้างจาน 2-3 หยด

ทันทีหลังใช้งาน เพื่อให้การทำความสะอาดในโถปั่นไทรทัน (B) ได้ง่ายขึ้น คุณสามารถใช้ « โปรแกรมทำความสะอาด » :

เติมน้ำ 200 มล. คุณสามารถเติมน้ำยาล้างจานเพียง 1 หยดเท่านั้นลงในโถ

(B) เครื่องจะทำงานที่ความเร็วต่างๆ เป็นเวลาประมาณ 30 วินาที

สามารถทำความสะอาดฝาปิด (A1), ชิ้นส่วนโถบดสับ XL (H.1 / H.2 / H.3 / H.5) และฝาครอบตรงกลาง (A3 + A4) ได้ในเครื่องล้างจาน โถ (B), ห้ามทำความสะอาดตัวเชื่อม (H.6) และ ชุดใบมีด Powelix (C2) ในเครื่องล้างจาน อย่าแช่ใบมีด (C2) หรือทิ้งไว้ในน้ำเป็นเวลานาน

หากต้องการทำความสะอาดฝาปิด (A3 + A4) คุณสามารถถอดแยกออกมาเป็น 2 ส่วนได้ (รูปที่ 19)

TH

ต้องทำอย่างไรหากเครื่องไม่ทำงาน

ปัญหา	สาเหตุ	วิธีแก้ไข
เครื่อง ไม่ทำงาน	ไม่ได้เสียบปลั๊ก	เชื่อมต่อเครื่องกับเต้าเสียบที่มีแรงดันไฟฟ้าเท่ากันตามที่ระบุไว้ในป้ายแสดงของเครื่อง
	วางโถปั่นหรือโถบดสับ XL บนชุดมอเตอร์ไม่ถูกต้อง	ตรวจสอบว่าวางโถปั่นหรือโถบดสับ XL บนชุดมอเตอร์อย่างเหมาะสมตามที่อธิบายไว้ในคำแนะนำ
	ในกรณีที่เกิดข้อบกพร่องของซอฟต์แวร์	ให้ถอดปลั๊กเครื่อง รอ 2-3 นาทีแล้วเสียบปลั๊กอีกครั้ง
เครื่อง หยุดขณะใช้งาน	เครื่องทำงานเกินอัตรา	ปฏิบัติตามคำแนะนำในส่วนการทำงานเกินอัตรา
การสั่นสะเทือนมากเกินไป	วางเครื่องอยู่บนพื้นผิวที่ไม่ราบเรียบ	ควรวางเครื่องลงบนพื้นผิวที่เรียบ
	ส่วนผสมมีปริมาณมากเกินไป	ลดปริมาณของส่วนผสมที่ใช้
เกิดการรั่วซึมออกมาจากฝาปิด	ส่วนผสมมีปริมาณมากเกินไป	ลดปริมาณของส่วนผสมที่ใช้
	ฝาปิดไม่อยู่ในตำแหน่งที่ถูกต้อง	วางฝาปิดให้ถูกต้องบนโถปั่น
การรั่วไหลจากด้านล่างของโถปั่น	ใบมีดอยู่ในตำแหน่งที่ไม่ถูกต้อง	ใส่แหวนล็อค (C3) (รูปที่ 2) แล้วล็อคโดยการหมุนเกลียวล็อคในทิศทางตามเข็มนาฬิกา (รูปที่ 3) ตรวจดูให้แน่ใจ ว่าล็อคแหวนล็อคอย่างถูกต้องแล้ว : โดย จุดบนโถต้องอยู่ในแนวเดียวกับ ตำแหน่งล็อค (รูปที่ 3)
ใบมีด หมุนได้ยาก	อาหารชิ้นใหญ่หรือแข็งเกินไป	ลดขนาดหรือปริมาณของส่วนผสมที่ใช้
	ฝาปิดไม่อยู่ในตำแหน่งที่ถูกต้อง	วางฝาปิดให้ถูกต้องบนโถปั่น / โถบดสับ

INTERNATIONAL GUARANTEE: COUNTRY LIST
SMALL HOUSEHOLD APPLIANCES

ARGENTINA	0800-122-2732	مصر EGYPT	16622	VIETNAM	1800-555521	МАКЕДОНИЈА MACEDONIA	(02) 20 50 319
ՀԱՅԱՍՏԱՆ ARMENIA	010 55-76-07	EESTI ESTONIA	668 1286	SLOVENIJA SLOVENIA	02 234 94 90	MALAYSIA	603 7802 3000
AUSTRALIA	1300307824	SUOMI FINLAND	09 8946 150	ELLADA GREECE	2106371251	MEXICO	(55) 52839354
ÖSTERREICH AUSTRIA	01 890 3476	FRANCE Continentale + Guadeloupe, Martinique, Réunion, St-Martin	09 74 50 47 74	香港 HONG KONG	8130 8998	MOLDOVA	22 224035
البحرين BAHRAIN	17716666	DEUTSCHLAND GERMANY	0212 387 400	MAGYARORSZÁG HUNGARY	06 1 801 8434	NEDERLAND The Netherlands	0318 58 24 24
БЕЛАРУСЬ BELARUS	017 2239290	سلطنة عُمان OMAN	24703471	INDONESIA	+62 21 5793 7007	NEW ZEALAND	0800 700 711
BELGIQUE BELGIE BELGIUM	070 23 31 59	POLSKA POLAND	801 300 420 koszt jak za połączenie lokalne	ITALIA ITALY	1 99 207 354	NORGE NORWAY	22 96 39 30
BOSNA I HERCEGOVINA	Info-linija za potrošače 033 551 220	PORTUGAL	808 284 735	日本 JAPAN	0570-077772	ESPAÑA SPAIN	933 06 37 65
BRASIL BRAZIL	11 2915-4400	قطر QATAR	44485555	الأردن JORDAN	5665505	SVERIGE SWEDEN	08 629 25 00
БЪЛГАРИЯ BULGARIA	0700 10 330	REPUBLIC OF IRELAND	01 677 4003	ҚАЗАҚСТАН KAZAKHSTAN	727 378 39 39	SUISSE SCHWEIZ SWITZERLAND	044 837 18 40
CANADA	1-800-418-3325	ROMANIA	0 21 316 87 84	한국어 KOREA	080-733-7878	ประเทศไทย THAILAND	02 765 6565
CHILE	02 2 884 46 06	РОССИЯ RUSSIA	495 213 32 30	الكويت KUWAIT	1807777 Ext :2104	TÜRKIYE TURKEY	444 40 50
COLOMBIA	018000520022	المملكة العربية السعودية SAUDI ARABIA	920023701	LATVJA LATVIA	6 616 3403	الإمارات العربية المتحدة UAE	8002272
HRVATSKA CROATIA	01 30 15 294	SRBIJA SERBIA	060 0 732 000	لبنان LEBANON	4414727	Україна UKRAINE	044 300 13 04
ČESKÁ REPUBLIKA CZECH REPUBLIC	731 010 111	SINGAPORE	6550 8900	LIETUVA LITHUANIA	5 214 0057	UNITED KINGDOM	0345 602 1454
DANMARK DENMARK	43 350 350	SLOVENSKO SLOVAKIA	232 199 930	LUXEMBOURG	0032 70 23 31 59	U.S.A.	800-395-8325
24/10/2018							

Date of purchase / Date d'achat / Fecha de compra / Kobsdato / Ostopäivä / Kjøpsdato / Inköpsdatum / Ostukuupäev / Pirkuma datums / Įsigijimo data / Data zakupu / Datum izročitve blaga / Datum kupovine / Vásárlás dátuma / Data achiziţiei / Дата на закупуване / Дата продажу / Գնահատիչ օր. / Дата продажи / Сатылған күні / 購入日 / วันที่ซื้อ / 구입일자 / Датум на купување :

Product reference / Référence produit / Referencia del producto / Referencennummer / Tuotenumero / Artikkelnummer /Produktreferens / Toote viitenumber / Produkta atsauces numurs / Gaminio numeris / Referencja produktu / Oznaka proizvoda / Tip aparata / Készülék típusa / Cod produs / Модел / Модель / Մոդել. / Модель / Үлгісі / 製品リファレンス番号 / รุ่นผลิตภัณฑ์ / 제품명 / Податоци за производот:

Retailer name and address / Nom et adresse du revendeur / Nombre y dirección del minorista / Forhandler navn & adresse / Jälleenmyyjän nimi ja osoite / Forhandler navn og adresse / Återförsäljarens namn och adress / Müüja kauplus ja aadress / Veikala nosaukums un adrese / Parduotuvės pavadinimas ir adresas / Nazwa i adres sprzedawcy / Naziv i adresa prodajnog mjesta / Naziv in naslov trgovine / Forgalmazó neve és címe / Numele şi adresa vânzătorului / Търговски обект / Назва та адреса продавця / Վաճառողի անվանումը և հասցեն. / Название и адрес продавца / Дүкен атауы мен мекен-жайы / 販売店名、住所 / ชื่อและที่อยู่ของห้าง/ร้านที่ซื้อ / 소매점 이름과 주소 / Име и адреса на продавач :

Distributor stamp / Cachet / Sello del distribuidor / Forhandler stempel / Jälleenmyyjän leima / Forhandler stempel / Återförsäljarens stämpel / Tempel / Zīmogs / Antspaudas / Pieczęć sprzedawcy / Pečat distributera / Pečat trgovine / Forgalmazó pecsétje / Ştampila vânzătorului / Печат на търговския обект / Печатка продавця / Վաճառ. / Печать продавца / Сатушының мөрі / 販売店印 / ตราประทับของห้าง/ร้านที่ซื้อ / 소매점 직인 / Печат на дистрибутер :