FR
Lire attentivement le mode d'emploi ainsi que les consignes de sécurité avant toute utilisation.

1. DESCRIPTION GENERALE
1 – Embout isolant
2 – Fer à boucler, revêtement Cashmere Keratin ceramic
3 – Bouton minuteur boucle prête
4 – Ecran LCD
  4a – Indicateur typologie de cheveu sélectionné
  4b – Indicateur temps de pose sélectionné
  4c – Indicateur température sélectionnée
  4d – Indicateur de verrouillage
5 – 3 Programmes Care
6 – Réglage du temps de pose (5s – 8s – 10s)
7 – Réglage des températures (130°C -> 200°C)
8 – Bouton ON/OFF
9 – Cordon rotatif

2. CONSEILS DE SECURITE
• Pour votre sécurité, cet appareil est conforme aux normes et réglementations applicables (Directives Basse Tension, Compatibilité Electromagnétique, Environnement...).
• Les accessoires de l'appareil deviennent très chauds pendant l'utilisation. Evitez le contact avec la peau. Assurez-vous que le cordon d'alimentation ne soit jamais en contact avec les parties chaudes de l'appareil.
• Vérifiez que la tension de votre installation électrique correspond à celle de votre appareil. Toute erreur de branchement peut causer des dommages irréversibles non couverts par la garantie.

• Pour une protection supplémentaire, l'installation d'un dispositif à courant résiduel (RCD) ayant un courant de fonctionnement résiduel nominal n'excédant pas 30 mA est conseillée dans le circuit électrique alimentant la salle de bain. Demandez conseil à l'installateur.

-Risque de brûlure. Gardez l'appareil hors de portée des jeunes enfants, en particulier pendant l'utilisation et le refroidissement.
-Lorsque l'appareil est connecté à l'alimentation, ne le laissez jamais sans surveillance.
-Placez toujours l'appareil avec le support, le cas échéant, sur une surface plane, stable et résistante à la chaleur.
• L'installation de l'appareil, et son utilisation doit toutefois être conforme aux normes en vigueur dans votre pays.

• ATTENTION : ne pas utiliser cet appareil près des baignoires, douches, lavabos ou autres récipients contenant de l'eau.

• Lorsque l'appareil est utilisé dans une salle de bain, débranchez-le après usage, car la proximité de l'eau représente un danger, même lorsque l'appareil est éteint.

• Cet appareil peut être utilisé par des enfants âgés de 8 ans et plus et des personnes ayant des capacités physiques, sensorielles ou mentales réduites ou un manque d'expérience et de connaissances, s'ils ont reçu un encadrement ou des instructions concernant l'utilisation de l'appareil en toute sécurité et comprennent les risques encourus. Les enfants ne doivent pas jouer avec l'appareil. Les enfants ne doivent ni nettoyer l'appareil ni s'occuper de son entretien sans surveillance.

• Cet appareil n'est pas prévu pour être utilisé par des personnes (y compris les enfants) dont les capacités physiques, sensorielles ou mentales sont réduites, ou des personnes dénuées d'expérience ou de connaissance, sauf si elles ont pu bénéficier, par l'intermédiaire d'une personne responsable de leur sécurité, d'une surveillance ou d'instructions préalables concernant l'utilisation de l'appareil. Il convient de surveiller les enfants pour s'assurer qu'ils ne jouent pas avec l'appareil.

• Si le câble d'alimentation est endommagé, il doit être remplacé par le fabricant, son service après-vente ou une personne de qualification similaire, afin d'éviter un danger.

• N'utilisez pas votre appareil et contactez un Centre Service Agréé si : votre appareil est tombé, s'il ne fonctionne pas normalement.
• L'appareil est équipé d'un système de sécurité thermique. En cas de surchauffe (dû par exemple à l'encrassement de la grille arrière), l'appareil s'arrêtera automatiquement : contactez le SAV.
• L'appareil doit être débranché : avant le nettoyage et l'entretien, en cas d'anomalie de fonctionnement, dès que vous avez terminé de l'utiliser.
• Ne pas utiliser si le cordon est endommagé.
• Ne pas immerger ni passer sous l'eau, même pour le nettoyage.
• Ne pas tenir avec les mains humides.
• Ne pas tenir par le boîtier qui est chaud, mais par la poignée.
• Ne pas débrancher en tirant sur le cordon, mais en tirant par la prise.
• Ne pas utiliser de prolongateur électrique.
• Ne pas nettoyer avec des produits abrasifs ou corrosifs.
• Ne pas utiliser par température inférieure à 0 °C et supérieure à 35 °C.

GARANTIE
Votre appareil est destiné à un usage domestique seulement. Il ne peut être utilisé à des fins professionnelles. La garantie devient nulle et invalide en cas d'utilisation incorrecte.

3. UTILISATION
Se référer au guide d'utilisation présent dans le pack.
Si « 888 » s'affiche : L'appareil est défectueux. Merci de le retourner à un Centre Service agréé.

4. ENTRETIEN
• Attention : si le double bip du minuteur ne se déclenche pas après un temps de pose supérieur à 10 secondes, relâcher la mèche.
• Attention : toujours débrancher l'appareil et le laisser refroidir avant de le nettoyer.
• Nettoyer le fer à l'aide d'un chiffon doux humide et le sécher avec un chiffon sec.

PARTICIPONS À LA PROTECTION DE L'ENVIRONNEMENT !
ⓘ Votre appareil contient de nombreux matériaux valorisables ou recyclables.
➲ Confiez celui-ci dans un point de collecte ou à défaut dans un centre service agréé pour que son traitement soit effectué.

Ces instructions sont également disponibles sur notre site Internet www.rowenta.com.

EN
Read the instructions carefully as well as the safety guidelines before use.

1. GENERAL DESCRIPTION
1 – Insulated tip
2 – Curling tongs with a Cashmere Keratin ceramic coating
3 – Timer to indicate the curls are ready
4 – LCD screen
  4a – Selected hair-type indicator
  4b – Selected stand-by setting indicator
  4c – Selected temperature indicator
  4d – Lock indicator
5 – 3 Care programs
6 – Adjustable stand-by setting (5s – 8s – 10s)
7 – Temperature setting (130°C -> 200°C)
8 – ON/OFF switch
9 – Swivel power lead

2. SAFETY INSTRUCTIONS
• For your safety, this appliance complies with the applicable standards and regulations (Low Voltage Directive, Electromagnetic Compatibility, Environmental…).
• The appliance's accessories become very hot during use. Avoid contact with the skin. Make sure that the supply cord never comes into contact with the hot parts of the appliance.
• Check that the voltage of your electricity supply matches the voltage of your appliance.
• Any error when connecting the appliance can cause irreparable harm, not covered by the guarantee.

• For additional protection, the installation of a residual current device (RDC) having a rated residual operating current not exceeding 30 mA is advisable in the electrical circuit supplying the bathroom. Ask for installer for advice.

- Burn hazard. Keep appliance out of reach from young children, particularly during use and cool down.
- When the appliance is connected to the power supply, never leave it unattended.
- Always place the appliance with the stand, if any, on a heat-resistant, stable flat surface.
• The installation of the appliance and its use must however comply with the standards in force in your country.

• WARNING: do not use this appliance near bathtubs, showers, basins or other vessels containing water.

• This appliance is not intended for use by persons (including children) with reduced physical, sensory or mental capabilities, or lack of experience and knowledge, unless they have been given supervision or instruction concerning use of the appliance by a person responsible for their safety. Children should be supervised to ensure that they do not play with the appliance.

• When the appliance is used in a bathroom, unplug it after use since the proximity of water presents a hazard even when the appliance is switched off.

• This appliance can be used by children aged from 8 years and above and persons with reduced physical, sensory or mental capabilities or lack of experience and knowledge if they have been given supervision or instruction concerning use of the appliance in a safe way and understand the hazards involved. Children shall not play with the appliance. Cleaning and user maintenance shall not be made by children without supervision.

• If the supply cord is damaged, it must be replaced by the manufacturer, its service agent or similarly qualified persons in order to avoid a hazard.

• Stop using your appliance and contact an Authorised Service Centre if:
- your appliance has fallen.
- it does not work correctly.
• The appliance is equipped with a heat-sensitive safety device. In the event of overheating (for example if the rear grill is blocked), the dryer will stop automatically: contact the After-Sales Service.
• The appliance must be unplugged:
- before cleaning and maintenance procedures.
- if it is not working correctly.
- as soon as you have finished using it.
- if you leave the room, even momentarily.
• Do not use if the cord is damaged.
• Do not immerse or put under running water, even for cleaning purposes.
• Do not hold with damp hands.
• Do not hold the appliance by the casing, which is hot, but by the handle.
• Do not unplug by pulling on the cord, rather pull out by the plug.
• Do not use an electrical extension lead.
• Do not clean with abrasive or corrosive products.
• Do not use at temperatures below 0°C and above 35°C.

GUARANTEE
Your appliance is designed for use in the home only. It should not be used for professional purposes. The guarantee becomes null and void in the case of improper usage.

3. OPERATION
Please refer to the instruction manual (in the box).
If '888' is displayed: the appliance is defective. Please return it to the approved service centre.

4. CLEANING
• N.B.: if the timer does not beep twice after 10 seconds, release the hair from the tongs.
• CAUTION! Always unplug your appliance and allow it to cool before cleaning it.
• To clean the appliance, unplug it and then wipe with a damp cloth and dry with a dry cloth.

ENVIRONMENT PROTECTION FIRST!
ⓘ Your appliance contains valuable materials which can be recovered or recycled.
➲ Leave it at a local civic waste collection point.

These instructions are also available on our website www.rowenta.com.

DE
Lesen Sie die Gebrauchsanleitung sorgfältig vor der ersten Inbetriebnahme ihres Gerätes durch. Eine unsachgemäße Bedienung entbindet den Hersteller von jeglicher Haftung.

1. ALLGEMEINE BESCHREIBUNG
1 – Isolierendes Endstück
2 – Lockenstab, Beschichtung mit Cashmere Keratin Ceramic
3 – Timer zur Signalisierung der erfolgten Lockenformung
4 – LCD-Display
  4a – Anzeige des gewählten Haartyps
  4b – Anzeige der gewählten Frisierdauer
  4c – Anzeige der gewählten Temperatur
  4d – Anzeige der Verriegelung
5 – 3 Care-Programme
6 – Einstellung der Frisierdauer (5 s – 8 s – 10 s)
7 – Einstellung der Temperatur (130°C -> 200°C)
8 – Ein-/Ausschalttaste
9 – In alle Richtungen drehbares Kabel

2. SICHERHEITSHINWEISE
• Um Ihre Sicherheit zu gewährleisten, entspricht dieses Gerät den gültigen Normen und Bestimmungen (Niederspannung, elektromagnetische Verträglichkeit, Umwelt...).
• Die Zubehörteile dieses Gerätes werden während des Betriebs sehr heiß. Vermeiden Sie es, sie mit der Haut in Kontakt zu bringen. Versichern Sie sich, dass das Stromkabel nicht mit den heißen Teilen des Geräts in Kontakt gerät.
• Überprüfen Sie, dass die Betriebsspannung Ihres Geräts mit der Spannung Ihrer Elektroinstallation übereinstimmt. Ein fehlerhafter Anschluss kann irreparable Schäden hervorrufen, die nicht von der Garantie abgedeckt sind.

• Zum zusätzlichen Schutz sollte das Gerät an den Stromkreis des Badezimmers mit einer Fehlerstrom-Schutzeinrichtung für Wechselstrom mit 30 mA Nennfehlerstrom angeschlossen werden. Lassen Sie sich von Ihrem Elektroinstallateur beraten.

- Verbrennungsgefahr. Gerät außer Reichweite von kleinen Kindern halten, insbesondere während des Gebrauchs und während das Gerät sich abkühlt.
- Gerät niemals unbeaufsichtigt lassen, wenn es mit der Stromquelle verbunden ist.
- Das Gerät immer mit dem Ständer, sofern vorhanden, auf eine hitzebeständige, feste, ebene Oberfläche stellen.
• Die Installation des Geräts muss den in Ihrem Land gültigen Normen entsprechen.

• WARNHINWEIS: Verwenden Sie dieses Gerät nicht in der Nähe einer Badewanne, einer Dusche, eines Waschbeckens oder eines sonstigen Behälters, der Wasser enthält.

• Wenn das Gerät in einem Badezimmer eingesetzt wird, muss es nach dem Gebrauch ausgesteckt werden, da die Nähe von Wasser selbst bei ausgeschaltetem Gerät eine Gefahrenquelle darstellen kann.

• Dieses Gerät darf nicht von Personen (inbegriffen Kindern) mit eingeschränkten körperlichen, sensorischen oder geistigen Fähigkeiten benutzt werden. Das Gleiche gilt für Personen, die keine Erfahrung mit dem Gerät besitzen oder sich mit ihmnicht auskennen, außer wenn sie von einer für ihre Sicherheit verantwortlichen Person beaufsichtigt werden oder von dieser mit dem Gebrauch des Gerätes vertraut gemacht wurden. Kinder müssen beaufsichtigt werden, damit sie nicht mit dem Gerät spielen.

• Das Gerät darf von Kindern ab 8 Jahren und Personen, deren körperliche oder geistige Unversehrtheit oder deren Wahrnehmungsfähigkeit eingeschränkt ist, oder Personen mit mangelnden Kenntnissen und Erfahrungen benutzt werden, sofern sie beaufsichtigt werden oder eine Einweisung in den sicheren Gebrauch des Geräts erhalten haben und die damit verbundenen Risiken verstehen. Kindern sollte das Spielen mit dem Gerät untersagt werden. Kinder dürfen das Gerät ohne Aufsicht nicht reinigen oder warten.

• Wenn das Stromkabel beschädigt ist, darf es, um jedwede Gefahr zu vermeiden, nur vom Hersteller, dem Kundendienst oder ähnlich qualifizierten Personen ausgetauscht werden.

• Benutzen Sie das Gerät nicht und treten Sie mit einem zugelassenen Kundendienstcenter in Kontakt, wenn: das Gerät zu Boden gefallen ist und nicht richtig funktioniert.
• Das Gerät ist mit einem Überhitzungsschutz ausgestattet. Bei Überhitzung (bei verschmutztem rückwärtigen Rost zum Beispiel) schaltet sich das Gerät automatisch aus. Treten Sie in diesem Fall mit dem Kundendienst in Verbindung. Das Ansauggitter darf niemals abgedeckt werden. Reinigen Sie von Zeit zu Zeit das Ansauggitter um ein überhitzen des Gerätes zu vermeiden.
• Das Gerät muss ausgesteckt werden: vor Reinigung und Wartung, bei Funktionsstörungen und sofort nach dem Gebrauch. Lassen Sie das Kabel niemals herunter hängen, oder in die Nähe von, oder in Berührung mit einer Wärmequelle, sich drehende Teilen oder einer scharfen Kante kommen.
• Wenn das Stromkabel beschädigt ist, darf das Gerät nicht benutzt werden.
• Nicht ins Wasser tauchen und nicht unter fließendes Wasser halten, auch nicht zur Reinigung.
• Fassen Sie das Gerät nicht mit feuchten Händen an oder wenn Sie barfuss sind.
• Stecken Sie das Gerät nicht durch Ziehen am Stromkabel aus, sondern ziehen Sie den Stecker aus der Steckdose.
• Benutzen Sie kein Verlängerungskabel.
• Reinigen Sie das Gerät nicht mit scheuernden oder ätzenden Produkten.
• Betreiben Sie das Gerät nicht bei Temperaturen unter 0 °C oder über 35 °C. Legen Sie das Gerät nicht ab solange es eingeschaltet ist. Das Ansauggitter darf niemals abgedeckt werden. Reinigen Sie von Zeit zu Zeit das Ansauggitter um ein überhitzen des Gerätes zu vermeiden. Verwenden Sie nur original Zubehör. Das Gerät nie unbeaufsichtigt betreiben.

GARANTIE
Jeder Eingriff, außer der im Haushalt üblichen Reinigung und Pflege durch den Kunden, muss durch den Kundendienst erfolgen. Dieses Gerät ist ausschließlich für den Hausgebrauch bestimmt. Es darf nicht für gewerbliche Zwecke eingesetzt werden. Bei unsachgemäßer Benutzung erlischt die Garantie.

3. ANWENDUNG
Bitte lesen Sie die im Paket enthaltene Bedienungsanleitung.
Wenn „888" angezeigt wird: Das Gerät ist defekt. Geben Sie es bitte an eine autorisierte Kundendienststelle.

4. INSTANDHALTUNG
• Achtung: Falls der doppelte Piepton des Timers nach über 10 Sekunden Frisierdauer nicht ertönt, nehmen Sie die Haarsträhne heraus.
• ACHTUNG! Das Gerät vor dem Reinigen immer ausstecken und abkühlen lassen.
• Reinigung des Geräts: Das Gerät ausstecken, mit einem feuchten Lappen säubern und mit einem trockenen Lappen trocknen.

TUN SIE ETWAS FÜR DEN UMWELTSCHUTZ!
ⓘ Ihr Gerät enthält zahlreiche wieder verwertbare oder recycelbare Materialien.
➲ Bringen Sie das Gerät zur Entsorgung zu einer Sammelstelle Ihrer Stadt oder Gemeinde.

Diese Sicherheitshinweise sind auch auf unserer Website www.rowenta.com verfügbar.

NL
Lees voor ieder gebruik de gebruiksaanwijzing en de veiligheidsvoorschriften aandachtig door.

1. ALGEMENE BESCHRIJVING
1 – Isolerend uiteinde
2 – Krultang met keramische Cashmere Keratin-coating
3 – Timer krultijd
4 – Lcd-scherm
  4a – Indicator gekozen haartype
  4b – Indicator gekozen krultijd
  4c – Indicator gekozen temperatuur
  4d – Indicator vergrendeling
5 – 3 verzorgingsprogramma's
6 – Instellen van de krultijd (5s – 8s – 10s)
7 – Instellen van de temperatuur (130°C -> 200°C)
8 – Aan/uit-schakelaar
9 – Draaisnoer

2. VEILIGHEIDSADVIEZEN
• Voor uw veiligheid beantwoordt dit apparaat aan de toepasselijke normen en regelgevingen (Richtlijnen Laagspanning, Elektromagnetische Compatibiliteit, Milieu…).
• De accessoires van het apparaat worden tijdens het gebruik zeer heet. Vermijd contact met de ogen. Zorg dat het netsnoer nooit in contact komt met de hete delen van het apparaat.
• Controleer of de spanning van uw elektriciteitsinstallatie overeenkomt met die van het apparaat. Een verkeerde aansluiting kan onherstelbare schade veroorzaken die niet door de garantie gedekt wordt.

• Voor extra bescherming wordt aanbevolen om een aardlekschakelaar te installeren met een differentiaalstroom van maximaal 30 mA in het elektrische circuit van de badkamer. Vraag de installateur voor meer advies.

- Houd het apparaat uit de buurt van jonge kinderen, in het bijzonder tijdens de werking en het afkoelen.
- Als het apparaat op de voeding is aangesloten, laat het nooit zonder toezicht achter.
- Plaats het apparaat altijd met de stander, indien aanwezig, op een warmtebestendig, stabiel en vlak oppervlak.
• De installatie van het apparaat en het gebruik moeten echter beantwoorden aan de in uw land geldende normen.

• WAARSCHUWING: gebruik dit apparaat niet in de buurt van badkuipen, douches, wasbakken of andere water bevattende reservoirs.

• Wanneer het apparaat gebruikt wordt in een badkamer, haal dan de stekker na gebruik uit het stopcontact, aangezien de nabijheid van water gevaar oplevert zelfs wanneer het apparaat is uitgeschakeld.
• Dit apparaat is niet bedoeld om zonder hulp of toezicht gebruikt te worden door kinderen of andere personen, indien hun fysieke, zintuiglijke of mentale vermogen hen niet in staat stellen dit apparaat op een veilige wijze te gebruiken, tenzij zij van tevoren instructies hebben ontvangen betreffende het gebruik van dit apparaat door een verantwoordelijke persoon. Er moet toezicht zijn op kinderen zodat zij niet met het apparaat kunnen spelen.

• Dit apparaat mag gebruikt worden door kinderen vanaf 8 jaar, personen met verminderde fysieke, mentale of zintuiglijke capaciteiten en personen die weinig ervaring of kennis hebben op voorwaarde dat ze onder de supervisie staan van een persoon die verantwoordelijk is voor hen of ze genoeg richtlijnen gekregen hebben om het apparaat veilig te kunnen hanteren en de gevaren kennen. Kinderen mogen niet met dit apparaat spelen. Schoonmaak- en onderhoudswerkzaamheden mogen nooit door kinderen zonder toezicht uitgevoerd worden.

• Indien het netsnoer beschadigd is, moet het vervangen worden door de fabrikant, diens servicedienst of een persoon met een gelijkwaardige kwalificatie, om gevaarlijke situaties te voorkomen.

• Gebruik het apparaat niet meer en neem contact op met een erkende Servicedienst indien:
- het apparaat gevallen is
- het niet meer normaal werkt.
• Het apparaat is voorzien van een beveiligingssysteem tegen oververhitting. In geval van oververhitting (bijvoorbeeld omdat het rooster aan de achterzijde vuil is), schakelt het apparaat zich automatisch uit: neem contact op met de consumentenservice.
• De stekker moet uit het stopcontact gehaald worden:
- vóór het reinigen en onderhoud van het apparaat
- bij storingen tijdens het gebruik
- zodra u het apparaat niet meer gebruikt.
• Niet gebruiken wanneer het netsnoer beschadigd is.
• Niet in water onderdompelen of onder de kraan houden, ook niet voor het reinigen.
• Niet vasthouden met vochtige handen.
• Niet bij het kastje vasthouden wanneer dit heet is, maar aan de handgreep.
• De stekker niet uit het stopcontact halen door aan het snoer te trekken, maar alleen via de stekker.
• Geen verlengsnoer gebruiken.
• Niet reinigen met schurende of corrosieve middelen.
• Niet gebruiken bij temperaturen onder 0 °C en boven 35 °C.

GARANTIE
Dit apparaat is alleen bestemd voor huishoudelijk gebruik. Het kan niet voor bedrijfsmatige doeleinden gebruikt worden.
De garantie is niet geldig in geval van een oneigenlijk gebruik.

3. GEBRUIK
Zie de gebruiksaanwijzing die bij het pack zit.
Indien "888" verschijnt, is het apparaat stuk. Gelieve het apparaat terug te bezorgen aan een erkend Servicecentrum.

4. ONDERHOUD
• Opgelet: als de timer na meer dan 10 seconden krultijd niet tweemaal een pieptoon laat horen, laat de haarlok dan weer los.
• OPGELET ! : Na gebruik het apparaat uitzetten, en volledig laten afkoelen voordat u het opbergt.
• Om het apparaat te reinigen : uitzetten, een vochtige doek eroverheen halen en met een droge doek afdrogen.

WEES VRIENDELIJK VOOR HET MILIEU!
ⓘ Uw apparaat bevat veel materialen die hergebruikt of gerecycleerd kunnen worden.
➲ Breng het naar een hiervoor bedoeld verzamelpunt of een erkende servicedienst voor verwerking hiervan.

Deze voorschriften kunt u nalezen op onze website www.rowenta.com

IT
Leggere attentamente le istruzioni d'uso e i consigli di sicurezza prima di utilizzare l'apparecchio.

1. DESCRIZIONE GENERALE
1 – Beccuccio isolante
2 – Ferro arricciacapelli, rivestimento Cashmere Keratin ceramic
3 – Timer arricciacapelli pronto
4 – Display LCD
  4a – Indicatore tipologia di capello selezionato
  4b – Indicatore tempo di utilizzo selezionato
  4c – Indicatore temperatura selezionata
  4d – Indicatore di bloccaggio
5 – 3 programmi di trattamento
6 – Regolazione del tempo di utilizzo (5s – 8s – 10s)
7 – Regolazione delle temperature (130°C -> 200°C)
8 – Interruttore On/Off
9 – Cavo avvolgibile

2. CONSIGLI DI SICUREZZA
• Per la vostra sicurezza, questo apparecchio è conforme alle norme e normative applicabili (Direttive Bassa Tensione, Compatibilità elettromagnetica, Ambiente,…).
• Gli accessori dell'apparecchio diventano molto caldi durante l'uso. Evitate il contatto con la pelle. Assicuratevi che il cavo d'alimentazione non sia mai a contatto con le parti calde dell'apparecchio.
• Verificate che la tensione del vostro impianto elettrico corrisponda a quella dell'apparecchio. Qualsiasi errore di collegamento all'alimentazione può causare danni irreversibili non coperti dalla garanzia.

• Per una protezione ulteriore, si consiglia l'installazione nella rete del bagno di un dispositivo a corrente residua (RCD) con una corrente residua nominale non eccedente i 30 mA. Contattare un installatore per consigli e chiarimenti.

- Rischio di ustioni. Tenere l'apparecchio fuori dalla portata dei bambini piccoli, in particolare durante l'uso e il raffreddamento.
- Non lasciare l'apparecchio incustodito quando è collegato alla presa di corrente.
- Posizionare l'apparecchio e il suo supporto, se presente, esclusivamente su una superficie piana, stabile e resistente al calore.
• L'installazione dell'apparecchio e il suo utilizzo devono tuttavia essere conformi alle norme in vigore nel vostro paese.

• AVVERTIMENTO: Non utilizzare l'apparecchio vicino a vasche da bagno, docce, lavabi o altri contenitori d'acqua.

• Dopo l'utilizzo in una stanza da bagno, scollegare l'apparecchio dalla presa per evitare danni dal contatto eventuale con acqua o altri liquidi.

• Il presente apparecchio può essere utilizzato da bambini di età superiore a 8 anni e da persone con ridotte capacità fisiche, mentali e sensoriali o non dotate di un livello adeguato di formazione e competenze solo nel caso in cui abbiano ricevuto un'apposita supervisione o istruzioni inerenti all'uso sicuro dell'apparecchio e siano pienamente consapevoli dei pericoli ad esso connessi. I bambini devono astenersi dal giocare con questo apparecchio. La pulizia dell'apparecchio e le relative operazioni di manutenzione non devono essere eseguite da bambini senza la supervisione di un adulto.

• Questo apparecchio non deve essere utilizzato da persone (compresi i bambini) con capacità fisiche, sensoriali o mentali ridotte o da persone prive di esperienza o di conoscenza, a meno che una persona responsabile della loro sicurezza li sorvegli o li abbia preventivamente informati sull'utilizzo dell'apparecchio. È opportuno sorvegliare i bambini per assicurarsi che non giochino con l'apparecchio.

• Se il cavo d'alimentazione è danneggiato, deve essere sostituito dal fabbricante, dal suo servizio assistenza o da persone con qualifica simile per evitare pericoli.

• Non utilizzate l'apparecchio e contattate un Centro Assistenza autorizzato se: l'apparecchio è caduto, se non funziona normalmente.
• L'apparecchio è dotato di un sistema di sicurezza termica. In caso di surriscaldamento (dovuto per esempio alla griglia posteriore ostruita), l'apparecchio si spegnerà automaticamente: contattate il Servizio Assistenza.
• L'apparecchio deve essere staccato dalla corrente: prima di operazioni di pulizia e manutenzione, in caso di anomalia di funzionamento, non appena avete terminato di utilizzarlo.
• Non utilizzare se il cavo è danneggiato.
• Non immergerlo né passarlo sotto l'acqua, nemmeno per la pulizia.
• Non tenerlo con le mani umide.
• Non tenerlo per la carcassa che è calda, ma usare l'impugnatura.
• Non staccare l'apparecchio dalla corrente tirando il cavo, ma afferrare la spina ed estrarla dalla presa.
• Non usare prolunghe elettriche.
• Non pulire con prodotti abrasivi o corrosivi.
• Non usare con temperatura inferiori a 0 °C e superiori a 35 °C.

GARANZIA
Questo apparecchio è destinato esclusivamente ad un uso domestico. Non può essere utilizzato a scopi professionali. La garanzia diventa nulla e non valida in caso di uso non corretto.

3. UTILIZZO
Fare riferimento al manuale d'uso nella confezione.
Se viene visualizzato «888»: l'apparecchio è difettoso. Restituirlo a un centro di assistenza autorizzato.

4. MANUTENZIONE
• Attenzione : se il doppio bip del timer non si attiva dopo un tempo di utilizzo superiore a 10 secondi, rilasciare la ciocca.
• ATTENZIONE! Scollegare sempre l'apparecchio e lasciarlo raffreddare prima di pulirlo.
• Per pulire l'apparecchio: scollegarlo, passarlo con un panno umido ed asciugarlo con un panno asciutto.

CONTRIBUIAMO ALLA PROTEZIONE DELL'AMBIENTE!
ⓘ L'apparecchio contiene numerosi materiali valorizzabili o riciclabili.
➲ Portatelo in un punto di raccolta, o in sua mancanza, in un centro assistenza autorizzato affinché venga effettuato il trattamento più opportuno.

Le presenti istruzioni d'uso sono anche disponibili sul nostro sito web www.rowenta.com

ES
Lea atentamente el modo de empleo así como los consejos de seguridad antes de utilizar este aparato.

1. DESCRIPCIÓN GENERAL
1 – Extremo aislante
2 – Plancha de rizos, recubrimiento Cashmere Keratin ceramic
3 – Temporizador de rizo listo
4 – Pantalla LCD
  4a – Indicador del tipo de cabello seleccionado
  4b – Indicador del tiempo de uso seleccionado
  4c – Indicador de la temperatura seleccionada
  4d – Indicador de posición de bloqueo
5 – 3 programas de asistencia
6 – Ajuste del tiempo de uso (5s – 8s – 10s)
7 – Ajuste de la temperatura (130°C -> 200°C)
8 – Interruptor funcionamiento/parada
9 – Cable giratorio

2. CONSEJOS DE SEGURIDAD
• Por su seguridad, este aparato cumple las normas y disposiciones aplicables (Directivas de Baja Tensión, Compatibilidad Electromagnética, Medio ambiente…).
• Los accesorios del aparato alcanzan una elevada temperatura durante su uso. Evite el contacto con la piel. Asegúrese de que el cable de alimentación no se encuentre nunca en contacto con las partes calientes del aparato.
• Asegúrese de que la tensión de su instalación eléctrica se corresponde con la de su aparato. Cualquier error de conexión puede causar daños irreversibles que no cubre la garantía.

• Para mayor protección, en el circuito eléctrico que alimenta al baño es recomendable instalar un dispositivo de corriente residual (RCD) con una corriente operativa residual nominal de como máximo 30 mA. Consulte a su instalador para que le asesore.

- Peligro de quemaduras. Mantenga el aparto fuera del alcance de los niños pequeño, especialmente durante su uso y mientras se enfría.
- No deje nunca el aparato desatendido mientras está conectado a la red eléctrica.
- Coloque siempre el aparato con el soporte, si procede, sobre una superficie plana, estable y termorresistente.
• La instalación del aparato y su uso debe cumplir no obstante las normas en vigor en su país.

• ADVERTENCIA: no utilice el electrodoméstico cerca de bañeras, duchas, lavabos u otros elementos que contengan agua.

• Cuando esté utilizando el electrodoméstico en el baño, desenchúfelo después de su uso, pues su proximidad al agua supone un riesgo incluso estando apagado.

• Este electrodoméstico puede ser usado por niños de 8 años en adelante y por personas con discapacidades físicas, sensoriales o mentales o por falta de conocimientos y experiencia en el manejo de este tipo de aparatos, siempre que cuenten con supervisión o hayan recibido instrucciones sobre el uso seguro del electrodoméstico y entiendan los riesgos que implica. Los niños no deberían jugar con el aparato. La limpieza y el mantenimiento de usuario no deben realizarlas niños sin supervisión.

• Este aparato no está diseñado para ser utilizado por personas (incluidos los niños) cuyas capacidades físicas, sensoriales o mentales sean reducidas, o por personas carentes de experiencia o de conocimiento, salvo si éstas han contado por medio de una persona responsable de su seguridad, con una vigilancia o con instrucciones previas relativas al uso del aparato. Se recomienda vigilar a los niños para asegurarse de que no juegan con el aparato.

• En caso de que el cable de alimentación esté dañado, éste deberá ser sustituido por el fabricante, su servicio postventa o por personas cualificadas con el fin de evitar cualquier peligro.

• No utilice el aparato y contacte con un Centro de Servicio Autorizado si su aparato ha caído al suelo o si no funciona normalmente.
• El aparato está equipado con un sistema de seguridad térmica. En caso de sobrecalentamiento (debida por ejemplo a la suciedad de la rejilla posterior), el aparato se detendrá automáticamente: contacte con el Servicio postventa.
• El aparato debe desconectarse antes de su limpieza y mantenimiento, en caso de anomalías en su funcionamiento, una vez que haya terminado de utilizarlo.
• No lo utilice si el cable está dañado.
• No sumerja ni pase el aparato por el agua, ni siquiera para limpiarlo.
• No lo sujete con las manos húmedas.
• No lo sujete por la carcasa que está caliente, sino por el asa.
• No lo desconecte tirando del cable, sino tirando del enchufe.
• No utilice ningún alargador eléctrico.
• No lo limpie con productos abrasivos o corrosivos.
• No lo utilice con una temperatura inferior a 0°C ni superior a 35°C.

GARANTÍA
Su aparato está destinado únicamente a un uso doméstico. No puede utilizarse con fines profesionales. La garantía quedará anulada y dejará de ser válida en caso de un uso incorrecto.

3. UTILIZACIÓN
Consulte la guía de uso presente en el paquete.
Si se muestra «888»: El aparato está defectuoso. Se ruega devolverlo a un centro de servicio autorizado.

4. MANTENIMIENTO
• Atención: si el doble bip del temporizador no se activa después de un tiempo de uso superior a 10 segundos, suelte el mechón.
• ¡ATENCIÓN!: Desconectar siempre el aparato y dejarlo enfriar antes de limpiarlo.
• Para limpiar el aparato: desconéctelo, pase un paño húmedo y séquelo con un paño seco.

COLABOREMOS EN LA PROTECCIÓN DEL MEDIO AMBIENTE!
ⓘ Su aparato contiene un gran número de materiales valorizables o reciclables.
➲ Llévelo a un punto de recogida o en su defecto a un servicio técnico autorizado para que realice su tratamiento.

Estas instrucciones también están disponibles en nuestra web www.rowenta.com.

PT
Leia atentamente o manual de instruções e siga as instruções de segurança antes da primeira utilização.

1. DESCRIÇÃO GERAL
1 – Ponteira isolante
2 – Modelador de caracóis, revestimento Cashmere Keratin ceramic
3 – Temporizador que indica os caracóis prontos
4 – Ecrã LCD
  4a – Indicador da tipologia de cabelos selecionado
  4b – Indicador do tempo de pose selecionado
  4c – Indicador da temperatura selecionada
  4d – Indicador de bloqueio
5 – 3 programas de assistência
6 – Regulador do tempo de pose (5s – 8s – 10s)
7 – Regulador da temperatura (130°C -> 200°C)
8 – Interruptor ligar/desligar
9 – Cabo rotativo

2. CONSELHOS DE SEGURANÇA
• Para sua segurança, este aparelho está em conformidade com as normas e regulamentos aplicáveis (Directivas Baixa Tensão, Compatibilidade Electromagnética, Meio Ambiente...).
• Os acessórios do aparelho ficam muito quentes no decorrer da sua utilização. Evite o contacto com a pele. Certifique-se que o cabo de alimentação nunca entra em contacto com as partes quentes do aparelho.
• Verifique se a tensão da sua instalação eléctrica é compatível com a do seu aparelho. Qualquer erro de ligação pode causar danos irreversíveis que não estão cobertos pela garantia.

• Para protecção adicional, recomenda-se a instalação de um dispositivo de corrente residual (RCD) com uma corrente nominal de operação residual não superior a 30 mA no circuito eléctrico que fornece energia à casa de banho. Peça conselho ao técnico que efectuar a instalação.

- Risco de queimadura. Mantenha o aparelho fora do alcance das crianças, especialmente durante o período de utilização e arrefecimento.
- Quando o aparelho estiver ligado à corrente, nunca o deixe sem supervisão.
- Coloque sempre o aparelho com o suporte, se existente, numa superfície plana e estável, resistente ao calor.
• A instalação do aparelho bem como a sua utilização devem, no entanto, estar em conformidade com as normas em vigor no seu país.

• ADVERTÊNCIA: Não utilize este aparelho perto de banheiras, chuveiros, lavatórios ou outros recipientes com água.

• Quando o aparelho é utilizado na casa de banho, desligue-o da corrente após cada utilização, uma vez que a proximidade de água representa um perigo mesmo quando o aparelho está desligado.

• Este aparelho pode ser utilizado por crianças a partir dos 8 anos de idade e por pessoas cujas capacidades físicas, sensoriais ou mentais se encontram reduzidas ou por pessoas com falta de experiência ou conhecimento, desde que tenho sido devidamente acompanhadas e instruídas sobre a correcta utilização do aparelho, pela pessoa responsável pela sua segurança. A limpeza e a manutenção do aparelho não pode ser realizada por crianças sem vigilância.

• Este aparelho não foi concebido para ser utilizado por pessoas (incluindo crianças) cujas capacidades físicas, sensoriais ou mentais se encontram reduzidas, ou por pessoas com falta de experiência ou conhecimento, a não ser que tenham sido devidamente acompanhadas e instruídas sobre a correcta utilização do aparelho, pela pessoa responsável pela sua segurança.
• É importante vigiar as crianças por forma a garantir que as mesmas não brinquem com o aparelho.

• Se o cabo de alimentação se encontrar de alguma forma danificado, deverá ser substituído pelo fabricante, Serviço de Assistência Técnica ou por um técnico qualificado por forma a evitar qualquer situação de perigo para o utilizador.

• Não utilize o seu aparelho e contacte um Serviço de Assistência Técnica autorizado se: o aparelho tiver caído ao chão ou não estiver a funcionar correctamente.
• O aparelho está equipado com um sistema de segurança térmica. No caso de sobreaquecimento (devido, por exemplo, à obstrução da grelha traseira), o aparelho pára automaticamente: contacte o Serviço de Assistência Técnica autorizado.
• O aparelho deve ser desligado: antes de proceder a qualquer operação de limpeza ou manutenção, no caso de anomalia de funcionamento, após cada utilização.
• Não utilizar se o cabo se encontrar de alguma forma danificado.
• Não mergulhar nem passar por água, mesmo que seja para a limpeza.
• Não segurar com as mãos húmidas.
• Não segurar na caixa de comandos, que está quente, mas sim pela pega.
• Não desligar puxando pelo cabo, mas sim retirando a ficha da tomada.
• Não utilizar uma extensão eléctrica.
• Não limpar com produtos abrasivos ou corrosivos.
• Não utilizar a temperaturas inferiores a 0 °C nem superiores a 35 °C.

GARANTIA
O seu aparelho destina-se apenas a uma utilização doméstica.
Não pode ser utilizado para fins profissionais.
A garantia torna-se nula e inválida no caso de uma utilização incorrecta.

3. UTILIZAÇÃO
Consultar o guia de utilização presente no pack.
Se aparecer a mensagem «888»: O aparelho tem defeito. Deve devolver o mesmo num centro de assistência autorizado.

4. MANUTENÇÃO
• Atenção : se o sinal sonoro do temporizador não for ativado decorrido um tempo de pose superior a 10 segundos deve-se soltar a madeixa.
• ATENÇÃO!: Desligar sempre o aparelho e deixá-lo arrefecer antes de o limpar.
• Para limpar o aparelho: desligue-o, passe um pano húmido e seque com um pano seco.

PROTECÇÃO DO MEIO AMBIENTE EM PRIMEIRO LUGAR!
ⓘ O seu aparelho contém materiais que podem ser recuperados ou reciclados.
➲ Entregue-o num ponto de recolha para possibilitar o seu tratamento.

Estas instruções também estão disponíveis no nosso website www.rowenta.com.

EL
Διαβάστε προσεκτικά τις οδηγίες χρήσης καθώς και τις οδηγίες ασφαλείας πριν από οιαδήποτε χρήση.

1. ΓΕΝΙΚΗ ΠΕΡΙΓΡΑΦΗ
1 – Μονωτικό άκρο
2 – Σίδερο για μπούκλες με κεραμική επίστρωση Cashmere Keratin
3 – Χρονοδιακόπτης ετοιμασίας μπούκλας
4 – Οθόνη LCD
  4a – Ένδειξη επιλογής τυπολογίας μαλλιών
  4b – Ένδειξη επιλογής χρόνου εφαρμογής
  4c – Ένδειξη επιλογής θερμοκρασίας
  4d – Ένδειξη ασφάλισης
5 – 3 προγράμματα περιποίησης
6 – Ρύθμιση του χρόνου εφαρμογής (5 – 8 – 10 δευτερόλεπτα)
7 – Ρύθμιση των θερμοκρασιών (130°C -> 200°C)
8 – Διακόπτης On/Off
9 – Περιστροφικό καλώδιο

2. ΣΥΜΒΟΥΛΕΣ ΑΣΦΑΛΕΙΑΣ
• Για την ασφάλειά σας, η παροΟσα συσκευfi έχει κατασκευαστε(σΟμφωνα με τα εφαρμοστέα πρότυπα και κανονισμοΟς (Οδηγίες για Χαμηλή τάση, Ηλεκτρομαγνητικfi Συμβατότητα, Περιβόλλον ...).
• Τα εξαρτήματα της συσκευής θερμαίνονται σε πολΟ μεγάλο βαθμό κατά τη χρήση. Να αποφεΟγετε την επ αφή με το δέρμα. Φροντίστε το ηλεκτριχό καλώδιο να μην έρχεται ποτέ σε επαφή με τα θερμαινόμενα μέρη της συσκευής.
• Βεβαιωθείτε ότι η τάση που αναγράφεται πάνω στη συσκευfi σας clvai [δια με αυτήν της ηλεκτρικής σας εγκατάστασης. Κάθε σφάλμα σΟνδεσης είναι πιθανό να προκαλέσει μη αντιστρεπτές βλόβες που δεν καλύπ τονται από την εγγ(Jηση.

• Για επιπλέον προστασία, η εγκατάσταση μίας διάταξης παραμένοντος ρεύματος (RCD) με ονομαστικό παραμένον ρεύμα λειτουργίας που δεν υπερβαίνει τα 30 mA συνιστάται για το ηλεκτρικό κύκλωμα παροχής στο μπάνιο. Για συμβουλές απευθυνθείτε στον τεχνικό εγκατάστασης.

- Κίνδυνος εγκαύματος. Κρατήστε τη συσκευή μακριά από μικρά παιδιά, ιδιαίτερα όταν τη χρησιμοποιείτε και όταν δεν έχει ακόμα κρυώσει.
- Μην αφήνετε ποτέ τη συσκευή χωρίς επίβλεψη όταν είναι συνδεδεμένη στην πρίζα.
- Τοποθετείτε πάντα τη συσκευή μαζί με τη βάση της, εάν υπάρχει, σε σταθερή, επίπεδη επιφάνεια ανθεκτική στη θερμότητα.
• η εγκατάσταση και χρήση της συσκευής θα πρέπει ωστόσο να συμμορφώνονται με τα πρότυπα που Ισχύαυν στη χώρα νερό.

• ΠΡΟΕΙΔΟΠΟΙΗΣΗ: μην χρησιμοποιείτε αυτή τη συσκευή κοντά σε μπανιέρες, ντους, λεκάνες ή άλλα δοχεία που περιέχουν νερό.

• Όταν η συσκευή χρησιμοποιείται στο μπάνιο, βγάλτε την από την πρίζα όταν δεν την χρησιμοποιείτε, επειδή η μικρή απόσταση από το νερό είναι επικίνδυνη ακόμα και όταν η συσκευή είναι απενεργοποιημένη.

• Αυτή η συσκευή μπορεί να χρησιμοποιηθεί από παιδιά ηλικίας από 8 ετών και πάνω και από άτομα με μειωμένες σωματικές, διανοητικές ή αντιληπτικές ικανότητες ή έλλειψη εμπειρίας και γνώσης, αν τους παρέχεται επίβλεψη ή οδηγίες όσον αφορά την ασφαλή χρήση της συσκευής και κατανοούν τους υπάρχοντες κινδύνου. Τα παιδιά δεν επιτρέπεται να παίζουν με τη συσκευή. Ο καθαρισμός και η συντήρηση από το χρήστη δεν πρέπει να γίνονται από παιδιά χωρίς επίβλεψη.

• Η παροΟσα συσκευή δεν προορίζεται προς χρήση από άτομα (συμπεριλαμβανομένων των παιδιών) των απ ο(ων η σωματικfi, αισθητήρια ή πνευματικfi ικανότητα είναι μειωμένη, ή από άτομα χωρ[ς εμπειρ[α ή γνώση ως τφος τη χρfiση, εκτός εάν τα άτομα αυτά βρίσκονται υπό επίβλεψη ή ακολουθούν τφότερες οδηγίες που αφορούν στη χρήση της συσκευfiς από κάποιο άτομο που είναι υπεCιθυνο ως προς την ασφάλειά τους. Τα π αιδιά πρέπει να βρίσκονται υπό επ(βλεψη προκειμένου να διασφαλιστεί ότι δεν θα χρησιμοποιήσουν τη συσκευή ως παιχνίδι.

• Εάν το καλώδιο ρεύματος έχει φθαρεί, πρέπει να αντικατασταθεί από την κατασκευάστρια εταιρεία, το εξουσιοδοτημένο κέντρο σέρβις μετά την πώληση της κατασκευάστριας εταιρείας ή έναν εξειδικευμένο τεχνικό για να αποφευχθεί κάθε κίνδυνος ατυχήματος.

• Μη χρησψοποιείτε τη συσκευfi σας και επικοινωνήστε με ένα εξουσιοδοτημένο κέντρο εξυπηρέτησης π ελατών εάν: η συσκευή υπέστη πτώση, εάν δεν λειτουργεί κανονικό.
• Η συσκευή διαθέτει σΟστημα θερμικfiς ασφάλειας. Σε περ[πτωση υπερθέρμανσης (που οφε(λεται λ. χ. σε βούλωμα των διάκενων της πίσω σχάρας), η συσκευή θα απενεργοποιηθεί αυτομάτως: επικοινωνήστε με το κέντρο εξυπηρέτησης μετά από την πώληση .
• Πρέπει να αποσυνδέετε τη συσκευή από το ρεΟμα: πριν από τον καθαρισμό και τη συντήρηση, σε περίπ τωση σφάλματος λειτουργίας, αφοΟ έχετε τελειώσει να τη χρησιμοποιείτε.
• Μη χρησιμοποιε[τε τη συσκευή εάν το καλώδιο έχει φθαρε[.
• Μη βυθίζετε τη συσκευή μέσα σε νερό ούτε και να τη βρέχετε με νερό, ακόμα και κατά τον καθαρισμό
• Μην κρατάτε τη συσκευή με βρεγμένα χέρια.
• Μην κρατάτε τη συσκευή από το περίβλημα που είναι ζεστό, αλλά από τη χειρολαβή.
• Μην αποσυνδέετε τη συσκευή από το ρεύμα τροβώντας το καλώδιο, αλλά τραβώντας το φις από την πρίζα.
• Μη χρησιμοποιε[τε ηλεκτρική μπαλαντέζα.
• Μην καθαρίζετε τη συσκευή με λειαντικό ή διαβρωτικά προ'ϊόντα.
• Μη χρησιμοποιείτε τη συσκευή σε θερμοκρασία χαμηλότερη των 0°C και υψηλότερη των 35 °C.

ΕΠ'ΥΗΣΗ
Η συσκευή σας προορ(ζεται αποκλειστικά για οικιακfi χρήση) . Δεν μπορε να χρησιμοποιηθε για επ αγγελματικό σκοπό . Η εγγύηση ακυρώνεται σε περίπτωση ακατάλληλης χρfiσης.

3. ΧΡΗΣΗ
Ανατρέξτε στον οδηγό χρήσης που περιέχεται στο πακέτο.
Αν εμφανιστεί το «888»: Η συσκευή είναι ελαττωματική. Παρακαλείστε να την επιστρέψετε σε ένα εξουσιοδοτημένο κέντρο επισκευής.

4. ΚΑΘΑΡΙΣΜΟΣ
• Προσοχή: Αν δεν ακουστεί το διπλό μπιπ του χρονοδιακόπτη, μετά από χρονικό διάστημα εφαρμογής μεγαλύτερο των 10 δευτερολέπτων, απελευθερώστε την τούφα μαλλιών.
• ΠΡΟΣΟΧΗ! Πριν καθαρίστε τη συσκευή αποσυνδέστε την από το ρεύμα και αφήστε την να κρυώσει.
• Καθαρισμός της συσκευής: Αποσυνδέστε τη συσκευή από το ρεύμα, σκουπίστε την με υγρό πανί και στεγνώστε την.

ΑΣ ΣΥΜΒΑΛΛΟΥΜΕ ΚΙ ΕΜΕΙΣ ΣΤΗΝ ΠΡΟΣΤΑΣΙΑ ΤΟΥ ΠΕΡΙΒΑΛΛΟΝΤΟΣ!
ⓘ συσκευή σας περιέχει πολλά αξιοποιήσιμα ή ανακυκλώσιμα υλικά.
➲ Παραδώστε την παλιά συσκευή σας σε κέντρο διαλογής ή ελλείψει τέτοιου κέντρου σε εξουσιοδοτημένο κέντρο σέρβις το οποίο θα αναλάβει την επεξεργασία της.

Αυτές οι οδηγίες διατίθενται επίσης και από το διαδικτυακό μας τόπο www.rowenta.com.

TR
Her türlü kullanım öncesi kullanım kılavuzunu ve güvenlik talimatlarını dikkatle okuyunuz.

1. GENEL TANIMLAMA
1 – Yalıtkan uç
2 – Kaşmir Keratin seramik kaplamalı saç buklesi
3 – Bukle hazır zamanlayıcısı
4 – LCD ekranlı
  4a – Seçilen saç tipi göstergesi
  4b – Seçilen etki süresi göstergesi
  4c – Seçilen sıcaklık göstergesi
  4d – Kilit göstergesi
5 – 3 Bakım programı
6 – Etki süresi ayarı (5sn – 8sn – 10sn)
7 – Sıcaklık ayarı (130°C -> 200°C)
8 – Açma/kapama düğmesi
9 – Dönebilen kordon

2. GÜVENLIK TASYELERI
• Güvenliğiniz düşünülerek bu cihaz yürürlükteki standartlara ve düzenlemelere (Düşük Gerilim Direktifleri, Elektromanyetik Uyumluluk, Çevre...) uygun olarak üretilmiştir.
• Cihazın aksesuarları kullanım sırasında çok ısınır. Derinizle temasından kaçının. Cihazın elektrik kablosunun ısınan parçalara değmediğinden emin olun.
• Elektrik tesisatınızın voltajının cihazınızın üzerinde belirtilen voltaj ile aynı olduğundan emin olun. Her türlü bağlantı hatası garantinin kapsamayacağı, tamir edilemeyecek hasarlara neden olabilir.

• Ek koruma için, banyo için (RCD) 30 mA geçmeyen bir akım işletimine sahip akım cihazı elektrik devresi tavsiye edilir. Tavsiye için yükleyici isteyin.

- Yanma tehlikesi. Cihazı küçük çocuklardan uzak tutun, özellikle de kullanım ve soğuma esnasında.
- Cihaz elektrik prizine bağlı iken asla gözetimsiz bırakmayın.
- Cihazı eğer mevcutsa her zaman ısıya dayanıklı, sabit düz bir yüzeydeki ayağına koyun.
• Yine de cihazın montajı ve kullanımı ülkenizde uygulanan normlara uygun olarak yapılmalıdır.

• UYARI: Bu cihazı banyo küveti, duş, lavabo veya su içeren diğer kapların yakınlarında kullamayın.

• Cihaz bir banyoda kullanıldığında, civardaki su cihaz kapatıldığında bile tehlike oluşturabileceğinden, kullandıktan sonra fişini elektrik prizinden çıkarın.

• Bu cihazın, fiziksel, duyusal ya da zihinsel kapasite açısından yeterli olmayan kişilerce ya da deneyim veya bilgi sahibi olmayan kişilerce (çocuklar da dahil olmak üzere), güvenliklerinden sorumlu bir kimsenin gözetiminde veya bu kimse tarafından cihazın kullanımı ile ilgili önceden bilgilendirildikleri durumlar dışında, kullanılmaması gerekir. Çocukların cihazla oynamadığından emin olmak için kontrol etmek gerekir.

• Bu cihaz fiziksel, duyusal veya zihinsel engeli olan (erişkin veya çocuk) veya cihaz hakkında hiçbir tecrübe veya bilgisi olmayan şahıslar tarafından, güvenliklerinden sorumlu bir kişinin gözetimi altında olmadıkları veya bu kişi tarafından cihazın kullanımı konusunda eğitilmedikleri takdirde kullanılmamalıdır.

• Elektrik kablosu hasar görürse her türlü tehlikeyi önlemek için üretici, yetkili servis veya aynı yetkiye sahip kişiler tarafından değiştirilmelidir.

• Cihazı kullanmamanız ve Yetkili Servise başvurmanız gereken durumlar: cihazınız düşerse ve normal çalışmazsa.
• Cihazda termik koruma sistemi bulunmaktadır. Aşırı ısınma durumunda (örneğin arka ızgaranın kirlenmesinden dolayı), cihaz otomatik olarak duracaktır: Yetkili Servise başvurun.
• Cihazın fişten çekilmesi gereken durumlar: temizlik ve bakım işlemlerinden önce, çalışma bozukluğu olması, cihazı kullanımınız biter bitmez.
• Kablo hasar görmüşse kullanmayın.
• Temizlemek için bile olsa suya değdirmeyin, batırmayın.
• Nemli ellerle tutmayın.
• Sıcakken gövdeden değil sapından tutun.
• Kabloyu çekerek fişten çıkartmayın, prizi tutarak çekin.
• Elektrik uzatması kullanmayın.
• Parlatıcı ve tahriş edici ürünlerle temizlemeyin.
• 0 °C'nin altında ve 35 °C'nin üstündeki sıcaklıklarda kullanmayın.

GARANTi
Cihazınız sadece evde kullanılmak üzere tasarlanmıştır. Ticari ve mesleki amaçlarla kullanılmamalıdır. Hatalı kullanım durumunda garanti kapsamı dışında kalacaktır. Saçlar, birbirinden ayrılmış, temiz ve KURU olmalıdır (tahriş olmamaları için).

3. KULLANIM
Paketteki kullanım kılavuzuna bakın.
"888" sayısı görüntülenirse: Cihaz arızalı. Lütfen yetkili bir servise götürünüz.

4. BAKIM
• Dikkat: Zamanlayıcı, 10 saniyenin üzeri bir etki süresinden sonra iki kere bip sesi vermiyorsa uygulamayı bırakın.
• DİKKAT! Cihazı temizlemeye başlamadan önce fişini prizden çekiniz ve soğumaya bırakınız.

Rowenta

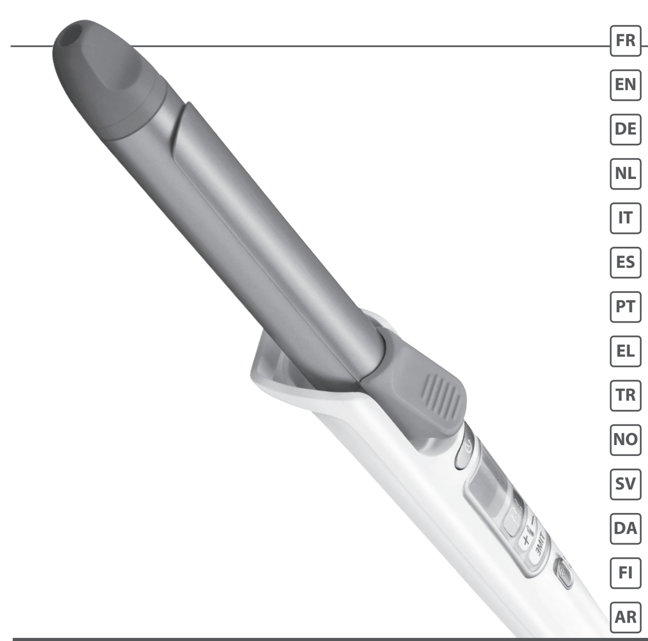

FR EN DE NL IT ES PT EL TR NO SV DA FI AR FA

PREMIUM CARE PRECIOUS CURLS

www.rowenta.com

1820004138_INDEX_1

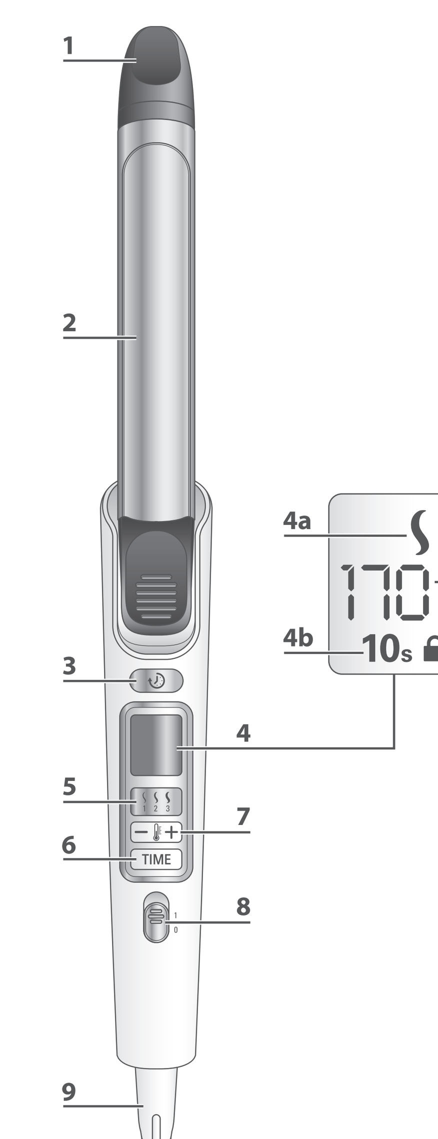

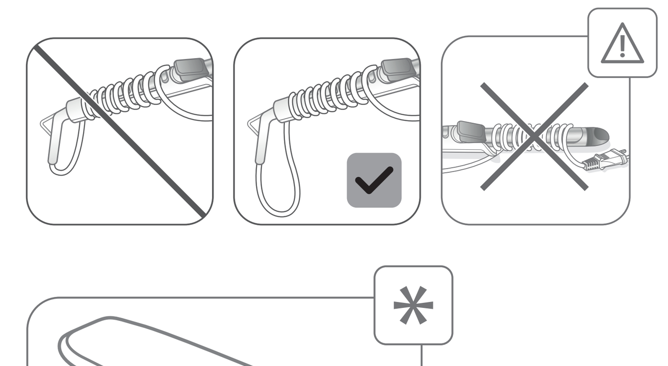

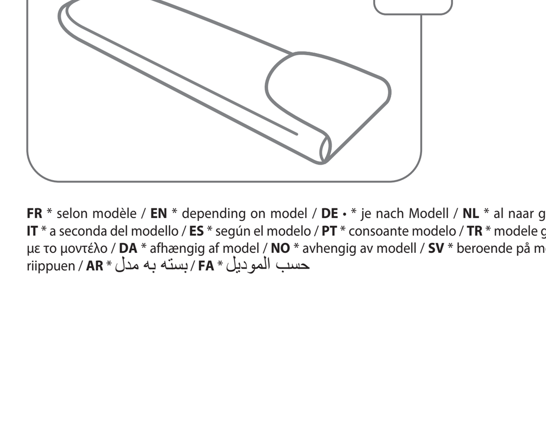

FR * selon modèle / **EN** * depending on model / **DE** * je nach Modell / **NL** * al naar gelang het model / **IT** * a seconda del modello / **ES** * según el modelo / **PT** * consoante modelo / **TR** * modele göre / **EL** * ανάλογα με το μοντέλο / **DA** * afhængig af model / **NO** * avhengig av modell / **SV** * beroende på modell / **FI** * mallista riippuen / **AR** * بستة به مدل / **FA** * حسب الموديل

• Cihazın temizlenmesi: Cihazın fişini prizden çekiniz , nemli bir bezle siliniz ve kurulayınız.

CEVREYİ KORUMAYA KATKIDA BULUNALIM!

ⓘ Cihazınız çok sayıda yeniden değerlendirilebilir veya geri dönüşümlü malzeme içermektedir.
➲ Değerlendirilebilmesi için cihazınızı bir toplama merkezine veya Yetkili Servisine teslim edin.

Bu bilgilere www.rowenta.com web sitemizden de ulaşabilirsiniz.

NO

Les instruksjonsheftet og sikkerhetsinstruksjonene nøye før bruk.

1. GENERELL BESKRIVELSE

1 – Kjøletupp
2 – Krølljern med keramisk Kasjmir-Keratinbelegg
3 – Krøll ferdig-tidsbryter
4 – LCD-display
 4a – Indikator av valgt hårtype
 4b – Indikator av valgt krølltid
 4c – Indikator av valgt temperatur
 4d – Låseindikator
5 – 3 pleieprogram
6 – Innstilling av krølltid (5 sek. – 8 sek. – 10 sek.)
7 – Temperaturinnstilling (130 °C -> 200 °C)
8 – På/av-knapp
9 – Svivelstrømkabel

2. SIKKERHET

• Av hensyn til din sikkerhet er dette apparatet i samsvar med gyldige normer og regler (lavspenningsdirektiver, elektromagnetisk kompatibilitet, miljø …).
• Apparatets tilbehørsdeler blir meget varme under bruk. Unngå kontakt med huden. Sørg for at strømledningen aldri er i kontakt med apparatets varme deler.
• Kontroller at nettspenningen stemmer overens med apparatets spenning. Enhver tilkoblingsfeil kan forårsake varige skader som ikke dekkes av garantien.
• For din egen sikkerhet er installering av en jordfeilbryter med et rele som ikke overstiger 30 mA, anbefalt for den elektriske forsyningen av badet. Be en elektriker om råd.
- Risiko for brannskade. Apparatet skal være utilgjengelig for små barn, spesielt mens det er i bruk og under nedkjøling.
- Aldri la apparatet stå ubevoktet i stikkontakten.
- Alltid plasser apparatets eventuelle stativ på en brannsikker, jevn og flat overflate.
• Installasjon og bruk av apparatet skal imidlertid alltid være i samsvar med gjeldende standarder i ditt land.
• ADVARSEL: ikke bruk dette apparatet i umiddelbar nærhet av badekar, dusj, vask eller andre vannkilder.
• Når apparatet blir brukt på et bad, bør det kobles fra umiddelbart etter bruk. Tilstedeværelsen av vann kan være farlig selv når apparatet er avslått.
• Dette apparatet er ikke ment for personer (inkl. barn) med nedsatte fysiske, sensoriske eller psykiske evner, eller uerfarne personer, med mindre de får tilsyn eller forhåndsinstruksjoner om anvendelsen av apparatet fra en person med ansvar for deres sikkerhet. Barn skal holdes under tilsyn for å sikre at de ikke bruker apparatet til lek.
• Dette apparatet kan brukes av barn fra alderen 8 år og oppover og personer med reduserte fysiske, sensoriske eller mentale evner, eller for personer uten erfaring og kjennskap hvis de har blitt gitt opplæring i bruken av apparatet eller er under oppsyn og forstår farene som er involvert. Barn skal ikke leke med apparatet. Rengjøring og brukervedlikehold skal ikke utføres av barn uten oppsyn.
• Dersom strømledningen er skadet, skal den erstattes av produsenten, dens kundeservice eller av en person med lignende kvalifikasjoner for å forhindre at det oppstår problemer.
• Ikke bruk apparatet og kontakt et godkjent servicesenter hvis: apparatet har falt eller ikke fungerer normalt.
• Apparatet er utstyrt med et overopphetingsvern. Ved overoppheting (pga. f.eks. tilskitning av bakre rist) stanser apparatet automatisk. Kontakt kundeservice.
• Apparatet må frakobles: før rengjøring og vedlikehold, hvis det ikke fungerer ordentlig, straks du har sluttet å bruke det.
• Skal ikke brukes hvis ledningen er skadet.
• Må ikke dyppes ned i vann eller holdes under rennende vann, selv ved rengjøring.
• Skal ikke holdes med fuktige hender.
• Holdes i håndtaket, ikke i de varme delene.
• Skal ikke frakobles ved å dra i ledningen, med ved å dra i støpselet.
• Bruk ikke skjøteledning.
• Bruk ikke skuremidler eller etsende midler til rengjøring.
• Skal ikke brukes ved temperaturer under 0 °C og over 35 °C.

GARANTI

Apparatet er kun beregnet for bruk i hjemmet. Det bør ikke brukes for profesjonelle formål. Garantien blir ugyldig ved feilaktig bruk.

3. BRUK

Se bruksanvisningen i pakken.
Dersom "888" vises i displayet: Apparatet er defekt. Vennligst send det inn til et godkjent servicesenter.

4. RENGJØRING

• OBS: Hvis den dobbelte pipelyden fra tidsbryteren ikke utløses etter krølling i over 10 sekunder, må du slippe hårlokken.
• FORSIKTIG! : Trekk alltid apparatets støpsel ut av stikkontakten og la det avkjøles.
• Når du skal rengjøre apparatet: Frakoble det og tørk av det med en fuktet klut og til slutt med en tørr klut.

MILJØBESKYTTELSE FØRST!

ⓘ Apparatet ditt inneholder verdifulle materialer som kan gjenvinnes eller resirkuleres.
➲ Overlat det til et lokalt kommunalt avfallshåndteringspunkt.

Denne bruksanvisningen er også tilgjengelig på www.rowenta.com

SV

Läs noggrant igenom bruksanvisningen och säkerhetsföreskrifterna före det första användningstillfället.

1. ALLMÄN BESKRIVNING

1 – Isolerande munstycke
2 – Locktång med beläggning av keramisk Cashmere Keratin
3 – Tidrelä för att ange att lockning är färdig
4 – LCD-skärm
 4a – Indikator för vald hårtyp
 4b – Indikator för vald exponeringstid
 4c – Indikator för vald temperatur
 4d – Låsningsindikator
5 – 3 Care-program
6 – Reglering av exponeringstid (5s – 8s – 10s)
7 – Temperaturreglering (130°C -> 200°C)
8 – Strömbrytare På/Av
9 – Sladd med roterande fäste

2. SÄKERHET

• Apparatens säkerhet uppfyller gällande bestämmelser och standarder (lågspänningsdirektiv, elektromagnetisk kompatibilitet, miljö…).
• Apparatens tillbehör blir mycket varma under användningen. Undvik kontakt med huden. Se till att sladden aldrig kommer i kontakt med apparatens varma delar.
• Kontrollera att nätspänningen överensstämmer med den som anges på apparaten. All felanslutning kan orsaka irreparabla skador och gör att garantin inte gäller.
• För extra skydd vid el i badrum bör en jordfelsbrytare som inte överstiger 30 mA installeras i den krets som förser badrummet med ström. Be en behörig elektriker om råd.
- Risk för brännskador. Håll apparaten utom räckhåll för småbarn, i synnerhet när den används och svalnar.
- Lämna aldrig apparaten oövervakad när den är ansluten till ström.
- Placera alltid apparaten i stället (om sådant finns), på en värmebeständig, stabil och jämn yta.
• Apparatens installation och användning måste emellertid uppfylla de normer som gäller i ditt land.
• VARNING! Använd inte den här apparaten nära badkar, dusch, tvättställ eller andra kärl som innehåller vatten.
• Om apparaten används i badrum måste du dra ur kontakten ur vägguttaget efter användning, eftersom närheten till vatten utgör en risk även när apparaten är avstängd.
• Denna apparat är inte avsedd att användas av personer (inklusive barn) som inte klarar av att hantera elektrisk utrustning, eller av personer utan erfarenhet eller kännedom, förutom om de har erhållit, genom en person ansvarig för deras säkerhet, en övervakning eller på förhand fått anvisningar angående apparatens användning. Barn måste övervakas av en vuxen för att säkerställa att barnen inte leker med apparaten.
• Den här apparaten kan användas av barn från 8 år och uppåt samt av personer med begränsad fysisk, sensorisk eller mental förmåga eller med bristande erfarenheter och kunskaper, om de övervakas eller får instruktioner om hur apparaten ska användas på ett säkert sätt och om de förstår de risker den kan medföra. Barn ska inte leka med apparaten. Rengöring och underhåll får inte göras av barn utan tillsyn.
• Om sladden skadats, ska den bytas ut av tillverkaren, på tillverkarens serviceverkstad eller av behörig fackman, för att undvika fara.
• Använd inte apparaten och kontakta en auktoriserad serviceverkstad om:
- den har fallit,
- den har funktionsstörningar.
• Apparaten är försedd med ett överhettningsskydd. Vid överhettning (orsakad t.ex. av att det bakre gallret blivit smutsigt), stängs apparaten automatiskt av: kontakta en auktoriserad serviceverkstad.
• Koppla ur apparaten: före rengöring och underhåll, vid funktionsstörning, så snart du inte använder den.
• Använd inte om sladden är skadad.
• Doppa inte ner i vatten eller under rinnande vatten, inte ens vid rengöring.
• Håll den inte med fuktiga händer.
• Håll inte i den varma delen, använd endast handtaget.
• Koppla inte ur apparaten genom att dra i sladden, fatta tag i stickkontakten.
• Använd inte en förlängningssladd.
• Rengör inte med skurmedel eller frätande medel.
• Använd inte vid en temperatur lägre än 0 °C och högre än 35 °C.

GARANTI

Apparaten är endast avsedd för hemmabruk.
Den skal inte användas i yrkesmässigt syfte.
Garantin träder ur kraft och gäller inte vid felaktig användning.

3. ANVÄNDNING

Upplysningar finns i den bruksanvisning som ingår i paketet.
Om "888" syns: Apparaten är skadad. Lämna in apparaten till ett godkänt servicecenter.

4. UNDERHÅLL

• Obs! Släpp hårlocken om tidrelän inte har gett ifrån sig ett dubbelt pip efter en exponeringstid på över 10 sekunder.
• VARNING! : Koppla alltid från apparaten och låt den kallna, innan du rengör den.
• För att rengöra apparaten: koppla ifrån den, rengör den med fuktad trasa och torka den med en torr trasa.

VAR RÄDD OM MILJÖN!

ⓘ Din apparat innehåller olika material som kan återanvändas eller återvinnas.
➲ Lämna den på en återvinningsstation eller på en auktoriserad serviceverkstad för omhändertagande och behandling.

De här instruktionerna finns också tillgängliga på vår hemsida www.rowenta.com

DA

Læs brugsanvisningen samt sikkerhedsanvisningerne omhyggeligt igennem før enhver brug.

1. GENEREL BESKRIVELSE

1 – Isolerende endestykke
2 – Krøllejern, keramisk Cashmere Keratin-belægning
3 – Timer for færdigkrøllet krølle
4 – LCD-skærm
 4a – Indikator for den valgte hårtype
 4b – Indikator for den valgte krølletid
 4c – Indikator for den valgte temperatur
 4d – Indikator for aflåsning
5 – 3 Care-programmer
6 – Indstilling af krølletid (5 sek. – 8 sek. – 10 sek.)
7 – Indstilling af temperaturer (130°C -> 200°C)
8 – Tænd/sluk knap
9 – Drejelig ledning

2. SIKKERHED:

• Af hensyn til brugerens sikkerhed er dette apparat i overensstemmelse med gældende standarder og bestemmelser (Lavspændingsdirektiv, Elektromagnetisk Kompatibilitet, Miljøbeskyttelse…).
• Apparatets tilbehørsdele bliver meget varme under brug. Undgå kontakt med huden. Sørg for at el-ledningen aldrig kommer i kontakt med apparatets varme dele.
• Kontroller at el-installationens spænding svarer til apparatets. Tilslutning til en forkert spænding kan forårsage uoprettelige beskadigelser, som ikke er dækket af garantien.
• For yderligere beskyttelse tilrådes det at installere en fejlstrømsafbryder (RCD) med en nominel restdriftsstrøm, der ikke overstiger 30 mA, i det kredsløb, der forsyner badeværelset. Spørg en installatør til råds.
- Forbrændingsfare. Hold apparatet utilgængeligt for børn, især under brug og afkøling.
- Når apparatet er tilsluttet strømforsyningen, må det aldrig efterlades uden opsyn.
- Placer altid apparatet med stativet, hvis muligt, på en varmebestandig, stabil og flad overflade.
• Apparatets installation og anvendelse skal dog være i overensstemmelse med gældende standarder i dit land.
• ADVARSEL: brug ikke dette apparat i nærheden af badekar, brusenicher, vaskekummer eller andre beholdere med vand.
• Når apparatet benyttes i et badeværelse, skal det tages ud af stikket efter brug, da nærheden af vand udgør en fare, også selv om apparatet er slukket.
• Dette apparat er ikke beregnet til at blive brugt af personer (herunder børn), hvis fysiske, sensoriske eller mentale evner er svækkede eller personer blottet for erfaring eller kendskab, med mindre de er under opsyn eller har modtaget forudgående instruktioner om brugen af dette apparat af en person, der er ansvarlig for deres sikkerhed. Børn skal være under opsyn for at sikre, at de ikke leger med apparatet.
• Dette apparat kan benyttes af børn fra 8 år og opefter, og af personer med nedsatte fysiske, sensoriske eller mentale evner eller manglende erfaring og viden, hvis de overvåges eller har fået instruktion i sikker brug af apparatet, og forstår de dermed forbundne farer. Lad ikke børn lege med apparatet. Rengøring og brugervedligeholdelse må ikke udføres af børn uden overvågning.
• Hvis el-ledningen er beskadiget, skal den udskiftes af fabrikanten, dennes servicerepræsentant eller en person med lignende kvalifikation for at undgå enhver fare.
• Brug ikke apparatet og kontakt et autoriseret serviceværksted, hvis:
- apparatet er faldet ned,
- apparatet ikke fungerer korrekt.
• Apparatet er udstyret med en varmefølsom sikkerhedsanordning. I tilfælde af overopvarmning (f.eks. hvis gitteret bagpå er tilstoppet) vil apparatet standse automatisk: kontakt kundeserviceafdelingen.
• Apparatets stik skal tages ud: før rengøring og vedligeholdelse, hvis det ikke fungerer korrekt, så snart det ikke bruges mere, hvis du forlader rummet, selv et øjeblik.
• Må ikke bruges, hvis el-ledningen er beskadiget.
• Må ikke dyppes ned i vand, selv under rengøring.
• Tag ikke fat med våde hænder.
• Tag ikke fat om huset, der er varmt, men tag fat om håndtaget.
• Tag ikke stikket ud ved at trække i ledningen, men tag fat om selve stikket.
• Brug ikke forlængerledning.
• Må ikke rengøres med skurende eller ætsende midler.
• Må ikke bruges ved en temperatur på under 0 °C og over 35 °C.

GARANTI

Apparatet er udelukkende beregnet til brug i en almindelig husholdning. Det må ikke bruges til erhvervsmæssige formål. Garantien bortfalder og er ugyldig i tilfælde af en forkert brug.

3. BRUG

Der henvises til brugervejledningen, som findes i pakken.
Hvis "888" vises: Apparatet er defekt. Indlevér det hos et autoriseret servicecenter.

4. VEDLIGEHOLDELSE

• Vigtigt: Hvis dobbelt-bippet fra timeren ikke lyder efter en krølletid på mere end 10 sek., skal du fjerne hårtotten.
• ADVARSEL! : Apparatets stik skal altid tages ud af stikkontakten og det skal være helt kølet af, inden der foretages rengøring af apparatet.
• Sådan rengøres apparatet: Tag stikket ud af stikkontakten og tør apparatet af med en fugtig klud. Tør efter med en tør klud.

VI SKAL ALLE VÆRE MED TIL AT BESKYTTE MILJØET!

ⓘ Apparatet indeholder mange materialer, der kan genvindes eller genbruges.
➲ Aflever det på en genbrugsstation eller på et autoriseret serviceværksted, når det ikke skal bruges mere.

Disse instruktioner er også tilgængelige på www.rowenta.com

FI

Lue käyttöohje ja turvaohjeet huolella aina ennen käyttöä.

1. YLEINEN KUVAUS

1 – Lämpöä eristävä pää
2 – Kiharrin keraamisella Cashmere Keratin -pinnoitteella
3 – Kiharrus valmis –ajastin
4 – LCD-näyttö
 4a – Valitun hiustyypin osoitin
 4b – Valitun käyttöajan osoitin
 4c – Valitun lämpötilan osoitin
 4d – Lukituksen osoitin
5 – 3 Hoito-ohjelmaa
6 – Kiharrusajan säätö (5 s – 8 s – 10 s)
7 – Lämpötilan säätö (130 °C -> 200 °C)
8 – Päällä/pois kytkin
9 – Kääntyvä johto

2. TURVALLISUUS

• Turvallisuutesi vuoksi tämä laite täyttää siihen soveltuvat normit ja määräykset (pienjännite- sähkömagneettinen yhteensopivuus, ympäristödirektiivi…).
• Laitteen lisälaitteet kuumenevat käytössä. Vältä ihokosketusta niiden kanssa. Varmista, että sähköjohto ei koskaan joudu kosketuksiin laitteen kuumien osien kanssa.
• Tarkista, että laitteen arvokilvessä ilmoitettu syöttöjännite vastaa sähköverkon jännitettä. Jos kytkentä on virheellinen, laite voi saada korvaamattomia vaurioita, joita takuu ei kata.
• Lisäsuojan tarjoamiseksi on suositeltavaa asentaa kylpyhuoneen sähkövirtapiiriin vikavirtasuojakytkin (RCD tai vvsk), jonka nimellistoimintavirta on enintään 30 mA. Kysy neuvoa sähköasentajaltasi.
- Palovammojen vaara. Pidä laite poissa pienten lasten ulottuvilta, etenkin käytön ja jäähtymisen aikana.
- Älä jätä laitetta ilman valvontaa, kun se on yhdistetty virtalähteeseen.
- Aseta laite aina telineessä, jos olemassa, lämpöä kestävälle, vakaalle ja tasaiselle pinnalle.
• Laitteen ja sen käytön tulee kuitenkin täyttää omassa maassasi voimassa olevat normit.
• VAROITUS: älä käytä tätä laitetta kylpyammeiden, suihkujen, lavuaarien tai muiden vettä sisältävien astioiden tai säiliöiden lähettyvillä.
• Kun laitetta käytetään kylpyhuoneessa, kytke se irti pistorasiasta heti käytön jälkeen. Veden läheisyys voi aiheuttaa vaaratilanteita, vaikka laite olisikin kytketty pois päältä.
• Tätä laitetta ei ole tarkoitettu sellaisten henkilöiden käytettäväksi (mukaan luettuina lapset), joiden fyysiset, aistimelliset tai henkiset kyvyt ovat heikentyneet eikä myöskään sellaisten henkilöiden käytettäväksi, joilla ei ole tietoa tai tuntemusta käyttää laitetta, elleivät he ole heidän turvallisuudestaan vastaavan henkilön valvonnassa tai he saavat ohjeita laitteen käytöstä. Lapsia on pidettävä silmällä, jotta he eivät leiki tällä laitteella.
• Tätä laitetta voivat käyttää vähintään 8-vuotiaat lapset ja aikuiset, joiden fyysiset, aisteihin liittyvät tai henkiset kyvyt ovat rajoittuneet tai joilla ei ole riittävästi tietoa ja kokemusta, mikäli he ovat saaneet tietoa ja opastusta laitteen turvallisesta käytöstä ja jos he ymmärtävät laitteen käyttöön liittyvät riskit ja vaarat. Älä anna lasten leikkiä laitteella. Lapset eivät saa puhdistaa tai huoltaa laitetta ilman valvontaa.
• Jos sähköjohto on vahingoittunut, se on annettava valmistajan, tämän huoltoedustajan tai vastaavan pätevyyden omaavan henkilön vaihdettavaksi vaarojen välttämiseksi.
• Älä käytä laitetta ja ota yhteys valtuutettuun huoltokeskukseen, jos: laite on pudonnut tai se ei toimi normaalilla tavalla.
• Laite on varustettu lämpöturvajärjestelmällä. Jos laite ylikuumenee (esimerkiksi takaritilän tukkeutumisen takia) laite sammuu automaattisesti: ota yhteys jälkimyyntipalveluun.
• Laite tulee irrottaa sähköverkosta: ennen puhdistusta ja hoitoa, jos se ei toimi kunnolla, heti kun olet lopettanut sen käytön, jos poistut huoneesta edes hetkeksi.
• Älä käytä laitetta, jos sähköjohto on vahingoittunut.
• Älä upota laitetta veteen tai laita sitä juoksevan veden alle edes puhdistusta varten.
• Älä pidä laitteesta kiinni märin käsin.
• Älä pidä kiinni rasiasta, sillä se kuumenee, käytä kädensijaa.
• Älä irrota laitetta sähköverkosta vetämällä sähköjohdosta, vedä pistokkeesta.
• Älä käytä jatkojohtoa.
• Älä käytä puhdistuksessa hankaavia tai syövyttäviä tuotteita.
• Älä käytä laitetta alle 0 °C ja yli 35 ° lämmössä.

TAKUU

Laite on tarkoitettu vain kotikäyttöön. Sitä ei saa käyttää ammattikäytössä. Takuu ei ole voimassa eikä päde, jos laitetta käytetään virheellisesti.

3. KÄYTTÖ

Lue paketissa olevat käyttöohjeet.
Mikäli näkyviin tulee "888": Laite on viallinen. Palauta laite valtuutettuun palvelukeskukseen.

4. HUOLTO

• Huomautus: jos ajastimesta ei kuulu kahta piippausta yli 10 sekunnin kiharrusajan jälkeen, vapauta hiukset kihartimesta.
• HUOM.! Irrota laite verkkovirrasta ennen sen puhdistamista ja anna sen jäähtyä.
• Laitteen puhdistus: Irrota laite verkkovirrasta, pyyhi se kostealla liinalla ja kuivaa.

EDISTÄKÄÄMME YMPÄRISTÖNSUOJELUA!

ⓘ Laitteessa on paljon arvokkaita ja kierrätyskelpoisia materiaaleja.
➲ Toimita se keräyspisteeseen tai sellaisen puuttuessa valtuutettuun huoltokeskukseen, jotta se käsiteltäisiin asianmukaisesti.

Nämä ohjeet löytyvät myös nettisivultamme www.rowenta.com

AR

يُرجى قراءة إرشادات السلامة قبل الاستعمال.

1. وصف عام

1 – طرف عازل
2 – مُجعِّد للشعر من الخزف المطلي بكشمير الكيراتين
3 – مؤقت للشاشة بأن التجاعيد أصبحت جاهزة
4 – شاشة عرض رقمية
 4a – مؤشر لنوع الشعر الذي تم اختياره
 4b – مؤشر لضبط التوقف المؤقت المنتقى
 4c – مؤشر الحرارة المنتقاة
 4d – مؤشر القفل
5 – 3 برامج للعناية
6 – ضبط وقت التوقف المؤقت (5 ثوان – 8 ثوان – 10 ثوان)
7 – ضبط الحرارة (130 درجة مئوية -< 200 درجة مئوية)
8 – مفتاح تشغيل
9 – حلقة سلك تيار دوّارة

2. إرشادات من أجل السلامة

• من أجل سلامتك، يخضع هذا المنتج للقوانين والمعايير السارية المفعول: (قانون التيار المنخفض، قانون التوافقية الإلكترومغناطيسية، قانون البيئة...).
• قد تصبح ملحقات الجهاز ساخنة جدًا أثناء التشغيل ولذلك تفادى ملامستها. تأكد بأن السلك الكهربائي لا يلامس أبدًا أجزاء الجهاز الساخنة.
• تأكد أن قوة تيار الشبكة الكهربائية عندك يتوافق مع القوة التي يتطلبها المنتج. أي خطأ في التوصيل بالتيار ينتج عنه أضرار في المنتج، لن تشملها الضمانة.
• لضمان حماية إضافية، يُنصح بإنشاء نظام للتيار التفاضلي المتخلف في الدائرة الكهربائية للحمّام لا يتجاوز 30 ميللي آمبير. استشر الكهربائي.
- خطر التعرض لحروق. احتفظ بالجهاز بعيدًا عن متناول أيدي الأطفال، خاصة أثناء الاستخدام وعند ترك الجهاز يبرد.
- عند اتصال الجهاز بمصدر الطاقة، لا تتركه أبدًا دون مراقبة.
- ضع الجهاز دائمًا باستخدام حامله، إن وجد، على سطح مستوٍ ثابت مقاوم للحرارة.
• يجب أن يخضع تركيب الجهاز واستعماله لجميع القوانين السارية المفعول في بلدك.
• **تحذير**: لا تستعمل هذا الجهاز بالقرب من حوض الاستحمام، الرشراش، حوض الغسيل أو أية حاوية أخرى تحتوي على الماء.
• يُمكن للأطفال من سن الثامنة وما فوق، وكذلك الأشخاص الذين لا يتمتعون بالقدرة الجسدية أو بالإمكانات العقلية الكافية، أو الذين يعانون من القصور أو النقص في الخبرة أو المعرفة، من استعمال هذا المنتج شرط أن يكونوا تحت المراقبة، وأن يتدربوا على استعمال المنتج بطريقة آمنة، وأن يتعرفوا على الأخطار المحتملة من سوء الاستعمال. يجب أن يُمنع الأطفال من اللعب بالمنتج. لا يُسمح للأطفال القيام بتنظيف وصيانة المنتج دون وجود رقابة على هذا العمل.
• عند استعمال الجهاز في الحمّام، افصله عن التيار بمجرد الانتهاء من استعماله لأن تركه قريبًا من الماء قد يشكل خطرًا عليك حتى ولو كان الجهاز مطفأ.
• يُمكن للأطفال من سن الثامنة وما فوق، وكذلك الأشخاص الذين لا يتمتعون بالقدرة الجسدية أو بالإمكانات العقلية الكافية، أو الذين يعانون من القصور أو النقص في الخبرة أو المعرفة، من استعمال هذا المنتج شرط أن يكونوا تحت المراقبة، وأن يتدربوا على استعمال المنتج بطريقة آمنة، وأن يتعرفوا على الأخطار المحتملة من سوء الاستعمال. يجب أن يُمنع الأطفال من اللعب بالمنتج. لا يُسمح للأطفال القيام بتنظيف وصيانة المنتج دون وجود رقابة على هذا العمل.
• إذا تعرض السلك الكهربائي للتلف، يجب استبداله من قبل المصنّع أو بواسطة مركز خدمة ما بعد البيع أو بواسطة شخص مؤهل ولديه الخبرة للقيام بهذا العمل، وذلك لتفادي أي خطر.
• لا تستعمل الجهاز واتصل بمركز خدمة معتمد:
- إذا سقط الجهاز على الأرض
- إذا لم يعد يعمل بكفاءة.
• في حال الارتفاع الزائد للحرارة، يقوم جهاز الأمان الحراري بإيقاف المجفف تلقائيًا. افحص شبكات المداخل والمخارج ونظفها، أو تواصل مع قسم خدمة ما بعد البيع.
• يجب فصل الجهاز عن التيار: قبل التنظيف والصيانة، في حال وجود خلل في التشغيل، بمجرد الانتهاء من استعماله، إذا تركت الغرفة ولو للحظات.
• لا تستعمل الجهاز إذا تعرض السلك الكهربائي للتلف.
• لا تغمر الجهاز في الماء ولا تضعه تحت ماء جارية ولو لتنظيفه.
• لا تمسك الجهاز بيدين رطبتين.
• لا تمسك الجهاز من هيكله الساخن بل أمسكه من المقبض.
• لا تفصل الجهاز عن التيار بشد السلك الكهربائي بل انزع القابس من مأخذ التيار.
• لا تستعمل وصلة كهربائية.
• لا تنظف الجهاز بمواد كاشطة أو حارقة.
• لا تستعمل الجهاز في درجة حرارة تقل عن «صفر» مئوية أو تزيد عن 35 مئوية.

الضمانة

جهازك مصمم للاستعمال المنزلي فقط ولا يمكن استعماله لأغراض مهنية. تسقط الضمانة عن المنتج إذا استعمل بشكل خاطئ.

3. التشغيل

يُرجى العودة إلى دليل الاستعمال (في العلبة).
إذا ظهرت هذه العلامة «888»: دليل على عطل في المنتج. يُرجى عرضه على مركز خدمة معتمد.

4. التنظيف

• ملاحظة: إذا لم يُطلق المؤقت الإشارة الصوتية مرتين بعد 10 ثوان، تُحرر خصلة الشعر من الملاقط.
• تنبيه! : قبل تنظيف الجهاز، يجب دائمًا فصله عن التيار الكهربائي وتركه يبرُد.
• لتنظيف الجهاز: يُفصل الجهاز عن التيار الكهربائي، يُمسح برفق بقطعة قماش رطبة ثم تجفيفه بقطعة قماش جافة.

حماية البيئة أولًا!

ⓘ يحتوي هذا المنتج على مواد قيّمة صناعيًا ويمكن إعادة تصنيعها.
➲ أودعها في مراكز تجميع المهملات المُختصة.

هذه التعليمات والإرشادات متوفرة على موقعنا على الشبكة: www.rowenta.com

FA

قبل استفاده، دستورالعمل و توصیه های ایمنی را به دقت بخوانید

1. تشریح دستگاه

1 – دسته عایق
2 – انبر فر کردن با پوشش سرامیک پشمی کراتین
3 – تایمر برای نشان دادن آماده بودن فر
4 – صفحه نمایش LCD
 4a – نشانگر نوع موی انتخاب‌شده
 4b – نشانگر تنظیم زمان انتخاب‌شده
 4c – نشانگر دمای انتخاب‌شده
 4d – نشانگر قفل
5 – 3 برنامه مراقبت
6 – تنظیم زمان قابل تطبیق (5 ثانیه – 8 ثانیه – 10 ثانیه)
7 – تنظیم دما (130°C -> 200°C)
8 – کلید روشن/خاموش
9 – خروجی کابل گردان

2. توصیه‌های ایمنی

• برای ایمنی شما این دستگاه منطبق با ضوابط و مقررات جاری است (دستورات مربوط به فشار ضعیف، انطباق الکترومانیتیک، محیط زیست...).
• موقع کار کردن دستگاه، وسایل جانبی آن خیلی داغ می‌شوند. مطمئن شوید که سیم دستگاه هرگز در تماس با بخش‌های داغ دستگاه نباشد.
• مطمئن شوید که فشار برق خانه منطبق با فشار برق مورد نیاز دستگاه باشد. هرگونه اشتباه در برق‌رسانی ممکن است باعث صدمات جبران‌ناپذیر شود که مورد پوشش ضمانت دستگاه نباشد.
• برای محافظت بیشتر، نصب و راه‌اندازی یک دستگاه باقیمانده (RCD) با داشتن عملکرد فعلی که از 30 میلی‌متر آمپر در مدار الکتریکی حمام فراتر نمی‌رود بهتر خواهد بود. مشاوره درخواست کنید.
- خطر سوختگی. دستگاه را دور از دسترس کودکان خردسال نگه دارید، مخصوصاً در هنگام استفاده و خنک کردن.
- هنگامی که دستگاه به منبع تغذیه متصل است، هرگز آن را بدون مراقبت رها نکنید.
- همیشه دستگاه را با پایه، اگر داشته باشد، در سطح مقاوم در برابر حرارت، سطح صاف پایدار قرار دهید.
• استقرار و استفاده از دستگاه باید منطبق با ضوابط جاری در کشور شما باشد.
• هشدار: دستگاه در نزدیکی دوش حمام، دستشویی یا سایر ظروف حاوی آب خودداری کنید.
• هنگامی که دستگاه در اتاق استفاده می‌شود پس از استفاده خاموش کنید، چون در نزدیکی آب امکان بروز خطر وجود دارد حتی زمانی که دستگاه خاموش است.
• این دستگاه برای استفاده افراد (و نیز کودکانی) که دارای نارسایی‌های جسمی، فکری و روانی می‌باشند و نیز اشخاص بدون تجربه و آگاهی ساخته نشده است، مگر تحت نظارت فردی که مسئول ایمنی و مراقبت آن‌ها بوده و دستورات لازم برای استفاده از دستگاه را به آن‌ها داده باشد. باید مراقب کودکان بود تا با این دستگاه بازی نکنند.
• در صورت آموزش و نظارت بر کاربرد دستگاه به صورت ایمن و آگاه از خطر، این دستگاه قابل استفاده برای کودکان 8 سال و بالاتر و افراد فاقد تجربه و دانش یا توانایی جسمی، حسی یا روانی خواهد بود. از بازی کردن کودکان با دستگاه خودداری کنید. از تمیز کردن و نگهداری وسیله توسط کودکان بدون نظارت اجتناب کنید.
• در صورت صدمه دیدن سیم دستگاه، برای تأمین ایمنی باید آن را توسط سازنده، خدمات پس از فروش آن و یا شخص دارای تخصص مشابه تعویض نمود.
• در شرایط زیر از دستگاه استفاده نکرده و به یک مرکز خدمات مجاز مراجعه کنید:
- اگر دستگاه زمین افتاده باشد.
- اگر دستگاه به طور عادی کار نکند.
• این دستگاه مجهز به قابلیت ایمنی ضدحرارت است. در صورت گرم شدن بیش از حد (مثلاً اگر توری پشتی مسدود باشد، سشوار به طور خودکار متوقف می‌شود: با مرکز خدمات پس از فروش تماس بگیرید.
• در این مواقع، دستگاه باید از برق کشیده شود: قبل از تمیز کردن و نگهداری دستگاه، اگر به خوبی کار نمی‌کند، به محض اینکه استفاده شما از آن تمام شد یا در صورت خروج از اتاق حتی برای مدت کوتاه.
• در صورت صدمه دیدن سیم از دستگاه استفاده نکنید.
• دستگاه را حتی برای تمیز کردن، در آب فرو نبرده و زیر آب نگیرید.
• با دست‌های خیس دستگاه را در دست نگیرید.
• دستگاه را از جعبه آن که داغ است نگیرید بلکه از دستگیره آن استفاده کنید.
• برای بیرون آوردن دستگاه از برق، سیم آن را نکشید بلکه پریز آن را بکشید.
• از استفاده از سیم رابط پرهیز کنید.
• برای تمیز کردن دستگاه از مواد ساینده استفاده نکنید.
• در حرارت‌های کمتر از صفر درجه یا بیش از 35 درجه سانتی‌گراد از دستگاه استفاده نکنید.

ضمانت

این دستگاه صرفاً برای استفاده خانگی ساخته شده است. نباید از ان مصرف حرفه‌ای کرد. در صورت استفاده نادرست، ضمانت آن باطل می‌شود.

3. عملکرد

لطفاً به راهنمای دستورالعمل مراجعه کنید (در جعبه).
اگر «888» ظاهر شود: یک اشکال در دستگاه وجود دارد. لطفاً آن را به یک مرکز خدمات رسماً تائیدشده برسانید.

4. نظافت

• توجه: اگر تایمر پس از 10 ثانیه دو بار بوق نزند، مو را از انبرک‌ها باز کنید.
• توجه! : همیشه قبل از نظافت دستگاه، آن را از برق بکشید و بگذارید خنک شود.
• برای تنظیف دستگاه: آن را از برق جدا کنید، یک دستمال مرطوب روی آن بکشید و با یک دستمال خشک آن را خشک کنید.

حفاظت از محیط زیست در اولویت است!

ⓘ دستگاه شما حاوی مواد باارزشی است که قابل ترمیم یا بازیافت می‌باشند.
➲ آن را در محل مخصوص جمع‌آوری زباله در شهر قرار دهید.

دستورالعمل‌ها در وبسایت ما به نشانی www.rowenta.com موجود می‌باشد.

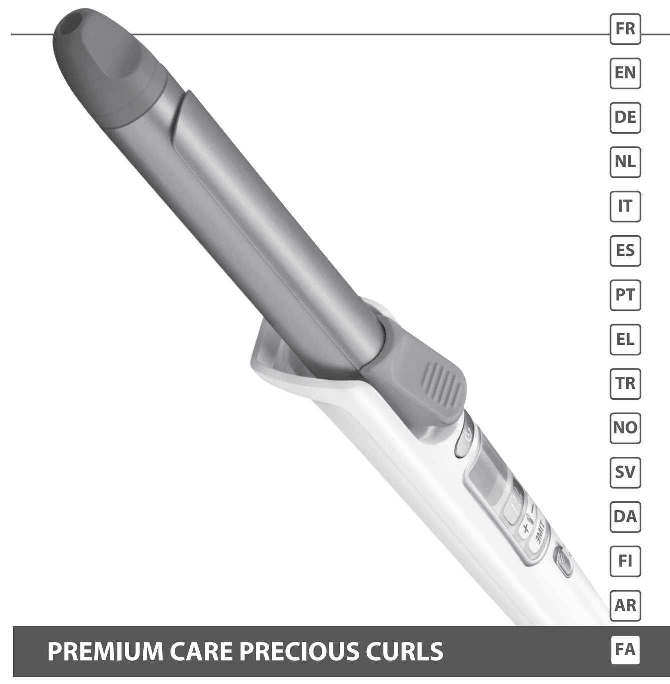

FR EN DE NL IT ES PT EL TR NO SV DA FI AR FA

PREMIUM CARE PRECIOUS CURLS

www.rowenta.com

1820004138_INDEX_1

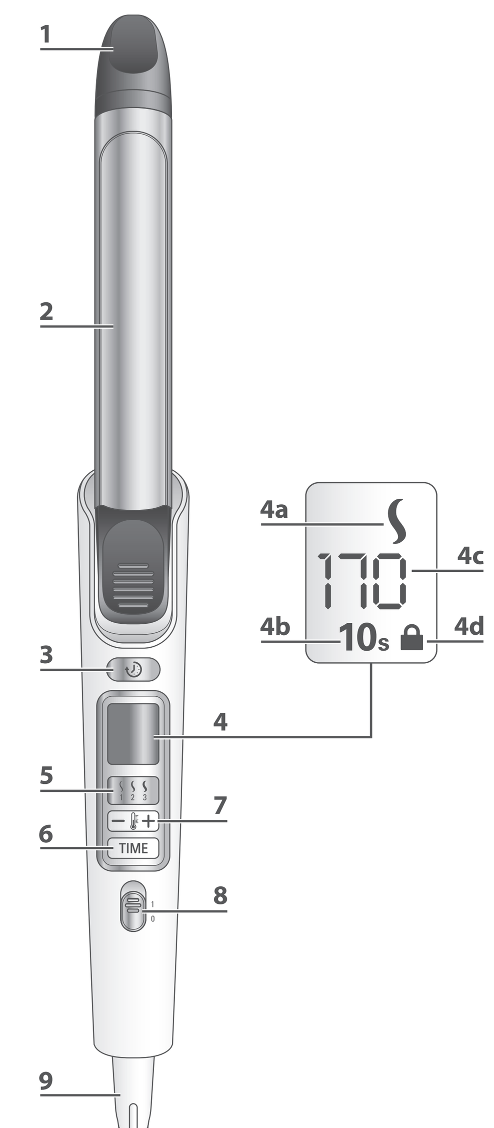

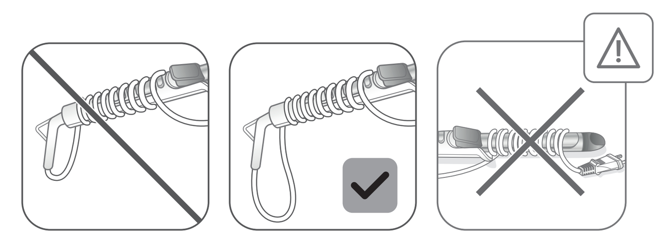

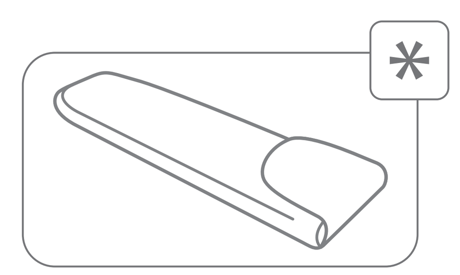

FR * selon modèle / **EN** * depending on model / **DE** • * je nach Modell / **NL** * al naar gelang het model / **IT** * a seconda del modello / **ES** * según el modelo / **PT** * consoante modelo / **TR** * modele göre / **EL** * ανάλογα με το μοντέλο / **DA** * afhængig af model / **NO** * avhengig av modell / **SV** * beroende på modell / **FI** * mallista riippuen / **AR** * بستہ به مدل / **FA** * حسب الموديل