EN Read the instruction leaflet and safety instructions carefully before use.

1. GENERAL DESCRIPTION

1. Handle
2. On/Off switch (0-1-2)
3. Swivel power lead
4. Styling iron
5. Eject button

Accessories:

6. Styling iron (16 mm diameter)
7. Crimper
8. Ceramic crimping plates
9. Ceramic straightening plates
10. Storage case
11. Hair dryer (depending on model)

2. SAFETY PRECAUTIONS

- For your safety, this appliance complies with the applicable standards and regulations (Low Voltage Directive, Electromagnetic Compatibility, Environmental…).
- The appliance's accessories become very hot during use. Avoid contact with the skin. Make sure that the supply cord never comes into contact with the hot parts of the appliance.
- If using this appliance in the UK it should not be used in a bathroom. If using the appliance in another country then as an additional safety measure we recommend to check that the voltage of your electricity supply matches the voltage of your appliance. Any error when connecting the appliance can cause irreparable harm, not covered by the guarantee.
- As an additional safety measure, we recommend the installation of a residual current difference device in the electrical circuit supplying the bathroom, acting at not more than 30 mA.Ask your installer for advice.
- The installation of the appliance and its use must however comply with the standards in force in your country.
- CAUTION: Never use your appliance with wet hands or near water contained in bath tubs, showers, sinks or other containers…
- Do not use this appliance in a bathroom if you are in the UK. If you are outside of the UK and you are using the appliance in a bathroom, unplug it after use as the presence of water nearby may pose a danger even when the appliance is turned off.
- This appliance is not intended for use by persons (including children) with reduced physical, sensory or mental capabilities, or lack of experience and knowledge, unless they have been given supervision or instruction concerning use of the appliance by a person responsible for their safety. Children should be supervised to ensure that they do not play with the appliance.
- If the supply cord is damaged, it must be replaced by the manufacturer, its service agent or similarly qualified persons in order to avoid a hazard.
- Stop using your appliance and contact an Authorised Service Centre if:
- your appliance has fallen.
- it does not work correctly.
- The appliance is equipped with a heat-sensitive safety device. In the event of overheating (for example if the rear grill is blocked), the styler will stop automatically. Contact a service agent for further advice (see separate service leaflet).
- The appliance must be unplugged:
- before cleaning and maintenance procedures.
- if it is not working correctly.
- as soon as you have finished using it.
- if you leave the room, even momentarily.
- Do not use if the cord is damaged.
- Do not immerse or put under running water, even for cleaning purposes.
- Do not hold with damp hands.
- Do not hold the appliance by the casing, which is hot, but by the handle.
- Do not unplug by pulling on the cord, rather pull out by the plug.
- Do not use an electrical extension lead.
- Do not clean with abrasive or corrosive products.
- Do not use at temperatures below 0°C and above 35°C.

GUARANTEE:
This product has been designed for domestic use only. Any commercial use, inappropriate use or failure to comply with the instructions, the manufacturer accepts no responsibility and the guarantee will not apply.

3. GETTING STARTED

Attaching and removing accessories:

• For the hair dryer (depending on model):
Attach the hair dryer directly to the handle by locking the ring, without using the styling iron. To remove it, follow the above procedure in reverse order.

• For other accessories:
All the accessories are attached in the same way.
Attach all the accessories when the appliance is cold to avoid the risk of burns.
1. Attach the accessory to the styling iron (Fig. 1).
2. Attach the styling iron to the handle and turn the locking ring on the handle to lock the accessory in place (Fig. 2).

• To remove the accessories:
1. Remove the styling iron from the handle by unlocking the ring.
2. Press the eject button on the styling iron and remove the accessory.
NB: To change the straightening plates or crimping plates, pull the end of the plates and slide the plates as shown in the diagram (Fig. 3).
The straightening plates and crimping plates form a single accessory. To change them, just turn over the plates.
When putting the plates back in position, be sure to clip them as far into their casing as they will go.
When removing accessories, **always hold them by the plastic part - the metal parts will be very hot.**

Plugging in your appliance:
When you have attached an accessory to the handle, place the appliance on a flat surface.
- Plug it in and set the switch to position 1 or 2.
- Wait a few minutes to allow your appliance to reach its working temperature **(6 min for the styling iron; 7 min for the straightening and crimping plates).**

The ceramic coating of the plates will protect your hair from excessive temperatures, by distributing the heat uniformly.

4. OPERATION

Use this product on clean, untangled, DRY hair (to avoid damaging your hair).

1 - STYLING IRONS ❻
- Gather a small section of hair (approx. 2 to 3 cm across).
- Press the lever to open the tong, then slip the tips of the hair between the roller and the tong.
- Release the lever to close the tong. Check that all the hair tips are correctly wound under the tong, in the direction of the curl.
- Hold the insulated plastic end with the other hand.
- Turn the styler to wind the section of hair around the accessory. Wind the hair, working towards the scalp. Take care not to burn yourself.
- Keep the iron in place for around 20 seconds (longer for tighter curls).
- Unwind the iron halfway, then open the tong and allow the section of hair to slide free.
- Repeat the procedure with different sections of hair to form more curls.

PROFESSIONAL TIPS
- **To create extra volume:** divide your curls using your fingers.
- **To obtain really tight curls:** wind small sections of hair at a time.
- **For softer curls:** wind on more hair.
- **To prevent flyaway ends:** check that the hair tips are trapped under the tong and lying in the direction of the curl.
- **For a more natural, wavy look:** lightly brush or comb your hair once the curls have cooled.

2 - CRIMPER ❼
- Gather a section of hair approximately 5 cm across, starting at the root of the hair.
- Press the lever to open the crimper attachment, and place the hair between the crimping plates.
- Close the crimping plates for around 10 seconds.
- Release the hair and start again just below the wave just formed.

PROFESSIONAL TIPS
- **Always work from the roots towards the tips of the hair.**
- **To enhance the effect,** you can apply styling mousse before crimping.

3- STRAIGHTENER ❽
- Your hair should be dry and tangle-free.
- Gather a section of hair approximately 5 cm across, starting at the root of the hair.
- Press the lever to open the straightening attachment, and place the hair between the straightening plates.
- Slide the appliance slowly down from the root to the tip of the hair.

PROFESSIONAL TIPS
- **To avoid kinks in long sections of hair,** use a smooth, continuous movement.
- **To enhance the effect,** you can apply styling mousse before straightening.

5. CLEANING

- Unplug the appliance and leave it to cool.
- Clean the accessories when fully cooled. For the hair dryer, you can clean it with a slightly damp cloth to remove any hair or impurities that may be clinging to the rear grid.
- To clean the handle, wipe with a soft damp cloth. Never allow water or any other liquid to enter the handle.

6. ENVIRONMENT PROTECTION FIRST !

ⓘ Your appliance contains valuable materials which can be recovered or recycled.
➲ Leave it a local civic waste collection point.

FR Lire attentivement le mode d'emploi ainsi que les consignes de sécurité avant toute utilisation.

1. DESCRIPTION GENERALE

1. Poignée
2. Interrupteur arrêt/marche (0-1-2)
3. Cordon rotatif
4. Fer chauffant
5. Bouton d'éjection

Accessoires :

6. Fer à coiffer (diamètre 16 mm)
7. Crimper
8. Plaques gaufrantes, revêtement céramique
9. Plaques lissantes, revêtement céramique
10. Trousse de rangement
11. Sèche cheveux (selon Modèle)

2. CONSEILS DE SECURITE

- Pour votre sécurité, cet appareil est conforme aux normes et réglementations applicables (Directives Basse Tension, Compatibilité Electromagnétique, Environnement...).
- Les accessoires de l'appareil deviennent très chauds pendant l'utilisation. Evitez le contact avec la peau. Assurez-vous que le cordon d'alimentation ne soit jamais en contact avec les parties chaudes de l'appareil.
- Vérifiez que la tension de votre installation électrique correspond à celle de votre appareil. Toute erreur de branchement peut causer des dommages irréversibles non couverts par la garantie.
- Pour assurer une protection complémentaire, l'installation, dans le circuit électrique alimentant la salle de bain, d'un dispositif à courant différentiel résiduel (DDR) de courant différentiel de fonctionnement assigné n'excédant pas 30 mA, est conseillée. Demandez conseil à votre installateur.
- L'installation de l'appareil et son utilisation doit toutefois être conforme aux normes en vigueur dans votre pays.
- MISE EN GARDE: Ne pas utiliser cet appareil près des baignoires, des douches, des lavabos ou autres récipients contenant de l'eau.
- Lorsque l'appareil est utilisé dans une salle de bains, débranchez le après usage car la proximité de l'eau peut présenter un danger même lorsque l'appareil est arrêté.
- Cet appareil n'est pas prévu pour être utilisé par des personnes (y compris les enfants) dont les capacités physiques, sensorielles ou mentales sont réduites, ou des personnes dénuées d'expérience ou de connaissance, sauf si elles ont pu bénéficier, par l'intermédiaire d'une personne responsable de leur sécurité, d'une surveillance ou d'instructions préalables concernant l'utilisation de l'appareil. Il convient de surveiller les enfants pour s'assurer qu'ils ne jouent pas avec l'appareil.
- Si le câble d'alimentation est endommagé, il doit être remplacé par le fabricant, son service après vente ou des personnes de qualification similaire afin d'éviter un danger.
- N'utilisez pas votre appareil et contactez un Centre Service Agréé si : votre appareil est tombé, s'il ne fonctionne pas normalement.
- L'appareil doit être débranché : avant le nettoyage et l'entretien, en cas d'anomalie de fonctionnement, dès que vous avez terminé de l'utiliser.
- Ne pas utiliser si le cordon est endommagé
- Ne pas immerger ni passer sous l'eau, même pour le nettoyage
- Ne pas tenir avec les mains humides
- Ne pas tenir par le boîtier qui est chaud, mais par la poignée
- Ne pas débrancher en tirant sur le cordon, mais en tirant par la prise
- Ne pas utiliser de prolongateur électrique
- Ne pas nettoyer avec des produits abrasifs ou corrosifs
- Ne pas utiliser par température inférieure à 0 °C et supérieure à 35 °C

GARANTIE :
Votre appareil est destiné à un usage domestique seulement. Il ne peut être utilisé à des fins professionnelles. La garantie devient nulle et invalide en cas d'utilisation incorrecte.

3. MISE EN SERVICE

Mise en place et retrait des accessoires :

• Pour le sèche cheveux (selon modèle) :
Connectez le sèche cheveux directement sur la poignée en verrouillant l'anneau, sans utiliser le fer chauffant. Pour le déconnecter, suivez la procédure inverse.

• Pour les autres accessoires :
Procédez de la même façon pour tous les accessoires.
Réaliser la mise en place de tous les accessoires sur appareil froid pour éviter les risques de brûlure.
1. Montez l'accessoire sur le fer chauffant. (Fig 1)
2. Montez le fer chauffant sur la poignée et tournez l'anneau de verrouillage situé sur la poignée, afin de bloquer l'accessoire. (Fig 2)

• Pour déconnecter les accessoires :
1. Déconnectez le fer chauffant de la poignée en déverrouillant l'anneau.
2. Appuyez sur le bouton d'éjection situé sur le fer chauffant et retirez l'accessoire.
NB : Pour changer les plaques lissantes ou les plaques gaufrantes , tirez sur l'extrémité des plaques et faites glisser les plaques suivant le schéma.(Fig 3)
Les plaques lissantes et les plaques gaufrantes sont sur 1 seul et même accessoire. Pour changer, il suffit de retourner les plaques.
Lors de la remise en place des plaques, veillez à bien les enclencher au fond de leur logement.
Quand vous retirez un accessoire, **touchez uniquement les extrémités en plastique de l'accessoire, les zones métalliques sont très chaudes.**

Branchement :
- Après avoir fixé l'accessoire sur la poignée, posez l'appareil bien stable sur une surface plane.
- Branchez l'appareil et placez l'interrupteur sur 1 ou 2.
- Attendez quelques minutes pour que l'appareil atteigne la bonne température **(6 min pour le fer à coiffer ; 7 min pour les plaques de lissages et gaufrages.)**

Le revêtement céramique des plaques protège vos cheveux contre les excès de température, grâce à une répartition uniforme de la chaleur.

4. UTILISATION

Les cheveux doivent être démêlés, propres et SECS (pour éviter de les abîmer).

1 - FERS À COIFFER ❻
- Formez une mèche de 2 à 3 cm de large.
- Ouvrez la pince en appuyant sur le levier et glissez la pointe des cheveux entre le tube et la pince.
- Lâchez la pince pour refermer. Vérifiez que les pointes sont correctement enroulées sous la pince, dans le sens de la boucle.
- Tenez l'embout isolant de l'autre main.
- Tournez l'appareil pour enrouler la mèche autour de l'accessoire. Enroulez la mèche en remontant vers le cuir chevelu, en prenant garde de ne pas vous brûler.
- Maintenir le fer en place environ 20 secondes (plus longtemps pour des boucles plus serrées).
- Déroulez le fer à moitié puis ouvrez la pince pour laisser glisser la mèche.
- Répétez l'opération pour former de nouvelles boucles.

ASTUCES DU COIFFEUR
- **Pour donner plus de volume :** vous pouvez diviser les boucles avec les doigts.
- **Pour obtenir des boucles très serrées :** enroulez peu de cheveux à la fois.
- **Pour des boucles plus souples :** enroulez davantage de cheveux.
- **Pour éviter les pointes rebelles :** vérifiez que les pointes sont bien enroulées sous la pince, dans le sens de la boucle.
- **Pour un résultat d'ondulations plus naturelles :** vous pouvez peigner ou brosser légèrement vos cheveux après avoir laissé refroidir les boucles.

2 - CRIMPER ❼
- Formez une mèche d'environ 5 cm de large, en commençant par la racine des cheveux.
- Ouvrez la pince en appuyant sur le levier et placez la mèche entre les plaques à gaufrer.
- Maintenez les plaques fermées environ 10 secondes.
- Relâchez puis reprendre à partir de la dernière vague obtenue.

ASTUCES DU COIFFEUR
- **Travaillez toujours des racines vers les pointes.**
- **Pour accentuer l'effet,** vous pouvez appliquer une mousse coiffante avant de gaufrer

3 - LISSEUR ❽
- Vos cheveux doivent être démêlés et secs.
- Formez une mèche d'environ 5 cm de large, en commençant par la racine des cheveux.
- Ouvrez la pince en appuyant sur le levier et placez la mèche entre les plaques lissantes.
- Faites glisser l'appareil lentement de la racine à la pointe des cheveux.

ASTUCES DU COIFFEUR
- **Pour éviter des stries sur les longueurs,** travaillez d'un mouvement souple et continu.
- **Pour accentuer l'effet,** vous pouvez appliquer une mousse coiffante avant de lisser.

5. ENTRETIEN

- Débranchez l'appareil et laissez-le refroidir.
- Nettoyez l'accessoire lorsqu'il est parfaitement froid. Pour le sèche-cheveux, vous pouvez le nettoyer avec un chiffon légèrement humide pour ôter les cheveux ou impuretés qui auraient pu se fixer sur la grille arrière.
- Essuyez le manche à l'aide d'un chiffon doux humide. Ne jamais introduire d'eau ou tout autre liquide dans le manche.

6. PARTICIPONS À LA PROTECTION DE L'ENVIRONNEMENT !

ⓘ Votre appareil contient de nombreux matériaux valorisables ou recyclables.
➲ Confiez celui-ci dans un point de collecte ou à défaut dans un centre service agréé pour que son traitement soit effectué.

DE Lesen Sie vor der Inbetriebnahme die Gebrauchsanweisung und die Sicherheitsvorschriften sorgfältig durch.

1. ALLGEMEINE BESCHREIBUNG

1. Griff
2. Ein-/Ausschalter (0-1-2)
3. Kabeldrehgelenk
4. Heizstab
5. Entriegelungsknopf

Zubehör:

6. Frisiereisen (Durchmesser 16 mm)
7. Halterung für Crimp-/Glättplatten
8. Kreppeisen mit Keramiküberzug
9. Glätteisen mit Keramiküberzug
10. Aufbewahrungstasche
11. Haartrockner (je nach Modell)

2. SICHERHEITSANWEISUNGEN

- Lesen Sie die Gebrauchsanweisung sorgfältig vor der ersten Inbetriebnahme Ihres Gerätes durch: Eine unsachgemäße Bedienung entbindet Rowenta von jeglicher Haftung.
- Um Ihre Sicherheit zu gewährleisten, entspricht dieses Gerät den anwendbaren Normen und Bestimmungen (Bestimmungen über Niederspannung, elektromagnetische Verträglichkeit und Umweltschutz). Unser Unternehmen, behält sich das Recht vor , im Interesse des Verbrauchers, Änderungen der technischen Eigenschaften und der Bestandteile vorzunehmen.
- Überlassen Sie niemals unbeaufsichtigten Kindern oder Personen das Gerät, wenn deren physische oder sensorische Fähigkeiten oder Mangel an Erfahrung und Wissen sie am sicheren Gebrauch hindern. Sie müssen stets überwacht werden und zuvor unterwiesen sein.
- Kinder müssen beaufsichtigt werden, um sicher zu gehen, dass sie nicht mit dem Gerät spielen
- Versichern Sie sich, das die Spannung Ihrer Elektroinstallation der Gerätespannung entspricht. Ein fehlerhafter Anschluss kann zu irreparablen Schäden führen und setzt die Garantie außer Kraft.
- Ihr Gerät ist ausschließlich für den Hausgebrauch und nur für den Einsatz in geschlossenen Räumen vorgesehen. Nicht bei Temperaturen unter 0°C und über 35°C benutzen.
- Ziehen Sie den Netzstecker nach jeder Benutzung und vor jeder Reinigung des Gerätes.
- Nicht mit scheuernden oder ätzenden Mitteln reinigen.
- Benutzen Sie Ihr Gerät nicht, wenn es nicht fehlerfrei funktioniert, gefallen ist oder sichtbare Schäden aufweist.
- Jeder Eingriff, außer der im Haushalt üblichen Reinigung und Wartung durch den Kunden, muss durch den Rowenta Kundendienst erfolgen.
- Das Gerät, die Zuleitung oder den Stecker niemals in Wasser oder eine andere Flüssigkeit tauchen.
- Lassen Sie die Zuleitung niemals in die Nähe von oder in Berührung mit den heißen Teilen des Gerätes, einer Wärmequelle oder einer scharfen Kante kommen.
- Lassen Sie die Zuleitung niemals herunterhängen und ziehen Sie niemals den Stecker an der Zuleitung aus der Steckdose.
- Benutzen Sie das Gerät nicht, wenn die Zuleitung oder der Stecker beschädigt sind. Um jegliche Gefahr zu vermeiden, lassen Sie diese Teile durch den Rowenta Kundendienst austauschen.
- Verwenden Sie nie eine Verlängerungsschnur im Badezimmer. Wenn Sie Ihr Gerät in einem Badezimmer verwenden, ziehen Sie nach jedem gebrauch den Stecker aus der Steckdose, denn die Nähe von Wasser kann selbst dann eine Gefahr darstellen, wenn das Gerät ausgeschaltet ist,auch wenn Sie nur kurze Zeit weggehen.
- Das Gerät nie unbeaufsichtigt betreiben. Legen Sie das Gerät nie ab, wenn es in Betrieb ist.
- Das Gerät wird bei Betrieb sehr heiß. Vorsicht: Verbrennungsgefahr.
- Benutzen Sie das Gerät nicht mit nassen Händen,wenn Sie barfuß sind oder in der Nähe von mit Wasser gefüllten Badewannen, Waschbecken oder sonstigen derartigen Behältnissen.
- zum zusätzlichen Schutz ist es ratsam, den Stromkreis im Badezimmer mit einer Fehlerstrom-Schutzeinrichtung (RCD) mit 30 mA Nennfehlerstrom auszustatten. Lassen Sie sich von Ihrem Elektroinstallateur beraten.
- Bei Überhitzung schaltet sich das Gerät automatisch aus. Treten Sie in diesem Falle mit dem Kundendienst in Kontakt.

GARANTIE
Ihr Gerät ist nur für den privaten Hausgebrauch bestimmt. Es darf nicht zu beruflichen Zwecken verwendet werden.
Bei unsachgemäßer Verwendung verliert die Garantie ihre Gültigkeit.

3. INBETRIEBNAHME

Anbringen und Abnehmen der Zubehörteile:

• Für den Haartrockner (je nach Modell):
Stecken Sie den Haartrockner direkt auf den Griff und verriegeln Sie den Ring. Zum Abnehmen gehen Sie in umgekehrter Weise vor.

• Für weiteres Zubehör:
Alle Zubehörteile werden auf diese Weise befestigt.
Zur Vermeidung jedweden Verbrennungsrisikos dürfen sämtliche Zubehörteile nur in das Gerät eingesetzt werden, wenn dieses kalt ist.
1. Stecken Sie das Zubehörteil auf den Heizstab (Abb. 1).
2. Stecken Sie den Heizstab auf den Griff und verriegeln Sie das Zubehörteil durch Drehen des auf dem Griff befindlichen Rings (Abb. 2).

• Zum Abnehmen der Zubehörteile:
1. Nehmen Sie den Heizstab vom Griff ab, indem Sie den Ring durch Drehen in die entgegengesetzte Richtung lockern.
2. Drücken Sie die Auswurftaste auf dem Heizstab und nehmen Sie das Zubehörteil ab.
Hinweis: Zum Austauschen der Glätt- oder Kreppeisen ziehen Sie an den Plattenenden und lassen Sie die Platten wie auf der Abbildung dargestellt herausgleiten (Abb. 3).
Die Glätt- und Kreppeisen sind ein und dasselbe Zubehör. Um von einer Variante zur anderen zu wechseln, müssen nur die Platten gewendet werden.
Achten Sie beim Wiedereinsetzen der Platten darauf, dass diese richtig an ihrem Platz einrasten.
Wenn Sie ein Zubehörteil abnehmen, **berühren Sie nur die Plastikteile des Zubehörteils, da die Teile aus Metall sehr heiß sind.**

Anschluss:
Befestigen Sie das gewünschte Zubehörteil auf dem Griff und stellen Sie das Gerät gut stabil auf eine ebene Fläche.
- Schließen Sie das Gerät an und stellen Sie den An/Aus-Knopf auf 1 oder 2.
- Warten Sie ein paar Minuten, bis das Gerät die Betriebstemperatur erreicht **(6 min für das Frisiereisen; 7 min für die Glätt- und Kreppeisen).**

Der Keramiküberzug der Platten schützt Ihr Haar durch die gleichmäßige Verteilung der Hitze vor zu hohen Temperaturen.

4. ANWENDUNG

Die Haare müssen durchgekämmt, sauber und trocken sein (damit sie nicht angriffen werden).

1 - FRISIEREISEN ❻
- Bilden Sie eine 2 bis 3 cm breite Strähne.
- Öffnen Sie die Zange mit einem Druck auf den Hebel und lassen Sie die Haarspitzen zwischen den Schaft und die Zange gleiten.
- Schließen Sie die Zange durch Loslassen des Hebels. Versichern Sie sich, dass die Haarspitzen in der richtigen Richtung unterhalb der Zange liegen.
- Halten Sie mit der anderen Hand den Isoliergriff.
- Wickeln Sie durch Drehen des Geräts die Haarsträhne um das Zubehörteil. Wickeln Sie die Haarsträhne zum Haaransatz hin auf und geben Sie dabei Acht, sich nicht zu verbrennen.
- Belassen Sie das Frisiereisen etwa 20 Sekunden auf der Strähne (länger, wenn Sie kleinere Locken wollen).
- Wickeln Sie die Hälfte der Haarsträhne vom Frisiereisen und öffnen Sie die Zange, damit sie ganz aus dem Gerät gleitet.
- Wiederholen Sie zum Formen weiterer Locken den Vorgang.

FRISEURTIPPS
- **Für mehr Volumen:** Teilen Sie die Lockensträhnen mit den Fingern.
- **Für sehr kleine Locken:** Wickeln Sie dünne Haarsträhnen auf das Frisiereisen.
- **Für weiche Locken:** Wickeln Sie dicke Haarsträhnen auf das Frisiereisen.
- **Gegen rebellische Haarspitzen:** Versichern Sie sich, dass die Haarspitzen richtig in Richtung der Locke unter der Zange liegen.
- **Für einen natürlicheren Fall:** Lassen Sie die Locken abkühlen und kämmen oder bürsten Sie Ihre Haare aus.

2 - CRIMPER ❼
- Teilen Sie am Haaransatz eine etwa 5 cm dicke Haarsträhne ab.
- Öffnen Sie die Zange mit einem Druck auf den Hebel und legen Sie die Haarsträhne zwischen die Kreppeisen.
- Belassen Sie die Haarsträhne etwa 10 Sekunden zwischen den Kreppeisen.
- Öffnen Sie das Kreppeisen und machen Sie unter der zuletzt geformten Welle weiter.

FRISEURTIPPS
- **Gehen Sie immer vom Haaransatz zu den Haarspitzen.**
- **Zur Verstärkung der Wirkung** kann vor dem Kreppen etwas Frisierschaum einmassiert werden.

3- GLÄTTEISEN ❽
- Die Haare müssen durchgekämmt und trocken sein.
- Teilen Sie am Haaransatz eine etwa 5 cm dicke Haarsträhne ab.
- Öffnen Sie die Zange mit einem Druck auf den Hebel und legen Sie die Haarsträhne zwischen die Glätteisen.
- Lassen Sie das Gerät langsam vom Haaransatz in Richtung Haarspitzen gleiten.

FRISEURTIPPS
- **Zur Vermeidung von strähnigem Haar sollten die Strähnen mit einer geschmeidigen,** ununterbrochenen Bewegung geglättet werden.
- **Zur Verstärkung der Wirkung** kann vor dem Glätten etwas Frisierschaum einmassiert werden.

5. INSTANDHALTUNG

- Stecken Sie das Gerät aus und lassen Sie es abkühlen.
- Reinigen Sie die Zubehörteile erst, wenn sie ganz abgekühlt sind. Den Haartrockner können Sie mit einem leicht angefeuchteten Tuch reinigen, um Haare oder Verunreinigungen zu entfernen, die sich möglicherweise am hinteren Gitter angesammelt haben.
- Wischen Sie den Griff mit einem weichen, angefeuchteten Tuch ab. Gießen Sie auf keinen Fall Wasser oder andere Flüssigkeiten in den Griff.

6. DENKEN SIE AN DEN SCHUTZ DER UMWELT !

ⓘ Ihr Gerät enthält zahlreiche wieder verwertbare oder recyclebare Materialien.
➲ Bringen Sie das Gerät zur Entsorgung zu einer Sammelstelle Ihrer Stadt oder Gemeinde.

NL Lees voor ieder gebruik de gebruiksaanwijzing en de veiligheidsvoorschriften aandachtig door.

1. ALGEMENE OMSCHRIJVING

1. Handgreep
2. Aan/uit-schakelaar (0-1-2)
3. Draaibaar netsnoer
4. Stijltang
5. Uitwerpknop

Accessoires:

6. Stijltang (diameter 16 mm)
7. Crimper
8. Keramische platen voor gewafeld haar
9. Keramische platen voor gladstrijken
10. Opbergetui
11. Haardroger (afhankelijk van het model)

2. VEILIGHEIDSVOORSCHRIFTEN

- Voor uw veiligheid beantwoordt dit apparaat aan de toepasselijke normen en regelgevingen (Richtlijnen Laagspanning, Elektromagnetische Compatibiliteit, Milieu…).
- De accessoires van het apparaat worden tijdens het gebruik zeer heet. Vermijd contact met de ogen. Zorg dat het netsnoer nooit in contact komt met de hete delen van het apparaat.
- Controleer of de spanning van uw elektriciteitsinstallatie overeenkomt met die van het apparaat. Een verkeerde aansluiting kan onherstelbare schade veroorzaken die niet door de garantie gedekt wordt.
- Voor extra beveiliging is het aan te raden om het elektrische circuit van de stroomtoevoer naar de badkamer te voorzien van een aardlekschakelaar met een maximale lekstroom van 30mA. Vraag uw installateur om advies.
- De installatie van het apparaat en het gebruik moeten echter beantwoorden aan de in uw land geldende normen.
- WAARSCHUWING: Gebruik dit apparaat niet met natte handen of in de buurt van badkuipen, douches, wastafels of andere water bevattende reservoirs.
- Wanneer het apparaat in een badkamer gebruikt wordt, haal dan de stekker uit het stopcontact na het gebruik, omdat water gevaarlijk kan zijn, zelfs wanneer het apparaat uitgeschakeld is.
- Dit apparaat is niet bedoeld om zonder hulp of toezicht gebruikt te worden door kinderen of andere personen, indien hun fysieke, zintuiglijke of mentale vermogen hen niet in staat stellen dit apparaat op een veilige wijze te gebruiken, tenzij zij van tevoren instructies hebben ontvangen betreffende het gebruik van dit apparaat door een verantwoordelijke persoon. Er moet toezicht zijn op kinderen zodat zij niet met het apparaat kunnen spelen. Indien het netsnoer beschadigd is, moet het vervangen worden door de fabrikant, diens servicedienst of een persoon met een gelijkwaardige kwalificatie, om gevaarlijke situaties te voorkomen.
- Gebruik het apparaat niet meer en neem contact op met een erkende Servicedienst indien:
- het apparaat gevallen is
- het niet meer normaal werkt.
- De stekker moet uit het stopcontact gehaald worden: - vóór het reinigen en onderhoud van het apparaat
- bij storingen tijdens het gebruik
- zodra u het apparaat niet meer gebruikt.
- Niet gebruiken wanneer het netsnoer beschadigd is
- Niet in water onderdompelen of onder de kraan houden, ook niet voor het reinigen.
- Niet vasthouden met vochtige handen.
- Niet bij het kastje vasthouden wanneer dit heet is, maar aan de handgreep.
- De stekker niet uit het stopcontact halen door aan het snoer te trekken, maar alleen via de stekker.
- Geen verlengsnoer gebruiken.
- Niet reinigen met schurende of corrosieve middelen.
- Niet gebruiken bij temperaturen onder 0 °C en boven 35 °C.

GARANTIE:
Dit apparaat is alleen bestemd voor huishoudelijk gebruik. Het kan niet voor bedrijfsmatige doeleinden gebruikt worden. De garantie is niet geldig in geval van een oneigenlijk gebruik.

3. VOOR HET EERSTE GEBRUIK

Aanbrengen en verwijderen van accessoires:

• Voor de haardroger (afhankelijk van het model):
Breng de haardroger direct op de handgreep aan door de ring te vergrendelen, zonder de stijltang te gebruiken. Voer bovenstaande werkwijze in omgekeerde volgorde uit om hem te verwijderen.

• Voor andere accessoires:
Ga voor alle accessoires op dezelfde wijze te werk.
Breng alle accessoires op een koud apparaat aan om gevaar voor brandwonden te voorkomen.
1. Breng het accessoire aan op de stijltang (Fig. 1).
2. Breng de stijltang aan op de handgreep en draai aan de vergrendelingsring op de handgreep om het accessoire vast te zetten (Fig. 2).

• Accessoires verwijderen:
1. Draai de ring los om de stijltang van de handgreep te verwijderen.
2. Druk op de uitwerpknop van de stijltang om het accessoire te verwijderen.
Opmerking: Om de platen voor gewafeld haar of gladstrijken te wisselen, trekt u aan het uiteinde van de platen en schuift u ze van het apparaat af volgens de tekening (Fig. 3).
De platen voor gladstrijken en gewafeld haar vormen één accessoire. U kunt de platen wisselen door ze gewoon om te keren.
Wanneer u de platen opnieuw aanbrengt, moet u erop letten ze helemaal tot achter in de hiervoor bestemde ruimte te klikken.
Bij het verwijderen van accessoires moet u **altijd het kunststof gedeelte vastnemen - de metalen delen zijn zeer heet.**

Het apparaat aansluiten:
- Nadat u een accessoire op de handgreep hebt aangebracht, plaatst u het apparaat op een vlakke ondergrond.
- Sluit de stekker van het apparaat aan op een stopcontact en zet de schakelaar in stand 1 of 2.
- Wacht enkele minuten totdat het apparaat zijn werktemperatuur bereikt **(6 min. voor de stijltang; 7 min. voor de platen voor gladstrijken en gewafeld haar).**

De keramische coating van de platen beschermt uw haar tegen te hoge temperaturen dankzij de gelijkmatige verdeling van de warmte.

4. GEBRUIK

Het haar moet uitgekamd, schoon en DROOG zijn (om beschadiging hiervan te voorkomen).

1 - KRULTANGEN ❻
- Neem een haarlok van 2 tot 3 cm breed.
- Open de klem door op de hendel te drukken en plaats de haarlok tussen de tang en de klem.
- Sluit de klem. Controleer of de punten goed rond de tang gerold zijn, in de richting van de krul.
- Houd het geïsoleerde uiteinde met de andere hand vast.
- Rol de haarlok op naar de hoofdhuid toe en zorg dat u zich daarbij niet brandt.
- Houd de krultang ongeveer 20 seconden vast (langer voor stevigere krullen).
- Rol de krultang voor de helft weer terug en open de tang, zodat de haarlok er uit glijdt.
- Herhaal deze handeling voor het maken van nieuwe krullen.

TIPS VAN DE KAPPER
- **Om meer volume te geven:** u kunt de krullen met de vingers uit elkaar halen.
- **Voor zeer stevige krullen:** rol iedere keer weinig haar rond de tang.
- **Voor soepelere krullen:** rol meer haar rond de tang.
- **Om rebelse haarpunten te voorkomen:** controleer of de punten goed rond de tang gerold zijn, in de richting van de krul.
- **Voor een natuurlijker golvend resultaat:** u kunt na het afkoelen van de krullen uw haar licht kammen of borstelen.

2 - CRIMPER ❼
- Neem een haarlok van ongeveer 5 cm breed, begin bij de haarwortel.
- Open de tang door op de hendel te drukken en plaats de haarlok tussen de wafelplaten.
- Houd de platen ongeveer 10 seconden gesloten.
- Loslaten en de handeling herhalen vanaf de laatst verkregen wafel.

TIPS VAN DE KAPPER
- **Werk altijd van de wortels naar de punten.**
- **Om de werking te accentueren** kunt u voordat u wafels in het haar gaat maken, haarschuim gebruiken.

3 - STRAIGHTENER ❽
- Uw haar moet uitgekamd en droog zijn.
- Neem een haarlok van ongeveer 5 cm breed, begin bij de haarwortel.
- Open de tang door op de hendel te drukken en plaats de haarlok tussen de gladstrijkende platen.
- Laat het apparaat langzaam van de haarwortel naar de haarpunt glijden.

TIPS VAN DE KAPPER
- **Om strepen over de lengte te voorkomen in een soepele, doorgaande beweging werken.**
- **Om de werking te accentueren kunt** u voor het gladstrijken haarschuim gebruiken.

5. ONDERHOUD

- Haal de stekker van het apparaat uit het stopcontact en laat het afkoelen.
- Laat de accessoires volledig afkoelen voordat u ze reinigt. Reinig de haardroger met een licht bevochtigde doek, waarmee u haar of onzuiverheden die aan het achterste rooster vastzitten kunt wegnemen.
- Neem de handgreep af met een zachte vochtige doek. Let erop dat er geen water of een andere vloeistof in de handgreep binnendringt.

6. WEES VRIENDELIJK VOOR HET MILIEU !

ⓘ Uw apparaat bevat veel materialen die hergebruikt of gerecycleerd kunnen worden.
➲ Breng het naar een hiervoor bedoeld verzamelpunt of een erkende servicedienst voor verwerking hiervan.

ES Leer atentamente el modo de empleo y los consejos de seguridad antes de cualquier utilización.

1. DESCRIPCIÓN GENERAL

1. Mango
2. Interruptor encendido/apagado (0-1-2)
3. Cable giratorio
4. Aparato moldeador
5. Botón de eyección

Accesorios:

6. Tenacillas para rizar (diámetro 16 mm)
7. Plancha de pelo
8. Placas para ondular con revestimiento de cerámica
9. Placas para alisar con revestimiento de cerámica
10. Estuche
11. Secador de pelo (según modelo)

2. CONSEJOS DE SEGURIDAD

- Por su seguridad, este aparato cumple las normas y disposiciones aplicables (Directivas de Baja Tensión, Compatibilidad Electromagnética, Medio ambiente…).
- Los accesorios del aparato alcanzan una elevada temperatura durante su uso. Evite el contacto con la piel. Asegúrese de que el cable de alimentación no se encuentre nunca en contacto con las partes calientes del aparato.
- Asegúrese de que la tensión de su instalación eléctrica se corresponde con la de su aparato. Cualquier error de conexión puede causar daños irreversibles que no cubre la garantía.
- Para asegurar una protección complementaria, se recomienda que la instalación en el circuito eléctrico que alimenta el cuarto de baño disponga de un diferencial de corriente residual (DDR) que no exceda los 30 mA. Pida consejo a su instalador.
- La instalación del aparato y su uso debe cumplir no obstante las normas en vigor en su país.
- ATENCIÓN: No utilice este aparato cerca de la bañera, de la ducha, del lavabo o de cualquier otro recipiente que contenga agua.
- Cuando utilice el aparato en un cuarto de baño, desconéctelo después de utilizarlo, ya que la proximidad del agua puede suponer un peligro incluso aunque no esté en marcha.
- Este aparato no está diseñado para ser utilizado por personas (incluidos los niños) cuyas capacidades físicas, sensoriales o mentales sean reducidas, o por personas carentes de experiencia o de conocimiento, salvo si éstas han contado por medio de una persona responsable de su seguridad, con una vigilancia o con instrucciones previas relativas al uso del aparato. Se recomienda vigilar a los niños para asegurarse de que no juegan con el aparato.
- En caso de que el cable de alimentación esté dañado, éste deberá ser sustituido por el fabricante, su servicio postventa o por personas cualificadas con el fin de evitar cualquier peligro.
- No utilice el aparato y contacte con un Centro de Servicio Autorizado si su aparato ha caído al suelo o si no funciona normalmente.
- El aparato está equipado con un sistema de seguridad térmica. En caso de sobrecalentamiento (debida por ejemplo a la suciedad de la rejilla posterior), el aparato se detendrá automáticamente: contacte con el Servicio postventa.
- El aparato debe desconectarse antes de su limpieza y mantenimiento, en caso de anomalías en su funcionamiento, una vez que haya terminado de utilizarlo.
- No lo utilice si el cable está dañado.
- No sumerja ni pase el aparato por el agua, ni siquiera para limpiarlo.
- No lo sujete con las manos húmedas.
- No lo sujete por la carcasa que está caliente, sino por el asa.
- No lo desconecte tirando del cable, sino tirando del enchufe.
- No utilice ningún alargador eléctrico.
- No lo limpie con productos abrasivos o corrosivos.
- No lo utilice con una temperatura inferior a 0°C ni superior a 35°C.

GARANTÍA:
Su aparato está destinado únicamente a un uso doméstico. No puede utilizarse con fines profesionales. La garantía quedará anulada y dejará de ser válida en caso de un uso incorrecto.

3. INSTALACIÓN

Colocación y retirada de los accesorios:

• Para el secador (según modelo):
Conecte el secador directamente en el mango y bloquee el anillo, sin utilizar el aparato moldeador. Para desconectarlo, siga el procedimiento contrario.

• Para otros accesorios:
Proceda del mismo modo para todos los accesorios.
Inserte siempre los accesorios cuando el aparato esté frío para evitar los riesgos de quemaduras.
1. Coloque el accesorio sobre el aparato moldeador (Fig. 1).
2. Coloque el aparato moldeador en el mango y gire la anilla de bloqueo situada en él para bloquear el accesorio (Fig. 2).

• Para desconectar los accesorios:
1. Desbloquee el anillo de bloqueo para desconectar el aparato moldeador del mango.
2. Pulse el botón de eyección situado en el aparato moldeador y retire el accesorio.
Advertencia: Para cambiar las placas para alisar o las placas para ondular, tire del extremo de las placas y deslícelas siguiendo el esquema (Fig. 3).
Las placas para alisar y las placas para ondular se encuentran en un único accesorio. Para cambiarlas, sólo hay que dar la vuelta a las placas.
Al volver a colocar las placas, asegúrese de encajarlas bien al fondo de su compartimento.
Cuando retire un accesorio, **toque sólo los extremos de plástico del accesorio, ya que las zonas metálicas están muy calientes.**

Conexión:
- Después de fijar el accesorio en el mango, coloque el aparato sobre una superficie plana de forma que permanezca estable.
- Conecte el aparato y coloque el interruptor en la posición 1 ó 2.
- Espere unos minutos hasta que el aparato alcance la temperatura idónea **(6 min. para el aparato moldeador; 7 min. para las placas para alisar y ondular).**

Gracias al reparto uniforme del calor, el revestimiento cerámico de las placas protege el cabello del exceso de temperatura.

4. UTILIZACIÓN

El cabello debe estar desenredado, limpio y SECO (para evitar estropearlo).

1 - TENACILLAS PARA PEINAR ❻
- Forme un mechón de 2 a 3 cm de ancho.
- Abra la pinza presionando la palanca y deslice la punta del cabello entre el tubo y la pinza.
- Suelte la pinza para cerrarla. Compruebe que las puntas estén correctamente enroscadas en la pinza, en el sentido del rizo.
- Con la otra mano sujete el extremo aislante.
- Gire el aparato para enroscar el mechón alrededor del accesorio. Enrosque el mechón subiéndolo hacia el cuero cabelludo, teniendo cuidado de no quemarse.
- Mantenga la tenacilla en su sitio aproximadamente 20 segundos (durante más tiempo para rizos más cerrados).
- Desenrosque la tenacilla hasta la mitad y a continuación abra la pinza para que se deslice el mechón.
- Repita la operación para hacer nuevos rizos.

TRUCOS DEL PELUQUERO
- **Para dar más volumen:** puede abrir los rizos con los dedos.
- **Para obtener rizos más cerrados:** enrosque poco cabello de una sola vez.
- Para rizos más suaves: enrosque más cabello.
- **Para evitar las puntas rebeldes:** compruebe que las puntas están bien enroscadas en la pinza, en el sentido del rizo.
- **Para un resultado de ondulaciones más naturales:** puede peinar o cepillar ligeramente el cabello después de que los rizos se hayan enfriado.

2 - PLANCHA ❼
- Forme un mechón de aproximadamente 5 cm de ancho, comenzando por la raíz del cabello.
- Abra las pinzas presionando la palanca y coloque el mechón entre las placas para ondular.
- Mantenga la plancha cerrada aproximadamente 10 segundos.
- Suelte y vuelva a empezar desde la última onda obtenida.

TRUCOS DEL PELUQUERO
- **Trabaje siempre de las raíces a las puntas.**
- **Para acentuar el efecto,** puede aplicar una espuma de peinado antes de ondular.

3- ALISADOR ❽
- El cabello debe estar desenredado y seco.
- Forme un mechón de aproximadamente 5 cm de ancho, comenzando por la raíz del cabello.
- Abra las pinzas presionando la palanca y coloque el mechón entre las placas alisadoras.
- Deslice el aparato lentamente desde la raíz hasta la punta del cabello.

TRUCOS DEL PELUQUERO
- **Para evitar estrías en el largo,** trabaje con un movimiento flexible y continuo.
- **Para acentuar el efecto,** puede aplicar una espuma de peinado antes de alisar.

5. MANTENIMIENTO

- Desconecte el aparato y deje que se enfríe.
- Limpie el accesorio cuando esté totalmente frío. Puede limpiar el secador con un paño ligeramente húmedo para quitar los cabellos o las impurezas que hayan podido fijarse a la rejilla trasera.
- Limpie el mango con un paño suave humedecido. No introduzca nunca agua u otro líquido en el mango.

6. ¡COLABOREMOS EN LA PROTECCIÓN DEL MEDIO AMBIENTE!

ⓘ Su aparato contiene un gran número de materiales valorizables o reciclables.
➲ Llévelo a un punto de recogida o en su defecto a un servicio técnico autorizado para que realice su tratamiento.

IT Leggere attentamente le istruzioni d'uso e i consigli di sicurezza prima di utilizzare l'apparecchio.

1. DESCRIZIONE GENERALE

1. Impugnatura
2. Interruttore on / off (0-1-2)
3. Cavo avvolgibile
4. Ferro riscaldante
5. Tasto di espulsione

Accessori:

6. Ferro arricciacapelli (diametro 16 mm)
7. Crimper
8. Piastre ad effetto ondulante, rivestimento in ceramica
9. Piastre liscianti, rivestimento in ceramica
10. Astuccio per accessori
11. Asciugacapelli (a seconda del modello)

2. CONSIGLI DI SICUREZZA

- Per la vostra sicurezza, questo apparecchio è conforme alle norme e normative applicabili (Direttive Bassa Tensione, Compatibilità elettromagnetica, Ambiente,…).
- Gli accessori dell'apparecchio diventano molto caldi durante l'uso. Evitatene il contatto con la pelle. Assicuratevi che il cavo d'alimentazione non sia mai a contatto con le parti calde dell'apparecchio.
- Verificate che la tensione del vostro impianto elettrico corrisponda a quella dell'apparecchio. Qualsiasi errore di collegamento all'alimentazione può causare danni irreversibili non coperti dalla garanzia.
- Per assicurare una protezione complementare, è consigliata l'installazione, nel circuito elettrico che alimenta il bagno, di un dispositivo a corrente differenziale residua (DDR) di corrente differenziale di funzionamento nominale non superiore a 30 mA. Chiedete consiglio al vostro installatore.
- L'installazione dell'apparecchio e il suo utilizzo devono tuttavia essere conformi alle norme in vigore nel vostro paese.
- AVVERTIMENTO: Non utilizzare l'apparecchio vicino a vasche da bagno, docce, lavandini o altri recipienti contenenti acqua.
- Quando l'apparecchio è utilizzato in un bagno, staccatelo dalla corrente dopo l'uso poiché la vicinanza dell'acqua può presentare un pericolo anche quando l'apparecchio è spento.
- Questo apparecchio non deve essere utilizzato da persone (compresi i bambini) con capacità fisiche, sensoriali o mentali ridotte o da persone prive di esperienza o di conoscenza, a meno che una persona responsabile della loro sicurezza li sorvegli o li abbia preventivamente informati sull'utilizzo dell'apparecchio. È opportuno sorvegliare i bambini per assicurarsi che non giochino con l'apparecchio.

Se il cavo d'alimentazione è danneggiato, deve essere sostituito dal fabbricante, dal suo servizio assistenza o da persone con qualifica simile per evitare pericoli.
- Non utilizzate l'apparecchio e contattate un Centro Assistenza autorizzato se: l'apparecchio è caduto, se non funziona normalmente.
- L'apparecchio è dotato di un sistema di sicurezza termica. In caso di surriscaldamento (dovuto per esempio alla griglia posteriore ostruita), l'apparecchio si spegnerà automaticamente: contattate il Servizio Assistenza
- L'apparecchio deve essere staccato dalla corrente: prima di operazioni di pulizia e manutenzione, in caso di anomalia di funzionamento, non appena avete terminato di utilizzarlo.
- Non utilizzare se il cavo è danneggiato.
- Non immergerlo né passarlo sotto l'acqua, nemmeno per la pulizia.
- Non tenerlo con le mani umide.
- Non tenerlo per la carcassa che è calda, ma usare l'impugnatura.
- Non staccare l'apparecchio dalla corrente tirando il cavo, ma afferrare la spina ed estrarla dalla presa.
- Non usare prolunghe elettriche.
- Non pulire con prodotti abrasivi o corrosivi.
- Non usare con temperature inferiori a 0 °C e superiori a 35 °C.

GARANZIA:
Questo apparecchio è destinato esclusivamente ad un uso domestico. Non può essere utilizzato a scopi professionali. La garanzia diventa nulla e non valida in caso di uso non corretto.

3. ATTIVAZIONE

Montaggio e rimozione degli accessori:

• Per l'asciugacapelli (a seconda del modello):
Montare l'asciugacapelli direttamente sull'impugnatura stringendo l'anello, senza utilizzare il ferro riscaldante. Per smontarlo, ruotare l'anello nella direzione opposta.

• Per altri accessori:
Procedere allo stesso modo anche per tutti gli altri accessori.
Prima di montare gli accessori, assicurarsi che l'apparecchio sia freddo per evitare rischi di scottature.
1. Montare l'accessorio sul ferro riscaldante (Fig. 1).
2. Montare il ferro riscaldante sull'impugnatura e ruotare l'anello di blocco presente sull'impugnatura per bloccare l'accessorio (Fig. 2).

• Per rimuovere gli accessori:
1. Liberare il ferro riscaldante dall'impugnatura sbloccando l'anello.
2. Premere il tasto di espulsione posto sul ferro riscaldante e rimuovere l'accessorio.
N.B.: Per cambiare le piastre liscianti o le piastre a effetto ondulante, tirare sull'estremità delle piastre e fare scorrere le piastre stesse come indicato nello schema (Fig 3).
Le piastre liscianti e le piastre a effetto ondulante vanno montate sullo stesso accessorio. Per cambiare tipo, è sufficiente ruotare le piastre.
Quando si riposizionano le piastre, fare attenzione a inserirle bene a fondo nel loro alloggiamento.
Quando si rimuove un accessorio, **toccare solamente le estremità in plastica poiché le parti metalliche sono molto calde.**

Accensione:
Dopo aver montato l'accessorio sull'impugnatura, appoggiare saldamente l'apparecchio su una superficie piana.
- Collegare l'apparecchio e impostare l'interruttore su 1 o 2.
- Attendere alcuni minuti per consentire all'apparecchio di raggiungere la giusta temperatura **(6 min. per il ferro arricciacapelli; 7 min. per le piastre liscianti e a effetto ondulante.)**

Grazie ad una ripartizione uniforme del calore, il rivestimento in ceramica delle piastre protegge i capelli da temperature troppo elevate.

4. UTILIZZO

I capelli devono essere districati, puliti e ASCIUTTI (per evitare di sciuparli).

1 - FERRI PER CAPELLI ❻
- Prendere una ciocca larga 2-3 cm.
- Aprire la pinza premendo la leva e inserire la punta della ciocca tra il tubo e la pinza.
- Per bloccare i capelli, rilasciare la pinza. Verificare che le punte siano arrotolate correttamente sotto la pinza, nel senso del ricciolo.
- Tenere la ghiera isolante nell'altra mano.
- Girare l'apparecchio per arrotolare la ciocca attorno all'accessorio. Arrotolare la ciocca risalendo verso il cuoio capelluto, facendo attenzione a non scottarsi.
- Mantenere così il ferro per circa 20 secondi (più a lungo per ottenere riccioli più stretti).
- Srotolare il ferro a metà poi aprire la pinza per "liberare" la ciocca.
- Ripetere l'operazione per ottenere altri riccioli.

I TRUCCHI DEL PARRUCCHIERE
- **Per dare più volume:** dividere i riccioli con le dita.
- **Per ottenere riccioli molto stretti:** arrotolare pochi capelli per volta.
- **Per ottenere riccioli morbidi:** arrotolare una quantità maggiore di capelli.
- **Per evitare punte ribelli:** arrotolare correttamente le punte sotto la pinza, nel senso del ricciolo.
- **Per ottenere onde naturali:** pettinare o spazzolare leggermente i capelli dopo aver lasciato raffreddare i riccioli.

2 - PIASTRA ONDULATA ❼
- Formare una ciocca di circa 5 cm di larghezza, partendo dalla radice dei capelli.
- Aprire la pinza premendo la leva e inserire la ciocca tra le piastre ad effetto ondulante.
- Mantenere le piastre chiuse per circa 10 secondi.
- Aprire e riprendere poi dall'ultima onda ottenuta.

I TRUCCHI DEL PARRUCCHIERE
- **Lavorare sempre dalle radici alle punte.**
- **Per accentuare l'effetto** è possibile applicare una spuma fissante prima di procedere alla piega.

3- PIASTRA LISCIANTE ❽
- I capelli devono essere districati e asciutti.
- Formare una ciocca di circa 5 cm di larghezza, partendo dalla radice dei capelli.
- Aprire la pinza premendo la leva e porre la ciocca tra le piastre liscianti.
- Fare scorrere lentamente l'apparecchio dalla radice alla punta dei capelli.

I TRUCCHI DEL PARRUCCHIERE
- **Per evitare le striature sulle lunghezze,** procedere con un movimento delicato e continuo.
- **Per accentuare l'effetto** è possibile applicare una spuma fissante prima di procedere alla striatura.

5. MANUTENZIONE

- Scollegare l'apparecchio e lasciarlo raffreddare.
- Pulire l'accessorio quando è completamente freddo. Per l'asciugacapelli, pulirlo con un panno leggermente umido per rimuovere i capelli o le impurità che possono depositarsi nella griglia posteriore.
- Pulire l'impugnatura con un panno morbido umido. Tenere sempre l'impugnatura lontana dall'acqua o da altri liquidi.

6. CONTRIBUIAMO ALLA PROTEZIONE DELL'AMBIENTE!

ⓘ L'apparecchio contiene numerosi materiali valorizzabili o riciclabili.
➲ Portatelo in un punto di raccolta, o in sua mancanza, in un centro assistenza autorizzato affinché venga effettuato il trattamento più opportuno.

PT Leia atentamente o manual de instruções bem como as instruções de segurança antes da primeira utilização e guarde-o para futuras utilizações.

1. DESCRIÇÃO GERAL

1. Pega
2. Interruptor Ligar/Desligar (0-1-2)
3. Cabo rotativo
4. Ferro de pentear
5. Botão de ejecção

Acessórios:

6. Pinça para caracóis (diâmetro 16 mm)
7. Acessório para placas
8. Placas para frisar, revestimento em cerâmica
9. Placas alisadoras, revestimento em cerâmica
10. Bolsa de arrumação
11. Secador de cabelo (consoante o modelo)

2. CONSELHOS DE SEGURANÇA

- Para sua segurança, este aparelho está em conformidade com as normas e regulamentos aplicáveis (Directivas Baixa Tensão, Compatibilidade Electromagnética, Meio Ambiente…).
- Os acessórios do aparelho ficam muito quentes no decorrer da sua utilização. Evite o contacto com a pele. Certifique-se que o cabo de alimentação nunca entra em contacto com as partes quentes do aparelho.
- Verifique se a tensão da sua instalação eléctrica é compatível com a do seu aparelho. Qualquer erro de ligação pode causar danos irreversíveis que não estão cobertos pela garantia.
- Para garantir uma protecção suplementar, é aconselhável instalar, no circuito que alimenta a casa-de-banho, um dispositivo com corrente diferencial residual (DDR) de corrente diferencial de funcionamento atribuído não superior a 30 mA. Aconselhe-se junto de um técnico qualificado.
- A instalação do aparelho bem como a sua utilização devem, no entanto, estar em conformidade com as normas em vigor no seu país.
- ADVERTÊNCIA: não utilize este aparelho próximo de banheiras, chuveiros, lavatórios ou outros recipientes com água.
- Quando o aparelho é utilizado numa casa de banho, desligue-o após a sua utilização, dado que a proximidade da água pode constituir um perigo, mesmo quando o aparelho se encontra desligado.
- Este aparelho não foi concebido para ser utilizado por pessoas (incluindo crianças) cujas capacidades físicas, sensoriais ou mentais se encontram reduzidas, ou por pessoas com falta de experiência ou conhecimento, a não ser que tenham sido devidamente acompanhadas e instruídas sobre a correcta utilização do aparelho, pela pessoa responsável pela sua segurança. É importante vigiar as crianças por forma a garantir que as mesmas não brinquem com o aparelho.
- Se o cabo de alimentação se encontrar de alguma forma danificado, deverá ser substituído pelo fabricante, Serviço de Assistência Técnica autorizado ou por um técnico qualificado por forma a evitar qualquer situação de perigo para o utilizador.
- Não utilize o seu aparelho e contacte um Serviço de Assistência Técnica autorizado se: o aparelho tiver caído ao chão ou não estiver a funcionar correctamente.
- O aparelho deve ser desligado: antes de proceder a qualquer operação de limpeza ou manutenção, no caso de anomalia de funcionamento, após cada utilização.
- Não utilizar se o cabo se encontrar de alguma forma danificado.
- Não mergulhar nem passar por água, mesmo que seja para a limpeza.
- Não segurar com as mãos húmidas.
- Não segurar na caixa de comandos, que está quente, mas sim pela pega.
- Não desligar puxando pelo cabo, mas sim retirando a ficha da tomada.
- Não utilizar uma extensão eléctrica.
- Não limpar com produtos abrasivos ou corrosivos.
- Não utilizar a temperaturas inferiores a 0 °C nem superiores a 35 °C.

GARANTIA:
O seu aparelho destina-se apenas a uma utilização doméstica. Não pode ser utilizado para fins profissionais. A garantia torna-se nula e inválida no caso de uma utilização incorrecta.

3. COLOCAÇÃO EM FUNCIONAMENTO

Colocar e retirar os acessórios:

• Para o secador de cabelo (consoante o modelo):
Coloque o secador de cabelo directamente na pega e bloqueie o anel, sem usar o ferro de pentear. Para retirar, siga o processo inverso.

• Para outros acessórios:
Proceda de forma idêntica com todos os acessórios.
Coloque todos os acessórios no aparelho frio para evitar riscos de queimadura.
1. Coloque o acessório no ferro de pentear. (Fig 1)
2. Coloque o ferro de pentear na pega e rode o anel de bloqueio situado na pega de modo a bloquear o acessório (Fig 2).

• Para retirar os acessórios:
1. Retire o ferro de pentear da pega soltando o anel.
2. Pressione o botão de ejecção existente no ferro de pentear e retire o acessório.
NOTA: Para trocar as placas alisadoras ou as placas para frisar, puxe a extremidade das placas e faça deslizar as placas seguindo o esquema (Fig 3).
As placas alisadoras e as placas para frisar encontram-se num único e mesmo acessório. Para trocar a função, basta que vire as placas.
Aquando da colocação das placas, certifique-se que se encontram correctamente encaixadas.
Quando retirar um acessório, **toque apenas nas partes plásticas do acessório, pois as zonas metálicas estão muito quentes.**

Ligação:
- Depois de fixar o acessório à pega, coloque o aparelho devidamente estável numa superfície plana.
- Ligue o aparelho e regule o interruptor para 1 ou 2.
- Aguarde alguns minutos até o aparelho atingir a temperatura adequada **(6 min para a pinça para caracóis; 7 min para as placas de alisamento e as placas de frisar.)**

O revestimento cerâmico das placas protege os seus cabelos do excesso de temperatura, graças a uma repartição uniforme do calor.

4. UTILIZAÇÃO

O cabelo tem de estar desembaraçado, limpo e SECO (por forma a não danificá-lo).

1 - PINÇA PARA CARACOIS ❻
- Forme uma madeixa do cabelo com 2 a 3 cm de largura.
- Abra a pinça, pressionando a alavanca e, deslizando, enfie as pontas do cabelo entre o tubo e a pinça.
- Solte a pinça para fechar. Certifique-se que as pontas estão correctamente enroladas sob a pinça, no sentido do caracol.
- Com a outra mão, pegue na ponta isoladora.
- Rode o aparelho de modo a enrolar a madeixa à volta do acessório. Enrole a madeixa até chegar ao couro cabeludo, tomando as devidas precauções para não se queimar.
- Mantenha o ferro nessa posição durante cerca de 20 segundos (mais tempo no caso dos caracóis mais fechados).
- Desenrole o ferro até metade e, de seguida, abra a pinça para soltar a madeixa.
- Repita a operação para formar mais caracóis.

DICAS DO CABELEIREIRO
- **Para conferir mais volume:** pode dividir os caracóis com os dedos.
- **Para obter caracóis extremamente fechados:** enrole pouco cabelo de cada vez.
- **Para obter caracóis mais largos:** enrole uma quantidade maior de cabelo.
- **Para evitar as pontas rebeldes:** certifique-se que as pontas estão correctamente enroladas sob a pinça, no sentido do caracol.
- **Para um resultado com uma ondulação mais natural:** pode pentear ou escovar ligeiramente o cabelo depois de deixar arrefecer os caracóis.

2 - PLACAS PARA FRISAR ❼
- Forme uma madeixa com cerca de 5 cm de largura, começando pela raiz do cabelo.
- Abra a pinça, pressionando a alavanca, e coloque a madeixa entre as placas para frisar.
- Mantenha as placas fechadas durante cerca de 10 segundos.
- Solte-as e, depois, retome a partir da última ondulação.

DICAS DO CABELEIREIRO
- **Trabalhe sempre da raiz para as pontas.**
- **Para acentuar o efeito,** pode aplicar uma espuma de pentear antes de frisar.

3- PLACAS PARA ALISAR ❽
- O cabelo tem de estar desembaraçado e seco.
- Forme uma madeixa com cerca de 5 cm de largura, a começar pela raiz do cabelo.
- Abra a pinça, pressionando a alavanca, e coloque a madeixa entre as placas para alisar.
- Faça deslizar o aparelho lentamente, desde a raiz até as pontas do cabelo.

DICAS DO CABELEIREIRO
- **Para evitar ondulações nas madeixas compridas,** descreva um movimento flexível e contínuo.
- **Para acentuar o efeito,** pode aplicar uma espuma de pentear antes de alisar.

5. MANUTENÇÃO

- Desligue o aparelho e deixe-o arrefecer.
- Limpe o acessório quando este estiver totalmente frio. Para o secador de cabelo, pode limpá-lo com um pano ligeiramente humedecido para retirar os cabelos ou as impurezas que possam estar na grelha traseira.
- Exugue a pega com a ajuda de uma toalha macia e húmida. Nunca introduza água ou outro tipo de líquido na pega.

6. PROTECÇÃO DO MEIO AMBIENTE EM PRIMEIRO LUGAR!

ⓘ O seu aparelho contém materiais que podem ser recuperados ou reciclados.
➲ Entregue-o num ponto de recolha para possibilitar o seu tratamento.

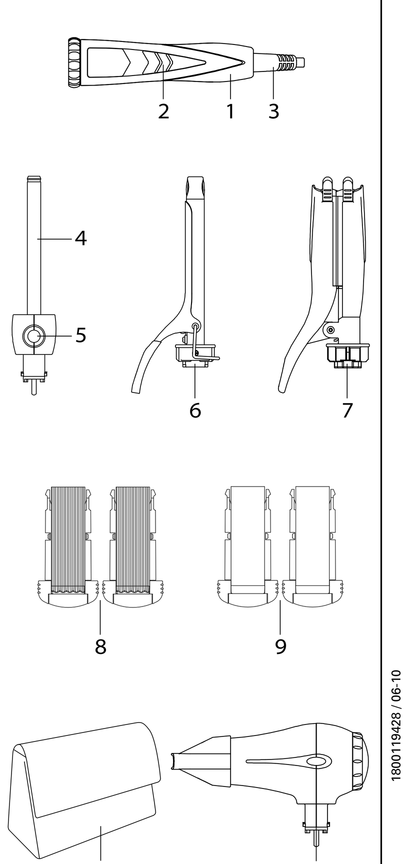

(depending on model)

1800119428 / 06-10

www.rowenta.com

(fig. 1) (fig. 2) (fig. 3)

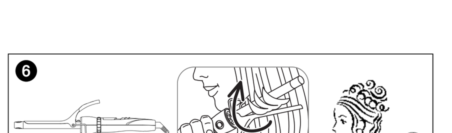

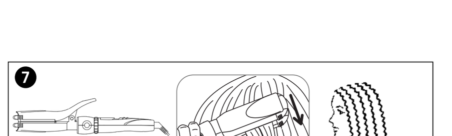

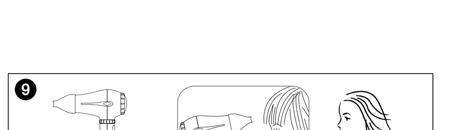

EL Διαβάστε προσεκτικά τις οδηγίες χρήσεως καθώς και τις οδηγίες ασφαλείας πριν τη χρήση.

1. ΓΕΝΙΚΗ ΠΕΡΙΓΡΑΦΗ

1. Λαβή
2. Διακόπτης ενεργοποίησης/απενεργοποίησης (0-1-2)
3. Περιστροφικό καλώδιο
4. Θερμαινόμενο σίδερο
5. Κουμπί αφαίρεσης

Εξαρτήματα:

6. Σίδερο χτενίσματος (διαμέτρου 16 mm)
7. Τοστιέρα
8. Πλάκες κατσαρώματος με κεραμική επίστρωση
9. Πλάκες ισιώματος, με κεραμική επίστρωση
10. Τσαντάκι αποθήκευσης
11. Σεσουάρ μαλλιών (ανάλογα με το μοντέλο)

2. ΣΥΜΒΟΥΛΕΣ ΑΣΦΑΛΕΙΑΣ

- Για την ασφάλειά σας, η παρούσα συσκευή έχει κατασκευαστεί σύμφωνα με τα εφαρμοστέα πρότυπα και κανονισμούς (Οδηγίες για Χαμηλή τάση, Ηλεκτρομαγνητική Συμβατότητα, Περιβάλλον...).
- Τα εξαρτήματα της συσκευής θερμαίνονται σε πολύ μεγάλο βαθμό κατά τη χρήση. Να αποφεύγετε την επαφή με το δέρμα. Φροντίστε το ηλεκτρικό καλώδιο να μην έρχεται ποτέ σε επαφή με τα θερμαινόμενα μέρη της συσκευής.
- Βεβαιωθείτε ότι η τάση που αναγράφεται πάνω στη συσκευή σας είναι ίδια με αυτήν της ηλεκτρικής σας εγκατάστασης. Κάθε σφάλμα σύνδεσης είναι πιθανό να προκαλέσει μη αναστρέψιμες βλάβες που δεν καλύπτονται από την εγγύηση.
- Για να διασφαλίσετε πρόσθετη προστασία, σας συνιστούμε να εγκαταστήσετε στο ηλεκτρικό κύκλωμα που τροφοδοτεί το μπάνιο, μια διάταξη παραμένοντος ρεύματος (DDR) με παραμένον ρεύμα λειτουργίας καθορισμένο ώστε να μην υπερβαίνει τα 30 mA. Απευθυνθείτε στον τεχνικό της ηλεκτρικής σας εγκατάστασης για περισσότερες πληροφορίες.
- Η εγκατάσταση και χρήση της συσκευής θα πρέπει ωστόσο να συμμορφώνονται με τα πρότυπα που ισχύουν στη χώρα σας.
- ΠΡΟΣΟΧΗ: Μη χρησιμοποιείτε τη συσκευή κοντά σε μπανιέρες, σε ντουζιέρες, νιπτήρες ή σκεύη που περιέχουν νερό.
- Όταν χρησιμοποιείτε τη συσκευή στο μπάνιο, να την αποσυνδέετε από το ρεύμα μετά από τη χρήση διότι λόγω της εγγύτητας του νερού μπορεί να εμφανιστεί κάποιος κίνδυνος ακόμα και όταν έχει σταματήσει η λειτουργία της.
- Η παρούσα συσκευή δεν προορίζεται προς χρήση από άτομα (συμπεριλαμβανομένων των παιδιών) των οποίων η σωματική, αισθητήρια ή πνευματική ικανότητα είναι μειωμένη, ή από άτομα χωρίς εμπειρία ή γνώση ως προς τη χρήση, εκτός εάν τα άτομα αυτά βρίσκονται υπό επίβλεψη ή ακολουθούν πρότερες οδηγίες που αφορούν στη χρήση της συσκευής από κάποιο άτομο που είναι υπεύθυνο ως προς την ασφάλειά τους. Τα παιδιά πρέπει να βρίσκονται υπό επίβλεψη ώστε να διασφαλιστεί ότι δεν θα χρησιμοποιήσουν τη συσκευή ως παιχνίδι.
- Εάν το καλώδιο ρεύματος έχει φθαρεί, πρέπει να αντικατασταθεί από την κατασκευάστρια εταιρεία, το εξουσιοδοτημένο κέντρο σέρβις μετά την πώληση της κατασκευάστριας εταιρείας ή έναν εξειδικευμένο τεχνικό για να αποφευχθεί κάθε κίνδυνος ατυχήματος.
- Μη χρησιμοποιείτε τη συσκευή σας και επικοινωνήστε με ένα εξουσιοδοτημένο κέντρο εξυπηρέτησης πελατών εάν: η συσκευή υπέστη πτώση, εάν δεν λειτουργεί κανονικά.
- Η συσκευή διαθέτει σύστημα θερμικής ασφάλειας. Σε περίπτωση υπερθέρμανσης (που οφείλεται λ.χ. σε βούλωμα των διακένων της πίσω σχάρας), η συσκευή θα απενεργοποιηθεί αυτόματα: επικοινωνήστε με το κέντρο εξυπηρέτησης μετά την πώληση
- Πρέπει να αποσυνδέετε τη συσκευή από το ρεύμα: πριν από τον καθαρισμό και τη συντήρηση, σε περίπτωση σφάλματος λειτουργίας, αφού έχετε τελειώσει με τη χρησιμοποίηση.
- Μη χρησιμοποιείτε τη συσκευή εάν το καλώδιο έχει φθαρεί.
- Μη βυθίζετε τη συσκευή μέσα σε νερό ούτε και να τη βρέχετε με νερό, ακόμα και κατά τον καθαρισμό
- Μην κρατάτε τη συσκευή με βρεγμένα χέρια.
- Μην κρατάτε τη συσκευή από το περίβλημα που είναι ζεστό, αλλά από τη χειρολαβή.
- Μην αποσυνδέετε τη συσκευή από το ρεύμα τραβώντας το καλώδιο, αλλά τραβώντας το φις από την πρίζα.
- Μη χρησιμοποιείτε ηλεκτρική μπαλαντέζα.
- Μην καθαρίζετε τη συσκευή με λειαντικά ή διαβρωτικά προϊόντα.
- Μη χρησιμοποιείτε τη συσκευή σε θερμοκρασία χαμηλότερη των 0 oC και υψηλότερη των 35 oC.

Εγγύηση:
Η συσκευή σας προορίζεται αποκλειστικά για οικιακή χρήση. Δεν μπορεί να χρησιμοποιηθεί για επαγγελματικό σκοπό. Η εγγύηση ακυρώνεται σε περίπτωση ακατάλληλης χρήσης.

3. ΛΕΙΤΟΥΡΓΙΑ

Τοποθέτηση και αφαίρεση των εξαρτημάτων:

• Για το σεσουάρ μαλλιών (ανάλογα με το μοντέλο):
Συνδέστε το σεσουάρ μαλλιών απευθείας πάνω στη λαβή περιστρέφοντας του δακτύλιο χωρίς να χρησιμοποιήσετε το θερμαινόμενο σίδερο. Για να το αποσυνδέσετε, ακολουθήστε την αντίστροφη διαδικασία.

• Για τα άλλα εξαρτήματα:
Όλα τα εξαρτήματα τοποθετούνται με τον ίδιο τρόπο.
Να τοποθετείτε τα εξαρτήματα πάνω στη συσκευή ενώ αυτή είναι κρύα για να αποφύγετε τον κίνδυνο εγκαυμάτων.
1. Προσαρτήστε το εξάρτημα στο θερμαινόμενο σίδερο (εικ. 1).
2. Προσαρτήστε το θερμαινόμενο σίδερο στη λαβή και περιστρέψτε τον δακτύλιο ασφάλισης που βρίσκεται πάνω στη λαβή για να κλειδώσετε το εξάρτημα στη θέση του (εικ. 2).

• Για την αποσύνδεση των εξαρτημάτων:
1. Αποσυνδέστε το θερμαινόμενο σίδερο από τη λαβή απασφαλίζοντας τον δακτύλιο.
2. Πατήστε το κουμπί αφαίρεσης που βρίσκεται πάνω στο θερμαινόμενο σίδερο και αφαιρέστε το εξάρτημα.
Σημείωση: Για να αλλάξετε τις πλάκες ισιώματος ή κατσαρώματος, τραβήξτε το άκρο των πλακών και τοποθετήστε τις πλάκες σύμφωνα με το σχήμα (εικ. 3).
Οι πλάκες ισιώματος και οι πλάκες κατσαρώματος βρίσκονται πάνω σε 1 και μόνο εξάρτημα. Για την αλλαγή, πρέπει απλώς να περιστρέψετε τις πλάκες.
Κατά την τοποθέτηση των πλακών στη θέση τους, φροντίστε να τις ασφαλίσετε σωστά στον πυθμένα της βάσης τους.
Κατά την αφαίρεση ενός εξαρτήματος, **να αγγίζετε αποκλειστικά και μόνο τα πλαστικά άκρα του εξαρτήματος, διότι οι μεταλλικές περιοχές είναι πολύ ζεστές.**

Σύνδεση:
Αφού ασφαλίσετε το εξάρτημα στη λαβή, τοποθετήστε τη συσκευή σταθερά πάνω σε μια επίπεδη επιφάνεια.
- Συνδέστε τη συσκευή στο ρεύμα και γυρίστε τον διακόπτη στο 1 ή το 2.
- Περιμένετε μερικά λεπτά για να φτάσει η συσκευή στην κατάλληλη θερμοκρασία **(6 λεπτά για το σίδερο χτενίσματος, 7 λεπτά για τις πλάκες ισιώματος ή κατσαρώματος).**

Η κεραμική επένδυση των πλακών προστατεύει τα μαλλιά σας από υπερβολικές θερμοκρασίες, χάρη στην ομοιόμορφη κατανομή της θερμότητας.

4. ΧΡΗΣΗ

Χρησιμοποιείτε το προϊόν σε καθαρά, ξεμπερδεμένα, στεγνά μαλλιά (για να αποφύγετε οποιαδήποτε καταστροφή μαλλιών).

1 - ΣΙΔΕΡΑ ΧΤΕΝΙΣΜΑΤΟΣ ❻
- Ξεχωρίστε μια μικρή τούφα (πάχους περίπου 2 - 3 εκατοστών). μαλλιών ανάμεσα στο σωλήνα και τη λαβίδα. - Πιέστε τον μοχλό για να ανοίξετε την λαβή, και βάλτε την άκρη των την κατεύθυνση της μπούκλας.
- Ελευθερώστε τον μοχλό για να κλείσετε την λαβή. Ελέγξτε ότι οι άκρες είναι σωστά τυλιγμένες κάτω απ' τη λαβή,προς την κατεύθυνση της μπούκλας
- Κρατήστε τη μονωμένη πλαστική άκρη με το άλλο χέρι - Γυρίστε τη συσκευή για να τυλίξετε την τούφα γύρω απ' το εξάρτημα. Τυλίξτε την τούφα δουλεύοντάς την προς την κατεύθυνση του τριχωτού δέρματος του κεφαλιού και προσέχοντας να μην καείτε.
- Κρατήστε το σίδερο σ' αυτή τη θέση για 20 δευτερόλεπτα περίπου (περισσότερη ώρα για πιο πυκνές μπούκλες).
- Ξετυλίξτε το σίδερο κατά το ήμισυ και στη συνέχεια ανοίξτε τη λαβίδα και αφήστε να γλιστρήσει η τούφα.
- Επαναλάβετε τη διαδικασία αυτή για να φτιάξετε και άλλες μπούκλες.

ΕΠΑΓΓΕΛΜΑΤΙΚΑ ΜΥΣΤΙΚΑ
- **Για να δώσετε περισσότερο όγκο:** ξεχωρίστε τις μπούκλες με τα δάχτυλα.
- **Για να αποκτήσετε πολύ πυκνές μπούκλες:** τυλίξτε λίγα μαλλιά κάθε φορά.
- **Για πιο μαλακές μπούκλες:** τυλίγετε περισσότερα μαλλιά.
- **Για να αποφύγετε τις ατίθασες άκρες:** Ελέγξτε ότι οι άκρες είναι καλά τυλιγμένες κάτω απ' τη λαβή, με κατεύθυνση της μπούκλας.
- **Για ένα πιο φυσικό, κυματοειδές αποτέλεσμα:** Χτενίστε ή βουρτσίστε ελαφρώς τα μαλλιά σας, αφού κρυώσουν οι μπούκλες σας.

2 - ΤΟΣΤΙΕΡΑ ❼
- Ξεχωρίστε μια τούφα πάχους 5 εκατοστών περίπου, ξεκινώντας από τη ρίζα των μαλλιών.
- Ανοίξτε τη λαβή πιέζοντας το μοχλό και τοποθετήστε την τούφα ανάμεσα στις πλάκες της τοστιέρας.
- Κρατήστε κλειστές τις πλάκες περίπου για 10 δευτερόλεπτα.
- Ελευθερώστε και στη συνέχεια ξαναρχίστε από τον τελευταίο κυματισμό που έγινε.

ΕΠΑΓΓΕΛΜΑΤΙΚΑ ΜΥΣΤΙΚΑ
- **Πάντα να δουλεύετε από τις ρίζες προς τις άκρες των μαλλιών.**
- **Για να τονίσετε το αποτέλεσμα,** μπορείτε να βάλετε αφρό πριν ξεκινήσετε να φτιάχνετε τα μαλλιά σας.

3 - ΕΞΑΡΤΗΜΑ ΓΙΑ ΙΣΙΩΜΑ ❽
- Τα μαλλιά σας πρέπει να είναι στεγνά και ξεμπερδεμένα.
- Ξεχωρίστε μια τούφα πάχους 5 εκατοστών περίπου, ξεκινώντας από τη ρίζα των μαλλιών.
- Ανοίξτε τη λαβή πιέζοντας το μοχλό και βάλτε την τούφα ανάμεσα στις πλάκες ισιώματος.
- Γλιστρήστε αργά τη συσκευή από τη ρίζα προς την άκρη των μαλλιών.

ΕΠΑΓΓΕΛΜΑΤΙΚΑ ΜΥΣΤΙΚΑ
- **Για να αποφύγετε την δημιουργία κενών στα μαλλιά,** δουλέψτε με απαλές και συνεχόμενες κινήσεις.
- **Για να τονίσετε το αποτέλεσμα,** μπορείτε να βάλετε αφρό πριν το ίσιωμα.

5. ΚΑΘΑΡΙΣΜΟΣ

- Αποσυνδέστε τη συσκευή από το ρεύμα και αφήστε τη να κρυώσει.
- Καθαρίστε το εξάρτημα αφού κρυώσει εντελώς. Μπορείτε να καθαρίσετε το σεσουάρ μαλλιών με ένα ελαφρώς βρεγμένο πανί για να αφαιρέσετε τις τρίχες ή τις ακαθαρσίες που ίσως να έχουν κολλήσει στο πίσω πλέγμα.
- Σκουπίστε τη λαβή με ένα μαλακό βρεγμένο πανί. Ποτέ μη βρέχετε τη λαβή με νερό ή οποιοδήποτε άλλο υγρό.

6. ΑΣ ΣΥΜΒΑΛΛΟΥΜΕ ΚΙ ΕΜΕΙΣ ΣΤΗΝ ΠΡΟΣΤΑΣΙΑ ΤΟΥ ΠΕΡΙΒΑΛΛΟΝΤΟΣ!

ⓘ Η συσκευή σας περιέχει πολλά αξιοποιήσιμα ή ανακυκλώσιμα υλικά.
➲ Παραδώστε την παλιά συσκευή σας σε κέντρο διαλογής ή ελλείψει τέτοιου κέντρου σε εξουσιοδοτημένο κέντρο σέρβις το οποίο θα αναλάβει την επεξεργασία της.

TR Her türlü kullanımdan önce, kullanım kılavuzunu ve güvenlik talimatlarını dikkatle okuyunuz.

1. GENEL TANIMLAMA

1. Konforlu sap
2. Açma/Kapama düğmesi (0-1-2)
3. Dönebilen kordon
4. Saç şekillendirme maşası
5. Çıkarma düğmesi

Aksesuarlar:

6. Saç şekillendirme maşası (çap 16 mm)
7. Tost
8. Seramik kaplama tost plakaları
9. Seramik düzleştirici plakalar
10. Saklama çantası
11. Saç kurutucu (modele göre değişir)

2. GÜVENLİK TAVSİYELERİ

- Güvenliğiniz düşünülerek bu cihaz yürürlükteki standartlara ve düzenlemelere (Düşük Gerilim Direktifi, Elektromanyetik Uyumluluk, çevre...) uygun olarak üretilmiştir.
- Cihazın aksesuarları kullanım sırasında çok ısınır.Cildinizle temasından kaçının. Cihazın elektrik kordonunun ısınan parçalarla temas etmediğinden emin olun.
- Elektrik tesisatınızın voltajının cihazınızın üzerinde belirtilen voltaj ile aynı olduğundan emin olun. Her türlü bağlantı hatası garantinin kapsamayacağı, tamir edilemeyecek hasarlara neden olabilir.
- Ekstra koruma sağlamak için, banyodaki elektrik devresine nominal çalışma diferansiyel akımı 30mA'i aşmayan bir kaçak akım diferansiyel devre kesicisi (RCD) bağlanmasını tavsiye ederiz. Montajı yapan görevlilerden tavsiye alın.
- Cihazın montajı ve kullanımı ülkenizde uygulanan normlara uygun olarak yapılmalıdır.
- DİKKAT EDİLMESİ GEREKEN NOKTALAR: Bu cihazı küvet, duş, lavabo veya ıslak yüzeylerin yakınında ve elleriniz ıslakken kullanmayın.
- Cihaz banyoda kullanıldığında, kapalı olsa bile suyla teması tehlikeli olabileceğinden kullandıktan sonra fişini çekin.
- Bu cihazın, fiziksel, duyusal ya da zihinsel kapasite açısından yeterli olmayan kişilerce ya da deneyim veya bilgi sahibi olmayan kişilerce (çocuklar da dahil olmak üzere), güvenliklerinden sorumlu bir kimsenin gözetiminde veya bu kişilerce kendilerine cihazın kullanımı ile ilgili önceden bilgilendirildikleri durumlar dışında, kullanılmaması gerekir. Çocukların cihazla oynamadığından emin olmak izlenmeleri gerekir.
- Elektrik kordonu hasar görürse her türlü tehlikeyi önlemek için üretici, yetkili servis veya aynı yetkiye sahip kişiler tarafından değiştirilmelidir.
- Cihazı kullanmamanız ve Yetkili Servise başvurmanız gereken durumlar: cihazınız düşerse ve normal çalışmazsa.
- Cihazda termik koruma sistemi bulunmaktadır. Aşırı ısınma durumunda (örneğin arka ızgaranın kirlenmesinden dolayı), cihaz otomatik olarak duracaktır: Yetkili Servise başvurun.
- Cihazın fişten çekilmesi gereken durumlar: temizlik ve bakım işlemlerinden önce, çalışma bozukluğu olması, cihazı kullanımınız biter bitmez.
- Kordon hasar gormuşse kullanmayın.
- Temizlemek için bile olsa suya değdirmeyin, sokmayın.
- Nemli ellerle tutmayın.
- Sıcakken gövdeden değil sapından tutun.
- Kordonu çekerek fişten çıkartmayın, prizi tutarak cekin.
- Elektrik uzatması kullanmayın.
- Parlatıcı ve tahriş edici ürünlerle temizlemeyin.
- 0 .C'nin altında ve 35 .C'nin ustundeki sıcaklıklarda kullanmayın.

GARANTİ:
Cihazınız sadece evde kullanılmak üzere tasarlanmıştır. Ticari ve mesleki amaçlarla kullanılmamalıdır.
Hatalı kullanım durumunda garanti kapsamı dışında kalacaktır.

3. ÇALIŞTIRMA

Aksesuarların takılması ve çıkarılması:

• Saç kurutucu için (modele göre değişir):
Sapın üzerinde bulunan kilitleme halkasını çevirerek saç kurutucuyu saç şekillendirme maşasını kullanmadan sapın üzerine takın. Çıkarmak için aynı işlemin tersini yapın.

• diğer aksesuarlar için:
Bütün aksesuarlar için aynı yöntemi uygulayın.
Yanma riskini önlemek için tüm aksesuarları her zaman cihaz soğukken takın.
1. Aksesuarı saç şekillendiricinin ucuna takın (Şek. 1).
2. Saç şekillendiriciyi tutma yerine takın ve aksesuarı sabitlemek için, sapın üzerinde bulunan kilitleme halkasını çevirin (Şek. 2).

• Aksesuarları çıkarmak için:
1. Gövdenin üzerinde bulunan kilitleme halkasını ters yöne çevirerek saç şekillendirme maşasını çıkarın.
2. Saç şekillendirme maşasının üzerindeki çıkarma düğmesine basın ve aksesuarı çıkarın.
Not: Düzleştirme plakalarını değiştirmek için plakaların ucunu çekin ve plakaları şekildeki gibi kaydırın (Şek. 3).
Düzleştirme plakaları ve tost plakaları tek bir aksesuar oluşturur. Bunları değiştirmek için plakaları çevirmeniz yeterlidir.
Plakaların yeniden yerlerine takılması sırasında, bölmelerinin sonuna kadar takılmalarına dikkat edin.
Aksesuarları çıkarırken, **her zaman plastik kısımlarından tutun, metal kısımlar çok sıcaktır.**

Elektrik bağlantısı:
- Aksesuarı gövde üzerine taktıktan sonra cihazı düz bir yüzeyde, tam sabit bir şekilde konumlandırın.
- Cihazı prize takın ve 1 veya 2 konumuna getirin.
- Cihazın doğru ısıya erişmesi için birkaç dakika bekleyin **(saç şekillendirici maşa için 6 dakika; düzleştirici plakalar ve tost plakaları için 7 dakika).**

Plakaların üzerindeki seramik kaplama ısının eşit dağılmasını sağlayarak saçlarınızı yüksek ısıdan korur.

4. KULLANIM

Saçlar, birbirinden ayrılmış, temiz ve KURU olmalıdır (yıpranmamaları için).

1 - ŞEKİLLENDİRİCİ MAŞALAR ❻
- 2 ila 3 cm genişliğinde bir tutam oluşturunuz.
- Aksesuarın üzerindeki kola basarak pensi açınız ve saçların ucunu, maşa ile pens arasında kaydırınız.
- Kapatmak için pensi serbest bırakın. Saç uçlarının, pens altında, bukle yönünde sarılı olduğundan emin olun.
- aksesuarın plastik izole ucunu diğer elinizle tutun.
- Saç tutamını, aksesuar etrafında sarmak icin cihazı döndürün.Saç tutamını, yukarı (saçlı deriye) doğru çıkartarak, sarın.
- Maşayı yaklaşık 20 saniye bekletin (daha sıkı bukleler için daha uzun süre).
- Maşayı yarım açın ve daha sonra, saç tutamının kayması icin pensi acın.

PROFESYONEL İP UÇLARI
- **Daha fazla hacim vermek için:** bukleleri parmaklarınız yardımıyla bölümlere ayırın
- **Çok sıkı bukleler elde etmek için:** her seferinde az saç sarın.
- **Daha esnek bukleler icin:** daha fazla saç sarın.
- **Uçuşan uçları önlemek için:** uçların, pens altında, bukle yönünde sarılı olduğundan emin olun.
- **Daha doğal bir dalga etkisi elde etmek icin:** bukleleri soğumaya bıraktıktan sonra, saçlarınızı hafifce tarayabilir veya fırçalayabilirsiniz.

2 - TOST ❼
- Saçlarınızın dip kısmından başlayarak, yaklaşık 5 cm genişliğinde bir saç tutamı oluşturun.
- Kol üzerine basarak pensi açın ve saç tutamını, şekillendirici plakaların arasına yerleştirin.
- Plakaları, yaklaşık 10 saniye kapalı tutun.
- Serbest bırakın ve elde edilmiş son dalgadan hareketle tekrar başlayın.

PROFESYONEL İP UÇLARI
- **Daima saçlarınızın dip kısmından uçlarına doğru uygulama yapın.**
- **Etkiyi arttırmak için,** şekillendirmeden önce, biçimlendirici bir köpük uygulayabilirsiniz.

3 - DÜZLEŞTİRİCİ ❽
- Saçlarınız, birbirinden ayrılmış ve kuru olmalıdır.
- Saçlarınızın dip kısmından başlayarak, yaklaşık 5 cm genişliğinde bir saç tutamı oluşturunuz.
- Kol üzerine basarak pensi açınız ve saç tutamını, düzleştirici plakaların arasına yerleştirin.
- Cihazı, yavaşça, saçlarınızın dip kısmından uçlarına doğru kaydırınız.

PROFESYONEL İP UÇLARI
- **Uzunluklar üzerinde cizgili yollar olmaması icin,** esnek ve sürekli bir hareketle uygulama yapınız.
- **Etkiyi arttırmak için,** düzleştirmeden önce, bir biçimlendirici köpük uygulayabilirsiniz.

5. BAKIM

- Cihazı prizden çekin ve soğumaya bırakın.
- Cihaz tamamen soğuduktan sonra aksesuarları temizleyin. Arkasındaki ızgaraya yapışabileceğinden, saç kurutucunun üzerindeki saçları veya kalıntıları temizlemek için nemli bir sünger kullanabilirsiniz.
- Cihazın sapını temizlemek için nemli bir bezle silin. Hiçbir zaman sapın içine su veya başka bir sıvı girmesine izin vermeyin.

6. CEVREYİ KORUMAYA KATKIDA BULUNALIM!

ⓘ Cihazınız çok sayıda yeniden değerlendirilebilir veya geri dönüşümlü malzeme içermektedir.
➲ Değerlendirilebilmesi için cihazınızı bir toplama merkezine veya Yetkili Servisine teslim edin.

NO Les instruksjonsheftet og sikkerhetsinstruksjonene nøye før bruk.

1. GENERELL BESKRIVELSE

1. Håndtak
2. Av/på-bryter (0-1-2)
3. Strømledning med roterende feste
4. Krølltang
5. Utløserknapp

Tilbehør:

6. Stylingjern (16 mm diameter)
7. Kreppetang
8. Kreppeplater med keramisk belegg
9. Retteplater med keramisk belegg
10. Oppbevaringsveske
11. Hårtørker (avhengig av modell)

2. SIKKERHETSMESSIGE FORHOLDSREGLER

- For din sikkerhet overholder dette apparatet de gjeldende standarder og bestemmelser (lavspenningsdirektiv, elektromagnetisk kompatibilitet, miljø…).
- Apparatets tilbehør blir svært varmt under bruk. Unngå kontakt med huden. Sikre at strømkabelen aldri kommer i kontakt med de varme delene på apparatet.
- Sjekk at spenningen for strømforsyningen din stemmer med spenningen for apparatet. Enhver feil ved tilkobling av apparatet kan føre til uopprettelig skade som ikke dekkes av garantien.
- Som et ytterligere sikkerhetstiltak anbefaler vi at det installeres en reststrømforskjellsinnretning på strømkretsen som forsyner badet, som ikke slår ut på mer enn 30 mA. Spør installatøren din om råd.
- Installeringen av apparatet og dets bruk må imidlertid overholde standardene som gjelder for ditt land.
- ADVARSEL: Bruk aldri apparatet med våte hender eller i nærheten av vann i badekar, dusjer, vasker eller andre beholdere…
- Når apparatet brukes på badet, må det kobles ut etter bruk, da nærheten til vann kan utgjøre en fare selv når apparatet er slått av.
- Dette apparatet er ikke ment for bruk av personer (inkludert barn) med reduserte fysiske, sensoriske eller mentale evner, eller som mangler erfaring eller kunnskap, med mindre de overvåkes eller har blitt gitt instruksjoner angående bruken av apparatet av en person som har ansvaret for deres sikkerhet. Barn bør overvåkes for å sikre at de ikke leker med apparatet.
- Dersom strømkabelen er skadet, må den byttes ut av produsenten, dens servicerepresentant eller tilsvarende kvalifiserte personer for å unngå fare.
- Stopp bruken av apparatet og kontakt et autorisert servicesenter dersom:
- apparatet ditt har falt.
- det ikke fungerer korrekt.
- Apparatet er utstyrt med en varmefølsom sikkerhetsinnretning. Ved overoppheting (for eksempel hvis den bakre risten er blokkert) vil tørkeapparatet stoppe automatisk:

kontakt kundeservice.
- Apparatet må kobles ut:
- før rengjøring og vedlikehold.
- dersom det ikke fungerer korrekt.
- med en gang du er ferdig med å bruke det.
- dersom du forlater rommet, selv for et øyeblikk.
- Må ikke brukes dersom kabelen er skadet.
- Ikke senk apparatet i vann eller hold det under rennende vann, selv for rengjøringsformål.
- Ikke hold apparatet med fuktige hender.
- Apparatet må holdes i håndtaket og ikke i innfatningen, som er varm.
- Ikke koble ut kabelen ved å dra i den, men dra ut etter pluggen.
- Elektriske skjøteledninger må ikke brukes.
- Må ikke rengjøres med skurende eller etsende produkter.
- Må ikke brukes ved temperaturer under 0° C og over 35° C.

GARANTI:
Apparatet er kun beregnet for bruk i hjemmet. Det bør ikke brukes til profesjonelle formål. Garantien blir ugyldig ved feilaktig bruk.

3. KOMME I GANG

Ta av og på tilbehøret:

• Hårtørker (avhengig av modell):
Koble hårtørkeren rett på håndtaket ved å låse ringen uten å bruke stylingjernet. Følg prosedyren i motsatt rekkefølge for å koble fra.

• For annet tilbehør:
Alt tilbehør festes på samme måte.
Sett tilbehøret på kaldt apparat for å unngå at du brenner deg.
1. Sett tilbehøret på stylingjernet (Fig. 1).
2. Sett stylingjernet på håndtaket og drei låseringen på håndtaket for å feste tilbehøret (Fig. 2).

• Ta av tilbehøret på følgende måte:
1. Koble stylingjernet fra håndtaket ved å løsne ringen.
2. Trykk på utløserknappen på stylingjernet, og ta av tilbehøret.
NB: Fjern retteplatene eller kreppeplatene ved å trekke i enden av platene og føre dem som vist på illustrasjonen (Fig. 3).
Retteplatene og kreppeplatene utgjør samme tilbehør. Skift dem ved å snu platene.
Sørg for at platene klikkes på plass i enden av sporet.
Når du tar av tilbehør, **må du kun berøre plastendene, da metalldelene er svært varme.**

Tilkobling:
- Når tilbehøret er festet på håndtaket, skal apparatet settes på et stabilt underlag.
- Koble til apparatet og sett bryteren på 1 eller 2.
- Vent i noen minutter til apparatet oppnår korrekt temperatur **(seks minutter for stylingjernet og sju minutter for rette- og kreppeplatene.)**

Det keramiske belegget på platene beskytter håret mot sterk varme ved at varmen fordeles jevnt.

4. BRUK

Bruk dette produktet på rent, ikke-floket TØRT hår (for å unngå å skade håret).

1 - STYLINGJERN ❻
- Samle en liten del hår (omtrent 2 til 3 cm bredt).
- Trykk på spaken for å åpne tangen og slipp tuppene av håret mellom valsen og tangen.
- Slipp spaken for å lukke tangen. Sjekk at alle hårtuppene er korrekt viklet under tangen, i krøllretningen.
- Hold den isolerte plastenden med den andre hånden.
- Drei styleren for å vikle hårdelen rundt tilbehøret. Tvinn håret, og jobb mot hårbunnen. Vær forsiktig så du ikke brenner deg.
- Hold jernet på plass i omtrent 20 sekunder (lengre for strammere krøller).
- Vikle håret halveis av, og åpne tangen og la hårdelen gli løs.
- Gjenta prosedyren med forskjellige hårdeler for å danne flere krøller.

PROFESJONELLE TIPS
- **For å få ekstra volum:** del krøllene med fingrene.
- **For å få virkelig stramme krøller:** vikle små deler av håret om gangen.
- **For mykere krøller:** vikle på mer hår.
- **For å forhindre flagrende ender:** sjekk at hårtuppene er fanget under tangen og at de ligger i retning med krøllen.
- **For et mer naturlig, bølgende utseende:** børst eller kam håret lett når krøllene er blitt nedkjølt.

2 - KREPPETANG ❼
- Samle en del hår, omtrent 5 cm bredt, start ved hårroten.
- Trykk på spaken for å åpne kreppedelen, og plasser håret mellom kreppeplatene.
- Lukk kreppeplatene i omtrent 10 sekunder.
- Slipp løs håret og start på nytt rett nedenfor bølgen som nettopp ble dannet.

PROFESJONELLE TIPS
- **Jobb alltid fra røttene mot hårtuppene.**
- **For å forsterke effekten** kan du bruke stylingmousse før krepping.

3 - RETTETANG ❽
- Håret ditt bør være tørt og fritt for floker.
- Samle en del hår, omtrent 5 cm bredt, start ved hårroten.
- Trykk på spaken for å åpne rettedelen, og plasser håret mellom retteplatene.
- La apparatet gli sakte ned fra roten til tuppen av håret.

PROFESJONELLE TIPS
- **For å unngå krus i lange deler av hår må du bruke en jevn,** kontinuerlig bevegelse.
- **For å forsterke effekten** kan du bruke stylingmousse før retting.

5. RENGJØRING

- Koble fra apparatet og la det kjøle seg ned.
- Rengjør tilbehøret når det er kaldt. Rengjør hårtørkeren med en fuktig klut ved å fjerne hår eller urenheter som har satt seg fast på den bakre risten.
- Tørk av håndtaket med en myk, fuktet klut. Hell aldri vann eller annen væske i håndtaket.

6. MILJØBESKYTTELSE FØRST!

ⓘ Apparatet ditt inneholder verdifulle materialer som kan gjenvinnes eller resirkuleres.
➲ Overlat det til et lokalt kommunalt avfallshåndteringssted.

SV Läs noggrant igenom bruksanvisningen och säkerhetsföreskrifterna före det första användningstillfället.

1. ALLMÄN BESKRIVNING:

1. Handtag
2. Strömbrytare på/av (0-1-2)
3. Sladd med roterande fäste
4. Värmeenhet
5. Utmatningsknapp

Tillbehör:

6. Locktång (16 mm i diameter)
7. Krustång
8. Keramiska krusplattor
9. Keramiska utslätande plattor
10. Förvaringsväska
11. Hårtork (beroende på modell)

2. SÄKERHETSFÖRESKRIFTER:

- Apparatens säkerhet uppfyller gällande bestämmelser och standarder (lågspänningsdirektiv, elektromagnetisk kompatibilitet).
- Apparatens tillbehör blir mycket varma under användningen. Undvik kontakt med huden. Se till att sladden aldrig kommer i kontakt med apparatens varma delar.
- Koppla ur apparaten:
- före byte av tillbehör
- före rengöring och underhåll
- vid funktionsstörning
- så snart du inte använder den
- om du går ifrån den, även om det bara är för ett ögonblick.
- Kontrollera att nätspänningen överensstämmer med den som anges på apparaten. All felanslutning kan orsaka irreparabla skador och gör att garantin inte gäller.
- För en ökad säkerhet, är det lämpligt att installera en jordfelsbrytare med märkutlösningsström som inte överskrider 30 mA i badrummets strömkrets. Rådfråga en behörig elinstallatör.
- Använd aldrig apparaten med våta händer eller i närheten av vatten i badkar, tvättställ eller andra kärl…
- När apparaten används i ett badrum, dra ur kontakten efter användning då närheten till vatten kan medföra fara även om apparaten inte är på.
- Var mycket försiktig när apparaten används på eller i närheten av barn eller rörelsehindrade personer.
- Om sladden skadats, ska den bytas ut av tillverkaren, på tillverkarens serviceverkstad eller av behörig fackman, för att undvika fara.
- Använd inte apparaten och kontakta en auktoriserad serviceverkstad om:
- den har fallit
- den har funktionsstörningar.
- För alla funktionsfel, se rubriken "om det uppstår problem" eller kontakta vår kundservice eller din återförsäljare.

GARANTI:
Apparaten är endast avsedd för hemmabruk.
Den skall inte användas i yrkesmässigt syfte.
Garantin träder ur kraft och gäller inte vid felaktig användning.

3. KOMMA IGÅNG:

Sätta fast och ta av tillbehören:

• Sätta fast och ta av hårtorken (beroende på modell):
Sätt fast hårtorken direkt på handtaget och lås fast den med låsringen, utan värmeenheten. Följ anvisningarna i omvänd ordning för att ta av den.

• För andra tillbehör:
Gör på samma sätt med alla tillbehören.
Sätt fast alla tillbehör när apparaten är kall för att undvika risk för brännskador.
1. Sätt fast tillbehöret på värmeenheten (fig. 1).
2. Sätt fast värmeenheten på handtaget och vrid låsringen (som är belägen på handtaget) tills tillbehöret är fastlåst (fig. 2).

• Ta av tillbehör:
1. Lossa värmeenheten genom att vrida på låsringen.
2. Tryck på utmatningsknappen på värmeenheten och ta av tillbehöret.
OBS: För att växla mellan de utslätande plattorna och krusplattorna drar du i plattornas yttersta del och ändrar plattornas riktning i enlighet med bilden (fig. 3).
De utslätande plattorna och krusplattorna sitter på ett och samma tillbehör. När du vill byta funktion räcker det att du vrider runt plattorna.
När du sätter plattorna på plats, var noga med att de blir ordentligt fastlåsta.
När du tar av ett tillbehör, **får du endast beröra ytterändarna av plast på tillbehöret, eftersom metalldelarna är mycket varma.**

Anslutning:
- Sätt först fast tillbehöret på handtaget och sätt sedan apparaten stabilt på en plan yta.
- Anslut apparaten och placera strömbrytaren på 1 eller 2.
- Vänta några minuter tills apparaten har uppnått rätt temperatur **(6 minuter för locktången och 7 minuter för plattorna (krusplattorna och de utslätande plattorna.)**

Den keramiska beläggningen på plattorna skyddar håret mot för höga temperaturer genom att fördela värmen jämnt.

4. ANVÄNDNING

Håret skall vara utkammat, rent och TORRT (för att undvika slitage).

1 - LOCKTÄNGER: ❻
- Ta en 2 - 3 cm bred sektion hår.
- Öppna klämman genom att trycka på spaken och för in hårtopparna mellan tången och klämman.
- Släpp klämman för att stänga. Kontrollera att topparna är rätt inrullade under klämman, i lockens riktning.
- Håll i den isolerade delen med den andra handen.
- Rulla upp hårsektionen med apparaten. Rulla upp hårsektionen mot hårbottnen, var försiktig så att du inte bränner dig.
- Håll tången på plats ca 20 sekunder (längre för hårda lockar).
- Rulla av tången till hälften, öppna därefter klämman och släpp hårsektionen.
- Upprepa för att göra nya lockar.

FRISÖRENS TIPS:
- **För att få mer volym:** dela på lockarna med fingrarna.
- **För att få mycket hårda lockar:** rulla upp endast lite hår varje gång.
- **För mjukare lockar:** rulla upp mer hår.
- **För att undvika spretiga toppar:** kontrollera att topparna är rätt inrullade under klämman, i lockens riktning.
- **För ett resultat med naturliga vågor:** du kan kamma eller borsta håret lätt efter att lockarna svalnat.

2 - KRUSTÅNG ❼
- Ta en ca 5 cm bred sektion hår, genom att börja vid hårrötterna.
- Öppna klämman genom att trycka på spaken och placera hårsektionen mellan krusplattorna.
- Håll plattorna stängda ca 10 sekunder.
- Släpp och fortsätt därefter där du slutade.

FRISÖRENS TIPS:
- **Arbeta alltid från rötterna mot topparna.**
- **För en ökad effekt** kan du applicera hårmousse innan du börjar krusa håret.

3 - PLATTÅNG ❽
- Håret skall vara utkammat och torrt.
- Ta en ca 5 cm bred sektion hår genom att börja vid hårrötterna.
- Öppna klämman genom att trycka på spaken och placera hårsektionen mellan de utslätande plattorna.
- Låt apparaten långsamt glida från hårrötterna till topparna.

FRISÖRENS TIPS:
- **För att undvika ränder på längden,** arbeta med jämna kontinuerliga rörelser.
- **För en ökad effekt** kan du applicera hårmousse innan du börjar släta ut håret.

5. UNDERHÅLL

- Dra ur apparatens kontakt ur eluttaget och låt apparaten svalna.
- Rengör tillbehöret när det har blivit fullständigt kallt. Hårtorken kan rengöras med en lätt fuktad trasa för att avlägsna hår och orenheter som annars skulle kunna fastna på gallret bak.
- Torka av handtaget med hjälp av en mjuk fuktad trasa. Häll aldrig vatten eller annan vätska i handtaget.

6. VAR RÄDD OM MILJÖN!

ⓘ Din apparat innehåller olika material som kan återanvändas eller återvinnas.
➲ Lämna den på en återvinningsstation eller på en auktoriserad serviceverkstad för omhändertagande och behandling.

DA Læs brugsanvisningen samt sikkerhedsanvisningerne omhyggeligt igennem før brug.

1. GENEREL BESKRIVELSE:

1. Håndtag
2. Tænd-/sluk-knap (0-1-2)
3. Roterende ledning
4. Varmejern
5. Udløserknap

Tilbehørsdele:

6. Krøllejern (diameter 16 mm)
7. Crepejern
8. Crepeplader, keramisk belægning
9. Glatteplader, keramisk belægning
10. Opbevaringspose
11. Føntørrer (afhænger af model)

2. SIKKERHEDSANVISNINGER:

- Af hensyn til brugerens sikkerhed er dette apparat i overensstemmelse med gældende standarder og forskrifter (Direktiver om Lavspænding, Elektromagnetisk Kompatibilitet).
- Apparatets tilbehørsdele bliver meget varme under brug. Undgå kontakt med huden. Sørg for at ledningen aldrig kommer i kontakt med apparatets varme dele.
- Apparatets stik skal tages ud:
- før udskiftning af tilbehørsdel
- før rengøring og vedligeholdelse
- hvis det ikke fungerer normalt
- så snart det ikke bruges mere
- hvis du går fra det selv et øjeblik.
- Kontrollér, at din el-installations spænding svarer til apparatets spænding. Tilslutning ved en forkert spænding kan forårsage uoprettelige skader, der ikke er dækket af garantien.
- For at oprette en ekstra sikkerhed anbefales det at installere en beskyttelsesanordning i form af et HPFI-relæ, der slår fra i tilfælde af fejlstrøm, der overskrider 30 mA i installationen. Rådspørg en el-installatør.
- Brug aldrig apparatet med våde hænder eller i nærheden af vand i badekar, håndvaske eller andre beholdere…
- Når apparatet bruges i et badeværelse, skal stikket tages ud efter brug, da vandets nærhed kan være en fare, selv om apparatet er slukket.
- Apparatet skal være under nøje opsyn, når det bruges på eller i nærheden af børn eller handicappede personer.
- Hvis el-ledningen er beskadiget, skal den udskiftes af fabrikanten, dennes kundeserviceafdeling eller en person med lignende kvalifikation for at undgå enhver fare.
- Brug ikke apparatet, men kontakt et autoriseret serviceværksted, hvis:
- apparatet er faldet på gulvet
- apparatet ikke fungerer normalt.
- Hvis apparatet ikke fungerer korrekt, se afsnittet "I tilfælde af problemer" eller kontakt vores kundeserviceafdeling eller din forhandler.

GARANTI:
Apparatet er udelukkende beregnet til brug i hjemmet. Det må ikke bruges til erhvervsmæssige formål.
Garantien bortfalder og er ugyldig i tilfælde af forkert brug.

3. OPSTART:

Montering og afmontering af tilbehørsdelene:

• Føntørrer (afhænger af model):
Monter føntørreren direkte på håndtaget ved at dreje låseringen uden at bruge varmejernet. Føntørreren afmonteres ved at følge vejledningen i modsat rækkefølge.

• For andet tilbehør:
Alle tilbehørsdelene monteres på denne måde.
Tilbehørsdelene skal altid påmonteres, mens jernet er koldt, ellers er der risiko for forbrændinger.
1. Monter tilbehørsdelen på varmejernet (fig. 1).
2. Monter varmejernet på håndtaget og drej låseringen på håndtaget for at låse tilbehørsdelen fast (fig. 2).

• Afmontering af tilbehørsdele:
1. Afmonter varmejernet fra håndtaget ved at dreje låseringen den anden vej.
2. Tryk på udløserknappen på varmejernet og fjern tilbehørsdelen.
NB: Glatte- eller crepepladerne udskiftes ved at trække i dem som vist på nedenstående skema (fig. 3).
Glatte- og crepepladerne er den samme tilbehørsdel. De udskiftes bare ved at vende pladerne.
Når pladerne monteres, skal det kontrolleres, at de sidder ordentligt fast.
Når du afmonterer en tilbehørsdel, **må du kun røre plastikdelene på tilbehørsdelen, metaldelene er utroligt varme.**

Tilslutning:
- Læg apparatet på en plan og stabil overflade, når du har monteret tilbehørsdelen på håndtaget.
- Tilslut apparatet og indstil tænd-/sluk-knappen på 1 eller 2.
- Vent et par minutter på, at apparatet når den rette temperatur **(6 min for krøllejernet, 7 min for glatte- og crepepladerne).**

Den keramiske belægning på pladerne beskytter håret mod den høje temperatur, da de sikrer en ensartet fordeling af varmen.

4. BRUG

Håret skal være redt godt igennem, rent og TØRT (for at undgå at beskadige det).

1 - STYLINGJERN: ❻
- Tag en 2 til 3 cm bred hårtot.
- Åbn klemmen ved at trykke på håndtaget og glid hårtottens spids ind mellem cylinderen og klemmen.
- Slip klemmen for at lukke den igen. Kontrollér, at hårtottens spids er rullet korrekt om cylinderen i krøllens retning under klemmen.
- Tag fat om den isolerede spids med den anden hånd.
- Drej apparatet for at rulle hårtotten omkring tilbehørsdelen. Rul hårtotten rundt om jernet ved at bevæge dig op mod hårbunden og pas på ikke at brænde dig.
- Fasthold jernet i ca. 20 sekunder (i lidt længere tid for mere faste krøller).
- Rul jernet halvt ud igen, løsn dernæst klemmen for at lade hårtotten glide ud.
- Gentag fremgangsmåden for at lave andre krøller.

FRISØRTIPS:
- **For at give mere fylde:** Du kan dele krøllerne med fingrene.
- **For at få meget faste krøller:** Rul kun lidt hår omkring ad gangen.
- **For at få mere bløde krøller:** Rul mere hår omkring ad gangen.
- **For at undgå genstridige spidser:** Kontrollér, at hårtottens spids er rullet korrekt om cylinderen i krøllens retning under klemmen.
- **For at få bølger der ser naturlige ud:** Du kan rede håret eller børste det lidt, når krøllerne er kølet af.

2 - CRIMPER ❼
- Tag en ca. 5 cm bred hårtot og start fra hårbunden.
- Åbn klemmen ved at trykke på håndtaget og anbring hårtotten mellem de bølgende plader.
- Hold pladerne godt lukket i ca. 10 sekunder.
- Slip dernæst og gentag fremgangsmåden med en anden hårtot efter den opnåede bølge.

FRISØRTIPS:
- **Bevæg dig altid fra hårbunden og ud mod spidserne.**
- **Man kan bruge skum,** før håret bølges, for at fremhæve virkningen.

3 - GLATTEJERN ❽
- Håret skal være redt godt igennem og tørt.
- Tag en ca. 5 cm bred hårtot og start fra hårbunden.
- Åbn klemmen ved at trykke på håndtaget og anbring hårtotten mellem glattepladerne.
- Glid langsomt apparatet fra hårbunden mod hårtottens spids.

FRISØRTIPS:
- **Man skal arbejde med smidige og konstante bevægelser for at undgå striber på langs.**
- **Man kan bruge skum,** før håret glattes, for at fremhæve virkningen.

5. VEDLIGEHOLDELSE

- Tag apparatets stik ud af stikkontakten og lad det køle af.
- Rengør tilbehørsdelen, når den er helt kold. Føntørreren kan rengøres med en fugtig klud. Fjern hår eller snavs, som har sat sig fast på den bageste rist.
- Tør håndtaget af med en fugtig klud. Lad aldrig vand eller andre væsker trænge ind i håndtaget.

6. VI SKAL ALLE VÆRE MED TIL AT BESKYTTE MILJØET!

ⓘ Apparatet indeholder mange materialer, der kan genvindes eller genbruges.
➲ Aflever det på en genbrugsstation eller på et autoriseret serviceværksted, når det ikke skal bruges mere.

FI Lue käyttöohje ja turvaohjeet huolella aina ennen käyttöä.

1. YLEINEN KUVAUS:

1. Kädensija
2. Käynnistys-/sammutuskatkaisin (0-1-2)
3. Kääntyvä johto
4. Rauta
5. Irrotuspainike

Lisälaitteet:

6. Muotoilurauta (halkaisija 16 mm)
7. Kreppirauta
8. Kreppauslevyt, keraaminen pinnoite
9. Suoristuslevyt, keraaminen pinnoite
10. Säilytyspussi
11. Hiustenkuivain (mallista riippuen)

2. TURVAOHJEITA:

- Oman turvallisuutesi takaamiseksi tämä laite täyttää siihen sovellettavat normit ja määräykset (matalajännite, sähkömagneettinen yhteensopivuus).
- Lisälaitteet tulevat hyvin kuumiksi käytön aikana. Vältä suoraa kontaktia ihon kanssa. Varmista, että sähköjohto ei ole koskaan kosketuksissa laitteen kuumien osien kanssa.
- Laite on irrotettava sähköverkosta:
- ennen lisälaitteen vaihtamista
- ennen puhdistusta ja hoitoa
- jos laite toimii epänormaalilla tavalla
- heti kun lakkaat käyttämästä sitä
- jos olet poissa edes hetken.
- Tarkasta, että sähköverkon jännite vastaa laitteen jännitettä. Virheellinen sähköliitäntä voi aiheuttaa korjaamattomia vahinkoja, joita vakuutus ei korvaa.
- Lisäsuojan takaamiseksi suosittelemme, että asennat kylpyhuoneesi syöttävään sähkökiertoon vikavirtakatkaisijan, jonka käyttöraja ei ole yli 30 mA. Kysy ohjeita asentajalta.
- Älä käytä laitetta märin käsin tai veden lähellä, kuten ammeiden, pesualtaiden tai muiden vettä sisältävien astioiden lähellä…
- Kun laitetta käytetään kylpyhuoneessa, se on irrotettava sähköverkosta käytön jälkeen, sillä veden läheisyys muodostaa vaaran, vaikka laite on sammutettu.
- Laitetta on pidettävä tarkasti silmällä, kun sitä käytetään lasten lähellä.
- Jos sähköjohto on vahingoittunut, se on annettava valmistajan, tämän jälkimyyntipalvelun tai vastaavan pätevyyden omaavan henkilön vaihdettavaksi vaarojen välttämiseksi.
- Älä käytä laitetta ja ota yhteys valtuutettuun huoltokeskukseen, jos:
- laite on pudonnut
- se ei toimi normaalilla tavalla.
- Aina, jos laitteessa on käyttöhäiriöitä, on katsottava kappaletta "ongelmatapauksissa" tai otettava yhteyttä asiakaspalveluumme tai jälleenmyyjään.

TAKUU:
Laite on tarkoitettu vain kotikäyttöön.
Sitä ei saa käyttää ammattikäytössä.
Takuu ei ole voimassa eikä päde, jos laitetta käytetään virheellisesti.

3. KÄYTTÖÖNOTTO:

Lisälaitteiden asentaminen ja irrottaminen:

• Hiustenkuivain (mallista riippuen):
Kytke hiustenkuivain suoraan kädensijaan kiertämällä rengasta, älä käytä rautaa. Irrota se toimimalla päinvastoin.

• Muiden tarvikkeet:
Asenna kaikki lisälaitteet samalla tavalla.
Asenna kaikki lisälaitteet laitteen ollessa kylmä, jotta vältät palovammavaaran.
1. Asenna lisälaite rautaan (kuva 1).
2. Asenna rauta kädensijaan kiertämällä lukitusrengasta, jotta lisälaite lukittuu paikalleen (kuva 2).

• Lisälaitteiden irrottaminen:
1. Irrota rauta kädensijasta kiertämällä lukitusrengasta.
2. Irrota lisälaite painamalla raudan päällä olevaa irrotuspainiketta.
HUOM: Kun vaihdat suoristuslevyjä tai kreppauslevyjä, vedä levyjen reunaa ja liu'uta levyjä kuvan osoittamalla tavalla (kuva 3).
Suoristuslevyt ja kreppauslevyt ovat samassa lisälaitteessa. Vaihda ne kääntämällä levyjä.
Kun vaihdat levyjä, varmista, että olet lukinnut sen kunnolla paikalleen.
Kun poistat lisälaitteita, **koske ainoastaan lisälaitteen muoviosia, metalliosat ovat erittäin kuumia.**

Sähköliitäntä:
- Kun olet kiinnittänyt lisälaitteen kädensijaan, aseta laite tukevalle ja tasaiselle pinnalle.
- Kytke laite sähköverkkoon ja aseta katkaisin joko asentoon 1 tai 2.
- Odota muutama minuutti, jotta laite saavuttaa sopivan lämpötilan **(6 min muotoiluraudalle, 7 min suoristuslevyille ja kreppauslevyille).**

Levyjen keraaminen pinnoite suojelee hiuksia liian korkealta lämmöltä, sillä lämpö jakautuu tasaisesti.

4. KÄYTTÖ

Hiusten on oltava kammattuja, puhtaita ja KUIVIA (jotta ne eivät vaurioidu).

1 - KIHARRINRAUDAT ❻
- Tee 2 - 3 cm levyinen hiussuortuva.
- Avaa pihdit painamalla vipua ja liu'uta hiusten pää putken ja pihdin väliin.
- Irrota pihdit niiden sulkemiseksi. Varmista, että päät on kierretty kunnolla pihtien alle kiharan suuntaan.
- Pidä toisella kädellä kiinni eristimestä.
- Kierrä laitetta, jotta kihara kiertyy lisälaitteen ympärille. Kierrä suortuvaa noustes kohti hiuspohjaa, varo, että et polta itseäsi.
- Pidä rautaa paikoillaan noin 20 sekuntia (pidempään tiukkoja kiharoita varten).
- Kierrä rauta puoliksi auki ja avaa pihdit, jotta suortuva voi liukua.
- Toista operaatio tehdäksesi lisää kiharoita.

KAMPAAJAN VINKKEJÄ:
- **Jotta saat lisää volyymia:** voit jakaa kiharat sormilla.
- **Jotta saisit hyvin tiukkoja kiharoita:** kierrä vähän hiuksia kerrallaan.
- **Jotta saat pehmeämpi kiharoita:** kierrä enemmän hiuksia kerrallaan.
- **Jotta välttäisit kurittomat latvat :** varmista, että päät on kierretty kunnolla harjata pihtien alle kiharan suuntaan.
- **Jotta saisit luonollisen aaltoilevan tuloksen:** Voit kammata tai hjarajata hiuksia kevyesti, kampaa tai harjaa hiuksia kevyesti, kun olet antanut kiharoiden jäähtyä.

2 - KREPPAUS ❼
- Muodosta noin 5 cm:n levyinen suortuva, aloita hiusten juuresta.
- Avaa pihdit painamalla vipua ja laita suortuva kreppauslevyjen väliin.
- Pidä levyt kiinni noin 10 sekuntia
- Päästä irti ja jatka seuraavasta saadusta aallosta lähtien.

KAMPAAJAN VINKKEJÄ:
- **Työskentele aina juurista latvoihin päin.**
- **Jotta vaikutus olisi tehokkaampi,** voit käyttää kampausvaahtoa ennen kreppauksen tekoa.

3 - SUORISTUSLEVYT ❽
- Hiusten on oltava kammattuja ja kuivat.
- Muodosta noin 5 cm:n levyinen suortuva, aloita hiusten juuresta.
- Avaa pihdit painamalla vipua ja laita suortuva tasoituslevyjen väliin.
- Liu'uta laitetta hitaasti hiusten juuresta latvoihin.

KAMPAAJAN VINKKEJÄ:
- **Jotta vältät epätasaisen tuloksen hiusten pituussuunnassa,** työskentele joustavin ja jatkuvin liikkein.
- **Jotta vaikutus olisi tehokkaampi,** voit käyttää kampausvaahtoa ennen Kampauksen tekoa.

5. HOITO

- Irrota laite sähköverkosta ja anna sen jäähtyä.
- Puhdista laite vasta, kun se on täysin jäähtynyt. Hiustenkuivaimen ilmanpoistoaukkoon joutuneet hiukset ja epäpuhtaudet voidaan puhdistaa niiskeällä liinalla.
- Kuivaa varsi nihkeällä liinalla. Laite ei saa joutua kosketuksiin veden tai muiden nesteiden kanssa.

6. EDISTÄKÄÄMME YMPÄRISTÖNSUOJELUA!

ⓘ Laitteessa on paljon arvokkaita ja kierrätyskelpoisia materiaaleja.
➲ Toimita se keräyspisteeseen tai sellaisen puuttuessa valtuutettuun huoltokeskukseen, jotta se käsiteltäisiin asianmukaisesti.

AR يرجى قراءة إرشادات الاستعمال و تعليمات السلامة بعناية قبل استعمال المنتج.

1. وصف أجزاء المنتج

1 – مقبض
2 – مفتاح "تشغيل/توقف" (2 - 1 - 0)
3 – سلك كهربائي يدور محورياً
4 – مُصفِّف للشعر
5 – زر الإخراج

الملحقات:

6 – مُصفِّف الشعر (قطر ١٦ ملم)
7 – مُجعّد
8 – لوحات سيراميك لتجعيد الشعر
9 – لوحات سيراميك لتمليس الشعر
10 – حقيبة للتخزين
11 – مُجفّف للشعر (حسب الموديل)

2. إرشادات من أجل السلامة

- من أجل سلامتك، صمِّم هذا المنتج طبقا للمعايير و القوانين السارية المفعول (قوانين التيار المنخفض، قوانين التوافقية الإلكترومغناطيسية).
- **تصبح ملحقات المنتج ساخنة جدا عند الاستعمال، و لذلك يُرجى تجنب لمسها. لا تترك السلك الكهربائي أبدا يلامس الأجزاء الساخنة من المنتج.**
- تأكد أن قوة تيار الشبكة الكهربائية لديك تطابق قوة تيار المنتج. أي خطأ في التوصيل قد ينتج عنه ضرر بالمنتج، لن تشمله الضمانة.
- للحصول على حماية إضافية، يُنصح بتزويد الدائرة الكهربائية المغذية للحمّام بنظام تيار تفاضلي متخلف لا يتجاوز ٣٠ ميلي أمبير. اطلب النصح من الكهربائي.
- يجب أن يخضع تركيب المنتج واستعماله للقوانين المحلية السارية المفعول في بلدك.
- تحذير: لا تستعمل المنتج أبداً بيدين مبللتين أو بالقرب من الماء الموجود في الأنابيب أو في المغسلة أو أية أوعية أخرى...
- عند استعمال المنتج في الحمام، افصله عن التيار بعد الانتهاء من استعماله، لأنه قد يشكل خطرا عليك بالقرب من الماء، و لو كان متوقفا عن التشغيل.
- لم يُعَدّ هذا المنتج للإستعمال بواسطة أشخاص (بمن فيهم الأطفال) ممن لا يتمتعون بالقدرة الجسدية، أو بالإمكانات العقلية، أو إذا كانوا يعانون من القصور أو النقص في الخبرة أو المعرفة، ما لم يكونوا تحت رعاية شخص لديه المعرفة التامّة و الدراية في استعمال هذا المنتج. لا تترك المنتج في متناول الأطفال.
- إذا كان السلك الكهربائي تالفاً، يجب استبداله بواسطة المُصنِّع أو بواسطة شخص مؤهل لمثل هذا العمل لكي تتجنّب الأخطار.
- توقف عن استعمال المنتج و اتصل بمركز خدمة معتمد في حال:
– سقط المنتج على الأرض بقوة.
– عدم تأدية العمل بشكل صحيح.
- زُوِّد هذا المنتج بنظام استشعار حراري للسلامة. وعند حدوث إي زيادة مفرطة في السخونة (مثلاً: إذا حصل انسداد في الشبكة الخلفية للمنتج)، سيتوقف مُجفف الشعر عن التشغيل أوتوماتيكياً.
- يجب فصل المنتج عن التيار:–
– قبل التنظيف و الصيانة
– في حال وجود خلل في التشغيل
– بمجرد الانتهاء من استعماله
– في حال غيابك و لو للحظات.
- لا تستعمل المنتج إذا كان السلك الكهربائي التابع له تالفاً.
- لا تغمر المنتج بالماء، ولا تضعه تحت ماء جارية حتى ولو بهدف التنظيف.
- لا تحمل المنتج بيدين رطبتين.
- لا تحمل المنتج من هيكله الساخن، بل من المقبض.
- لا تفصل المنتج عن التيار بواسطة شد السلك الكهربائي التابع له، افصله من المقبس مباشرة.
- لا تستعمل وصلة كهربائية.
- لاتستعمل مواد كاشطة أو حارقة في تنظيف المنتج.
- لا تستعمل المنتج في بيئة تقل حرارتها عن الصفر ، ولا تزيد عن ٣٥ درجة مئوية.

الضمانة:
صمِّم هذا المنتج للاستعمال المنزلي فقط و لا يمكن استعماله لأغراض مهنية. تلغى الضمانة في حال استعمال الجهاز استعمالا خاطئا.

3. البداية:

تركيب وفصل الملحقات :

● لمُجفف الشعر (حسب الموديل) :
يُركّب مُجفف الشعر مباشرة في المقبض بإقفال الحلقة، ودون استعمال المُصفف. لفصله عن المنتج ، يرجى اتباع عكس خطوات التركيب.

● للملحقات الأخرى :
تُركب جميع الملحقات بنفس الطريقة.
تُركب الملحقات عندما يكون المُنتج بارداً، تجنّباً للإصابة بالإحتراق.
1– تركيب الملحق بمصفف الشعر (شكل ١)
2– يُركب مُصفف الشعر بالمقبض، وتُبرم حلقة الإقفال على المقبض لإقفال الملحق في مكانه الصحيح. (شكل ٢)

● لفصل الملحقات :
1– يُفصل مُصفف الشعر عن المقبض بفكّ الحلقة.
2– يُضغط على زر الإخراج في مُصفف الشعر لفصل الملحق عنه.
ملاحظة : لتغيير لوحات التمليس أو لوحات التجعيد، تُسحب اللوحة من طرفيها و تُزلج كما هو مُبين في الرسم (شكل ٣).
لوحات التمليس والتجعيد هما نفس الملحق، لتغييرهما، يُقلبان على جانبهما الآخر فقط.
أثناء تركيب اللوحات في مكانها، يرجى التأكد من تثبيتهما الى أبعد ما يمكن في المكان المخصص لهما.
أثناء فصل الملحقات، **يُمسك الملحق فقط من الطرف البلاستيكي لأن الجزء المعدني يكون ساخناً.**

توصيل المنتج بالتيار الكهربائي :
- عند تركيب الملحق في المقبض، يجب وضع المنتج فوق سطح مستوٍ.
- يوصل المنتج بالتيار الكهربائي ويضبط على الموقع 1 أو 2
- يجب الإنتظار بضع دقائق لإفساح الفرصة للمنتج ليصل الى درجة الحرارة التي يتطلبها (٦ دقائق لمُصفف الشعر، ٧ دقائق للوحات التمليس والتجعيد).

طلاء السيراميك الموجود على اللوحات سوف يحمي شعرك من الحرارة الزائدة ، حيث تتوزع الحرارة بالتساوي على مساحة اللوحة.

4. التشغيل

يجب أن يُستعمل المنتج على الشعر المسرّح و النظيف و الجاف (حتى لا يتضرر الشعر).

1. تصفيف الشعر: ❻
– تُشكل خصلة شعر عرضها من ٢ إلى ٣ سنتم.
– يُفتح الملقاط بالضغط على الذراع ثم يوضع طرف الشعر بين القضيب و الملقاط.
– يُترك الملقاط لينطبق على أطراف الشعر. يجب التأكد بأن الأطراف تلتف جيدا داخل الملقاط و في اتجاه التجعيدة.
– يُحمل الجزء العازل باليد الأخرى.
– يُدار الجهاز لتُلف الخصلة حول الملحق.
– تُلف الخصلة بجذبها نحو فروة الرأس، مع الحذر من خطر الاحتراق.
– يبقى المنتج في هذه الوضعية حوالي ٢٠ ثانية (أكثر من ذلك بالنسبة للتجعدات القصيرة).
– يُدار المنتج نصف دورة في الاتجاه المعاكس ثم يُفتح الملقاط لتحرير الخصلة.
– تُكرر نفس الخطوات لتشكيل تجعدات أخرى.

نصائح الحلاق
- لإعطاء حجم أكبر للشعر: يمكن تقسيم التجعدات بواسطة الأصابع.
- للحصول على تجعدات قصيرة جدا: يلفّ القليل من الشعر.
- للحصول على تجعدات طرية: يلفّ كثيرا من الشعر.
- لتجنب تقصف الشعر: يجب التأكد بأن الأطراف ملفوفة جيدا داخل الملقاط و في الاتجاه المناسب.
- لكي تبدو التموجات طبيعية أكثر: يمكن تسريح الشعر قليلاً بعد أن تبرد التجعدات.

2. لتجعيد الشعر ❼
– تُشكل خصلة من الشعر عرضها ٥ سنتم تقريباً، انطلاقا من جذر الشعر.
– يُفتح الملقاط بالضغط على الذراع ثم توضع الخصلة ما بين لوحتي التمويج.
– تُترك اللوحتين مطبقتين على الشعر لحوالي ١٠ ثوان.
– يُحرر الشعر و تُكرر العملية انطلاقا من التموج السابق.

نصائح الحلاق
- يجب بدء العملية دائما من جذور الشعر نحو الأطراف.
- للحصول على مفعول أقوى، يمكن دهن الشعر بكريم التصفيف قبل تمويجه.

3. لتمليس الشعر ❽
– يجب أن يكون الشعر مُسرّحاً و جافاً.
– تُشكل خصلة من الشعر عرضها ٥ سنتم تقريباً، انطلاقا من جذور الشعر.
– يُفتح الملقاط بالضغط على الذراع ثم توضع الخصلة ما بين لوحتي التمويج.
– يمرر المنتج ببطء من جذر الشعر إلى أطرافه.

نصائح الحلاق
- لتجنب انثناء الشعر، يجب أن تكون الحركة خفيفة و مستمرة.
- للحصول على مفعول أقوى، يمكن دهن الشعر بكريم التصفيف قبل تمليسه.

5. الصيانة

- يُفصل المنتج عن التيار الكهربائي ويُترك ليبرد.
- تُنظّف الملحقات عندما تبرد تماماً. بالنسبة لمجفف الشعر، يمكن تنظيفه بعناية بقطعة قماش رطبة لإزالة الشعر او الشوائب التي قد تعلق بالشبكة الخلفية.
- لتنظيف المقبض، يمسح بقطعة قماش رطبة. لا تسمح للماء أو لأي سائل آخر أن يدخل في المقبض.

6. حماية البيئة أولاً!

ⓘ يحتوي هذا المنتج على العديد من المواد القيمة، والتي يمكن إعادة تصنيعها.
➲ عند الإستغناء عن المنتج القديم يرجى تسليمه لأقرب منطقة تجمع أو مركز خدمة معتمد للتعامل معه بطريقة آمنة.

IR قبل از استفاده از دستگاه شیوه مصرف و توصیه های ایمنی را بدقت مطالعه کنید.

1. شرح اجزاء

1- دسته
2- دکمه روشن / خاموش (0-1-2)
3- سیم برق چرخان
4- اتوی آرایش
5- دکمه بالا آمدن

وسایل جانبی:

6- اتوی آرایش (16 میلی متر قطر)
7- وسیله فر دادن مو
8- صفحات سرامیکی برای فر کردن
9- صفحات سرامیکی برای صاف کردن
10- مخزن انبار
11- سشوار مو (برطبق مدل)

2. توصیه های ایمنی

- برای حفظ ایمنی شما، این دستگاه منطبق با ضوابط و مقررات جاری میباشد (دستورات مربوط به فشار ضعیف، انطباق الکترومغناطیسی، محیط زیست).
- در حین استفاده از دستگاه، وسایل جانبی بشدت داغ میشوند. از تماس آنها با پوست بدن پرهیز کنید. مطمئن شوید که سیم دستگاه هرگز در تماس با قسمت های داغ دستگاه نباشد.
- مطمئن شوید که فشار برق خانگی منطبق با فشار برق مورد نیاز دستگاه باشد. هرگونه اشتباه در برق رسانی میتواند باعث صدمه دیدن دستگاه شود که تحت پوشش ضمانت قرار نمی گیرد.
- برای تامین ایمنی بیشتر، توصیه می شود که در شبکه برق حمام، سیستم جریان دیفرانسیل (DDR) با جریان دیفرانسیل با قدرت حداکثر 30 میلی آمپر نصب گردد. در این مورد از متخصصین تاسیسات برقی پرسش کنید.
- نصب دستگاه و طرز استفاده آن باید مطابق با استاندارد رایج در کشور شما باشد.
- از استفاده از دستگاه با دستان خیس در نزدیکی آب درون وان، دستشوئی یا ظروف دیگر اکیداً خودداری کنید.
- اگر از دستگاه در محیط حمام استفاده می کنید، بمحض پایان مصرف، دوشاخه آنرا از پریز برق بیرون بیاورید زیرا نزدیک بودن آب، حتی اگر دستگاه خاموش باشد، موجب ایجاد خطر می شود.
- این وسیله برای استفاده افرادی (شامل کودکان) با توانائی کم جسمانی، حسی و روانی یا نداشتن تجربه و دانش کافی طراحی نشده است، مگر اینکه کاربرد آن با نظارت و آموزش فرد مسئول ایمنی آنان انجام گیرد. با نظارت بر کودکان، از بازی نکردن آنها با دستگاه مطمئن شوید.
- اگر سیم دستگاه آسیب دیده باشد، برای پیشگیری از هرگونه خطری، باید آنرا توسط سازنده، خدمات پس از فروش آن و یا شخصی دارای تخصص مشابه تعویض نمود.
- در شرایط زیر از دستگاه استفاده نکرده و به یکی از مراکز مجاز تعمیرات مراجعه نمائید:
- اگر دستگاه زمین افتاده باشد
- اگر دستگاه بطور عادی کار نمی کند.
- این دستگاه مجهز به وسیله ایمنی در برابر حرارت می باشد. در صورت گرم شدن بیش از حد (برای مثال هنگام مسدود بودن گریل پشت دستگاه)، خشک کن بطور اتوماتیک متوقف خواهد شد:

در اینصورت با خدمات پس از فروش تماس حاصل فرمائید.
- در شرایط زیر باید دوشاخه دستگاه را از پریز برق بیرون آورد:
- قبل از تمیز کردن و تعمیر
- در صورت عدم کارکرد صحیح
- بمحض پایان استفاده
- در صورت غیبت حتی برای چند لحظه.
- در صورت خرابی سیم، از استفاده از دستگاه خودداری کنید.
- از فروبردن دستگاه به درون آب حتی به قصد تمیز کردن اجتناب نمائید.
- از نگهداشتن دستگاه با دست مرطوب اجتناب نمائید.
- بغیر از دستگیره، از نگهداشتن دستگاه با روکش داغ خودداری کنید.
- با کشیدن سیم برای قطع برق خودداری کنید. برای قطع جریان برق، دو شاخه را از پریز خارج کنید.
- از سیم رابط استفاده نکنید.
- از محصولات زبر و ساینده برای تمیز کردن دستگاه خودداری کنید.
- از درجه حرارت زیر 0°C و بالای 35°C استفاده نکنید.

ضمانت:
این دستگاه صرفاً برای استفاده خانگی ساخته شده است. نباید آنرا برای اهداف حرفه ای مورد استفاده قرار داد. در صورت عدم استفاده صحیح از دستگاه، ضمانت از باطل میگردد.

3. راه اندازی

وسیله برداشتن و وصل کردن:

● برای سشوار مو (برطبق مدل)
با بستن حلقه و بدون استفاده از اتوی آرایش، سشوار را به طور مستقیم به دسته وصل کنید. برای برداشتن آن، روش فوق را در جهت معکوس دنبال کنید.

● برای سایر لوازم جانبی:
تمام لوازم جانبی به همان شکل وصل شده است.
تمام لوازم جانبی را بهنگامیکه دستگاه سرد است وصل کنید تا از بروز خطر سوختگی جلوگیری شود.
1. لوازم جانبی را به اتوی آرایش وصل کنید (تصویر 1).
2. اتوی آرایش را به دسته وصل کنید و حلقه قفل را روی دسته بچرخانید تا لوازم جانبی در جای خود قفل شود (تصویر 2).

● برای برداشتن لوازم جانبی:
1. با باز کردن حلقه، اتوی آرایش را از دسته جدا کنید.
2. با فشار بر دکمه بالا آمدن روی اتوی آرایش، لوازم جانبی را بردارید.
توجه: برای تغییر صفحات صاف کننده و وسایل فر دادن مو، انتهای صفحات را کشانده و طبق تصویر حرکت دهید (تصویر 3).
صفحات صاف کننده و فر کردن مو از یک وسیله. برای تغییر دادن آنها، جهت صفحات را عوض کنید.
هنگام برگرداندن صفحات در جای خود، آنها را به اندازه ای در غلاف خود محکم کنید که امکان رفتن باشد.
هنگام برداشتن لوازم جانبی، **تنها را همیشه با قسمت پلاستیکی بگیرید - چون قسمتهای فلزی بسیار داغ هستند.**

● وصل کردن دستگاه به برق:
- آن را به برق وصل نموده و سوئیچ را در وضعیت 1یا 2 قرار دهید.
- چند دقیقه صبر کنید تا دستگاه به درجه حرارت مناسب برای کار کردن برسد. (٦ دقیقه برای اتوی آرایش: ٧ دقیقه برای صاف کردن و فر کردن مو).

پوشش سرامیکی با توزیع حرارت یکنواخت، از موی شما در برابر حرارت بیش از حد محافظت می کند.

4. عملکرد

موها باید از هم باز شده، تمیز و خشک باشند (برای پیشگیری از آسیب دیدن آنها).

1. اتوی آرایش: ❻
- دسته مویی با عرض 2 تا 3 سانتی متر تشکیل دهید
- با فشار روی اهرم، گیره را باز کرده و نوک موها را میان استوانه و گیره بگذارید.
- گیره را رها کنید تا بسته شود. مطمئن شوید که نک موها بدرستی زیر گیره و در جهت فر قرار گرفته باشند.
- قسمت عایق را با دست دیگر بگیرید.
- دستگاه را بچرخانید تا دسته مو بدور وسیله جانبی بپیچد. دسته مو را در جهت پوست سر بپیچانید. دقت کنید که نسوزید.
- اتو را به مدت تقریبی 20 ثانیه در همان حال نگاهدارید (برای فرهای فشرده این زمان بیشتر باید باشد).
- اتو را به اندازه نصف به عقب برگردانید، سپس گیره را باز کنید تا دسته مو از اد شود.
- این اعمال را دوباره با قسمت های متفاوت مو انجام دهید تا فرهای بیشتری ایجاد شود.

روش حرفه ای
- برای دادن حجم بیشتر: میتوانید فرها را با انگشتان دست تقسیم کنید.
- برای فرهای خیلی فشرده: دسته های کوچک مو را بطور همزمان بپیچانید.
- برای فرهای نرمتر: عرض دسته موها را بیشتر کنید.
- برای جلوگیری از ایجاد موهای فر نگرفته: مطمئن شوید که سر موها کاملا درون گیره و در جهت فر قرار گرفته باشند
- برای بدست آوردن موهای مواج طبیعی: میتوانید پس از سرد شدن فرها موها را به ارامی شانه بزنید.

2. فر دهنده ❼
- دسته مویی با عرض تقریباً 5 سانتیمتر از ریشه تا نوک مو تشکیل دهید.
- گیره را با فشار روی اهرم باز کرده و دسته مو را بین پلاک های فر دهنده قرار دهید.
- پلاک ها را بمدت 10 ثانیه بسته نگاهدارید.
- سپس رها کرده و از آخرین موج بدست آمده شروع کنید.

روش حرفه ای
- همیشه از ریشه به سمت نوک موها حرکت کنید
- برای افزایش حالت مواج موها میتوانید قبل از موج دادن از کف های آرایشی استفاده کنید.

3. صاف کننده ❽
- موها باید از هم جدا شده و خشک باشند.
- دسته مویی با عرض تقریباً 5 سانتیمتر از ریشه تا نوک مو تشکیل دهید.
- گیره را با فشار روی اهرم باز کرده و دسته مو را بین پلاک های صاف کننده قرار دهید.
- دستگاه را به ارامی از ریشه به سمت نوک موها حرکت دهید.

روش حرفه ای
- برای پیشگیری از تاب خوردگی شدن موها، حرکت روی موها را به ارامی و بطور مداوم انجام دهید.
- برای افزایش حالت مواج موها میتوانید قبل از موج دادن از کف های آرایشی استفاده کنید.

5. نظافت

- برق دستگاه را قطع نموده و فرصت دهید تا سرد شود.
- وسیله جانبی را پس از سرد شدن کامل، تمیز کنید. برای سشوار مو، شما می توانید آن را با پارچه کمی مرطوب تمیز نموده تا مو یا زائده که به دریچه چسبیده، برداشته شود.
- برای تمیز کردن دسته، از پارچه نرم و مرطوب استفاده کنید. از ورود آب یا سایر مایعات به دسته اکیدا خودداری کنید

6. حفاظت از محیط زیست

ⓘ دستگاه شما حاوی مواد ارزشمندی است که قابل بازیافت هستند.
➲ آن را در محل مخصوص جمع آوری زباله های قابل بازیافت قرار دهید.

RU Перед любым использованием прибора внимательно прочтите инструкции и правила безопасности.

ОПИСАНИЕ

1. Ручка
2. Переключатель вкл./выкл. (0-1-2)
3. Шнур питания с шарнирным креплением
4. Прибор для горячей укладки
5. Кнопка выброса насадок

Насадки:
6. Прибор для горячей укладки (диаметр 16 мм)
7. Щипцы для завивки
8. Керамические пластины для гофрирования
9. Керамические пластины для выпрямления
10. Чехол для хранения
11. Фен (в зависимости от модели)

2. МЕРЫ БЕЗОПАСНОСТИ

- В целях Вашей безопасности данный прибор соответствует существующим нормам и правилам (нормативные акты, касающиеся низкого напряжения, электромагнитной совместимости, охраны окружающей среды и т.д.).
- Детали прибора сильно нагреваются во время работы. Будьте осторожны, не допускайте соприкосновения поверхности прибора с кожей. Следите за тем, чтобы шнур питания не касался горячих поверхностей прибора.
- Убедитесь, что рабочее напряжение Вашей электросети соответствует напряжению, указанному на заводской табличке прибора. Любая ошибка при подключении прибора может привести к необратимым повреждениям, которые не покрываются гарантией.
- Для обеспечения дополнительной защиты рекомендуется установить в электрической сети ванной комнаты установку с дифференциальным распределителем с током срабатывания (DDR), не превышающим 30 мА. Обратитесь за советом к специалисту-электрику.
- Установка прибора и его использование должно соответствовать действующим в стране пользователя нормативам.
- МЕРЫ ПРЕДОСТОРОЖНОСТИ: Запрещается пользоваться прибором в непосредственной близости от емкостей, в которых находится вода (ванна, душевая кабина, умывальник и т.п.).
- Если прибор используется в ванной комнате, после использования отключайте его от сети, так как близость к воде может представлять опасность даже в случае, если прибор выключен.
- Прибор не предназначен для использования лицами (включая детей) с пониженными физическими, чувственными или умственными способностями или при отсутствии у них опыта или знаний, если они не находятся под контролем или не проинструктированы об использовании прибора лицом, ответственным за их безопасность. Дети должны находиться под контролем для недопущения игры с прибором.
- Если шнур питания поврежден, в целях безопасности его замена должна выполняться производителем, в уполномоченном сервисном центре или квалифицированным специалистом.
- Не пользуйтесь прибором и обращайтесь в уполномоченный сервисный центр в следующих случаях: при падении или сбоях в работе прибора.
- Прибор оборудован предохранительной термической системой. В случае перегрева (например, по причине загрязнения задней решетки) прибор автоматически отключается. В таком случае обращайтесь в Специализированный сервисный центр.
- Прибор следует отключать от сети в следующих случаях: прежде чем приступить к чистке или текущему уходу за прибором, в случае неправильной работы прибора, после его использования, а также в том случае, если Вы оставляете прибор без присмотра, даже на короткое время.
- Запрещается пользоваться прибором, если шнур питания поврежден.
- Запрещается погружать прибор в воду, даже для того, чтобы его вымыть.
- Не прикасайтесь к прибору влажными руками.
- Не прикасайтесь к корпусу прибора, т.к. он нагревается, держите прибор за ручку.
- Чтобы отключить прибор от сети, тяните не за шнур питания, а за вилку.
- Запрещается использовать электрический удлинитель.
- Запрещается чистить прибор порошками, содержащими абразивные или коррозионные вещества.
- Запрещается использование прибора при температуре ниже 0 °C и выше 35 °C

ГАРАНТИЯ:
Данный прибор предназначен исключительно для бытового использования. Запрещается его использование в профессиональных целях. Неправильное использование прибора отменяет действие гарантии на прибор.

3. ПОДГОТОВКА К РАБОТЕ

Установка и снятие насадок:

• Для фена (в зависимости от модели):
С помощью предохранительного кольца прикрепите фен непосредственно к ручке, не используя прибор для горячей укладки. Для снятия фена выполните описанную выше процедуру в обратном порядке.

• Для других аксессуаров:
Все насадки прикрепляются аналогичным образом.
Во избежание ожогов устанавливайте насадки, когда прибор охлажден.
1. Прикрепите насадку к прибору для горячей укладки (рис. 1).
2. Прикрепите прибор для горячей укладки к ручке и поверните на ней предохранительное кольцо для фиксации насадки (рис. 2).

• Для снятия насадки выполните следующие действия:
1. 1. Отсоедините прибор для горячей укладки от ручки, повернув предохранительное кольцо.
2. Нажмите кнопку выброса на приборе и снимите насадку.
Примечание. Для замены пластин для гофрирования или пластин для выпрямления потяните за концы пластин и выдвиньте их, как показано на рисунке (рис. 3).
Пластины для выпрямления и для гофрирования представляют собой одну насадку. Для замены одной операции на другую просто переверните пластины.
Устанавливая пластины на место, убедитесь в том, что они размещены в корпусе как можно глубже.
При извлечении насадок **всегда придерживайте их за пластмассовые части: металлические пластины могут быть очень горячими.**

Подключение прибора к сети:
Присоединив насадку к ручке, разместите прибор на ровной поверхности.
• Подключите прибор к сети и переместите переключатель в положение 1 или 2.
• Подождите несколько минут до достижения прибором рабочей температуры **(6 минут для использования прибора для горячей укладки; 7 минут для использования щипцов для выпрямления или завивки).**
Керамическое покрытие пластин защищает волосы от воздействия высоких температур путем равномерного распределения волос по их поверхности.

4. ПОРЯДОК РАБОТЫ

Чтобы не повредить волосы, следите, чтобы они были хорошо расчесанными, чистыми и СУХИМИ.

1 - ЩИПЦЫ для ЗАВИВКИ ❻
- Возьмите прядь шириной 2-3 см.
- Нажмите на рычаг, чтобы открыть щипцы, и поместите конец пряди между трубкой и захватом.
- Отпустите рычаг, чтобы захватить прядь. Убедитесь, что конец пряди правильно захвачен и закручивается в нужном направлении.
- Возьмитесь за пластмассовый наконечник другой рукой.
- Поворачивайте прибор, чтобы накрутить прядь вокруг насадки. Закручивайте прядь в направлении к корням волос и следите, чтобы не обжечься.
- Подержите щипцы в этом положении около 20 секунд (крутая завивка требует большего времени).
- Размотайте прядь наполовину, откройте захват и удалите щипцы из волос.
- Повторите операцию для завивки следующих локонов.

СОВЕТЫ ПАРИКМАХЕРА
- **Для увеличения пышности волос:** разделите локоны пальцами.
- **Для крутой завивки:** наматывайте на щипцы маленькие пряди.
- **Для более легкой завивки:** захватывайте щипцами большие пряди.
- **Чтобы концы прядей не торчали:** убедитесь, что они правильно захвачены и закручиваются в направлении завивки локона.
- **Для получения эффекта вьющихся от природы волос:** расчешите завитые волосы расческой и щеткой, пока они не остыли.

2 - "ГОФРИРОВАНИЕ" ❼
- Возьмите прядь шириной 5 см, держа ее у корней волос.
- Нажмите на рычаг и поместите прядь между гофрирующими пластинами.
- Закройте щипцы и подержите пластины на волосах примерно 1 О секунд.
- Отпустите волосы и захватите их снова с места образования последней волны.

СОВЕТЫ ПАРИКМАХЕРА
- **Волосы "гофрируются" в направлении от корней к концам волос.**
- Для усиления эффекта предварительно нанесите пену для укладки волос.

3- ВЫПРЯМЛЕНИЕ ❽
- Волосы должны быть хорошо расчесанными и сухими.
- Возьмите прядь шириной 5 см, держа ее у корней волос.
- Нажмите на рычаг, чтобы открыть щипцы, и поместите прядь между пластинами для выпрямления волос.
- Скользящим движением проведите щипцами вдоль пряди в направлении от корней к концам волос.

СОВЕТЫ ПАРИКМАХЕРА
- **Чтобы прядь разгладилась по всей длине равномерно**, без перегибов, выполняйте операцию гибким непрерывным движением.
- Чтобы усилить эффект перед распрямлением нанесите немного пены для укладки волос.

5.ТЕХОБСЛУЖИВАНИЕ

- Отключите прибор и дайте ему остыть.
- Если прибор остыл, очистите насадки. Фен следует очищать увлажненной тканью для удаления волос и загрязнений с задней решетки.
- Для очистки ручки протрите ее мягкой влажной тканью. Не допускайте попадания на ручку воды и других жидкостей.

UK Перед використанням уважно прочитайте інструкцію з використання і поради з техніки безпеки.

1. ЗАГАЛЬНИЙ ОПИС

1. Ручка
2. Перемикач «УВІМК./ВИМК.» (0-1-2)
3. Поворотний кабель живлення
4. Праска для укладання
5. Кнопка від'єднання

Аксесуари:
6. Праска для укладання (діаметр — 16 мм)
7. Щипці для завивки
8. Керамічні пластини для завивки
9. Керамічні пластини для випрямлення
10. Футляр для зберігання
11. Фен (залежно від моделі)

2. ПОРАДИ З ТЕХНІКИ БЕЗПЕКИ

- Ваша безпека гарантується відповідністю цього приладу чинним стандартам і нормам (директиви стосовно низьковольтного обладнання, електромагнітної сумісності, захисту довкілля тощо).
- Під час використання приладдя цього приладу нагріваються до високої температури. Стежте за тим, щоб електрошнур не торкався гарячих частин приладу.
- Перевірте, щоб напруга у використовуваній вами електромережі відповідала напрузі, вказаній на приладі. Будь-яке неправильне підключення до електромережі може призвести до непоправних пошкоджень приладу, на які гарантія не поширюється.
- Для більшої безпеки користування приладом рекомендується встановити в електропроводку ванної кімнати пристрій контролю диференційного струму з робочим значенням диференційного струму не вище 30 мА. Проконсультуйтесь з вашим електриком.
- У будь-якому випадку способи установлення і використання приладу повинні відповідати вимогам нормативних документів, чинних у вашій країні.
- УВАГА: Цей прилад не можна використовувати поблизу ванни, душу, умивальника чи інших посудин з водою.
- Якщо прилад працює у ванній кімнаті, його потрібно відключати від електромережі одразу після закінчення використання, тому що він може становити небезпеку навіть після вимкнення.
- Цей прилад не повинен використовуватись особами (в тому числі дітьми), які мають обмежені фізичні, чуттєві чи розумові можливості або не мають потрібного досвіду чи знань, якщо особа, відповідальна за їхню безпеку, не здійснює за ними нагляду або попередньо не надала відповідні інструкції щодо користування приладом. Слід наглядати за дітьми, щоб вони не гралися з приладом.
- Щоб уникнути небезпеки, у разі пошкодження електрошнура його слід замінити на підприємстві виробника, в його відділі післяпродажного обслуговування або звернувшись до спеціаліста відповідної кваліфікації.
- Не користуйтеся вашим приладом і зверніться до уповноваженого сервіс-центру, якщо прилад падав на підлогу або не працює як слід.
- Прилад обладнаний системою теплового захисту. У випадку перегрівання (наприклад, внаслідок забруднення задньої решітки) прилад автоматично вимикається; в цьому випадку необхідно звернутися до центру післяпродажного обслуговування.
- Прилад потрібно відключати від електромережі: перед виконанням операцій очищення або догляду, якщо він не працює як слід, одразу після закінчення використання.
- Не використовуйте прилад, якщо його електрошнур пошкоджений.
- Не занурюйте прилад у воду і не підставляйте його під струмінь води, навіть під час очищення.
- Не торкайтесь приладу, якщо у вас вологі руки.
- Беріть прилад не за корпус, поки він ще гарячий, а за ручку.
- Відключаючи прилад від електромережі, тягніть не за електрошнур, а за вилку.
- Не користуйтесь електроподовжувачем.
- Не використовуйте для очищення абразивні чи корозійні матеріали.
- Не користуйтеся приладом при температурах нижче 0 °C і вище 35 °C.

ГАРАНТІЯ:
Ваш прилад призначений тільки для побутового використання. Його не можна використовувати для професійної діяльності. Неправильне використання приладу тягне за собою анулювання гарантії.

ДБАЙМО ПРО ЗАХИСТ ДОВКІЛЛЯ!
Ваш прилад містить багато матеріалів, які можуть бути перероблені або повторно використані.
Після закінчення терміну служби приладу здайте його до пункту приймання побутових приладів, а за відсутності такого – до уповноваженого сервіс-центру для його подальшої обробки.

3. ПІДГОТОВКА ДО ВИКОРИСТАННЯ

Приєднання та від'єднання аксесуарів:

• Для фену (залежно від моделі) виконуйте наведені нижче дії.
Приєднайте фен безпосередньо до ручки фіксуванням кільця, не використовуючи праску для укладання. Для від'єднання виконайте наведену вище процедуру у зворотному напрямку.

• Для інших аксесуарів:
Усі аксесуари приєднуються однаковим чином.
Усі аксесуари приєднуйте лише тоді, коли прилад холодний, щоб уникнути опіків.
1. Під'єднайте аксесуар до праски для укладання (рис. 1).
2. Приєднайте праску для укладання до ручки та поверніть фіксуюче кільце на ручці, щоб закріпити аксесуар на місці (рис. 2).

• Щоб від'єднати аксесуар, виконайте наведені нижче дії.
1. Розблокувавши кільце, від'єднайте праску для укладання від ручки.
2. Натисніть кнопку від'єднання на прасці для укладання та від'єднайте аксесуар.
Примітка. Для змінення пластин для випрямлення або пластин для завивки потягніть кінці пластин і посуньте їх, як вказано на рисунку (рис. 3).
Пластини для випрямлення та пластини для завивки — це єдиний аксесуар. Для їх змінення достатньо перевернути пластини.
Після встановлення пластин на місце переконайтеся, що вони закріплені в корпусі на всю можливу довжину.
Під час виймання аксесуарів, **завжди тримайте їх за пластмасові частини — металеві частини будуть дуже гарячими.**

Нижче наведено процедуру ввімкнення приладу:
- Після приєднання аксесуара до ручки розташуйте прилад на рівній поверхні.
- Підключіть його до електромережі та встановіть перемикач у положення 1 або 2.
- Зачекайте кілька хвилин, допоки прилад не досягне робочої температури **(6 хвилин для праски для укладання; 7 хвилин для пластин для випрямлення та пластин для завивки).**

Керамічне покриття пластин захистить волосся від надмірної температури за рахунок рівномірного розподілення температури.

4. ВИКОРИСТАННЯ

Волосся повинне бути не заплутаним, чистим і СУХИМ (щоб його не зіпсувати).

1 – ЩИПЦІ ДЛЯ УКЛАДАННЯ ВОЛОССЯ ❻
- Утворіть пасмо шириною 2-3 см.
- Відкрийте затискач, натиснувши на важіль, і просуньте кінчик пасма між трубкою і затискачем.
- Відпустіть затискач, щоб щипці закрилися. Перевірте, щоб кінчики волосся правильно розташувались під затискачем, щоб вони потім закручувались у напрямку формування локона.
- Візьміть іншою рукою ізольований кінець приладу.
- Обертаючи прилад, намотуйте пасмо навколо насадки. Пасмо слід намотувати, наближаючись до шкіри, з якої росте волосся, і робити це обережно, щоб не обпектися.
- Утримуйте закручене пасмо в щипцях протягом 20 секунд (або довше, щоб локони були пружніші).

ПОРАДИ ПЕРУКАРЯ
- **Щоб надати волоссю більше об'єму:** можете розділяти локони пальцями.
- **Для отримання пружніших локонів:** закладайте для намотування тонші пасма.
- **Для отримання м'якіших локонів:** закладайте для намотування товщі пасма.
- **Щоб кінчики волосся не стирчали:** слідкуйте за тим, щоб вони потрапляли під затискач і намотувались у локон в одному напрямку з усім пасмом.
- **Щоб завивка виглядала більш природно:** після охолодження локонів можете їх злегка розчесати гребінцем або щіткою.

2 – КРИМПЕР ❼
- Утворіть пасмо шириною приблизно 5 см, починаючи від коренів волосся.
- Відкрийте натискач, натиснувши на важіль, і закладіть пасмо між пластинами для гофрування.
- Утримуйте пластини стиснутими протягом приблизно 10 секунд.
- Відпустіть затискач і продовжуйте гофрувати волосся далі, починаючи з останньої утвореної хвилі.

ПОРАДИ ПЕРУКАРЯ
- **Завжди гофруйте волосся від коренів до кінчиків.**
- **Щоб зачіска виглядала більш ефектно,** перед гофруванням можете накласти на волосся мус для укладання зачіски.

3- ПЛАСТИНИ ДЛЯ РОЗГЛАДЖУВАННЯ ❽
- Ваше волосся повинне бути не заплутаним і сухим.
- Утворіть пасмо шириною приблизно 5 см, починаючи від коренів волосся.
- Відкрийте натискач, натиснувши на важіль, і закладіть пасмо між пластинами для розглажування.
- Повільно ведіть прилад від коренів до кінчиків волосся.

СОВЕТЫ ПАРИКМАХЕРА
- **Чтобы прядь разгладилась по всей длине равномерно**, без перегибов, выполняйте операцию гибким непрерывным движением.
- Чтобы усилить эффект перед распрямлением нанесите немного пены для укладки волос.

5. ДОГЛЯД

- Відключіть прилад від електромережі та дайте йому охолонути.
- Прочистьте аксесуари після повного охолодження. Фен можна чистити трохи вологою тканиною для усунення волосся та забруднень, які можуть приставати до задньої решітки.
- Для очищення ручки протріть її м'якою вологою тканиною. Завжди запобігайте потраплянню води або будь-якої іншої рідини всередину ручки.

ET Enne kasutamist lugege tähelepanelikult kasutusjuhendit ja turvalisuse nõuandeid.

1. ÜLDINE KIRJELDUS

1. Käepide
2. Sisse- ja väljalülitamisnupp (0-1-2)
3. Pöörlev juhe
4. Soojendusraud
5. Lahtiühendamisnupp

Lisaseadmed:
6. Soengutangid (läbimõõt 16 mm)
7. Lokitangid
8. Keraamilised vahvlilokiplaadid
9. Keraamilised sirgendusplaadid
10. Hoiukarp
11.Juuksekuivati (olenevalt mudelist)

2. TURVALISUSE NÕUANDED

- Teie turvalisuse tagamiseks vastab seade sellele kohaldatavatele normatiividele ja seadustele (Madalpingeseadmete, Elektromagnetilise Ühilduvuse ja Keskkonnakaitse kohta käivad direktiivid).
- Seadme tarvikud kuumenevad kasutamise käigus. Vältige nende puutumist naha vastu. Jälgige alati, et seadme toitejuhe ei puutuks mitte kunagi selle kuumenevate osadega kokku.
- Kontrollige, et kasutatav võrgupinge vastaks seadme juures nõutavale. Valesti vooluvõrku ühendamine võib seadme rikkuda ning sellised vigastused ei käi garantii alla.
- Turvalisuse tõstmiseks on lisaks soovitatav paigaldada vannitoa voolujuhtmestikku rikkevoolukaitselüliti (RVKL) nominaalse rakendusvooluga kuni 30 mA. Küsige nõu oma elektriku käest.
- Igal juhul tuleb seade paigaldada ja seda kasutada kooskõlas kasutamisriigis kehtiva seadusandlusega.
- ETTEVAATUST: Ärge kasutage seadet vannide, dušikabiinide, kraanikausside või ükskõik milliste vett sisaldavate mahutite läheduses.
- Kui seadet kasutatakse vannitoas, võtke see peale kasutamist vooluvõrgust välja, kuna vee lähedus on ohtlik isegi juhul, kui seade ei tööta. Seadet ei tohi kasutada isikud (s.h. lapsed), kelle füüsilised ja vaimsed võimed ning meeled on piiratud või isikud, kes seda ei oska või ei tea, kuidas seade toimib, välja arvatud juhul, kui nende turvalisuse eest vastutav isik neid jälgib või valvab või on neile eelnevalt seadme tööpõhimõtteid ja kasutamist selgitanud. Ka tuleb valvata selle järele, et lapsed seadmega ei mängiks.
- Kui toitejuhe on katki, tuleb ohuolukordade ärahoidmiseks lasta see tootjal, tema müügijärgsel teenindusel või vastavat kvalifikatsiooni omaval isikul välja vahetada.
- Ärge kasutage seadet ning võtke ühendust Volitatud Teeninduskeskusega juhul, kui seade on maha kukkunud või ei tööta korralikult.
- Seade on varustatud kaitsesüsteemiga ülekuumenemise vastu. Kui temperatuur tõuseb liiga kõrgele (kuna näiteks tagarest on ummistunud), jääb seade automaatselt seisma : võtke ühendust müügijärgse teenindusega.
- Seade peab olema vooluvõrgust välja võetud: selle puhastamiseks ja hooldauseks, rikke korral, kohe, kui olete selle kasutamise lõpetanud.
- Ärge kasutage seadet, kui toitejuhe on katki.
- Ärge kastke seadet vette ega pange seda voolava vee alla isegi mitte selle puhastamiseks.
- Ärge katsuge seadet niiskete kätega.
- Ärge hoidke seadet korpusest – see on tuline –,vaid käepidemest.
- Seadet stepslist välja tõmmates ei tohi kinni hoida mitte juhtmest, vaid pistikust.
- Ärge kasutage pikendusjuhet.
- Ärge kasutage seadme puhastamiseks vahendeid, mis võivad selle pinda kriimustada või söövitada
- Ärge kasutage temperatuuril alla 0 °C ja üle 35 °C.

GARANTII:
Antud seade on ette nähtud ainult koduseks kasutuseks. Seda ei tohi tarvitada töövahendina. Ebaõige kasutamise korral kaotab garantii kehtivuse.

3. TÖÖKORDA SEADMINE

Lisaseadmete paigaldamine ja eemaldamine:

• Juuste kuivatamine (olenevalt mudelist):
Ühendage juuksekuivati rõngast pöörates otse käepidemele soojendusrauda kasutamata. Lahtiühendamiseks tehke eelnevad toimingud vastupidises järjestuses.

• Teiste tarvikutega:
Toimige nii kõigi lisaseadmete puhul.
Paigaldage lisaseadmed vaid külmale seadmele, et vältida põletusi.
1. Seadke lisaseade soojendusrauale. (joonis 1)
2. Kinnitage soojendusraud käepidemele ja pöörake lisaseadme kinnitamiseks käepidemel olevat kinnitusrõngast (joonis 2).

• Lisaseadmete lahtiühendamine:
1. Ühendage soojendusraud käepidememe küljest lahti, pöörates kinnitusrõngast.
2. Vajutage soojendusraual asuvale väljutusnupule ja eemaldage lisaseade.
NB: Sirgendus- ja vahvlilokiplaatide vahetamiseks tõmmake plaate otstest, nii et need vastavalt joonisele seadmelt ära libiseksid (joonis 3).
Sirgendus- ja vahvlilokiplaadid kinnitatakse samale lisaseadmele. Nende vahetamiseks piisab plaatide ümberpööramisest.
Plaatide tagasi paigaldamisel kinnitage need kindlasti võimlikult kaugele.
Lisaseadet eemaldades **puudutage vaid lisaseadme plastservi, sest metallpinnad on väga kuumad.**

Vooluvõrku ühendamine:
Pärast lisaseadme kinnitamist käepidemele paigutage seade stabiilselt siledale tasapinnale.
• Ühendage seade vooluvõrku ja seadke lüliti asendisse 1 või 2.
• Oodake mõned minutid, kuni seade soojeneb **(6 min soengutangide puhul, 7 min sirgendus- või vahvlilokiplaatide puhul).**
Plaatide keraamiline pind kaitseb teie juukseid liigse kuumuse eest tänu kuumuse ühtlasele jaotumisele plaadil.

4. KASUTAMINE

Juuksed peavad olema kammitud, puhtad ja KUIVAD (et vältida nende kahjustamist).

1 - KOOLUTAJAD ❻
- Võtke 2 kuni 3 cm laiune juuksesalk.
- Avage tangid, vajutades hoovale ja libistage juukseotsad tangide ja toru vahele.
- Laske tangid sulgemiseks lahti. Kontrollige, et juukseotsad on korralikult tangide alla keeratud, loki tegemiseks õiges suunas.
- Hoidke otsikut teise käega kinni.
- Keerake apaaraati juuksesalgu lisaseadme ümber keeramiseks. Keerake juuksesalku, liikudes ülespoole peanaha suunas, hoidudes samal ajal ennast põletamast.
- Hoidke lokitange paigal umbes 20 sekundit (kauem tugevate lokkide saamiseks).
- Keerake lokitangid pooleldi tagasi, seejärel avage tangid ja laske juuksesalk vabaks.
- Korrake tegevust uute salkude vormimiseks.

JUUKSURI NÕUANDED
- **Volüümi lisamiseks** võite lokke sõrmedega vormida.
- **Väga tugevate lokkide** saamiseks keerake ümber tangide korraga vähe juukseid.
- **Pehmemate lokkide** saamiseks keerake ümber tangide rohkem juukseid.
- **Tõrksate juukseotste** vältimiseks kontrollige, et otsad on hästi tangide alla keeratud, loki tegemiseks vajalikus suunas.
- **Loomulikumate lainetuse** saamiseks võite juukseid kergelt kammida või harjata, kui lokid on jahtunud.

2- SILUMISTANGID ❼
- Võtke umbes 5 cm laiune juuksesalk, alustades juuksejuurtest.
- Avage tangid, vajutades hoovale ja asetage juuksesalk vahvliloki tangide vahele.
- Hoidke lokitange suletuna umbes 10 sekundit.
- Laske lahti, seejärel alustage uuesti viimase tehtud laine juurest.

JUUKSURI NÕUANDED
- **Töötage alati juuksejuurtest otste suunas.**
- **Efekti lisamiseks** võite enne vahvlilokkide tegemist lisada juuksevahtu.

3- SILUJA ❽
- Teie juuksed peavad olema kammitud ja kuivad.
- Võtke umbes 5 cm laiune juuksesalk, alustades juuksejuurtest.
- Avage tangid, vajutades hoovale ja asetage juuksesalk silumisplaatide vahele.
- Libistage apaaraati aeglaselt juustejuurtest otsteni.

JUUKSURI NÕUANDED
- **Triipude vältimiseks** töötage pehmete ja pidevate liigutustega.
- **Efekti suurendamiseks** võite enne silumist lisada juuksevahtu.

5. HOOLDUS

- Ühendage seade lahti ja laske sel jahtuda.
- Puhastage lisaseadet siis, kui see on täielikult jahtunud. Juustekuivatit võite puhastada kergelt niiske lapiga, et eemaldada juukseid või mustus, mis võib kinnituda tagumisele võrele.
- Käepideme kuivatamiseks kasutage niisket lappi. Ärge laske käepidemel kokku puutuda vee või mõne muu vedelikuga.

6. AITAME HOIDA LOODUSKESKKONDA!

ⓘ Teie seadme juures on kasutatud väga mitmeid ümbertöötlemist või kogumist võimaldavaid materjale.
➲ Viige seade kogumispunkti või viimase puudumisel volitatud teeninduskeskusesse, et oleks võimalik selle ümbertöötlemine.

LT Prieš naudodami atidžiai perskaitykite naudojimo instrukciją ir saugos nurodymus.

1. BENDRASIS APRAŠYMAS

2. Įjungimo / išjungimo jungiklis (0-1-2)
3. Sukamasis laidas
4. Kaitinamasis elementas
5. Išstūmimo mygtukas

Priedai:
6. Kaitinamosios šukos (skersmuo 16 mm)
7. Garbanojimo antgalis
8. Gofruojančios plokštelės, keraminė danga
9. Tiesinančios plokštelės, keraminė danga
10. Dėklas
11. Plaukų džiovintuvas (priklausomai nuo modelio)

2. PATARIMAI DĖL SAUGOS

- Siekiant užtikrinti Jūsų saugumą, šis aparatas pagamintas laikantis taikomų standartų ir teisės aktų (Žemos įtampos, Elektromagnetinio suderinamumo, Aplinkos apsaugos direktyvų...).
- Naudojant aparatą jo dalys labai įkaista. Nesilieskite prie jų. Niekada neleiskite maitinimo laidui liestis su įkaitusiomis aparato dalimis.
- Patikrinkite, ar Jūsų elektros tinklo įtampa sutampa su nurodytąja ant aparato. Bet kokia jungimo klaida gali padaryti nepataisomos žalos, kuriai netaikoma garantija.
- Siekiant užtikrinti papildomą apsaugą, rekomenduojama į vonios kambaryje esantį elektros maitinimo tinklą instaliuoti liekamąja srove valdomus srovės, kuri yra ne didesnė nei 30 mA, jungtuvus (DDR). Paprašykite elektros instaliaciją įrengiančio asmens patarimo.
- Tačiau aparatas turi būti instaliuotas ir naudojamas laikantis jūsų šalyje galiojančių standartų.
- DĖMESIO: šio aparato nenaudokite arti vonios, dušo, kriauklės ar kitų indų, kuriuose yra vandens.
- Jei naudojate aparatą vonios kambaryje, baigę naudoti išjunkite jį iš tinklo, nes įrenginio arti vandens, net ir neveikiantį, gali būti pavojinga.
- Šis aparatas nėra skirtas naudoti asmenims (taip pat vaikams), kurių fizinės, jutiminės arba protinės galimybės yra ribotos, taip pat asmenims, neturintiems atitinkamos patirties arba žinių, išskyrus tuos atvejus, kai už jų saugumą atsakingi asmenys užtikrina tinkamą priežiūrą arba jie iš anksto gauna instrukcijas dėl šio aparato naudojimo. Vaikai turi būti prižiūrimi, užtikrinant, kad jie nežaistų su aparatu.
- Jei maitinimo laidas pažeistas, gamintojas, centras, kuris yra įgaliotas atlikti priežiūrą po pardavimo, arba panašios kvalifikacijos asmenys jį turi pakeisti, kad nebūtų pavojaus.
- Nenaudokite aparato ir kreipkitės į centrą, įgaliotą atlikti priežiūrą po pardavimo, jeigu aparatas nukrito ir neveikia kaip paprastai.
- Aparate yra instaliuota karščiui jautri apsaugos sistema. Aparatui perkaitus (pavyzdžiui, dėl užsikimšusių galinių grotelių), aparatas automatiškai išsijungia: kreipkitės į centrą, įgaliotą atlikti priežiūrą po pardavimo.
- Aparatas turi būti išjungtas iš tinklo: prieš jį valant ir atliekant priežiūros darbus, sutrikus veikimui, baigus jį naudoti.
- Nenaudokite aparato, jei laidas pažeistas.
- Nenardinkite jo į vandenį ir neplaukite net valydami.
- Nelaikykite drėgnomis rankomis.
- Nelaikykite už įkaitusio korpuso, bet už rankenos.
- Neišjunkite traukdami už laido, bet ištraukite kištuką iš lizdo.
- Nenaudokite elektrinio ilgiklio.
- Nevalykite su šveitimui skirtomis ar korozija sukeliančiomis priemonėmis.
- Nenaudokite esant žemesnei nei 0 °C ir aukštesnei nei 35 °C temperatūrai.

GARANTIJA:
Jūsų aparatas skirtas tik naudojimui namuose. Jo negalima naudoti profesiniams tikslams. Neteisingai naudojant, garantija nebėra taikoma ir tampa negaliojanti.

3. PARENGIMAS NAUDOTI

Priedų uždėjimas ir nuėmimas:

•Plaukų džiovintuvui (priklausomai nuo modelio):
Prijunkite plaukų džiovintuvą tiesiogiai prie rankenos užfiksuodami žiedą, nenaudodami kaitinimo elemento. Norėdami atjungti atlikite veiksmus priešinga eilės tvarka.

• Dėl kitų priedų:
Tokiu pat būdu tvirtinkite visus priedus.
Saugantis nudegimo visus priedus reikia montuoti ant atvėsusio įrenginio.
1. Pritaisykite priedą prie kaitinamojo elemento (1 pav.).
2. Sumontuokite kaitinamąjį elementą ant rankenos ir užblokuokite priedą pasukę fiksuojamąjį žiedą, esantį ant rankenos (2 pav.).

• Kaip atjungti priedus:
1. Atjunkite kaitinamąjį elementą nuo rankenos atsukdami žiedą.
2. Nuspauskite išstūmimo mygtuką, esantį ant kaitinamojo elemento, ir nuimkite priedą.
Pastaba: norėdami pakeisti tiesinančias arba gofruojančias plokšteles, patraukite už plokštelių galo, jas ištraukdami kaip pavaizduota paveikslėlyje (3 pav.).
Tiesinančios ir gofruojančios plokštelės yra sumontuotos ant to paties priedo. Norint pakeisti pakanka apversti plokšteles.
Įstatydami plokšteles įspauskite jas į vietą iki galo.
Ištraukdami priedą **lieskite tik plastikinius jo galus, nes metalinės sritys yra labai karštos.**

Įjungimas:
- Pritvirtinę priedą ant rankenos pastatykite aparatą stabiliai ant lygaus paviršiaus.
- Įjunkite aparatą ir nustatykite jungiklį į padėtį 1 arba 2.
- Palaukite kelias minutes, kol aparatas pasieks tinkamą temperatūrą **(6 min. kaitinamosioms šukoms; 7 min. tiesinančioms ir gofruojančioms plokštelėms.)**

Keraminė plokštelių danga tolygiai paskirstydama karštį saugo plaukus nuo per aukštos temperatūros.

4. NAUDOJIMAS

Plaukai turi būti iššukuoti, švarūs ir IŠDŽIOVINTI (vengiant juos pažeisti).

1 - KAITINAMOSIOS ŽNYPLĖS ❻
- Suformuokite 2 – 3 cm pločio sruogą.
- Paspausdami svertą praskėskite žnyples ir įkiškite plaukų galiukus tarp žnyplių.
- Paleiskite žnyples, jos susispaus. Patikrinkite, ar plaukų galiukai tinkamai apsivyniojo žnyplėse, sruogos kryptimi.
- Laikykite izoliuojamąjį galą kita ranka.
- Pasukite aparatą apvyniodami sruogą aplink priedą. Sukite sruogą savo galvos odos link, saugodamiesi, kad nenusideginturnėte.
- Palaikykite žnyples maždaug 20 sekundžių (jei norite gauti standesnes garbanas, laikykite ilgiau).
- Atvyniokite žnyples iki pusės, po to atidarykite jas ir leiskite sruogai išslysti.
- Kartokite operaciją ir suformuokite naujas garbanas.

KIRPĖJO PATARIMAI
- **Jei norite suteikti plaukams vešlumo:** galite perskirti sruogas pirštais.
- **Jei norite gauti labai standžias sruogas:** vyniokite plaukus mažais kiekiais.
- **Jei norite gauti lankstesnes garbanas:** vyniokite daugiau plaukų.
- **Jei norite išvengti neklusnių vietų:** patikrinkite, ar plaukų galiukai smarkiai apsivyniojo žnyplėse, sruogos kryptimi.
- **Jei norite, kad bangavimas atrodytų natūralesnis:** palaukite, kol garbanos atvės ir atsargiai pašukuokite šukomis arba šepečiu.

2 - PLAUKŲ BANGUOTUVAS ❼
- Suformuokite maždaug 5 cm pločio sruogą, pradėdami nuo plaukų šaknų.
- Nuspausdami svertą praskėskite žnyples ir padėkite sruogą tarp bangavimo plokštelių.
- Palaikykite plokšteles užspaustas maždaug 10 sekundžių.
- Atleiskite ir vėl tęskite nuo paskutinės gautos bangelės.

KIRPĖJO PATARIMAI
- **Visuomet pradėkite nuo plaukų šaknų ir slinkite link galiukų.**
- **Jei norite sustiprinti poveikį,** prieš banguodami galite sutepti plaukus formavimo putomis.

3 - TIESINIMAS ❽
- Jūsų plaukai turi būti iššukuoti ir išdžiovinti.
- Suformuokite maždaug 5 cm pločio sruogą, pradėdami nuo plaukų šaknų.
- Nuspausdami svertą praskėskite žnyples ir padėkite sruogą tarp tiesinimo plokštelių.
- Lėtai slinkite aparatu nuo plaukų šaknų iki galiukų.

KIRPĖJO PATARIMAI
- **Jei norite,** kad plaukai būtų tiesūs per visą ilgį, atlikite vikrų ir vientisą judesį.
- **Jei norite sustiprinti poveikį,** prieš tiesindami galite sutepti plaukus formavimo putomis.

5. PRIEŽIŪRA

- Atjunkite aparatą ir palaukite, kol jis atvės.
- Priedus galima valyti, kai jie visiškai atvėsta. Plaukų džiovintuvą galima valyti šiek tiek sudrėkintu skudurėliu, pašalinant plaukus arba nešvarumus, kurie gali likti ant užpakalinių grotelių.
- Rankeną valykite švelniu sudrėkintu skudurėliu. Saugokite, kad į rankeną nepatektų vandens ar kito skysčio.

6. PRISIDĖKIME PRIE APLINKOS APSAUGOS!

ⓘ Jūsų aparate yra daug medžiagų, kurias galima pakeisti į pirmines žaliavas arba perdirbti.
➲ Nuneškite jį į surinkimo punktą arba, jei jo nėra, į įgaliotą priežiūros centrą, kad aparatas būtų perdirbtas.

LV Pirms katras lietošanas uzmanīgi izlasīt lietošanas instrukciju, kā arī drošības noteikumus.

1. VISPĀRĪGAIS APRAKSTS

1. Rokturis
2. Ieslēgšanas/izslēgšanas slēdzis (0-1-2)
3. Vada ietinējs
4. Ieveidošanas ierīce
5. Noņemšanas taustiņš

Piederumi:
6. Metāla loku šķēres (diametrs 16 mm)
7. Cirtotājs
8. Gofrēšanas plāksnītes ar keramikas pārklājumu
9. Taisnošanas plāksnītes ar keramikas pārklājumu
10. Uzglabāšanas somiņa
11. Matu žāvētājs (atkarībā no modeļa)

2. LOKŠĶĒRES MATU GOFRĒŠANAI

- Jūsu drošībai, šis aparāts atbilst noteiktajām normām un noteikumiem (zemsprieguma direktīva, elektromagnētiskā saderība, apkārtējā vide...).
- Izmantošanas laikā aparāta piederumi kļūst ļoti karsti. Izvairieties no to saskares ar ādu. Pārliecinieties, lai barošanas kabelis nekad neatrastos kontaktā ar karstām aparāta daļām.
- Pārliecinieties, ka elektroinstalāciju spriegums atbilst Jūsu aparāta parametriem. Jebkura nepareiza pieslēgšana var izraisīt neatgriezeniskus bojājumus, kurus garantija nesedz.
- Papildus aizsardzībai ir ieteicams ustādīt elektriskā ķēdē, kas nodrošina vannas istabu, diferenciālās aizsardzības ierīci (DDR), paredzētu strāvas noplūdei, kas nepārsniedz 30 mA. Vaicājiet pēc padoma aparāta uzstādītājam.
- Ierīces uzstādīšana un izmantošana jāveic saskaņā ar Jūsu valstī spēkā esošajiem standartiem.
- UZMANĪBU: Nekad nelietojiet ierīci vannas, dušas, izlietnes vai citas ūdeni saturošas tvertnes tuvumā.
- Ja izmantojat aparātu vannas istabā, pēc lietošanas atvienojiet to no strāvas, jo atrašanās ūdens tuvumā var būt bīstama pat tad, ja ierīce ir izslēgta.
- Šo aparātu nav paredzēts izmantot personām (ieskaitot bērnus), kuru fiziskās, sensorās vai garīgās spējas ir ierobežotas, vai personām, kurām trūkst pieredzes vai zināšanu, izņemot gadījumus, kad par viņu drošību atbildīga persona ierīces izmantošanas laikā šīs personas uzrauga vai ir sniegusi informāciju par ierīces izmantošanu. Pieskatiet bērnus un pārliecinieties, ka tie nespēlējas ar aparātu.
- Ja barošanas vads ir bojāts, tas jāaizvieto ražotājam, pēcpārdošanas servisam vai personai ar līdzīgu kvalifikāciju, lai izvairītos no iespējamām briesmām.
- Neizmantojiet aparātu un sazinieties ar autorizēto apkopes servisu, ja: Jūsu ierīce ir nokritusi zemē, tā darbojas ar traucējumiem.
- Aparāts ir aprīkots ar termiskās drošības sistēmu. Pārkaršanas gadījumā (kas notikusi, piemēram, aizmugures režģa aizsērēšanas dēļ) sazinieties ar tehniskās apkopes centru.
- Aparāts jāizslēdz: pirms tīrīšanas un apkopes, nepareizas funkcionēšanas gadījumā, tiklīdz Jūs esat beidzis to lietot.
- Nelietojiet, ja bojāts strāvas vads.
- Nemērciet ūdenī vai nelieciet zem tekoša ūdens pat tīrīšanas nolūkā.
- Neturiet to mitrās rokās.
- Neturiet aiz korpusa, kas ir karsts, bet aiz roktura.
- Neatvienojiet no strāvas, raujot aiz vada, bet gan velkot aiz kontaktdakšas.
- Neizmantojiet elektrisko pagarinātāju.
- Netīriet ierīci ar abrazīviem vai korozīviem līdzekļiem.
- Nelietojiet to pie temperatūras, kas zemāka par 0°C un augstāka par 35 °C.

GARANTIJA :
Šis aparāts ir paredzēts lietošanai tikai mājas apstākļos. To nedrīkst izmantot profesionālos nolūkos. Nepareizas izmantošanas gadījumā garantija kļūst par nederīgu un spēkā neesošu.

3. NODOŠANA EKSPLUATĀCIJĀ

Piederumu uzstādīšana un noņemšana:

• Matu žāvētājam (atkarībā no modeļa):
• Matu žāvētājam (atkarībā no modeļa):
Pievienojiet matu žāvētāju ar fiksācijas gredzenu tieši rokturim, neizmantojot sildelementu. Lai noņemtu, veiciet darbības pretējā secībā.

• Attiecībā uz citiem piederumiem:
Tāpat rīkojieties arī ar pārējiem piederumiem.
Lai izvairītos no apdegumiem, piederumus uzstādiet un noņemiet tikai tad, kad tie nav karsti.
1. Metāla sildelementa uzstādīšana (1. att.).
2. Savienojiet sildelementu ar rokturi un pagrieziet fiksācijas gredzenu, lai piederumu droši nostiprinātu (2. att.).

• Lai noņemtu piederumus:
1. Pagrieziet fiksācijas gredzenu un atvienojiet sildelementu.
2. Piespiediet noņemšanas taustiņu uz ieveidošanas ierīces un noņemiet piederumu.
Svarīgi: Lai mainītu taisnošanas plāksnītes un cirtošanas plāksnītes, satveriet plāksnītes galu un rīkojieties, kā parādīts zīmējumā (3. att.).
Matu taisnošanas un gofrēšanas plāksnītes ir viens un tas pats piederums. Lai apmainītu, vienkārši apgrieziet tās otrādi.
Mainot plāksnītes, pārliecinieties, ka tās labi iegulst savās vietās.
Noņemot piederumu, **pieskarieties tikai piederuma plastmasas daļām, jo metāla daļas ir ļoti karstas.**

Pieslēgšana:
Pēc piederumu piestiprināšanas, novietojiet ierīci uz stabilas un līdzenas virsmas.
• Pievienojiet ierīce elektrotīklam un iestatiet slēdzi stāvoklī 1 vai 2.
• Pagaidiet dažas minūtes, līdz ierīce pietiekami uzsilst **(6 minūtes sildelementam; 7 minūtes taisnošanas un cirtošanas plāksnītēm.)**
Ar keramikas klātās plāksnītes vienmērīgi sadala karstumu pa virsmu un tādējādi aizsargā jūsu matus pret augstu temperatūru negatīvās iedarbības.

4. LIETOŠANA

Matiem jābūt izķemmētiem, tīriem un SAUSIEM (lai tos nebojātu).

1 - LOKŠĶĒRES ❻
- Izveidojiet 2-3 cm platu matu šķipsnu.
- Uzspiežot uz sviras roktura, atveriet lokšķēres un ievietojiet matu galus starp sviru un lokšķēru cilindru.
- Lai lokšķēres aizvērtu, atlaidiet sviras rokturi. Pārbaudiet, vai matu gali ir uztīti pareizi cirtu virzienā.
- Ar otru roku turiet izolēto uzgali.
- Lai matu šķipsnu uztītu uz papildu piederuma, grieziet aparātu. Matu šķipsnu uztiniet virzienā uz galvas ādas mataino daļu, uzmanoties, lai neapdedzinātos.
- Matu lokšķēres šajā stāvoklī turēt apmēram 20 sekundes (blīvākām cirtām – ilgāk).
- Attiniet lokšķēres līdz pusei un pēc tam tās atveriet, ļaujot šķipsnai izslīdēt.
- Jaunu cirtu veidošanai atkārtojiet iepriekšējās operācijas.

FRIZIERA VILTĪBAS
- Lielāka matu apjoma iegūšanai sadaliet cirtas ar pirkstiem.
- Lai iegūtu ļoti blīvas cirtas, vienlaikus uztiniet nedaudz matu.
- Mīkstāku cirtu iegūšanai uztiniet vairāk matu.
- Lai izvairītos no nepaklausīgiem matu galiem, pārbaudiet, vai matu gali uz lokšķērēm uztīti pareizi cirtu virzienā.
- Dabiskāka cirtainuma iegūšanai pēc cirtu atdzišanas matus viegli izķemmējiet vai sasukājiet.

2 - LOKŠĶĒRES MATU TAISNOŠANAI ❼
- Izveidojiet aptuveni 5 cm platu matu šķipsnu, sākot no matu saknēm.
- Uzspiežot uz sviras roktura, atveriet lokšķēres un ievietojiet matu šķipsnu starp gofrēšanas plāksnītēm.
- Apmēram 10 sekundes turiet plāksnītes saklautā stāvoklī.
- Atbrīvojiet plāksnītes un pēc tam operācijas atkārtojiet, sākot no pēdējā iegūtā viļņa.

FRIZIERA VILTĪBAS
- **Vienmēr apstrādājiet matus virzienā no matu saknēm uz galiem.**
- Efekta pastiprināšanai pirms gofrēšanas izmantojiet matu putas.

3 - MATU TAISNOTĀJS ❽
- Jūsu matiem jābūt izķemmētiem un sausiem.
- Izveidojiet aptuveni 5 cm platu matu šķipsnu, sākot no matu saknēm.
- Uzspiežot uz sviras roktura, atveriet lokšķēres un ievietojiet matu šķipsnu starp taisnotāja plāksnītēm.
- Lēni virziet aparātu no matu saknēm uz to galiem.

FRIZIERA VILTĪBAS
- **Lai izvairītos no rievām izgludinātajās vietās,** matus apstrādājiet ar plūstošām un nepārtrauktām kustībām.
- Efekta pastiprināšanai pirms taisnošanas izmantojiet matu putas**.**

5. APKOPE

- Atvienojiet ierīci no elektrotīkla un ļaujiet tai atdzist.
- Tīriet piederumu tikai tad, kad tas ir pilnībā atdzisis. Matu žāvētāju var tīrīt ar mitru lupatiņu, lai notīrītu matus un citus gružus, kas var būt pielipuši tā aizmugurē.
- Noslauciet rokturi ar mitru lupatiņu. Nekad neļaujiet ūdenim vai cita veida mitrumam iekļūt rokturī.

6. PIEDALĪSIMIES VIDES AIZSARDZĪBĀ!

ⓘ Ierīces ražošanā izmantoti vairāki materiāli, kas ir lietojami atkārtoti vai otreiz pārstrādājami.
➲ Nododiet ierīci elektroierīču savākšanas punktā vai autorizētā servisa centrā, lai nodrošinātu tās pārstrādi.

PL Przed pierwszy użyciem urządzenia należy uważnie przeczytać instrukcję obsługi.

1. OPIS OGÓLNY

1. Uchwyt
2. Włącznik stop/praca (0-1-2)
3. Przewód obrotowy
4. Grzałka
5. Przycisk wysuwania końcówek

Akcesoria:
6. Lokówka (średnica 16 mm)
7. Karbownica
8. Płytki karbujące z powłoką ceramiczną
9. Płytki prostujące z powłoką ceramiczną
10. Futerał
11. Suszarka (w zależności od modelu)

2. ZALECENIA BEZPIECZEŃSTWA

- Dla Twojego bezpieczeństwa, urządzenie to spełnia wymogi obowiązujących norm i przepisów (Dyrektywy Niskonapięciowe, przepisy z zakresu kompatybilności elektromagnetycznej, normy środowiskowe...).
- W czasie używania urządzenia, jego akcesoria bardzo się nagrzewają. Unikaj kontaktu ze skórą. Dopilnuj, aby kabel zasilający nigdy nie dotykał nagrzanych części urządzenia.
- Sprawdź, czy napięcie Twojej instalacji elektrycznej odpowiada napięciu urządzenia. Każde nieprawidłowe podłączenie może spowodować nieodwracalne szkody, które nie są pokryte gwarancją.
- Aby zapewnić dodatkową ochronę, zaleca się zainstalowanie w sieci elektrycznej zasilającej łazienkę bezpiecznika różnicowo-prądowego (RCD), którego różnicowy prąd zadziałania nie będzie przekraczał 30 mA. Poproś o radę instalatora.
- Instalacja urządzenia i jego użycie muszą być zgodne z normami obowiązującymi w Twoim kraju
- OSTRZEŻENIE: Nie wolno używać tego urządzenia w pobliżu wanien, pryszniców, umywalek i innych naczyń wypełnionych wodą.
- Jeżeli urządzenie jest używane w łazience, odłącz je od źródła zasilania po każdym użyciu, ponieważ bliskość wody stanowi zagrożenie także wtedy, gdy urządzenie jest wyłączone.
- Urządzenie to nie powinno być używane przez osoby (w tym przez dzieci), których zdolności fizyczne, sensoryczne lub umysłowe są ograniczone, ani przez osoby nie posiadające odpowiedniego doświadczenia lub wiedzy, chyba że osoba odpowiedzialna za ich bezpieczeństwo nadzoruje ich czynności związane z używaniem urządzenia lub udzieliła im wcześniej wskazówek dotyczących jego obsługi. Należy dopilnować, aby dzieci nie wykorzystywały urządzenia do zabawy.
- W razie uszkodzenia przewodu zasilającego, powinien on być wymieniony u producenta, w punkcie serwisowym lub przez osobę o równoważnych kwalifikacjach, w celu uniknięcia zagrożenia.
- Nie używaj urządzenia i skontaktuj się z Autoryzowanym Centrum Serwisowym, gdy: urządzenie upadło lub nie funkcjonuje prawidłowo.
- Urządzenie jest wyposażone w zabezpieczenie termiczne. W razie przegrzania (spowodowanego, na przykład, zabrudzeniem tylnej kratki) urządzenie wyłączy się automatycznie. Zgłoś się do centrum obsługi serwisowej.
- Urządzenie powinno być odłączane od źródła zasilania: przed myciem i konserwacją, w przypadku nieprawidłowego działania, zaraz po zakończeniu jego używania.
- Nie używaj urządzenia jeśli kabel jest uszkodzony.
- Nie zanurzaj urządzenia w wodzie ani nie wkładaj go pod bieżącą wodę, nawet w celu jego umycia.
- Nie trzymaj urządzenia mokrymi rękoma.
- Nie trzymaj urządzenia za gorącą obudowę, ale za uchwyt.
- Aby wyłączyć urządzenie z sieci, nie pociągaj za kabel, ale za wtyczkę.
- Nie stosuj przedłużaczy elektrycznych.
- Do mycia nie używaj produktów szorujących lub powodujących korozję.
- Nie używaj w temperaturze poniżej 0 °C i powyżej 35 °C.

GWARANCJA:
Twoje urządzenie przeznaczone jest wyłącznie do użytku domowego. Nie może być stosowane do celów profesjonalnych. Gwarancja traci ważność w przypadku niewłaściwego użytkowania urządzenia.

3. URUCHOMIENIE

Zakładanie i zdejmowanie końcówek:

• Nakładanie i zdejmowanie suszarki (w zależności od modelu):
Suszarkę należy nakładać bezpośrednio na uchwyt, blokując ją za pomocą pierścienia, bez wykorzystania grzałki. W celu jej zdjęcia należy wykonać powyższe czynności w odwrotnej kolejności.

• Pozostałe akcesoria:
Postępować w taki sam sposób w przypadku wszystkich akcesoriów.
Wszystkie końcówki należy nakładać lub zdejmować, kiedy urządzenie jest wystudzone, aby uniknąć oparzeń.
1. Nałożyć końcówkę na grzałkę (Rys. 1).
2. Nałożyć grzałkę na uchwyt i przekręcić pierścień blokujący znajdujący się na uchwycie, aby zablokować końcówkę (Rys. 2).

• W celu zdjęcia końcówek:
1. Zdjąć grzałkę z uchwytu, odblokowując pierścień.
2. Nacisnąć przycisk wysuwania końcówek znajdujący się na grzałce i zdjąć końcówkę.
UWAGA: W celu zamiany płytek prostujących na karbujące i odwrotnie, pociągnąć płytki za ich końcówkę i wysunąć je zgodnie ze schematem (Rys. 3).
Płytki prostujące i karbujące znajdują się na tym samym elemencie. W celu zamiany wystarczy odwrócić płytki.
Podczas ponownego wkładania płytek, należy dopilnować, aby zostały dociśnięte do końca w ich gnieździe.
W celu zdjęcia którejkolwiek końcówki, **należy dotykać wyłącznie plastikowych zakończeń końcówki, części metalowe są bardzo gorące.**

Włączanie:
Po zamontowaniu końcówki na uchwycie, ułożyć urządzenie w stabilnej pozycji na płaskiej powierzchni.
• Podłączyć urządzenie i ustawić włącznik na pozycji 1 lub 2.
• Zaczekać kilka minut, aż urządzenie osiągnie właściwą temperaturę **(6 min w przypadku lokówki; 7 min w przypadku płytek prostujących lub karbujących).**
Powłoka ceramiczna płytek chroni włosy przed zbyt wysoką temperaturą, dzięki jednorodnemu rozprowadzaniu ciepła.

4. OBSŁUGA

Włosy muszą być rozczesane czyste i SUCHE (aby zapobiec ich niszczeniu).

1 - KOŃCÓWKI DO UKŁADANIA ❻
- Przygotować kosmyk o szerokości 2 do 3 cm.
- Otworzyć zacisk naciskając na dźwignię i wsunąć końcówkę włosów między rurkę i zacisk.
- Zwolnić zacisk, aby go zamknąć. Sprawdzić, czy końcówki są prawidłowo nawinięte pod zaciskiem, w kierunku loków.
- Przytrzymać końcówkę izolowaną w drugiej ręce.
- Obracać urządzenie, aby nawinąć kosmyk na końcówce. Nawijać kosmyk w kierunku skóry, zwracając uwagę, aby nie oparzyć się.
- Przytrzymać końcówkę na miejscu przez około 20 sekund (dłużej dla uzyskania bardziej zwartych loków).
- Odwinąć końcówkę do połowy, a następnie otworzyć zacisk, aby uwolnić kosmyk.
- Powtórzyć operację przy tworzeniu nowych loków.

PORADY FRYZJERA
- **Uzyskanie większej puszystości:** loki można rozdzielić palcami.
- **Uzyskanie bardziej zwartych loków:** nawijać niewielką ilość włosów za każdym razem.
- **Uzyskanie elastycznych loków:** nawijać większą ilość włosów.
- **Zapobieganie rozdwajaniu się końcówek:** sprawdzić, czy końcówki są prawidłowo nawinięte pod zaciskiem, w kierunku loków.
- **Uzyskanie naturalnego wyglądu loków:** włosy należy lekko przeczesać lub przeszczotkować po schłodzeniu loków.

2 - ZACISK ❼
- Utworzyć kosmyk o szerokości około 5 cm, zaczynając od nasady włosów.
- Otworzyć zacisk naciskając na dźwignię i wsunąć kosmyk między płytki profilujące.
- Przytrzymać płytki zamknięte przez około 10 sekund.
- Zwolnić i ustawić na ostatnim uzyskanym załamaniu.

PORADY FRYZJERA
- **Pracować od nasady włosów do końcówek.**
- Aby podkreślić uzyskany efekt można nałożyć piankę przed profilowaniem.

3 - PROSTOWANIE ❽
- Włosy muszą być rozczesane i suche.
- Utworzyć kosmyk o szerokości około 5 cm, zaczynając od nasady włosów.
- Otworzyć zacisk naciskając na dźwignię i wsunąć kosmyk między płytki prostujące.
- Przesuwać urządzenie powoli od nasady włosów w kierunku końcówek.

PORADY FRYZJERA
- **Aby zapobiec załamaniom,** wykonywać powolny i płynny ruch.
- Aby podkreślić uzyskany efekt można nałożyć piankę przed prostowaniem.

5. KONSERWACJA

- Odłączyć urządzenie i pozostawić je do ostygnięcia.
- Wyczyścić końcówkę po jej całkowitym ostygnięciu. W przypadku suszarki, do czyszczenia można użyć lekko nawilżonej szmatki w celu usunięcia włosów i nieczystości, które mogły pozostać na tylnej kratce.
- Wytrzeć uchwyt za pomocą miękkiej i wilgotnej szmatki. Nigdy nie dopuszczać do przedostania się wody lub innego płynu do uchwytu.

6. BIERZMY CZYNNY UDZIAŁ W OCHRONIE ŚRODOWISKA!

ⓘ Twoje urządzenie jest zbudowane z materiałów, które mogą być poddane ponownemu przetwarzaniu lub recyklingowi.
➲ W tym celu należy je dostarczyć do wyznaczonego punktu zbiórki. Nie należy go umieszczać z innymi odpadami komunalnymi.

CS Přečtěte si pozorně návod k použití a bezpečnostní instrukce před tím, než přístroj poprvé použijete.

OBECNÝ POPIS

1. Držadlo
2. Spínač (0-1-2)
3. Otočný kabel
4. Ohřívaná plocha
5. Vysouvací tlačítko

Příslušenství:
6. Tvarovací žehlička (průměr 16 mm)
7. Zvlňovač
8. Tvarovací plochy, keramický povrch
9. Rovnací plochy, keramický povrch
10. Úložné pouzdro
11. Vysoušeč vlasů (podle modelu)

2. BEZPEČNOSTNÍ RADY

- V zájmu vaší bezpečnosti je tento přístroj ve shodě s použitelnými normami a předpisy (směrnice o nízkém napětí, elektromagnetické kompatibilitě, životním prostředí...).
- Během používání je příslušenství přístroje velice horké. Vyvarujte se jeho styku s pokožkou. Dbejte, aby se elektrická napájecí šňůra nikdy nedotýkala horkých částí přístroje.
- Přesvědčte se, zda napětí vaší elektrické instalace odpovídá napětí vašeho přístroje. Při jakémkoli chybném připojení k síti může dojít k nevratnému poškození přístroje, které nebude kryto zárukou.
- Pro zajištění vyšší ochrany doporučujeme instalovat do elektrického okruhu koupelny zařízení DDR s rozdílovým proudem nepřesahujícím 30mA. Obraťte se na vašeho elektrikáře.
- Instalace vašeho přístroje musí nicméně splňovat podmínky norem platných ve vaší zemi.
- UPOZORNĚNÍ: Přístroj nepoužívejte ve vaně, ve sprše, v umyvadle nebo v nádobách obsahujících vodu.
- Je-li přístroj používán v koupelně, po jeho vypnutí jej odpojte ze sítě, protože blízkost vody může představovat nebezpečí, i když je přístroj vypnut.
- Tento přístroj není určen k tomu, aby ho používaly osoby (včetně dětí), jejichž fyzické, smyslové nebo duševní schopnosti jsou snížené, nebo osoby bez patřičných zkušeností nebo znalostí, pokud na ně nedohlíží osoba odpovědná za jejich bezpečnost nebo pokud je tato osoba předem nepoučila o tom, jak se přístroj používá. Na děti je třeba dohlížet, aby si s přístrojem nehrály.
- V případě, že je napájecí šňůra poškozená, nechte ji z bezpečnostních důvodů vyměnit u výrobce, v autorizované záruční a pozáruční opravně, případně opravu svěřte osobě s odpovídající kvalifikací.
- Přístroj nepoužívejte a obraťte se na autorizované servisní středisko, pokud:
- přístroj spadl na zem.
- přístroj řádně nefunguje.
- Tento přístroj je vybaven tepelnou pojistkou. V případě přehřátí (způsobeného např. zanesením zadní mřížky) se přístroj automaticky vypne: obraťte se na autorizovanou záruční a pozáruční opravnu.
- Přístroj musí být odpojen:
- před jeho čištěním a údržbou,
- v případě jeho nesprávného fungování,
- a jakmile jste jej přestali používat.
- Přístroj nepoužívejte, je-li poškozený elektrický napájecí kabel.
- Přístroj neponořujte do vody (ani při jeho čištění).
- Přístroj nedržte vlhkýma rukama.
- Nedržte jej za tělo přístroje, které je horké, ale za rukojeť.
- Při odpojování ze sítě netahejte za přívodní šňůru, ale za zástrčku.
- Nepoužívejte elektrický prodlužovací kabel.
- K čištění nepoužívejte brusné prostředky nebo prostředky, které mohou způsobit korozi.
- Přístroj nepoužívejte při teplotách nižších než O °C a vyšších než 35 °C.

ZÁRUKA:
Tento přístroj je určen výhradně pro použití v domácnosti. Přístroj není určen k používání v komerčních provozech. V případě nesprávného použití přístroje zaniká záruka.

3. UVEDENÍ DO PROVOZU

Spouštění a odpojování příslušenství:

• Pro vysoušeč vlasů (podle modelu):
Připojte sušičku vlasů přímo na držadlo, zajistěte ji kroužkem bez použití žehličky. Pro odpojení postupujte opačným způsobem.

• Pro další příslušenství:
Stejně postupujte u všech příslušenství.
Montáž všech příslušenství provádějte při studeném přístroji, abyste předešli riziku popálení.
1. Namontujte příslušenství na žehličku (Obr. 1).
2. Postavte žehličku na držadlo a otáčejte kolečkem pro zablokování na držadle, abyste příslušenství zajistili (Obr. 2).

• Odpojování příslušenství:
1. Odpojte žehličku od držadla pomocí otočení kroužku.
2. Stiskněte tlačítko vysunutí na žehličce a sejměte příslušenství.
Pozn.: Při výměně hladicích plošek nebo tvarovacích plošek zatáhněte za konec plošek a nechte sklouzávat plošky podle schématu (Obr. 3).
Hladicí plošky a tvarovací plošky jsou jediné a stejné příslušenství. Chcete-li je vyměnit, stačí plošku otočit.
Při vyměňování plošek zkontrolujte, zda jsou řádně zapojeny až na konec umístění.
Když odpojujete příslušenství, **dotýkejte se pouze plastových částí příslušenství, kovové části jsou velmi horké.**

Zapojení:
- Po připevnění příslušenství na držadle umístěte spotřebič pevně na rovnou plochu.
- Zapojte spotřebič a přemístěte přepínač do polohy 1 nebo 2.
- Počkejte pár minut, než spotřebič dosáhne správné teploty **(6 min pro žehličku; 7 minut pro tvarovací a hladicí plošky.)**

Keramický povrch plošek chrání vaše vlasy proti příliš vysoké teplotě díky stejnoměrnému rozložení tepla.

4. POUŽITÍ

Vlasy musejí být dobře rozčesané, čisté a SUCHÉ (aby nebyly poničeny).

1 - KULMY ❻
- Utvořte pramen vlasů o délce mezi 2 až 3 cm.
- Otevřete kleště stisknutím páčky a vsuňte konečky vlasů mezi trubku a kleště.
- Uvolněte kleště, které se zavřou. Přesvědčte se, že konce vlasů jsou správně navinuty pod kleštěmi, ve směru kudrny.
- Otáčejte přístrojem, abyste pramen vlasů obtočili kolem příslušenství. Natáčejte kadeř dále směrem k vlasové pokožce a dávejte pozor, abyste se nespálili.
- Kulmu podržte v pozici po dobu asi 20 vteřin (pro těsnější kudrny je třeba držet o něco déle).
- Otáčejte kulmou nazpět asi na půl cesty a potom otevřete kleště a nechte kadeř vyklouznout.
- Opakujte postup, abyste vytvořili další kudrny.

KADEŘNICKÉ TRIKY
- **Pro dodání většího objemu:** kudrny od sebe můžete oddělovat pomocí prstů.
- **Pro získání velmi těsných kudrn:** natáčejte vždy jen malé množství vlasů.
- **Pro získání pozvolnějších kudrn:** natáčejte více vlasů.
- **Abyste se vyhnuli neposlušným konečkům vlasů:** Přesvědčte se, že konce vlasů jsou správně navinuty pod kleštěmi, ve směru kudrny.
- **Pro dosažení přirozeněji vypadající ondulace:** své vlasy si můžete lehce učesat nebo je vykartáčovat poté, co jste kudrny nechali vychladnout.

2 - KRIMPOVACÍ KLEŠTĚ ❼
- Utvořte pramen vlasů o délce asi 5 cm, přičemž začněte od kořínků vlasů.
- Otevřete kleště stisknutím páčky a vsuňte konečky vlasů mezi formovací destičky.
- Držte destičky ve stisknuté poloze po dobu asi 10 vteřin.
- Uvolněte kleště a pokračujte tam, kde končí poslední vytvořená vlna.

KADEŘNICKÉ TRIKY
- **Vždy pracujte od kořínků ke konečkům vlasů.**
- Pro zvýraznění účinku můžete před formováním použít česací pěnu.

3 - NAROVNÁVAČ VLASŮ ❽
- Vaše vlasy musejí být rozčesané a suché.
- Utvořte pramen vlasů o délce asi 5 cm, přičemž začněte od kořínků vlasů.
- Otevřete kleště stisknutím páčky a vsuňte konečky vlasů mezi vyhlazovací destičky.
- Pomalu klouzejte přístrojem od kořínků vlasů směrem ke konečkům.

KADEŘNICKÉ TRIKY
- **Aby na delších vlasech nezůstávaly pruhy,** pracujte pružným a stálým pohybem.
- Pro zvýraznění účinku můžete před vyhlazováním použít česací pěnu.

5. ÚDRŽBA

- Spotřebič odpojte a nechte jej vychladnout.
- Vyčistěte příslušenství, pokud je dokonale studené. U sušičky vlasů můžete provádět čištění mírně navlhčeným hadříkem, abyste odstranili vlasy nebo nečistoty, které mohly ulpět na zadní mřížce.
- Držadlo čistěte vlhkým hadříkem. Nikdy nedovolte průniku vody či jiné kapaliny do rukojeti.

6. PODÍLEJME SE NA OCHRANĚ ŽIVOTNÍHO PROSTŘEDÍ!

ⓘ Váš přístroj obsahuje četné materiály, které lze zhodnocovat nebo recyklovat.
➲ Svěřte jej sběrnému místu nebo, neexistuje-li, smluvnímu servisnímu středisku, kde s ním bude naloženo odpovídajícím způsobem.

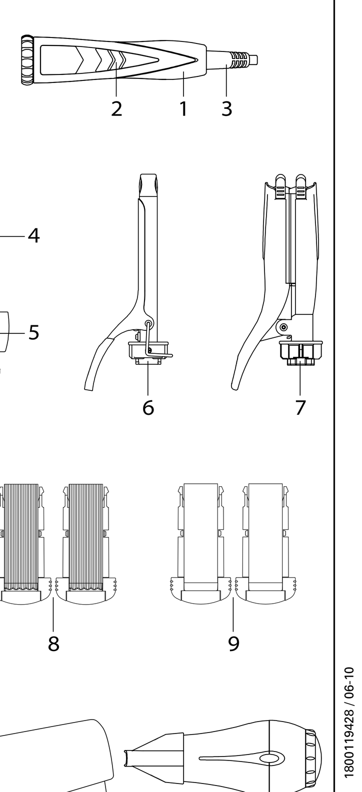

(depending on model)

1800119428 / 06-10

www.rowenta.com

(fig. 1) (fig. 2) (fig. 3)

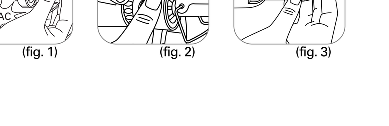

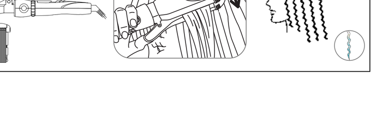

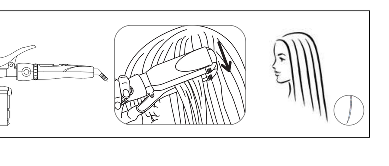

SK Pred používaním si starostlivo prečítajte návod na použitie ako aj bezpečnostné inštrukcie.

1. OBECNÝ POPIS

1. Rukoväť
2. Tlačidlo zapnúť/vypnúť (0-1-2)
3. Otočný napájací kábel
4. Ohrievací kovový nástavec
5. Vyhadzovacie tlačidlo

Príslušenstvo:
6. Kulma (priemer 16 mm)
7. Krepovacie kliešte
8. Krepovacie platničky, keramický povrch
9. Žehliace platničky, keramický povrch
10. Puzdro na uloženie príslušenstva
11. Sušič vlasov (v závislosti od modelu)

2. BEZPEČNOSTNÉ ODPORÚČANIA

- Aby bola zabezpečená vaša bezpečnosť, tento prístroj zodpovedá platným normám a predpisom (smerniciam o nízkom napätí, o elektromagnetickej kompatibilite, o životnom prostredí…)
- Pri používaní sa príslušenstvo prístroja veľmi zohrieva. Dbajte na to, aby sa nedostalo do kontaktu s pokožkou. Ubezpečte sa, že sa napájací kábel nikdy nedotýka teplých častí prístroja.
- Skontrolujte, či napätie vašej elektrickej inštalácie zodpovedá napätiu vášho prístroja. Akékoľvek nesprávne zapojenie môže spôsobiť nenávratné škody, na ktoré sa záruka nevzťahuje.
- Aby ste zabezpečili dodatočnú bezpečnosť, odporúča sa do elektrickej inštalácie napájajúcej kúpeľňu nainštalovať diferenciálny vypínač s prideleným prevádzkovým rozdielovým prúdom, ktorý neprekračuje 30 mA. Poraďte sa so svojím inštalatérom.
- Inštalácia prístroja a jeho používanie musia byť v súlade s normami platnými vo vašom štáte.
- UPOZORNENIE: Tento prístroj sa nesmie používať v blízkosti vaní, sprch, umývadiel ani iných nádob, v ktorých sa nachádza voda.
- Pri používaní prístroja v kúpeľni, prístroj po použití odpojte z elektrickej siete, pretože blízkosť vody môže predstavovať nebezpečenstvo aj v prípade, že je prístroj vypnutý.
- Tento prístroj nesmú používať osoby (vrátane detí), ktoré majú znížené fyzické, senzorické alebo mentálne schopnosti, alebo osoby, ktoré nemajú na to skúsenosti alebo vedomosti, okrem prípadov, keď im pri tom pomáha osoba zodpovedná za ich bezpečnosť, dozor alebo osoba, ktorá ich vopred poučí o používaní tohto prístroja. Je vhodné dohliadať na deti, aby ste si boli istí, že sa s týmto prístrojom nehrajú.
- Ak je napájací kábel poškodený, je potrebné, aby ho vymenil výrobca, jeho zákaznícky servis alebo osoby s podobnou kvalifikáciou, aby sa predišlo nebezpečenstvu.
- Prístroj nepoužívajte a obráťte sa na autorizované servisné stredisko, ak : prístroj spadol, ak normálne nefunguje.
- Tento prístroj je vybavený tepelným bezpečnostným systémom. V prípade prehriatia (spôsobeného napríklad znečistením zadnej mriežky) sa prístroj automaticky vypne: obráťte sa na zákaznícky servis.
- Prístroj je potrebné odpojiť z elektrickej siete: pred čistením a údržbou, v prípade, že dôjde k prevádzkovým poruchám a keď ste ho prestali používať.
- Prístroj nepoužívajte, ak je poškodený napájací kábel.
- Neponárajte ho do vody, ani ak by ste ho chceli očistiť.
- Nechytajte ho vlhkými rukami.
- Prístroj nechytajte za teplú časť, ale za rukoväť.
- Pri odpájaní z elektrickej siete neťahajte za napájací kábel, ale za zástrčku.
- Nepoužívajte elektrickú predlžovaciu šnúru.
- Nečistite ho drsnými ani koróznymi prostriedkami.
- Nepoužívajte ho v prípade, že teplota v interiéri klesla pod 0 °C alebo vystúpila nad 35 °C.

ZÁRUKA:
Tento prístroj je určený na bežné domáce použitie. Nemôže sa používať na profesionálne účely. V prípade, že sa prístroj nesprávne používa, záruka stráca platnosť.

3. UVEDENIE DO PREVÁDZKY

Zakladanie a vyberanie príslušenstva:

• Sušič vlasov (v závislosti od modelu):
Sušič vlasov pripevnite priamo k rukoväti a zaistite objímku. Nepoužívajte ohrievací kovový nástavec. Ak chcete sušič vlasov odpojiť, postupujte v opačnom poradí.

• Pre ďalšie príslušenstvo:
Rovnako postupujte pri zakladaní všetkých dielov príslušenstva.
Všetky diely príslušenstva zakladajte na prístroj len vtedy, keď je studený. Predídete tak nebezpečenstvu popálenia.
1. Požadovaný diel príslušenstva pripevnite k ohrievaciemu kovovému nástavcu (Obr. 1).
2. Ohrievací kovový nástavec pripevnite k rukoväti a zvolený diel príslušenstva zaistite pootočením blokovacej objímky, ktorá sa nachádza na rukoväti (Obr. 2).

• Odpojenie príslušenstva:
1. Blokovaciu objímku odistite a ohrievací kovový nástavec odpojte od rukoväte.
2. Stlačte vyhadzovacie tlačidlo, ktoré sa nachádza na ohrievacom kovovom nástavci, a vyberte vložený diel príslušenstva.
Poznámka: Ak chcete vymeniť žehliace alebo krepovacie platničky, potiahnite za koniec platničiek a platničky vysuňte tak, ako je znázornené na schéme (Obr. 3).
Žehliace a krepovacie platničky sú súčasťou toho istého dielu príslušenstva. Ak ich chcete vymeniť, stačí platničky otočiť.
Pri opätovnom zakladaní platničiek dbajte na to, aby správne zapadli na miesto.
Pri vyberaní príslušenstva **sa dotýkajte len plastových koncových častí, kovové časti príslušenstva sú veľmi horúce.**

Zapojenie do elektrickej siete:
- Keď ste k rukoväti pripevnili požadovaný diel príslušenstva, pevne zmontovaný prístroj položte na rovnú plochu.
- Prístroj zapojte do elektrickej siete a vypínač prepnite do polohy 1 alebo 2.
- Počkajte niekoľko minút, kým sa prístroj zohreje na správnu teplotu **(6 minút pre kulmu; 7 minút pre žehliace a krepovacie doštičky.)**

Keramický povrch doštičiek zabezpečuje rovnomerné rozloženie tepla a chráni vlasy pred nadmerne vysokou teplotou.

4. POUŽÍVANIE

Vlasy musia byť rozčesané, čisté a SUCHÉ (inak vlasy zničíte).

I - VLASOVÉ ŽEHLIČKY ❻
- Utvorte pramienok vlasov o dĺžke 2 až 3 centimetre.
- Otvorte kliešte stlačením páky a konček vlasov vložte medzi rúrku a kliešte.
- Uvoľnite kliešte a opäť zatvorte. Overte si, že sa končeky dobre navinuli pod kliešťami v smere kadere.
- Druhou rukou pridŕžte izolačný nástavec.
- Otáčajte prístrojom, aby sa pramienok navinul okolo príslušenstva. Navíjajte pramienok postupujúc hore smerom ku koži na hlave a dávajte si pozor, nech sa nespálite.
- Nechajte žehličku na mieste asi 20 sekúnd, (dlhšie, ak chcete mať utiahnutejšie kadere).
- Odviňte žehličku napoly a potom otvorte kliešte, aby pramienok vykĺzol.
- Opakujte operáciu, keď chcete vytvoriť ďalšie kadere.

KADERNÍCKE TRIKY
- **Pre zväčšenie objemu:** môžete kadere rozdeliť pomocou prstov.
- **Keď si prajete dosiahnuť veľmi tesné kadere:** natáčajte naraz iba málo vlasov.
- **Keď si prajete pružnejšie kadere:** natáčajte viac vlasov.
- **Ak sa chcete vystríhať neposlušných končekov:** overte si, že sa končeky dobre navinuli pod kliešťami v smere kadere.
- **Keď chcete dosiahnuť prirodzenejšie zvlnenie:** môžete si vlasy ľahko vyčesať alebo vykefovať potom, čo ste nechali kadere vychladnúť.

2 - KRIMPOVANIE ❼
- Utvorte pramienok vlasov o dĺžke asi 5 cm začínajúc od korienkov vlasov.
- Otvorte kliešte stlačením páky a pramienok vlasov vložte medzi formovacie doštičky.
- Pridŕžte doštičky v zatvorenej polohe asi 10 sekúnd.
- Uvoľnite a potom pokračujte od poslednej utvorenej vlny.

KADERNÍCKE TRIKY
- **Vždy pracujte od korienkov ku končekom.**
- Pre zdôraznenie účinku môžete pred formovaním aplikovať česaciu penu.

3 - VYHLADZOVAČ ❽
- Vaše vlasy musia byť rozčesané a suché.
- Utvorte pramienok vlasov o dĺžke asi 5 cm začínajúc od vlasových korienkov.
- Otvorte kliešte stlačením páky a pramienok vlasov vložte medzi vyhladzovacie doštičky.
- Prístroj nechajte pomaly kĺzať od korienkov ku končekom vlasov.

KADERNÍCKE TRIKY
- **Aby na dlhších vlasoch nezostávali pruhy,** pracujte pružnými a stálymi pohybmi.
- Pre zdôraznenie účinku môžete pred vyhladzovaním aplikovať česaciu penu.

5. ÚDRŽBA

- Prístroj odpojte z elektrickej siete a nechajte ho vychladnúť.
- Príslušenstvo očistite, až keď je úplne vychladnuté. Sušič vlasov môžete očistiť mierne navlhčenou handričkou, aby ste odstránili vlasy alebo nečistoty, ktoré sa zachytili na zadnej mriežke.
- Rukoväť utrite jemnou vlhkou handričkou. Do rukoväte nesmie vniknúť voda ani iná tekutina.

6. PRISPEJME K OCHRANE ŽIVOTNÉHO PROSTREDIA!

ⓘ Tento prístroj obsahuje veľa zhodnotiteľných alebo recyklovateľných materiálov.
➲ Odovzdajte ho na zberné miesto, alebo ak takéto miesto chýba, tak autorizovanému servisnému stredisku, ktoré zabezpečí jeho likvidáciu.

SL Pred vsako uporabo pazljivo preberite navodila za uporabo in varnostna priporočila.

1. SPLOŠNI OPIS

1. Ročaj
2. Stikalo za izklop/vklop (0-1-2)
3. Vrtljivi kabel
4. Grelna plošča
5. Gumb za izmet

Nastavki:
6. Ravnalnik za oblikovanje pričeske (premer 16 mm)
7. Krtača
8. Reliefne plošče s keramičnim prevleko
9. Ravnalne plošče s keramičnim prevleko
10. Etui za shranjevanje
11. Sušilnik za lase (odvisno od modela)

2. VARNOSTNA PRIPOROČILA

- Za zagotavljanje vaše varnosti ta naprava ustreza veljavnim standardom in predpisom (direktive za nizko napetost, elektromagnetno združljivost, okolje...).
- Med uporabo se pribor naprave zelo segreje. Izogibajte se stiku s kožo. Pazite, da električna vrvica nikoli ne pride v stik z vročimi deli naprave.
- Preverite ali napajalna napetost vaše električne napeljave ustreza napetosti naprave. Napačna priključitev na omrežje lahko povzroči nepopravljivo škodo, ki ni vključena v garancijo.
- Za zagotavljanje dodatne zaščite priporočamo, da v električni tokokrog za napajanje v kopalnici instalirate zaščitno stikalo na diferenčni tok (DDR), pri katerem nazivni diferenčni tok ne presega 30 mA. Za nasvet vprašajte svojega inštalaterja.
- Instalacija naprave in njena uporaba morata biti v skladu z veljavnimi standardi v vaši državi.
- OPOZORILO: Naprave ne uporabljajte v bližini kopalnih kadi, tuš kabin, umivalnikov ali drugih posod, ki vsebujejo vodo.
- Če napravo uporabljate v kopalnici, jo po uporabi izklopite iz vtičnice, saj lahko bližina vode predstavlja nevarnost tudi, ko je naprava izključena.
- Naprava ni predvidena za uporabo s strani oseb (kamor so vključeni tudi otroci) z zmanjšanimi fizičnimi, čutilnimi ali duševnimi sposobnostmi, ali oseb, ki nimajo izkušenj z napravo, oziroma je ne poznajo, razen če oseba, ki odgovarja za njihovo varnost, poskrbi za nadzor ali za predhodno usposabljanje o uporabi naprave. Poskrbeti je treba za nadzor otrok in preprečiti, da se igrajo z napravo.
- Če je električna vrvica naprave poškodovana, jo mora zaradi nevarnosti električnega udara zamenjati proizvajalec, njegov pooblaščeni servis ali ustrezno usposobljena oseba.
- Ne uporabljajte naprave in se obrnite na pooblaščen servisni center:
- v primeru padca naprave na tla,
- če ne deluje pravilno.
- Naprava je opremljena s sistemom toplotne zaščite. V primeru pregretja (zaradi zamašitve zadnje rešetke) se naprava avtomatsko zaustavi: obrnite se na pooblaščeni servis.
- Napravo morate izključiti iz omrežnega napajanja:pred čiščenjem in vzdrževanjem, v primeru nepravilnega delovanja, takoj po prenehanju uporabe.
- Ne uporabljajte naprave, če je električna vrvica poškodovana.
- Ne potapljajte je v vodo in ne postavljajte je pod pipo, niti pri čiščenju.
- Ne držite je z vlažnimi rokami.
- Ne držite je za ohišje, ki je vroče, ampak za ročaj.
- Ne izključujte je tako, da povlečete za kabel, ampak izvlecite vtikač.
- Ne uporabljajte električnega podaljška.
- Ne čistite je z grobimi ali korozivnimi sredstvi.
- Ne uporabljajte je pri temperaturi, ki je nižja od 0° C in višja od 35° C.

GARANCIJA:
Naprava je namenjena samo za uporabo v gospodinjstvih. Ne sme se uporabljati v profesionalne namene. V primeru napačne uporabe postane garancija nična in neveljavna.

3. DELOVANJE

Namestitev in odstranitev dodatkov:

• Sušilnik za lase (odvisno od modela):
Sušilnik za lase priključite neposredno na ročaj tako, da zaklenete obroč in pri tem ne uporabite grelne plošče. Pri odstranitvi nastavkov uporabite isti postopek v obratnem vrstnem redu.

• Za druge nastavke:
Uporabite ta postopek pri vseh nastavkih.
Nastavke namestite na napravo, ko je hladna, da se s tem izognete opeklinam.
1 .Namestite nastavek na grelno ploščo (Slika 1).
2. Grelno ploščo postavite na ročaj in obrnite zaporni obroč na ročaju, ko vložite nastavek (Slika 2).

• Odstranjevanje nastavkov:
1. Snemite grelno ploščo z ročaja tako, da sprostite obroč.
2. Pritisnite na gumb za izmet, ki se nahaja na grelni plošči in snemite nastavek.
Opomba: Če želite zamenjati ravnalne ali reliefne plošče, potegnite konec plošče ter jo pomaknite, kot je prikazano na shemi (Slika 3).
Ravnalne in reliefne plošče so na istem nastavku. Če želite plošče zamenjati, jih morate le obrniti.
Ko ponovno nameščate plošče, dobro preverite, ali so se zaskočile v dnu ležišča.
Ko odstranjujete nastavek, **držite le njegove plastične robove, saj je kovinski del zelo vroč.**

Vklop:
- Pred pritrjevanjem nastavka na ročaj, postavite napravo na ravno podlago.
- Vklopite napravo in preklopite stikalo v položaj 1 ali 2.
- Počakajte nekaj minut, da se naprava segreje na želeno temperaturo **(6 min za nastavek za urejanje pričeske; 7 min za ravnalne in reliefne plošče.)**

Keramična prevleka na ploščah varuje vaše lase pred previsoko temperaturo tako, da enakomerne porazdeli toploto.

4.UPORABA

Lasje morajo biti razčesani, čisti in SUHI (da jih ne poškodujete).

1 - NASTAVKI ZA KODRANJE ❻
- Oblikujte 2 do 3 cm širok pramen.
- S pritiskom na vzvod odprite nastavek, konice pramena las naj zdrsnejo med cevjo in nastavkom.
- Popustite nastavek, da se ponovno zapre. Prepričajte se, da so konice las v nastavku pravilno zvite v koder.
- Z drugo roko držite izolirano konico.
- Napravo obrnite, da lahko navijete pramen las okoli pripomočka. Pramen navijajte v smeri proti lasišču in pazite, da se ne opečete.
- Nastavek držite na mestu približno 20 sekund (za gostejše kodre dlje časa).
- Nastavek odvijte do polovice ter ga nato odprite, da pramen zdrsne z njega.
- Za nove kodre ponavljajte opisani postopek.

FRIZERSKE ZVIJAČE
- **Za večji volumen las:** kodre ločite med seboj s prsti.
- **Za zelo goste kodre:** kodrajte tanke pramene las.
- **Za mehke kodre:** kodrajte debele pramene las.
- **Za uporne konice las:** prepričajte se, da so konice las v nastavku pravilno zvite v koder.
- **Za naraven izgled kodrov:** ko so se vaši kodri ohladili, jih nežno počešite ali skrtačite.

2 - LIKALNIK ZA LASE ❼
- Oblikujte približno 5 cm debel pramen, pričnite pri lasnih koreninah.
- S pritiskom na vzvod odprite klešče in namestite pramen med ploščice za oblikovanje valovitih las.
- Klešče naj bodo zaprte približno 10 sekund.
- Klešče odprite in ponavljajte postopek od zadnjega nastalega vala proti konicam las.

FRIZERSKE ZVIJAČE
- **Postopek vedno pričnite pri lasnih koreninah in nadaljujte proti konicam las.**
- **Da poudarite učinek,** pred oblikovanjem valovitih las na lase nanesite peno.

3 - LIKALNIK ZA LASE ❽
- Lasje morajo biti razčesani in suhi.
- Oblikujte približno 5 cm širok pramen las, pričnite pri lasnih koreninah.
- S pritiskom na vzvod odprite klešče in namestite pramen med likalne ploščice.
- Napravo naj počasi drsi od korenin do konic las.

FRIZERSKE ZVIJAČE
- **Da se izognete vzdolžnim brazdam,** uporabljajte mehke in neprekinjene gibe.
- **Da poudarite učinek,** pred glajenjem nanesite peno za lase.

5. VZDRŽEVANJE

- Izklopite napravo in počakajte, da se ohladi.
- Napravo očistite šele potem, ko je popolnoma ohlajena. Sušilnik las lahko očistite z rahlo vlažno krpo, da odstranite lase ali nečistoče, ki se lahko naberejo na zadnji mreži.
- Za čiščenje ročaja uporabite vlažno krpo. Pazite, da voda ali katerakoli druga tekočina ne prodre v ročaj.

6. SODELUJMO PRI PRIZADEVANJIH ZA ZAŠČITO OKOLJA!

ⓘ Vaša naprava vsebuje številne vredne materiale, ki se lahko reciklirajo.
➲ Zato jo odnesite na zbirno mesto, če ga ni, pa v pooblaščen servisni center, kjer jo bodo ustrezno predelali.

HU Használat előtt olvassa el figyelmesen a használati útmutatót és a biztonsági tanácsokat.

1. ÁLTALÁNOS LEÍRÁS

1. Fogantyú
2. Be-/kikapcsoló gomb (0-1-2)
3. Forgó hálózati kábel
4. Hajsütő vas
5. Tartozék kioldó gomb

Tartozékok:
6. Hajformázó vas (átmérő: 16 mm)
7. Kreppelő
8. Kreppelő lapok, kerámia bevonattal
9. Hajsimító lapok, kerámia bevonattal
10. Tároló táska
11. Hajszárító (modell szerint)

1. BIZTONSÁGI TANÁCSOK

- Az Ön biztonsága érdekében ez a készülék megfelel a hatályos szabványoknak és szabályozásoknak (kisfeszültségre, elektromágneses kompatibilitásra, környezetvédelemre stb. vonatkozó irányelvek).
- Használat során a készülék tartozékai felforrósodnak. Kerülje a bőrrel való érintkezést. Mindig bizonyosodjon meg arról, hogy a tápkábel ne érintkezzen a készülék meleg részeivel.
- Ellenőrizze, hogy elektromos hálózatának feszültsége megegyezik a készülék tápfeszültségével. Minden csatlakoztatási hiba javíthatatlan károkat okozhat, amelyekre a garancia nem fed.
- További védelem biztosításához javasoljuk, hogy a fürdőszoba áramkörébe szereljen be egy, maximum 30 mA üzemi különbözeti áram ellen védő, áram-védőkapcsolót. Kérjen tanácsot villanyszerelőjétől.
- Ugyanakkor a készülék beszerelése és használata eleget kell tegyen az országában hatályos szabványoknak.
- FIGYELMEZTETÉS: Ne használja a készüléket fürdőkád, zuhanyozó, mosdókagyló vagy egyéb víztároló mellett.
- Amikor fürdőszobában használja a készüléket, használat után azonnal húzza ki a csatlakozódugaszt, mert a víz közelsége veszélyt jelent, még akkor is, ha a készülék ki van kapcsolva.
- Tilos a készülék használata olyan személyek által (beleértve a gyerekeket is), akiknek fizikai, érzékelési vagy szellemi képességeik korlátozottak, valamint olyan személyek által, akik nem rendelkeznek a készülék használatára vonatkozó gyakorlattal vagy ismeretekkel. Kivételt képeznek azok a személyek, akik egy, a biztonságukért felelős személy által vannak felügyelve, vagy akikkel ez a személy előzetesen ismertette a készülék használatára vonatkozó utasításokat. Ajánlott a gyerekek felügyelete, annak érdekében, hogy ne játsszanak a készülékkel.
- Abban az esetben, ha a tápkábel sérült, ezt a gyártónak, az ügyfélszolgálat alkalmazottjának, vagy egy hasonló képzettségű szakembernek kell kicserélnie, minden veszély elkerülése érdekében.
- A következő esetekben ne használja a készüléket, és vegye fel a kapcsolatot egy hivatalos szervizközponttal: a készülék leesett, rendellenesen működik.
- A készülék hővédelmi rendszerrel van ellátva. Túlmelegedés esetén (például a hátsó rács eldugulása következtében) a készülék automatikusan kikapcsol: forduljon a szervizközponthoz.
- Húzza ki a készülék csatlakozódugaszát a következő esetekben: tisztítás és karbantartás előtt, működési rendellenesség esetén, amint befejezte használatát.
- Ne használja a készüléket, ha a tápkábel megsérült.
- Ne merítse vízbe és ne tartsa víz alá, még tisztítás esetén sem.
- Ne fogja meg nedves kézzel.
- Ne a borításánál (amely felmelegedhet), hanem a fogantyújánál fogva nyúljon a készülékhez.
- Áramtalanításkor ne a kábelnél fogva, hanem a dugasznál fogva húzza ki a készüléket.
- Ne használjon elektromos hosszabbítót.
- Ne tisztítsa súroló vagy maró hatású termékekkel.
- Ne használja 0°C alatti vagy 35°C feletti hőmérsékleteken.

GARANCIA:
A készülék kizárólag otthoni használatra alkalmas. Nem használható professzionális célokra. A garancia érvényét veszti nem megfelelő használat esetén.

3. ÜZEMBE HELYEZÉS

Tartozékok csatlakoztatása és eltávolítása:

• Hajszárító használata (modell szerint):
Csatlakoztassa a hajszárítót közvetlenül a fogantyúra, a gyűrűvel rögzítve, a hajsütő vas használata nélkül. A hajszárító eltávolításához fordított sorrendben tegye meg ugyanezeket a lépéseket.

• Egyéb tartozékok:
Ugyanezt az eljárást kövesse a többi tartozékkal is.
A tartozékokat minden esetben a kihűlt készülékhez csatlakoztassa, az égési sérülések elkerülése érdekében.
1. Szerelje fel a tartozékot a hajsütő vasra (1. ábra).
2. Csatlakoztassa a hajsütő vasat a fogantyúra, és forgassa el a fogantyún található rögzítő gyűrűt, rögzítve a tartozékot (2. ábra).

• A tartozékok eltávolítása:
1. Távolítsa el a hajsütő vasat a fogantyúról, a gyűrű kioldásával.
2. Nyomja meg a hajsütő vason található kioldó gombot, és távolítsa el a tartozékot.
Megj.: A simító lapok illetve kreppelő lapok cseréjéhez húzza el a lapok szélét, és csúsztassa el a lapokat az ábrán látható módon a készüléken (3. ábra).
A hajsimító lapok és a kreppelő lapok egyetlen tartozékot alkotnak. A cseréhez egyszerűen meg kell fordítani a lapokat.
Amikor a lapokat a készülékre illeszti, ügyeljen rá, hogy megfelelően illeszkedjenek a helyükre.
A tartozékok eltávolításakor **csak a tartozék műanyag részéhez érjen hozzá, a fém részek ugyanis forrók lehetnek.**

Hálózati csatlakoztatás:
- Miután a fogantyúra rácsatlakoztatta a kívánt tartozékot, helyezze a készüléket stabilan egy sima felületre.
- Dugja be a készüléket, majd a be-/kikapcsolót állítsa 1-es vagy 2-es állásba.
- Várjon néhány percet, amíg a készülék el nem éri az üzemi hőmérsékletet **(a sütővasnál 6 perc, a simító és kreppelő lapok esetében 7 perc).**

A lapok kerámia bevonata védi a hajat az extrém hőmérsékletektől, a hő egyenletes elosztásának köszönhetően.

4. HASZNÁLAT

A haj ki kell legyen bontva, tiszta és SZÁRAZ kell legyen(a hajtincsek összeroncsolásának elkerülése érdekében).

1 - HAJSÜTŐVASAK ❻
- Alakítson ki egy 2 - 3 cm szélességű hajtincset.
- Az emelőkar megnyomásával nyissa ki a csipeszt, és csúsztassa a hajszálak végét a cső és a csipesz közé.
- A bezáródáshoz, engedje el a csipeszt. Ellenőrizze, hogy a hajtincs vége megfelelően vannak-e felcsavarva a csipesz alá, a hajfürt kialakításának irányában állnak-e.
- Fogja a másik kezével a szigetelt véget.
- A hajtincs tartozékra való felcsavarásához, forgassa el a készüléket. Csavarja fel a hajtincset a fejbőr felé haladva, vigyázva arra, hogy nehogy megégesse magát.
- Hozzávetőleg 20 másodpercen át tartsa mozdulatlan a hajsütővasat (a göndörebb hajfürtök esetén hosszabb ideig).
- A hajtincs feléig görgesse le a hajsütővasat, majd nyissa ki a csipeszt a hajtincs szabad kicsúszása érdekében.
- Az újabb hajfürtök kialakításához, ismételje meg a műveletet.

FODRÁSZTRÜKKÖK
- **A nagyobb térfogat érdekében:** a hajfürtöket az ujjaival is szétválaszthatja.
- **Az erősen csavart hajfürtök érdekében:** egyszerre csak kevés hajat csavarjon fel.
- **A hajlékonyabb fürtök számára:** több hajat csavarjon fel.
- **A rakoncátlan hajvégek elkerülése végett:** ellenőrizze, hogy a hajvégek a hajfürt irányának megfelelően, jól fel legyenek csavarva a csipesz alá.
- **A természetesebb hajhullámok érdekében:** a hajfürtök lehűlése után a haját könnyen fésülheti vagy kefélheti.

2 – CSÍPTETÉS ❼
- A fejbőrtől kiindulva, alakítson ki egy hozzávetőleg 5 cm szélességű hajtincset.
- Az emelőkar megnyomásával nyissa ki a csipeszt és helyezze a hajtincset a hajformázó lapok közé.
- Hozzávetőleg 10 másodpercen át tartsa zárva a lapokat.
- Nyissa ki őket, majd folytassa a legutoljára kialakított hullámtól.

FODRÁSZTRÜKKÖK
- **Mindig a hajbőrtől a hajszálak vége felé haladjon.**
- **A hatás kihangsúlyozásáért,** a hajformázás elkezdése előtt hajformázó habot is használhat.

3 - HAJSIMÍTÓ ❽
- Kibontott és száraz hajra használja.
- A fejbőrtől kiindulva, alakítson ki egy hozzávetőleg 5 cm szélességű hajtincset.
- Az emelőkar megnyomásával nyissa ki a csipeszt és helyezze a hajtincset a hajsimító lapok közé.
- Csúsztassa lassan a készüléket a fejbőr irányából a hajszálak vége felé.

FODRÁSZTRÜKKÖK
- **A hosszúságban látható sávok elkerüléséért,** hajlékony és folyamatos mozgással dolgozzon.
- **A hatás kihangsúlyozásáért,** a hajsimítás elkezdése előtt hajformázó habot is használhat.

5. KARBANTARTÁS

- Kapcsolja ki és hagyja lehűlni a készüléket.
- Tisztítsa meg a tartozékot, amikor teljesen kihűlt. A hajszárító esetében a tisztítást enyhén nedves ronggyal végezheti, eltávolítva a hátsó rácsra tapadt hajszálakat vagy más szennyeződéseket.
- Törölje át a fogantyút egy nedves és puha ronggyal. Soha ne engedjen vizet vagy más folyadékot a fogantyúba.

6. VEGYÜNK RÉSZT A KÖRNYEZETVÉDELEMBEN!

ⓘ Az Ön készüléke számos értékesíthető vagy újrahasznosítható anyagot tartalmaz.
➲ A megfelelő kezelés végett, készülékét adja le egy gyűjtőhelyen vagy, ennek hiányában, egy hivatalos szervizközpontban.

BG Прочетете внимателно указанието за употреба, както и препоръките за безопасност преди използване на уреда.

1. ОБЩО ОПИСАНИЕ

1. Дръжка
2. Превключвател за изключване/включване (0-1-2)
3. Въртящ се кабел
4. Маша
5. Бутон за освобождаване

Приставки:
6. Стилизираща маша (диаметър 16 мм)
7. Приставка за ефект "вафлички"
8. Плочи за ефект "вафлички", с керамично покритие
9. Плочи за изправяне, с керамично покритие
10. Калъф за съхранение
11.Сешоар (според модела)

2. ПРЕПОРЪКИ ЗА БЕЗОПАСНОСТ

- За вашата безопасност този уред съответства на стандартите и на действащата нормативна уредба (Нисковолтова директива, Директива за електромагнитна съвместимост, Директива за опазване на околната среда и др).
- Приставките на уреда се нагряват силно по време на работа. Избягвайте контакт с кожата. Уверете се, че захранващият кабел не се допира до горещите части на уреда.
- Проверете дали захранването на уреда отговаря на електрическата ви мрежа. Неправилното захранване може да причини необратими повреди, които не се покриват от гаранцията.
- За да осигурите допълнителна защита, ви препоръчваме да инсталирате в електрическата мрежа на банята устройство за дефектнотокова защита (ДТЗ), като номиналният ток не трябва да превишава 30 mA. Поискайте съвет от квалифициран лице.
- Инсталирането на уреда и използването му трябва да отговарят на действащите стандарти във вашата държава.
- ВНИМАНИЕ! Не използвайте уреда в близост до вани, душ-кабини, мивки, басейни или други съдове, съдържащи вода.
- Ако използвате уреда в банята, изключете го от мрежата веднага след употреба, защото близостта с вода може да представлява опасност дори когато уредът не е включен.
- Уредът не е предвиден да бъде използван от лица (включително от деца), чиито физически, сетивни или умствени способности са ограничени, или лица без опит и знания освен ако отговорно за тяхната безопасност лице наблюдава и дава предварителни указания относно ползването на уреда. Наглеждайте децата, за да се уверите, че не играят с уреда.
- Ако захранващият кабел е повреден, за да се избегнат всякакви рискове, той трябва да бъде сменен от производителя, от сервиза за гаранционно обслужване или от лица със сходна квалификация.
- Не използвайте уреда и се свържете с одобрен сервизен център, в случай че уредът е падал или не работи нормално.
- Уредът притежава система за защита от прегряване. В случай на прегряване, дължащо се например на замърсяване на задната решетка, уредът автоматично се изключва: обърнете се към сервиз за гаранционно обслужване.
- Уредът трябва да бъде изключен от захранването: преди почистване и всякакви поправки/поддръжка, при неправилна работа, веднага след като приключите работа с него.
- Не използвайте уреда, ако кабелът е повреден.
- Не потапяйте и не мийте с вода дори при почистване.
- Не хващайте с мокри ръце.
- Не хващайте за корпуса, който се нагрява, а за дръжката.
- Не дърпайте захранващия кабел, а щепсела, за да го изключите от мрежата.
- Не използвайте удължител.
- Не използвайте абразивни или корозивни препарати за почистване.
- Не използвайте при температура по-ниска от 0°c и по-висока от 35°c.

ГАРАНЦИЯ:
Този уред е предназначен само за домашна употреба. Не е предназначен за професионални цели. Гаранцията се обезсилва при неправилна употреба.

3. ПУСКАНЕ В ДЕЙСТВИЕ

Поставяне и сваляне на приставките:

• За сешоара (според модела):
Монтирайте сешоара директно върху дръжката, като завиете пръстена, без да използвате машата. За да го откачите, повторете действията в обратната посока.

• За други аксесоари:
Процедирайте по същия начин за всички приставки.
Поставяйте приставките на уреда, когато той е студен, за да избегнете изгаряне.
1. Монтирайте приставката върху машата (Фиг. 1).
2. Монтирайте машата към дръжката и завъртете заключващия пръстен, който се намира върху дръжката, за да фиксирате приставката (Фиг. 2).

• За да свалите приставките:
1. Откачете машата от дръжката, като отвиете пръстена.
2. Натиснете бутона за освобождаване, който се намира върху машата, и свалете приставката.
Забележка: За да смените плочите за изправяне или за ефект "вафлички", дръпнете плочите от края и ги плъзнете, както е показано на рисунката (Фиг. 3).
Плочите за изправяне и за ефект „вафлички" са обединени в една и съща приставка. За да ги сменете, е достатъчно да завъртите наобратно плочите.
Когато поставите плочите, уверете се, че са добре фиксирани.
Когато сваляте една приставка, **докосвайте единствено пластмасовите крайща на приставката, тъй като металните части са много нагорещени.**

Включване:
- След като сте фиксирали приставката върху дръжката, поставете уреда стабилно върху равна повърхност.
- Включете уреда и поставете превключвателя на позиция 1 или 2.
- Изчакайте няколко минути, докато уредът достигне необходимата температура **(6 мин за машата; 7 мин за плочите за изправяне и за ефект "вафлички".)**
- Керамичното покритие на плочите защитава косата от високата температура благодарение на равномерното разпределение на топлината.

4. РАБОТА С УРЕДА

Косата трябва да бъде разресана, чиста и СУХА (за да не я повредите).

1 - МАША ЗА КЪДРЕНЕ ❻
- Отделете кичур с широчина 2 до 3 см.
- Отворете щипката, като натиснете лостчето и поставете върха на кичура между цилиндъра и щипката.
- Пуснете щипката да се затвори. Уверете се, че върхът на кичура е навит правилно под щипката, по посока на желаната букла.
- Дръжте изолирания накрайник с другата ръка.
- Завъртете уреда, за да навиете косата около приставката. Навийте кичура, придвижвайки уреда към корена на косъма, като внимавате да не се изгорите.
- Задръжте машата на място около 20 секунди (по-дълго за малките букли).
- Развийте машата наполовина и отворете щипката, за да освободите кичура. Повторете операцията за оформяне на нови букли.
- Розмотайте локон в щипцях до половини, після чо„о відкрийте щипці, щоб пасмо вислизнуло з них.
- Виконайте такі самі операції для утворення інших локонів.

СЪВЕТИТЕ НА ФРИЗЬОРА
- **За придаване на по-голям обем на косата:** можете да отделите буклите с пръсти.
- **За получаване на малки стегнати букли:** навивайте по малко коса наведнъж.
- **За по-гъвкави букли:** навивайте повече коса.
- **За да избегнете стърчащи косми:** уверете се, че върховете на космите са добре навити под щипката по посока на б уклата.
- **За по-естествени вълнообразни коси:** можете да срешете косата леко с гребен или с четка, след като оставите б уклите да изстинат.

2 - ПРЕСА ❼
- Отделете кичур коса с широчина около 5 см, като започнете от корена на косъма.
- Отворете щипката чрез натискане на лостчето и поставете кичура между гофриращите приставки.
- Задръжте рамената на пресата затворени около 10 секунди.
- Отворете пресата и продължете по кичура от последната образувана вълна.

СЪВЕТИТЕ НА ФРИЗЬОРА
- **Работете винаги от корена на косъма към върха.**
- За засилване на ефекта можете да сложите върху косата пяна за сресване преди гофриране.

3 - ЗАГЛАЖДАЩА ПРИСТАВКА ❽
- Косата трябва да бъде сресана и суха.
- Отделете кичур коса с широчина около 5 см, като започнете от корена на косъма.
- Отворете щипката, като натискате лостчето, и поставете кичура между заглаждащите приставки.
- Плъзгайте бавно уреда от корена към върха на косъма.

СЪВЕТИТЕ НА ФРИЗЬОРА
- **За да избегнете бразди по дължината на косъма,** работете с плавни и непрекъснати движения.
- **За да засилите ефекта, може да сложите върху косата пяна за сресване,** преди да я загладите.

5. ПОДДЦРЪЖКА

- Изключете уреда от захранването и го оставете да изстине.
- Почистете приставката, когато е напълно изстинала. Може да почиствате сешоара с леко влажна кърпа, за да премахнете косми или замърсявания, които биха могли да се задържат по задната решетка.
- Избърсвайте дръжката с влажна кърпа. Никога не изливайте върху дръжката вода или друга течност.

6. ДА УЧАСТВАМЕ В ОПАЗВАНЕТО НА ОКОЛНАТА СРЕДА!

ⓘ Уредът е изработен от различни материали, които могат да се предадат на вторични суровини или да се рециклират.
➲ Предайте го в специален център или, ако няма такъв, в одобрен сервиз, за да бъде преработен.

RO Înainte de a folosi aparatul, citiţi cu atenţie instrucţiunile de utilizare, precum şi recomandările privind securitatea.

1. DESCRIERE GENERALĂ

1. Mâner
2. Întrerupător pornire/oprire (0-1-2)
3. Cablu rotativ
4. Fier
5. Buton de ejectare

Accesorii:
6. Fier de coafat (diametru 16 mm)
7. Placă de întins şi ondulat
8. Plăci de ondulat, cu acoperire ceramică
9. Plăci de întins, cu acoperire ceramică
10. Trusă de depozitare
11. Uscător de păr (în funcţie de model)

2. RECOMANDĂRI PRIVIND SECURITATEA

- Pentru siguranţa dumneavoastră, acest aparat este conform normelor şi reglementărilor aplicabile (directivele privind echipamentele de joasă tensiune, compatibilitatea electromagnetică, mediul înconjurător, etc.).
- Accesoriile aparatului se încălzesc foarte tare în timpul utilizării. Evitaţi contactul cu pielea. Asiguraţi-vă că niciodată cablul de alimentare să nu fie în contact cu părţile calde ale aparatului.
- Verificaţi ca tensiunea instalaţiei dumneavoastră electrice să corespundă cu cea a aparatului dumneavoastră. Conectarea la o tensiune necorespunzătoare poate provoca daune permanente care nu sunt acoperite prin garanţie.
- Pentru asigurarea unei protecţii complementare, se recomandă instalarea, în circuitul electric care alimentează baia, a unui dispozitiv de protecţie la curent diferenţial rezidual de cel mult 30 mA. Cereţi sfatul electricianului dumneavoastră.
- Instalarea aparatului şi utilizarea sa trebuie să fie, totuşi, conforme normelor în vigoare din ţara dumneavoastră.
- ATENŢIONARE: Nu utilizaţi acest aparat în apropierea unor căzi de baie, căzi de duş, chiuvete sau a altor recipiente care conţin apă.
- Când utilizaţi aparatul în baie, scoateţi-l din priză după utilizare, pentru că apropierea de apă poate reprezenta un pericol chiar şi când aparatul este oprit.
- Acest aparat nu a fost conceput pentru a fi folosit de persoane (inclusiv copii) cu capacităţi fizice, senzoriale sau mentale diminuate sau de persoane fără experienţă sau cunoştinţe privind utilizarea unor aparate asemănătoare. Excepţie constituie cazul în care aceste persoane sunt supravegheate de o persoană responsabilă de siguranţa lor sau au beneficiat din partea persoanei respective de instrucţiuni prealabile referitoare la utilizarea aparatului. Este recomandată supravegherea copiilor, pentru a vă asigura că aceştia nu se joacă cu aparatul.
- În cazul în care cablul de alimentare este deteriorat, acesta trebuie să fie înlocuit de fabricant, de serviciul post-vânzare al acestuia sau de către persoane cu o calificare similară pentru evitarea unui pericol.
- Nu utilizaţi aparatul dumneavoastră şi contactaţi un centru de service autorizat dacă: aparatul dumneavoastră a căzut, dacă acesta nu functionează normal.
- Aparatul este echipat cu un sistem de siguranţă termică. În caz de supraîncălzire (datorată de exemplu înfundării grilei spate), aparatul se va opri automat: contactaţi serviciul post-vânzare.
- Aparatul trebuie scos din priză: înainte de operaţiunile de curăţare şi întreţinere, în caz de funcţionare anormală, imediat după ce aţi terminat utilizarea acestuia.
- Nu utilizaţi aparatul în cazul în care cablul este deteriorat.
- Nu scufundaţi aparatul în apă şi nu-l treceţi sub apă nici măcar pentru curăţare.
- Nu ţineţi aparatul cu mâinile ude.
- Nu apucaţi corpul aparatului care este cald, ci mânerul acestuia.
- Pentru a scoate aparatul din priză, nu trageţi de cablul de alimentare, ci apucaţi ştecărul.
- Nu utilizaţi un prelungitor electric.
- Nu curăţaţi aparatul folosind produse abrazive sau corozive.
- Nu utilizaţi aparatul la o temperatură sub 0°C şi peste 35°C.

GARANTIE:
Aparatul dumneavoastră este destinat exclusiv unei utilizări domestice. Aparatul nu poate fi utilizat în scopuri profesionale. Garanţia devine nulă şi îşi pierde valabilitatea în cazul unei utilizări incorecte.

3. PUNERE ÎN FUNCTIUNE

Montarea şi demontarea accesoriilor:

• Pentru uscător (în funcţie de model):
Montaţi uscătorul de păr direct pe mâner, blocând inelul, fără a utiliza fierul. Pentru a-l demonta, efectuaţi procedura invers.

• Pentru alte accesorii:
Procedaţi în acelaşi fel pentru toate accesoriile.
Montarea tuturor accesoriilor se face pe aparatul rece pentru a evita riscurile de arsuri.
1. Montaţi accesoriul pe fier (Fig. 1).
2. Montaţi fierul pe mâner şi rotiţi inelul de blocare situat pe mâner, pentru a bloca accesoriul (Fig. 2).

• Pentru demontarea accesoriilor:
1. Demontaţi fierul din mâner, deblocând inelul.
2. Apăsaţi pe butonul de ejectare situat pe fier şi scoateţi accesoriul.
N.B.: Pentru a schimba plăcile de întins sau plăcile de ondulat, trageţi de capătul plăcilor şi faceţi-le să alunece ca în figură (Fig. 3).
Plăcile de întins şi plăcile de ondulat formează un singur accesoriu. Pentru a le schimba, este suficient să întoarceţi plăcile.
La montarea plăcilor, aveţi grijă să le împingeţi până la capăt în locaşul lor.
Când scoateţi un accesoriu, **atingeţi doar capetele din plastic ale accesoriului, zonele metalice sunt foarte fierbinţi.**

Conectare:
- După ce aţi fixat accesoriul pe mâner, aşezaţi aparatul în poziţie stabilă pe o suprafaţă plană.
- Conectaţi aparatul şi puneţi întrerupătorul pe 1 sau 2.
- Aşteptaţi câteva minute pentru ca aparatul să atingă temperatura corespunzătoare **(6 min pentru fierul de coafat; 7 min pentru plăcile de întins sau de ondulat.)**

Stratul de acoperire ceramic al plăcilor vă protejează părul împotriva temperaturilor excesive, datorită unei repartizări uniforme a căldurii.

4. UTILIZARE

Părul trebuie să fie descâlcit, curat şi USCAT (pentru a nu-l strica).

1 - CAPETELE PENTRU COAFAT ❻
- Formaţi o şuviţă lată de 2 până la 3 cm.
- Deschideţi cleştele apăsând pe pârghie şi introduceţi vârful şuviţei între tub şi cleşte.
- Daţi drumul cleştelui pentru a-l închide. Verificaţi că vârfurile firelor de păr sunt răsucite corect sub cleşte, în sensul buclei.
- Ţineţi capătul izolant cu cealaltă mână.
- Rotiţi aparatul pentru a înfăşura şuviţa în jurul accesoriului. Înfăşuraţi şuviţa urcând către pielea capului, având grijă să nu vă ardeţi.
- Menţineţi capul în această poziţie aproximativ 20 de secunde (mai mult timp pentru bucle mai strânse).
- Desfăşuraţi pe jumătate părul de pe cap, apoi deschideţi cleştele pentru ca şuviţa să poată ieşi.
- Repetaţi operaţia pentru a forma alte bucle.

SUBTILITĂŢI DE COAFOR
- **Pentru a da mai mult volum:** puteţi despărţi buclele cu ajutorul degetelor.
- **Pentru a obţine bucle foarte strânse:** înfăşuraţi şuviţe subţiri.
- **Pentru bucle mai largi:** înfăşuraţi şuviţe groase.
- **Pentru a evita vârfurile rebele:** verificaţi ca vârfurile să fie bine înfăşurate sub cleşte, în sensul buclei.
- **Pentru un aspect cât mai natural al ondulării:** puteţi pieptăna sau peria uşor părul după ce lăsaţi buclele să se răcească.

2 - ONDULATORUL ❼
- Formaţi o şuviţă de aproximativ 5 cm lăţime, începând de la rădăcina părului.
- Deschideţi cleştele apăsând pârghia şi puneţi şuviţa între plăcuţele pentru ondulare.
- Menţineţi plăcuţele închise aproximativ 10 secunde.
- Deschideţi-le şi repetaţi operaţia începând de la ultima şuviţă ondulată.

SUBTILITĂŢI DE COAFOR
- **Lucraţi totdeauna de la rădăcină către vârf.**
- **Pentru accentuarea efectului,** înainte de ondularea părului puteţi să aplicaţi o spumă coafantă.

3 - ACCESORIUL PENTRU ÎNDREPTAREA PĂRULUI ❽
- Părul trebuie să fie descâlcit şi uscat.
- Formaţi o şuviţă de aproximativ 5 cm lăţime, începând de la rădăcina părului.
- Deschideţi cleştele apăsând pârghia şi puneţi şuviţa între plăcuţele pentru îndreptare.
- Deplasaţi încet aparatul, făcându-l să alunece de la rădăcină la vârf.

SUBTILITĂŢI DE COAFOR
- **Pentru a evita producerea de striuri pe lungime,** lucraţi cu mişcări suple şi continue.
- **Pentru accentuarea efectului,** înainte de îndreptarea părului puteţi să aplicaţi o spumă coafantă.

5. ÎNTRETINERE

- Deconectaţi aparatul şi lăsaţi-l să se răcească.
- Curăţaţi accesoriul când s-a răcit complet. În ce priveşte uscătorul de păr, îl puteţi curăţa cu o cârpă umezită puţin pentru a îndepărta părul sau impurităţile care s-ar putea prinde pe grila din spate.
- Ştergeţi mânerul cu ajutorul unei cârpe moi umede. Nu introduceţi niciodată apă sau alte lichide în mâner.

6.SĂ PARTICIPĂM LA PROTECTIA MEDIULUI!

ⓘ Aparatul dumneavoastră conţine numeroase materiale valorificabile sau reciclabile.
➲ Predaţi-l la un punct de colectare sau, în lipsa acestuia, la un centru de service autorizat pentru a fi procesat în mod corespunzător.

SR Pre svake upotrebe pažljivo pročitajte uputstva za upotrebu i bezbednosne savete.

1. OPIS

1. Ručka
2. Taster On/Off (0-1-2)
3. Rotacioni kabl
4. Presa za kosu
5. Taster za oslobađanje dodataka

Dodaci:
6. Stajler (prečnika 16 mm)
7. Ploče za talasastu kosu
8. Keramičke ploče za uvijanje kose
9. Keramičke ploče za ispravljanje kose
10. Neseser
11. Fen za kosu (u zavisnosti od modela)

2. BEZBEDNOSNI SAVETI

- Zbog Vaše bezbednosti aparat je napravljen u skladu sa važećim normama i propisima (Direktiva o najnižem naponu, elektromagnetski kompatibilnosti, životna sredina...)
- Delovi aparata postaju vrlo vrući tokom upotrebe. Izbegavajte kontakt sa kožom. Vodite računa da kabl nikada ne bude u kontaktu sa vrućim delovima aparata.
- Proverite da li napon električne instalacije odgovara naponu aparata. Svaka greška kod priključivanja može da izazove nepovratna oštećenja koja nisu obuhvaćena garancijom.
- Da biste obezbedili dodatnu zaštitu, savetuje se da se u električnom kolu kojim se kupatilo napaja instalira sredstvo za diferencijalnu preostalu struju (DPS) za diferencijalnu struju čiji utvrđeni rad ne prevazilazi jačinu od 30 mA. Konsultujte električara.
- Instalacija aparata i njegova upotreba moraju u svakom slučaju da budu u skladu sa propisima koji važe u zemlji u kojoj se koriste.
- BUDITE OPREZNI: Ne koristite aparat u blizini kade, tuša, lavaboa i drugih izvora vode.
- Kada se aparat koristi u kupatilu, isključite ga iz mreže nakon upotrebe, jer blizina vode može da predstavlja opasnost, čak i kada je rad aparata zaustavljen.
- Nije predviđeno da aparat koriste deca niti hendikepirane osobe koje ko ni lica bez iskustva i poznavanja aparata. Mogu ga upotrebljavati samo pod nadzorom osobe odgovorne za njihovu bezbednost a koja je upoznata sa uputstvima za upotrebu. Decu treba nadzirati da se ni u kom slučaju ne igraju aparatom.
- Ako je kabl oštećen treba da ga zameni ovlašćeni servis, proizvođač ili kvalifikovana osoba da bi se izbegla eventualna opasnost.
- Ako je aparat pao ili ne funkcioniše propisno, ne koristite ga i kontaktirajte ovlašćeni servis.
- Aparat poseduje sistem za toplotnu bezbednost. U slučaju pregrevanja (zbog napr. zapušene rešetke),aparat automatski prestaje sa radom. Kontaktirajte ovlašćeni servis.
- Aparat mora da bude isključen iz mreže: pre čišćenja i održavanja, u slučaju neispravnog funkcionisanja, čim ste prestali da ga upotrebljavate.
- Ne koristite ako je kabl oštećen.
- Ne uranjajte niti stavljajte pod vodu, čak ni kod čišćenja.
- Ne držite vlažnim rukama.
- Ne držite aparat za vruće kućište već za ručku.
- Ne isključujte iz mreže povlačenjem za kabl, nego povlačenjem za utikač.
- Ne koristite električni produžni kabl.
- Ne čistite grubim i korozivnim proizvodima.
- Ne koristite na temperaturi nižoj od 0 °C i višoj od 35 °C.

GARANCIJA:
Vaš aparat namenjen je samo za upotrebu u domaćinstvu. On ne može da se koristi za profesionalne svrhe. U slučaju nepravilne upotrebe, garancija se poništava.

3. RAD

Montiranje i demontiranje dodataka:

• Za fen za kosu (u zavisnosti od modela):
Namestite fen na ručku aparata blokiranjem prstena, ne koristeći presu. Da ga demontirate, postupite suprotno.

• Za ostale dodatke:
Postupite na isti način za sve dodatke.
Sve dodatke stavljajte na hladan aparat, kako biste izbegli opasnost od opekotina.
1. Stavite dodatak na aparat (Sl.1)
2. Stavite uvijač na ručku, blokirajte prsten da zaključate dodatak (sl.2).

• Za demontiranje dodataka:
1.Skinite presu sa ručke deblokiranjem prstena.
2.Pritisnite dugme za oslobađanje ploča i skinite dodatak.
Napomena: Da biste zamenili ploče za ispravljanje ili ploče za uvijanje, povucite kraj ploča i izvucite ih kao što je prikazano na slici (Sl.3).
Ploče za ispravljanje i ploče za uvijanje su na jednom istom dodatku. Za promenu je dovoljno da se okrenu ploče.
Kada vraćate ploče na mesto, vodite računa o tome da ih dobro uklopite u dno ležišta.
Kada skidate neki dodatak, **dodirujte samo plastične krajeve dodatka, metalni delovi su jako vrući.**

Uključivanje:
- Nakon što pričvrstite deo na ručku, postavite aparat da stoji sasvim stabilno na ravnoj površini.
- Uključite aparat u struju i postavite prekidač na 1 ili 2.
- Sačekajte nekoliko minuta da aparat postigne odgovarajuću temperaturu **(6 min. za stajler; 7 min. za ploče za ispravljanje i uvijanje).**

Keramička obloga ploča štiti kosu od prejake temperature zahvaljujući ravnomerno raspoređenoj toploti.

4. UPOTREBA

Kosa mora da bude raščešljana, čista i SUVA (da je ne biste oštetili).

1 - DODATAK ZASTILIZOVANJE KOSE ❻
- Oblikujte pramen širine od 2 do 3 centimetra.
- Pritiskom na ručicu otvorite uvijač i pustite da vrhovi pramena klize između uvijača i štipaljke.
- Zatvorite štipaljku. Proverite da li su vrhovi pramena dobro umotani.
- Drugom rukom držite termoizolovani plastični vrh.
- Okrenite aparat da pramen kose umotate oko dodatka. Pramen umotavajte u smeru prema korenu. Pazite da se ne ispečete.
- Pustite da namotani pramen kose bude na uvijaču približno 20 sekundi (za gušće lokne i duže vremena).
- Odmotajte uvijač do pola, a zatim ga otvorite i pustite da pramen kose slobodne padne.
- Ako želite da napravite nove lokne, ponovite opisani postupak.

FRIZERSKI TRIKOVI
- **Za veći volumen kose:** odvojite lokne prstima.
- **Za vrlo guste lokne:** oblikujte tanke pramenove kose.
- **Za blage lokne:** oblikujte veće pramenove kose.
- **Vrhovi kose:** Proverite da li su vrhovi dobro uhvaćeni štipaljkom i namotani u smeru uvijanja lokne.
- **Za prirodni izgled lokni:** Kada se lokne ohlade, blago raščešljajte kosu.

2 - DODATAK ZA TALASASTO OBLIKOVANJE ❼
- Odvojite pramen kose širine približno 5 cm. Počnite od korena.
- Pritiskom na ručicu otvorite dodatak za oblikovanje talasa i namestite pramen između ploča.
- Držite ploče zatvorene približno 10 sekundi.
- Otvorite ploče i ponovite postupak nastavljajući talase sve do vrhova pramenova.

FRIZERSKI TRIKOVI
- **Postupak uvek počnite kod korena i nastavite prema vrhovima kose.**
- **Da biste naglasili efekat,** pre oblikovanja talasaste kose na kosu nanesite penu.

3 - DODATAK ZA ISPRAVLJANJE KOSE ❽
- Kosa treba da bude raščešljana i suva.
- Odvojite pramen kose približno 5 cm.Počnite od korena kose.
- Pritiskom na ručicu otvorite dodatak za ispravljanje kose i namestite pramen između ploča.
- Aparat lagano povlačite od korena ka vrhu pramena.

FRIZERSKI TRIKOVI
- **Da biste izbegli nastajanje uzdužnih brazdi,** laganim i kontinuiranim pokretima oblikujte kosu.
- **Da biste naglasili efekat,** pre ispravljanja nanesite penu za kosu.

5. 0DRŽAVANJE

- Isključite aparat i pustite ga da se ohladi.
- Čistite aparat tek kad se dobro ohladi. Fen za kosu možete čistiti blago navlaženom krpom kako biste uklonili dlake ili prljavštinu koje mogu da ostanu na rešetki.
- Ručku očistite mekanom vlažnom krpom. Nikada ne sipajte vodu ili bilo koju drugu tečnost u ručku.

HR Prije svake uporabe pozorno pročitajte upute za uporabu i sigurnosne naputke.

1. OPĆI OPIS

1. Ručka
2. Prekidač za uključivanje/isključivanje (0-1-2)
3. Priključni vod
4. Uvijač
5. Tipka za izbacivanje

Dodatni pribor:
6. Nastavak za uvijanje (promjera 16 mm)
7. Nastavak za ravnanje
8. Pločice za valoviti uzorak, keramički sloj
9. Pločice za ravnanje, keramički sloj
10. Torbica za pohranu
11.Sušilo za kosu (ovisno o modelu)

2. SIGURNOSNE UPUTE

- U cilju vaše sigurnosti, ovaj uređaj je sukladan s važećim normama i propisima (Direktiva o najnižem naponu, elektromagnetskoj kompatibilnosti, okolišu...).
- Dijelovi uređaja postaju jako vrući tijekom uporabe. Izbjegavajte dodir s kožom. Osigurajte se da priključni vod nikad ne bude u dodiru s vrućim dijelovima uređaja.
- Provjerite odgovara li napon vaše električne instalacije naponu vašega uređaja. Svaka greška u priključivanju može izazvati nepovratna oštećenja koja nisu obuhvaćena jamstvom.
- Da biste osigurali dodatnu zaštitu, savjetuje se da se u električnome kolu kojim se napaja kupaonica instalira sredstvo za diferencijalnu preostalu struju (DPS) za diferencijalnu struju čiji utvrđeni rad ne premašuje jakost od 30 mA. Zatražite savjet od električara.
- Instalacija uređaja i njegova uporaba moraju u svakom slučaju biti sukladni s propisima koji su na snazi u vašoj zemlji.
- BUDITE OPREZNI: Ne rabite uređaj u blizini kada, tuševa, lavaboa i drugih prijemnih posuda koje sadržavaju vodu.
- Kad se uređaj koristi u kupaonici, isključite ga iz mreže nakon uporabe, jer blizina vode može predstavljati opasnost čak i kad je uređaj zaustavljen.
- Ovaj uređaj nije predviđen za uporabu od strane osoba (uključujući djecu) čije su fizičke, osjetilne ili mentalne sposobnosti smanjene, niti od osoba bez iskustva ili poznavanja, osim ako su pod nadzorom zdrave osobe odgovorne za njihovu sigurnost. Djecu treba nadzirati kako bi se spriječilo da se igraju s uređajem.
- Ako je priključni vod oštećen, njega mora zamijeniti proizvođač, njegov ovlašteni servis ili osoba sličnih kvalifikacija, u cilju izbjegavanja svake eventualne opasnosti.
- Ne rabite svoj uređaj i obratite se ovlaštenome servisnom centru ako: je vaš uređaj doživio pad, ako ne funkcionira normalno.
- Uređaj je opremljen sustavom za toplinsku sigurnost. U slučaju pregrijavanja, uređaj će se automatski zaustaviti: obratite se ovlaštenome servisu.
- Uređaj mora biti isključen iz mreže: prije čišćenja i održavanja, u slučaju nepravilnog funkcioniranja, čim ste ga prestali rabiti.
- Ne rabiti ako je priključni vod oštećen.
- Ne uranjati niti stavljati pod vodu, čak ni kod čišćenja.
- Ne držite vlažnim rukama.
- Ne držite za nastavke, koji su vrući, nego za ručku.
- Ne isključujte iz mreže povlačenjem za priključni vod, nego povlačenjem za utikač.
- Ne rabite električni produžni priključni vod.
- Ne čistite abrazivnim ili korozivnim proizvodima.
- Ne rabite na temperaturi nižoj od 0 °c i višoj od 35 °c.

JAMSTVO:
Vaš je uređaj namijenjen samo za uporabu u kućanstvu. Svaka profesionalna, neprimjerena ili uporaba koja nije u skladu s uputama za uporabu, oslobađa proizvođača svake odgovornosti i jamstvo prestaje biti važeće.

3. RAD

Stavljanje i odvajanje pribora:

• Za sušilo za kosu (ovisno o modelu):
Sušilo za kosu spojite izravno na ručku i pritegnite prsten, bez uporabe uvijača. Da biste ga odvojili, ponovite postupak obratnim redoslijedom.

• Za ostali pribor:
Na isti način postupite sa svim dijelovima pribora.
Sav pribor stavljajte na hladan uređaj da biste izbjegli opasnost od opeklina.
1. Pribor postavite na uvijač (Sl. 1).
2. Uvijač postavite na ručku i okrenite prsten za zaključavanje smješten na ručki kako biste zaključali pribor (Sl. 2).

• Kako biste odvojili pribor:
1. Odvojite uvijač od ručke i otpustite prsten.
2. Pritisnite tipku za izbacivanje smještenu na uvijaču i izvucite pribor.
Napomena: kako biste zamijenili pločice za valoviti uzorak ili pločice za ravnanje, povucite kraj pločica i pustite da pločice kliznu sukladno slikovnom prikazu (Sl.3).
Pločice za ravnanje i pločice za valoviti uzorak su na jednom komadu pribora. Kako biste ih zamijenili potrebno je samo okrenuti pločice.
Kada pločice vraćate na mjesto, pazite da ih gurnete do kraja ležišta.
Kada odvajate neki dio pribora, **dotičite jedino plastične krajeve pribora, metalni dijelovi su prevrući.**

Priključenje na struju:
- Nakon što ste pričvrstili dio pribora na ručku, uređaj postavite u stabilan položaj na ravnu podlogu.
- Uređaj priključite na struju i postavite prekidač na 1 ili 2.
- Pričekajte nekoliko minuta da uređaj postigne prikladnu temperaturu **(6 min za nastavak za uvijanje; 7 min za nastavke za ravnanje i valoviti uzorak.)**

Keramički sloj pločica štiti vašu kosu od prekomjerne temperature zahvaljujući ravnomjernoj raspodjeli topline.

4. UPORABA

Kosa mora biti raščešljana, čista i SUHA (u protivnome ju možete oštetiti).

1 - NASTAVAK ZA UVIJANJE ❻
- Uzmite pramen širine od 2 do 3 cm.
- Pritiskom na ručicu otvorite nastavak za uvijanje, a vrhove pramena kose postavite između površine nastavka i kliješta.
- Pustite ručicu kako bi kliješta zatvorila pramen na površini nastavka za uvijanje. Provjerite jesu li vrhovi kose na nastavku pravilno uvijeni u uvojak.
- Drugom rukom držite izolirani vrh uređaja.
- Uređaj okrenite kako biste pramen kose uvili oko pribora. Pramen uvijajte u smjeru prema vlasištu i pazite kako se ne biste opekli.
- Držite pramen u uvijaču približno 20 sekunda (za gušće uvojke dulje vremena).
- Odmotajte pramen do polovice te otvorite kliješta kako biste ga oslobodili pramen.
- Za nove uvojke ponavljajte opisani postupak.

PROFESIONALNI TRIKOVI
- **Za veći volumen kose:** uvojke medusobno odvojite prstima.
- **Za vrlo guste uvojke:** uvijajte tanke pramenove kose.
- **Za mekane uvojke:** uvijajte široke pramenove kose.
- **Za uvijanje vrhova kose:** provjerite jesu li vrhovi kose obuhvaćeni kliještima pravilno uvijeni u uvojak.
- **Za prirodan izgled uvojaka:** kada se vaši uvojci ohlade nježno ih počešljajte ili iščetkajte.

2 - PLOČICE S VALOVITIM UZORKOM ❼
- Oblikujte pramen širok približno 5 cm, a počnite pri vrhovima kose.
- Pritiskom na ručicu otvorite kliješta i namjestite pramen između pločica za oblikovanje valovite kose.
- Kliješta trebaju biti zatvorena približno 10 sekunda.
- Kliješta otvorite i postupak ponavljajte od posljednjega vala prema vrhovima kose.

PROFESIONALNI TRIKOVI
- **Postupak uvijek počnite pri korijenu kose i nastavite prema vrhovima kose.**
- **Kako biste naglasili učinak,** prije oblikovanja valovite kose nanesite pjenu na kosu.

3 - NASTAVAK ZA RAVNANJE KOSE ❽
- Kosa mora biti raščešljana i suha.
- Oblikujte pramen kose širok približno 5 cm, a počnite pri korijenu kose.
- Pritiskom na ručicom otvorite kliješta i namjestite pramen izmedu pločica za ravnanje kose.
- Uređaj spuštajte od korijena do vrhova kose.

PROFESIONALNI TRIKOVI
- **Kako biste izbjegli nastajanje uzdužnih brazda,** upotrebljavajte mekane i neprekinute kretnje.
- **Kako biste naglasili učinak,** prije ravnanja na kosu nanesite pjenu za kosu.

5. ODRŽAVANJE

- Uređaj isključite iz struje i pustite da se ohladi.
- Pribor čistite kada je potpuno hladan. Sušilo za kosu možete čistiti vlažnom krpicom kako biste uklonili vlasi ili nečistoće nakupljene na stražnjoj rešetci.
- Ručku očistite pomoću meke vlažne krpe. Nikada nemojte dozvoliti da voda ili druga tekućina uđe u ručku.

6. SUDJELUJMO U ZAŠTITI OKOLIŠA

ⓘ Vaš uređaj sadrži brojne vrijedne materijale koji se mogu reciklirati i ponovno uporabiti.
➲ Odnesite ga na mjesto predviđeno za prikupljanje sličnog otpada.

BS Pažljivo pročitajte uputstvo za upotrebu, kao i sigurnosne savjete, prije svake upotrebe.

1. OPĆI OPIS:

1. Drška
2. Prekidač za pokretanje/zaustavljanje (0-1-2)
3. Okretni kabl
4. Pegla za kosu
5. Tipka za izbacivanje pribora

Pribor:
6. Uvijač za kosu (prečnika 16 mm)
7. Pegla za ispravljanje kose
8. Keramičke ploče za uvijanje kose
9. Keramičke ploče za ispravljanje kose
10. Torbica za spremanje
11. Fen za kosu (ovisno o modelu)

2. SIGURNOSNI SAVJETI:

- Za vašu sigurnost, ovaj aparat je u skladu s važećim normama i propisima (Direktiva o najnižem naponu, elektromagnetskoj kompatibilnosti).
- Dijelovi aparata postaju jako vrući tokom upotrebe. Izbjegavajte dodir s kožom. Osigurajte se da kabl za napajanje nikad ne bude u dodiru s vrućim dijelovima aparata.
- Aparat mora biti isključen iz mreže :
- prije svakog mijenjanja nastavaka
- prije čišćenja i održavanja
- u slučaju neispravnog funkcioniranja
- čim ste prestali da ga koristite
- ako ste odsutni, čak i na nekoliko momenata.
- Provjerite da li napon vaše električne instalacije odgovara naponu vašeg aparata. Svaka greška kod priključivanja može izazvati nepovratna oštećenja koja nisu obuhvaćena garancijom.
- Da biste obezbijedili dodatnu zaštitu, predviđeno je da se u električnom kolu kojim se napaja kupatilo instalira sredstvo za diferencijalnu preostalu struju (DRS) struju čiji utvrđeni rad ne prelazi jačinu od 30 mA. Zatražite savjet od svog instalatera.
- Nikada nemojte da koristite aparat vlažnim rukama ili u blizini vode koja se nalazi u kadama, tuševima, lavaboima i sl.
- Kad se aparat koristi u kupatilu, isključite ga iz mreže nakon upotrebe, jer blizina vode može predstavljati opasnost čak i kad aparat nije u upotrebi.
- Neophodna je detaljna pažnja kad se aparat koristi na djeci ili invalidnim osobama, ili u njihovom prisustvu.
- Ako je priključni kabl oštećen, njega mora zamijeniti proizvođač, njegov ovlašteni servis ili osoba sličnih kvalifikacija, u cilju izbjegavanja opasnosti.
- Nemojte koristiti aparat i obratite se ovlaštenom servisu ako :
- je vaš aparat ispao
- ako ne funkcionira ispravno.
- Kod svake nepravilnosti u funkcioniranju, pogledajte paragraf "u slučaju problema" ili se obratite našoj potrošačkoj službi ili svom prodavcu.

GARANCIJA :
Vaš aparat je namijenjen samo za upotrebu u domaćinstvu. On se ne može koristiti u profesionalne svrhe. U slučaju neispravne upotrebe, garancija se poništava.

3. POČETAK:

Postavljanje i odvajanje dodataka:

• Za fen za kosu (ovisno o modelu):
Spojite fen za kosu direktno na dršku blokiranjem prstena, ne koristeći uvijač. Pri odvajanju postupite suprotno.

• Za druge dodatke:
Postupite na isti način za svaki dodatak.
Sav pribor stavljajte na hladan aparat kako biste izbjegli opasnost od opekotina.
1. Stavite pribor na peglu za kosu (Sl. 1).
2. Postavite peglu na dršku i okrenite prsten na dršci kako biste blokirali pribor (Sl. 2).

• Za odvajanje dodataka:
1. Odvojite peglu za kosu od drške deblokiranjem prstena.
2. Pritisnite tipku za izbacivanje i skinite pribor.
Napomena: Da biste zamijenili ploče za ispravljanje ili ploče za uvijanje, povucite kraj ploča i izvucite ih prema postojećoj shemi.
Ploče za ispravljanje i ploče za uvijanje se nalaze na istom priboru. Za promjenu je dovoljno okrenuti ploče.
Kad vraćate ploče na mjesto, pazite da ih dobro uklopite u dno ležišta.
Kad skidate neki pribor, **dodirujte samo plastične krajeve pribora jer su metalni dijelovi jako vrući.**

Uključivanje:
- Nakon pričvršćivanja dijela na dršku, postavite aparat da stoji stabilno na ravnoj površini.
- Uključite aparat u struju i postavite prekidač na 1 ili 2.
- Pričekajte nekoliko minuta da aparat postigne odgovarajuću temperaturu **(6 min. za uvijač; 7 min. za ploče za ispravljanje i uvijanje).**

Keramička obloga ploča štiti kosu od previsoke temperature zahvaljujući ravnomjerno raspoređenoj toploti.

4 . UPOTREBA

Kosa treba biti raščešljana, čista i SUHA (da se ne bi oštetila).

1 - Nastavci za kovrčanje ❻
- Formirajte pramen veličine 2 do 3 cm.
- Otvorite hvataljke pritiskom na polugu i ubacite vrh kose između cijevi i hvataljke.
- Zatvorite tako što ćete otpustiti hvataljke. Provjerite jesu li vrhovi ispravno omotani ispod hvataljki, u smjeru kovrče.
- Držite plastični vrh drugom rukom.
- Okrećite aparat da biste pramen omotali oko nastavka. Omotajte pramen penjući se prema tjemenu, ali pazite da se ne opečete.
- Držite oko 20 sekundi (duže za čvršće kovrče).
- Polako odmotavajte, zatim otvorite hvataljke i pustite pramen da isklizne.
- Ponovite operaciju za pravljenje novih kovrča.

FRIZERSKI TRIKOVI:
- **Da biste kosi dali veći volumen:** možete kovrče razdvojiti prstima.
- **Da biste dobili jako čvrste kovrče:** umatajte po manje pramenove kose pojedinačno.
- **Da biste dobili mekše kovrče:** umatajte više kose.
- **Da biste izbjegli neposlušne vrhove:** provjerite jesu li vrhovi ispravno omotani ispod hvataljki, u smjeru kovrče.
- **Za prirodniji rezultat ondulacije:** možete počešljati ili lako očetkati kosu nakon što ste ostavili kovrče da se ohlade.

2. Nastavak za kovrčanje kose ❼
- Formirajte pramen od oko 5 cm, počevši od korijena kose.
- Otvorite hvataljke pritiskom na polugu i postavite pramen između ploča za izvlačenje valova.
- Držite ploče zatvorene oko 10 sekundi.
- Otpustite, pa počnite ponovno od zadnjeg dobivenog vala.

FRIZERSKI TRIKOVI:
- **Uvijek radite od korijena ka vrhovima kose.**
- **Za naglašavanje efekta,** možete prije izvlačenja valova staviti pjenu za kosu.

3. Dodatak za ravnanje kose ❽
- Vaša kosa mora biti raščešljana i suha.
- Formirajte pramen veličine od oko 5 cm, počevši od tjemena kose.
- Otvorite hvataljke pritiskom na polugu i postavite pramen između ploča za peglanje kose.
- Neka aparat lagano klizne od korijena ka vrhovima kose.

FRIZERSKI TRIKOVI:
- **Kako biste izbjegli pruge na dužim pramenovima,** radite mekim i kontinuiranim potezima.
- **Za naglašavanje efekta,** možete prije ravnanja kose staviti pjenu za kosu.

5. ODRŽAVANJE

- Isključite aparat i pustite ga da se ohladi.
- Aparat očistite tek kad se dobro ohladi. Fen za kosu možete čistiti vlažnom krpom kako biste uklonili dlake ili nečistoće koji bi mogli da ostanu na stražnjoj mrežici.
- Dršku čistite mekanom vlažnom krpom. Nikad ne sipajte vodu ili bilo koju drugu tekućinu u dršku.

6. UČESTVUJMO U ZAŠTITI OKOLIŠA !

ⓘ Vaš aparat sadrži mnoge vrijedne materije i materijale koje se mogu reciklirati.
➲ Odnesite ga na za to predviđeno mjesto.