GB Read the instruction leaflet and safety instructions carefully before use.

1. GENERAL DESCRIPTION

1. Handle
2. On/Off switch (1-0)
3. "Power on" light
4. Accessory locking – and unlocking – ring
5. Swivel power lead

Accessories
6. Styling iron (16 mm diameter)
7. Brush
8. Spiral curling iron (14 mm diameter)
9. Flat curling iron
10. Extra-wide curling iron
11. Crimper
12. Crimping plates
13. Ceramic straightening plates
14. Storage case

2. SAFETY PRECAUTIONS

• For your safety, this appliance complies with the applicable standards and regulations (Low Voltage Directive, Electromagnetic Compatibility, Environmental…).
• The appliance's accessories become very hot during use. Avoid contact with the skin. Make sure that the supply cord never comes into contact with the hot parts of the appliance.
• If using this appliance in the UK it should not be used in a bathroom. If using the appliance in another country then as an additional safety measure we recommend to check that the voltage of your electricity supply matches the voltage of your appliance. Any error when connecting the appliance can cause irreparable harm, not covered by the guarantee.
• As an additional safety measure, we recommend the installation of a residual current difference device in the electrical circuit supplying the bathroom, acting at not more than 30 mA.Ask your installer for advice.
• The installation of the appliance and its use must however comply with the standards in force in your country.
• CAUTION: Never use your appliance with wet hands or near water contained in bath tubs, showers, sinks or other containers…
• Do not use this appliance in a bathroom if you are in the UK. If you are outside of the UK and you are using the appliance in a bathroom, unplug it after use as the presence of water nearby may pose a danger even when the appliance is turned off.
• This appliance is not intended for use by persons (including children) with reduced physical, sensory or mental capabilities, or lack of experience and knowledge, unless they have been given supervision or instruction concerning use of the appliance by a person responsible for their safety. Children should be supervised to ensure that they do not play with the appliance.
• If the supply cord is damaged, it must be replaced by the manufacturer, its service agent or similarly qualified persons in order to avoid a hazard.
• Stop using your appliance and contact an Authorised Service Centre if:
- your appliance has fallen.
- it does not work correctly.
• The appliance is equipped with a heat-sensitive safety device. In the event of overheating (for example if the rear grill is blocked), the styler will stop automatically. Contact a service agent for further advice (see separate service leaflet).
• The appliance must be unplugged:
- before cleaning and maintenance procedures.
- if it is not working correctly.
- as soon as you have finished using it.
- if you leave the room, even momentarily.
• Do not use if the cord is damaged.
• Do not immerse or put under running water, even for cleaning purposes.
• Do not hold with damp hands.
• Do not hold the appliance by the casing, which is hot, but by the handle.
• Do not unplug by pulling on the cord, rather pull out by the plug.
• Do not use an electrical extension lead.
• Do not clean with abrasive or corrosive products.
• Do not use at temperatures below 0°C and above 35°C.

GUARANTEE:
This product has been designed for domestic use only. Any commercial use, inappropriate use or failure to comply with the instructions, the manufacturer accepts no responsibility and the guarantee will not apply.

3. GETTING STARTED

Attaching and removing accessories:
Attach all the accessories when the appliance is cold to avoid the risk of burns.
1. Slot the required accessory into the handle. (Fig 1)
2. Turn the locking ring on the handle to lock the accessory in place. (Fig 2)
All the accessories are attached in the same way.
To remove an accessory, simply follow the above procedure in reverse order.
To change the plates of the crimper or straightener, press the buttons on the sides of the plates and slide the plates as shown in the diagrams. When putting the plates back in position, be sure to clip them as far into their casing as they will go.
Plugging in your hair styler:
• When you have attached an accessory to the handle, place the appliance in a stable position on its rest, on a flat surface.
• Plug it in and set the On/Off switch to On (position 1). The 'Power on' light will come on and the accessory will begin to heat up. (Fig 3)
• Wait a few minutes to allow your hair styler to reach its working temperature (1-3 min. for the "iron" accessories; 6 min. for the crimping plates).
When removing accessories, **always hold them by the plastic part** – the metal parts will be very hot.

4. OPERATION

Use this product on clean, untangled, DRY hair (to avoid damaging your hair).

1 - STYLING IRONS
Fig. 6 - For tight curls — *Fig. 9 - For crimped curls*
Fig. 8 - For spiral curls(ringlets) — *Fig. 10 - For loose curls*
- Gather a small section of hair (approx. 2 to 3 cm across).
- Press the lever to open the tong, then slip the tips of the hair between the roller and the tong.
- Release the lever to close the tong. Check that all the hair tips are correctly wound under the tong, in the direction of the curl.
- Hold the insulated plastic end with the other hand.
- Turn the styler to wind the section of hair around the accessory. Wind the hair, working towards the scalp. Take care not to burn yourself.
- Keep the iron in place for around 20 seconds (longer for tighter curls).
- Unwind the iron halfway, then open the tong and allow the section of hair to slide free.
- Repeat the procedure with different sections of hair to form more curls.

PROFESSIONAL TIPS
• **To create extra volume**: divide your curls using your fingers.
• **To obtain really tight curls**: wind small sections of hair at a time.
• **For softer curls**: wind on more hair.
• **To prevent flyaway ends**: check that the hair tips are trapped under the tong and lying in the direction of the curl.
• **For a more natural, wavy look**: lightly brush or comb your hair once the curls have cooled.

2- STYLING BRUSH — *Fig. 7 - For soft curls and waves*
- Fit the styling brush onto the curling iron while cold.
- Form a section of hair and wind it around the brush.
- Hold it in place for around 20 seconds, then gently unwind it.

PROFESSIONAL TIPS
• **Allow your hair to cool before styling.**

3 - CRIMPER — *Fig. 12 - For crimped hair*
- Gather a section of hair approximately 5 cm across, starting at the root of the hair.
- Press the lever to open the crimper attachment, and place the hair between the crimping plates.
- Close the crimping plates for around 10 seconds.
- Release the hair and start again just below the wave just formed.

PROFESSIONAL TIPS
• **Always work from the roots towards the tips of the hair.**
• **To enhance the effect,** you can apply styling mousse before crimping.

4- STRAIGHTENER — *Fig. 13 - For straightened hair*
- Your hair should be dry and tangle-free.
- Gather a section of hair approximately 5 cm across, starting at the root of the hair.
- Press the lever to open the straightening attachment, and place the hair between the straightening plates.
- Slide the appliance slowly down from the root to the tip of the hair.

PROFESSIONAL TIPS
• **To avoid kinks in long sections of hair,** use a smooth, continuous movement.
• **To enhance the effect,** you can apply styling mousse before straightening.

5. CLEANING

• Unplug your styler and leave to cool on its stand.
• Clean accessories when fully cooled. To clean the handle, wipe with a soft, damp cloth.
• Never allow water or any other liquid to enter the handle.

6. ENVIRONMENT PROTECTION FIRST !

ⓘ Your appliance contains valuable materials which can be recovered or recycled.
➲ Leave it a local civic waste collection point.

RF Перед любым использованием прибора внимательно прочтите инструкции и правила безопасности.

ОПИСАНИЕ

1. Ручка
2. Переключатель вкл./выкл. (0-1)
3. Световой индикатор включения под напряжение
4. Кольцо блокировки и разблокировки насадок
5. Шнур питания с устройством поворота

Насадки
6. Щипцы для завивки (диаметр 16 мм)
7. Щетка
8. Щипцы для спиральных локонов (диаметр 14 мм)
9. Плоские щипцы для завивки
10. Щипцы для крупных локонов
11. Щипцы для выпрямления волос
12. Пластины для гофрирования волос керамическим покрытием
13. Разглаживающие пластины с керамическим покрытием
14. Сумка для хранения

2. МЕРЫ БЕЗОПАСНОСТИ

• В целях Вашей безопасности данный прибор соответствует существующим нормам и правилам (нормативные акты, касающиеся низкого напряжения, электромагнитной совместимости, охраны окружающей среды и т.д.).
• Детали прибора сильно нагреваются во время работы. Будьте осторожны, не допускайте соприкосновения поверхности прибора с кожей. Следите за тем, чтобы шнур питания не касался горячих поверхностей прибора.
• Убедитесь, что рабочее напряжение Вашей электросети соответствует напряжению, указанному на заводской табличке прибора. Любая ошибка при подключении прибора может привести к необратимым повреждениям, которые не покрываются гарантией.
• Для обеспечения дополнительной защиты рекомендуется установить в электрической сети ванной комнаты установку с дифференциальным распределителем с током срабатывания (DDR), не превышающим зо мА. Обратитесь за советом к специалисту-электрику.
• Установка прибора и его использование должно соответствовать действующим в стране пользователя нормативам.
• МЕРЫ ПРЕДОСТОРОЖНОСТИ: Запрещается пользоваться прибором в непосредственной близости от емкостей, в которых находится вода (ванна, душевая кабина, умывальник и т.п.).
• Если прибор используется в ванной комнате, после использования отключайте его от сети, так как близость к воде может представлять опасность даже в случае, если прибор выключен.
• Прибор не предназначен для использования лицами (включая детей) с пониженными физическими, чувственными или умственными способностями или при отсутствии у них опыта или знаний, если они не находятся под контролем или не проинструктированы об использовании прибора лицом, ответственным за их безопасность. Дети должны находится под контролем для недопущения игры с прибором.
• Если шнур питания поврежден, в целях безопасности его замена должна выполняться производителем, в уполномоченном сервисном центре или квалифицированным специалистом.
• Не пользуйтесь прибором и обращайтесь в уполномоченный сервисный центр в следующих случаях: при падении или сбоях в работе прибора.
• Прибор оборудован предохранительной термической системой. В случае перегрева (например, по причине загрязнения задней решетки) прибор автоматически отключается. В таком случае обращайтесь в Специализированный сервисный центр.
• Прибор следует отключать от сети в следующих случаях: прежде чем приступить к чистке или текущему уходу за прибором, в случае неправильной работы прибора, после его использования, а также в том случае, если Вы оставляете прибор без присмотра, даже на короткое время.
• Запрещается пользоваться прибором, если шнур питания поврежден.
• Запрещается погружать прибор в воду, даже для того, чтобы его вымыть.
• Не прикасайтесь к прибору влажными руками.
• Не прикасайтесь к корпусу прибора, т.к. он нагревается, держите прибор за ручку.
• Чтобы отключить прибор от сети, тяните не за шнур питания, а за вилку.
• Запрещается использовать электрический удлинитель.
• Запрещается чистить прибор порошками, содержащими абразивные или коррозивные вещества.
• Запрещается использование прибора при температуре ниже 0˚C и выше 35˚C

ГАРАНТИЯ:
Данный прибор предназначен исключительно для бытового использования. Запрещается его использование в профессиональных целях. Неправильное использование прибора отменяет действие гарантии на прибор.

3. ПОДГОТОВКА К РАБОТЕ

Установка и разборка насадок:
Во избежание ожогов, установку любой из насадок следует осуществлять при условии, что прибор - холодный.
1. Установите насадку на ручку прибора. (Рис. 1)
2. Поверните блокировочное кольцо, расположенное на ручке, чтобы закрепить насадку. (Рис. 2)
Таким образом закрепляются все насадки.
Чтобы снять насадку, выполните действия в обратном порядке.
Чтобы сменить пластины щипцов для выпрямления или для завивки волос, необходимо нажать на расположенные по бокам пластин кнопки и зафиксировать насадку, как показано на рисунках. При установке следует следить за тем, чтобы насадка была как следует заблокирована в предназначенном гнезде.
Подключение:
• Перед тем, как закреплять насадку, убедитесь, что прибор хорошо установлен на опоре и стоит на устойчивой поверхности.
• Подключите прибор к сети и пере ведите переключатель в положение 1. Световой индикатор включения под напряжение загорается, и насадка начинает нагреваться.(Рис. 3)
• Подождите несколько минут, чтобы прибор нагрелся до нужной температуры (1-3 мин для щипцов для завивки; 6 мин для выпрямляющих пластин).
Когда вы снимаете насадку, **держите ее за пластмассовую часть**, металлические детали насадок очень сильно нагреваются.

4. ПОРЯДОК РАБОТЫ

Чтобы не повредить волосы, следите, чтобы они были хорошо расчесанными, чистыми и СУХИМИ.

1 - ЩИПЦЫ для ЗАВИВКИ
Рис. 6 - Мелкие кудри — *Рис. 9 - "Геометрическая" завивка*
Рис. 8 - Спиральные локоны (английские) — *Рис. 10 - Крупные локоны*
- Возьмите прядь шириной 2-3 см.
- Нажмите на рычаг, чтобы открыть щипцы, и поместите конец пряди между трубкой и захватом.
- Отпустите рычаг, чтобы захватить прядь. Убедитесь, что конец пряди правильно захвачен и закручивается в нужном направлении.
- Возьмитесь за пластмассовый наконечник другой рукой.
- Поворачивайте прибор, чтобы накрутить прядь вокруг насадки. Закручивайте прядь в направлении к корням волос и следите, чтобы не обжечься.
- Подержите щипцы в этом положении около 20 секунд (крутая завивка требует большего времени).
- Размотайте прядь наполовину, откройте захват и удалите щипцы из волос.
- Повторите операцию для завивки следующих локонов.

СОВЕТЫ ПАРИКМАХЕРА
• **Для увеличения пышности волос:** разделите локоны пальцами.
• **Для крутой завивки:** наматывайте на щипцы маленькие пряди.
• **Для более легкой завивки:** захватывайте щипцами большие пряди.
• **Чтобы концы прядей не торчали:** убедитесь, что они правильно захвачены и закручиваются в направлении завивки локона.
• **Для получения эффекта вьющихся от природы волос:** расчешите завитые волосы расческой и щеткой, пока они не остыли.

2- ЩЕТКА — *Рис. 7 - Легкая завивка, волны*
- Установите щетку на щипцы для завивки волос, пока они не нагрелись.
- Возьмите прядь и намотайте ее на щетку.
- Подержите в этом положении примерно 20 секунд, затем осторожно размотайте прядь.

СОВЕТЫ ПАРИКМАХЕРА
• **Перед тем, как укладывать волосы, дайте им остыть.**

3 - "ГОФРИРОВАНИЕ" — *Рис. 12 - "Гофрированные" волосы*
- Возьмите прядь шириной 5 см, держа ее у корней волос.
- Нажмите на рычаг и поместите прядь между гофрирующими пластинами.
- Закройте щипцы и подержите пластины на волосах примерно 1 О секунд.
- Отпустите волосы и захватите их снова с места образования последней волны.

СОВЕТЫ ПАРИКМАХЕРА
• **Волосы "гофрируются" в направлении от корней к концам волос.**
• Для усиления эффекта предварительно нанесите пену для укладки волос.

4- ВЫПРЯМЛЕНИЕ — *Рис. 13 - Гладкие волосы*
- Волосы должны быть хорошо расчесанными и сухими.
- Возьмите прядь шириной 5 см, держа ее у корней волос.
- Нажмите на рычаг, чтобы открыть щипцы, и поместите прядь между пластинами для выпрямления волос.
- Скользящим движением проведите щипцами вдоль пряди в направлении от корней к концам волос.

СОВЕТЫ ПАРИКМАХЕРА
• **Чтобы прядь разгладилась по всей длине равномерно**, без перегибов, выполняйте операцию гибким непрерывным движением.
• Чтобы усилить эффект перед распрямлением нанесите немного пены для укладки волос.

5.ТЕХОБСЛУЖИВАНИЕ

• Отключите прибор от сети, установите на опору и дайте ему остыть.
• Насадки можно чистить, только когда они полностью остыли. Оботрите их мягкой влажной тряпкой.
• Следите, чтобы в прибор не попала вода или любая другая жидкость.

UA Перед використанням уважно прочитайте інструкцію з використання і поради з техніки безпеки.

1. ЗАГАЛЬНИЙ ОПИС

1. Ручка
2. Вимикач ввімкнення / вимкнення (0-1)
3. Світловий індикатор включення приладу під напругу
4. Кільце блокування і розблокування насадок
5. Поворотний електрошнур

ПРИЛАДДЯ
6. Щипці для укладання волосся (діаметр 16 мм)
7. Щітка
8. Щипці для спіральних локонів (діаметр 14 мм)
9. Плоскі щипці для завивки
10. Щипці для широких локонів
11. Щипці для випрямлення волосся
12. Пластини для гофрування волосся
13. Пластини для розгладжування волосся з керамічним покриттям
14. Футляр для зберігання приладу

2. ПОРАДИ З ТЕХНІКИ БЕЗПЕКИ

• Ваша безпека гарантується відповідністю цього приладу чинним стандартам і нормам (директиви стосовно низьковольтного обладнання, електромагнітної сумісності, захисту довкілля та ін.).
• Під час використання приладдя цього приладу нагрівається до високої температури. Стежте за тим, щоб електрошнур не торкався гарячих частин приладу.
• Перевірте, щоб напруга у використовуваній вами електромережі відповідала напрузі, вказаній на приладі. Будь-яке неправильне підключення до електромережі може призвести до непоправних пошкоджень приладу, на які гарантія не поширюється.
• Для більшої безпеки користування приладом рекомендується встановити в електропроводці ванної кімнати пристрій контролю диференційованого струму з робочим значенням диференційованого струму не вище 30 мА. Проконсультуйтесь з вашим електриком.
• У будь-якому випадку способи установлення і використання приладу повинні відповідати вимогам нормативних документів, чинних у вашій країні.
• УВАГА: Цей прилад не можна використовувати поблизу ванни, душу, умивальника чи інших посудин з водою.
• Якщо прилад працює у ванній кімнаті, його потрібно відключати від електромережі одразу після закінчення використання, тому що він може становити небезпеку навіть після вимкнення.
• Цей прилад не повинен використовуватись особами (в тому числі дітьми), які мають обмежені фізичні, чуттєві чи розумові можливості або не мають потрібного досвіду чи знань, якщо особа, відповідальна за їхню безпеку, не здійснює за ними нагляду або попередньо не дала вказівок щодо використання приладу. Слід наглядати за дітьми, щоб вони не гралися з приладом.
• Щоб уникнути небезпеки, у разі пошкодження електрошнура його слід замінити на підприємстві виробника, в його відділі післяпродажного обслуговування або звернувшись до спеціаліста відповідної кваліфікації.
• Не користуйтесь вашим приладом і зверніться до уповноваженого сервіс-центру, якщо прилад падав на підлогу або не працює як слід.
• Прилад обладнаний системою теплового захисту. У випадку перегрівання (наприклад, внаслідок забруднення задньої решітки) прилад автоматично вимикається; в цьому випадку необхідно звернутися до центру післяпродажного обслуговування.
• Прилад потрібно відключати від електромережі: перед виконанням операцій очищення або догляду, якщо він не працює як слід, одразу після закінчення використання.
• Не використовуйте прилад, якщо його електрошнур пошкоджений.
• Не занурюйте прилад у воду і не підставляйте його під струмінь води, навіть під час очищення.
• Не торкайтесь приладу, якщо у вас вологі руки.
• Беріть прилад не за корпус, поки він ще гарячий, а за ручку.
• Відключаючи прилад від електромережі, тягніть не за електрошнур, а за вилку.
• Не користуйтесь електроподовжувачем.
• Не використовуйте для очищення абразивні чи корозійні матеріали.
• Не користуйтесь приладом при температурах нижче 0˚C і вище 35˚C.

ГАРАНТІЯ:
Ваш прилад призначений тільки для побутового використання. Його не можна використовувати для професійної діяльності. Неправильне використання приладу тягне за собою анулювання гарантії.

ДБАЙМО ПРО ЗАХИСТ ДОВКІЛЛЯ!
Ваш прилад містить багато матеріалів, які можуть бути перероблені або повторно використані.
Після закінчення терміну служби приладу здайте його до пункту приймання побутових приладів, а за відсутності такого – до уповноваженого сервіс-центру для його подальшої обробки.

3. ПІДГОТОВКА ДО ВИКОРИСТАННЯ

Встановлення і зняття насадок:
Заради уникнення опіків, у момент фіксації будь-якої з насадок прилад повинен бути холодним.
1. Вставте насадку в ручку. (РИС 1)
2. Для блокування насадки поверніть розташоване на ручці стопорне кільце. Усі насадки встановлюються однаково. (РИС 2)
Від'єднання насадки здійснюється у зворотному порядку.
Щоб замінити пластини щипців для розпрямлення або для завивання волосся, натисніть кнопки, розташовані по бокам пластин, і зафіксуйте насадки, як зображено на малюнках. При встановленні насадок слід переконатися в тому, що їх надійно заблоковано в призначеному гнізді.
Підключення до електромережі:
• Після фіксації насадки в ручці поставте прилад на рівній поверхні, щоб він спирався на свою підставку і займав стійке положення.
• Підключіть прилад до електромережі і переведіть вимикач у положення 1. Засвітиться світловий індикатор включення приладу під напругу, і прилад почне нагрıуватися. (РИС 3)
• Зачекайте кілька хвилин, поки прилад нагріється до потрібної температури (1-3 хвилини для насадок типу "щипці"; 6 хвилин для пластин насадки для випрямлення).
Витягаючи з ручки насадку, **тримайте її тільки за пластикову частину**, тому що її металеві частини дуже гарячі.

4. ВИКОРИСТАННЯ

Волосся повинне бути не заплутаним, чистим і СУХИМ (щоб його не зіпсувати).

1 – ЩИПЦІ ДЛЯ УКЛАДАННЯ ВОЛОССЯ
РИС. 6 - ПРУЖНІ ЛОКОНИ — *РИС. 9 - ЛОКОНИ "ЗУБЧИКАМИ"*
РИС. 8 - СПІРАЛЬНІ ЛОКОНИ — *РИС. 10 - ШИРОКІ ЛОКОНИ*
- Утворіть пасмо шириною 2-3 см.
- Відкрийте затискач, натиснувши на важіль, і просуньте кінчик пасма між трубкою і затискачем.
- Відпустіть затискач, щоб щипці закрилися. Перевірте, щоб кінчики волосся правильно розташувались під затискачем, щоб вони потім закручувались у напрямку формування локона.
- Візьміть іншою рукою ізольований кінець приладу.
- Обертаючи прилад, намотуйте пасмо навколо насадки. Пасмо слід намотувати, наближаючись до шкіри, з якої росте волосся, і робити це обережно, щоб не обпектися.
- Утримуйте закручене пасмо в щипцях протягом 20 секунд (або довше, щоб локони були пружніші).

ПОРАДИ ПЕРУКАРЯ
• **Щоб надати волоссю більше об'єму:** можете розділяти локони пальцями.
• **Для отримання пружніших локонів:** закладайте для намотування тонші пасма.
• **Для отримання м'якіших локонів:** закладайте для намотування товщі пасма.
• **Щоб кінчики волосся не стирчали:** слідкуйте за тим, щоб вони потрапляли під затискач і намотувались у локон в одному напрямку з усім пасмом.
• **Щоб завивка виглядала більш природно:** після охолодження локонів можете їх злегка розчесати гребінцем або щіткою.

2- ЩІТКА З ЗУБЧИКАМИ — *РИС. 7 – ЛОКОНИ З М'ЯКИМИ ОБРИСАМИ*
- Насадіть щітку з зубчиками на щипці для завивки, коли вони охолонуть.
- Утворіть пасмо волосся і намотайте його навколо щітки.
- Тримайте пасмо згорнутим протягом приблизно 20 секунд, потім обережно розгорніть.

ПОРАДИ ПЕРУКАРЯ
• **Перед розчісуванням волосся дайте йому охолонути.**

3 – КРИМПЕР — *РИС. 12 – ГОФРОВАНЕ ВОЛОССЯ*
- Утворіть пасмо шириною приблизно 5 см, починаючи від коренів волосся.
- Відкрийте натискач, натиснувши на важіль, і закладіть пасмо між пластинами для гофрування.
- Утримуйте пластини стиснутими протягом приблизно 10 секунд.
- Відпустіть затискач і продовжуйте гофрувати волосся далі, починаючи з останньої утвореної хвилі.

ПОРАДИ ПЕРУКАРЯ
• **Завжди гофруйте волосся від коренів до кінчиків.**
• **Щоб зачіска виглядала більш ефектно,** перед гофруванням можете накласти на волосся мус для укладання зачіски.

4- ПЛАСТИНИ ДЛЯ РОЗГЛАДЖУВАННЯ — *РИС. 13 – РОЗГЛАДЖЕНЕ ВОЛОССЯ*
- Ваше волосся повинне бути не заплутаним і сухим.
- Утворіть пасмо шириною приблизно 5 см, починаючи від коренів волосся.
- Відкрийте натискач, натиснувши на важіль, і закладіть пасмо між пластинами для розгладжування.
- Повільно ведіть прилад від коренів до кінчиків волосся.

ПОРАДИ ПЕРУКАРЯ
• **Щоб уникнути утворення поперечних смуг,** ведіть прилад плавним безперервним рухом.
• **Щоб зачіска виглядала більш ефектно,** перед розгладжуванням можете накласти на волосся мус для укладання зачіски.

5. ДОГЛЯД

• Відключіть прилад від електромережі і дайте йому охолонути на підставці.
• Очистіть насадки, коли вони повністю охолонуть. Протріть ручку м'якою вологою ганчіркою.
• Ніколи не допускайте потрапляння води або іншої рідини всередину ручки.

EST Enne kasutamist lugege tähelepanelikult kasutusjuhendit ja turvalisuse nõuandeid.

1. ÜLDINE KIRJELDUS

1. Käepide
2. Sisse/välja lülitamise nupp (0-1)
3. Aparaadi sisselülitamise signaallamp
4. Lisaseadmete kinnitamise ja lahtivõtmise rõngas
5. Pöörlev juhe

Lisaseadmed
6. Lokitangid (läbimõõt 16 mm)
7. Hari
8. Spiraallokitangid (läbimõõt 14 mm)
9. Lamedad lokitangid
10. Väga laiad lokitangid
11. Silumistangid
12. Vahvliloki plaadid
13. Triikimisplaadid, keraamiline kate
14. Seadmete kott

2. TURVALISUSE NÕUANDED

• Teie turvalisuse tagamiseks vastab seade sellele kohaldatavatele normatiividele ja seadustele (Madalpingeseadmete, Elektromagnetilise Ühilduvuse ja Keskkonnakaitse kohta käivad direktiivid).
• Seadme tarvikud kuumenevad kasutamise käigus. Vältige nende puutumist naha vastu. Jälgige alati, et seadme toitejuhe ei puutuks mitte kunagi selle kuumenevate osadega kokku.
• Kontrollige, et kasutatav võrgupinge vastaks seadme juures nõutavale. Valesti vooluvõrku ühendamine võib seadme rikkuda ning sellised vigastused ei käi garantii alla.
• Turvalisuse tõstmiseks on lisaks soovitatav paigaldada vannitoa vooluj uhtmestikku rikkevoolukaitselüliti (RVKL) nominaalse rakendusvooluga kuni 30 mA. Küsige nõu oma elektriku käest.
• Igal juhul tuleb seade paigaldada ja seda kasutada kooskõlas kasutamisriigis kehtiva seadusandlusega.
• ETTEVAATUST: Ärge kasutage seadet vannide, dušikabiinide, kraanikausside või ükskõik milliste vett sisaldavate mahutite läheduses.
• Kui seadet kasutatakse vannitoas, võtke see peale kasutamist vooluvõrgust välja, kuna vee lähedus on ohtlik isegi juhul, kui seade ei tööta. Seadet ei tohi kasutada isikud (s.h. lapsed), kelle füüsilised ja vaimsed võimed ning meeled on piiratud või isikud, kes seda ei oska või ei tea, kuidas seade toimib, välja arvatud juhul, kui nende turvalisuse eest vastutav isik kas nende järele valvab või on neile eelnevalt seadme tööpõhimõtteid ja kasutamist selgitanud. Ka tuleb valvata selle järele, et lapsed seadmega ei mängiks.
• Kui toitejuhe on katki, tuleb ohuolukordade ärahoidmiseks lasta see tootjal, tema müügijärgsel teenindusel või vastavat kvalifikatsiooni omaval isikul välja vahetada.
• Ärge kasutage seadet ning võtke ühendust Volitatud Teeninduskeskusega juhul, kui seade on maha kukkunud või ei tööta korralikult.
• Seade on varustatud kaitsesüsteemiga ülekuumenemise vastu. Kui temperatuur tõuseb liiga kõrgele (kuna näiteks tagarest on ummistunud), jääb seade automaatselt seisma : võtke ühendust müügijärgse teenindusega.
• Seade peab olema vooluvõrgust välja võetud: selle puhastamiseks ja hoolduseks, rikke korral, kohe, kui olete selle kasutamise lõpetanud.
• Ärge kasutage seadet, kui toitejuhe on katki.
• Ärge kastke seadet vette ega pange seda voolava vee alla isegi mitte selle puhastamiseks.
• Ärge katsuge seadet niiskete kätega.
• Ärge hoidke seadet korpusest – see on tuline –,vaid käepidemest.
• Seadet stepslist välja tõmmates ei tohi kinni hoida mitte juhtmest, vaid pistikust.
• Ärge kasutage pikendusjuhet.
• Ärge kasutage seadme puhastamiseks vahendeid, mis võivad selle pinda kriimustada või söövitada
• Ärge kasutage temperatuuril alla 0 °C ja üle 35 °C.

GARANTII:
Antud seade on ette nähtud ainult koduseks kasutuseks. Seda ei tohi tarvitada töövahendina. Ebaõige kasutamise korral kaotab garantii kehtivuse.

3. TÖÖKORDA SEADMINE

Lisaseadmete paigaldamine ja ära võtmine:
Põletadasaamise ohu vältimiseks peab seade olema tarvikute külgepanekul alati maha jahtunud.
1. Asetage lisaseadmed käepideme külge. (Joonis 1)
2. Pöörake käepidemel asuvat kinnitusrõngast lisaseadme kinnitamiseks. (Joonis 2)
Toimige samal viisil kõigi lisaseadmetega.
Lisaseadmete eemaldamiseks toimige vastupidiselt eelnevale.
Sirgendus- või krepplokiplaatide vahetamiseks vajutage nende aluse külgedel olevatele nuppudele ja tõmmake plaadid joonisel näidatud viisil selle küljest ära. Plaatide külgepanekul lükake need korralikult ja lõpuni nende pesadesse.
Ühendamine:
• Olles kinnitanud lisaseadme käepideme külge, asetage aparaat stabiilselt oma alusele ja siledale pinnale.
• Lülitage aparaat sisse ja asetage lüliti 1 peale. Sisselülitamise signaallamp süttib ja aparaat hakkab soojenema. (Joonis 3)
• Oodake mõni minut, kuni aparaat saavutab vajaliku temperatuuri (1 kuni 3 minutit "lokitangide" lisaseadmete puhul; 6 min silumistangide puhul).
Lisaseadme eemaldamise korral puudutage vaid aparaadi plastmassist osi, sest metallosad on väga kuumad.

4. KASUTAMINE

Juuksed peavad olema kammitud, puhtad ja KUIVAD (et vältida nende kahjustamist).

1 - KOOLUTAJAD
Joonis 6 – Tugevad lokid — *Joonis 9 – Krepplokid*
Joonis 8 – Spiraallokid — *Joonis 10 – Laiad lokid*
- Võtke 2 kuni 3 cm laiune juuksesalk.
- Avage tangid, vajutades hoovale ja libistage juukseotsad tangide ja toru vahele.
- Laske tangid sulgemiseks lahti. Kontrollige, et juukseotsad on korralikult tangide alla keeratud, loki tegemiseks õiges suunas.
- Hoidke otsikut teise käega kinni.
- Keerake aparaati juuksesalgu lisaseadme ümber keeramiseks. Keerake juuksesalku, liikudes ülespoole pealae suunas, hoidudes samal ajal enast põletamast.
- Hoidke lokitange paigal umbes 20 sekundit (kauem tugevate lokkide saamiseks).
- Keerake lokitangid pooleldi tagasi, seejärel avage tangid ja laske juuksesalk vabaks.
- Korrake tegevust uute salkude vormimiseks.

JUUKSURI NÕUANDED
• **Volüümi lisamiseks** võite lokke sõrmedega vormida.
• **Väga tugevate lokkide** saamiseks keerake ümber tangide korraga vähe juukseid.
• **Pehmemate lokkide** saamiseks keerake ümber tangide rohkem juukseid.
• **Tõrksate juukseotste** vältimiseks kontrollige, et otsad on hästi tangide alla keeratud, loki tegemiseks vajalikus suunas.
• **Loomulikuma lainetuse** saamiseks võite juukseid kergelt kammida või harjata, kui lokid on jahtunud.

2- HARI — *Joonis 7 - Pehmed, laiad lokid*
- Libistage hari lokitangidele, kui need on külmad.
- Võtke juuksesalk ja keerake see ümber harja.
- Hoidke umbes 20 sekundit, seejärel keerake õrnalt lahti.

JUUKSURI NÕUANDED
• **Enne kammimist laske juustel jahtuda.**

3 - SILUMISTANGID — *Joonis 12 - Vahvlilokid*
- Võtke umbes 5 cm laiune juuksesalk, alustades juuksejuurtest.
- Avage tangid, vajutades hoovale ja asetage juuksesalk vahvliloki tangide vahele.
- Hoidke lokitange suletuna umbes 10 sekundit.
- Laske lahti, seejärel alustage uuesti viimase tehtud laine juurest.

JUUKSURI NÕUANDED
• **Töötage alati juuksejuurtest otste suunas.**
• **Efekti lisamiseks** võite enne vahvlilokkide tegemist lisada juuksevahtu.

4- SILUJA — *Joonis 13 - Sirged juuksed*
- Teie juuksed peavad olema kammitud ja kuivad.
- Võtke umbes 5 cm laiune juuksesalk, alustades juuksejuurtest.
- Avage tangid, vajutades hoovale ja asetage juuksesalk silumisplaatide vahele.
- Libistage aparaati aeglaselt juustejuurtest otsteni.

JUUKSURI NÕUANDED
• **Triipude vältimiseks** töötage pehmete ja pidevate liigutustega.
• **Efekti suurendamiseks** võite enne silumist lisada juuksevahtu.

5. HOOLDUS

• Lülitage aparaat välja ja laske sellel jahtuda oma alusel.
• Puhastage lisaseade, kui see on täiesti külm. Pühkige käepidet õrnalt niiske lapiga.
• Ärge kunagi laske käepidemele vett või muud vedelikku.

6. AITAME HOIDA LOODUSKESKKONDA!

ⓘ Teie seadme juures on kasutatud väga mitmeid ümbertöötlemist või kogumist võimaldavaid materjale.
➲ Viige seade kogumispunkti või viimase puudumisel volitatud teeninduskeskusesse, et oleks võimalik selle ümbertöötlemine.

LT Prieš naudodami atidžiai perskaitykite naudojimo instrukciją ir saugos nurodymus.

1. BENDRASIS APRAŠYMAS

1. Rankena
2. Įjungimo/išjungimo jungiklis (0-1)
3. Aparato prijungimo prie tinklo indikatorius
4. Priedų veržiamasis ir laisvinamasis žiedas
5. Sukamasis laidas

PRIEDAI
6. Kaitinamosios žnyplės (skersmuo 16 mm)
7. Šepetys
8. Kaitinamosios spiralinės žnyplės (skersmuo 14 mm)
9. Kaitinamosios žnyplės plaukams banguoti
10. Ypač plačios kaitinamosios žnyplės
11. Plaukų banguotuvas
12. Bangavimo plokštelės
13. Tiesinimo plokštelės, keramikiniu paviršiumi
14. Krepšys

2. PATARIMAI DĖL SAUGOS

• Siekiant užtikrinti Jūsų saugumą, šis aparatas pagamintas laikantis taikomų standartų ir teisės aktų (Žemos įtampos, Elektromagnetinio suderinamumo, Aplinkos apsaugos direktyvų...).
• Naudojant aparatą jo dalys labai įkaista. Nesilieskite prie jų. Niekada neleiskite maitinimo laidui liestis su įkaitusiomis aparato dalimis.
• Patikrinkite, ar Jūsų elektros tinklo įtampa sutampa su nurodytaja ant aparato. Bet kokia jungimo klaida gali padaryti nepataisomos žalos, kuriai netaikoma garantija.
• Siekiant užtikrinti papildomą apsaugą, rekomenduojama į vonios kambaryje esantį elektros maitinimo tinklą įstatyti liekamąja srove valdomus srovės, kuri yra ne didesnė nei 30 mA, jungtuvus (DDR). Paprašykite elektros instaliaciją įrengiančio asmens patarimo.
• Tačiau aparatas turi būti instaliuotas ir naudojamas laikantis jūsų šalyje galiojančių standartų.
• DĖMESIO: šio aparato nenaudokite arti vonios, dušo, kriauklės ar kitų indų, kuriuose yra vandens.
• Jei naudojate aparatą vonios kambaryje, baigę naudoti išjunkite jį iš tinklo, nes laikyti jį arti vandens, net ir neveikiantį, gali būti pavojinga.
• Šis aparatas nėra skirtas naudoti asmenims (taip pat vaikams), kurių fizinės, jutiminės arba protinės galimybės yra ribotos, taip pat asmenims, neturintiems atitinkamos patirties arba žinių, išskyrus tuos atvejus, kai už jų saugumą atsakingi asmenys užtikrina tinkamą priežiūrą arba jie iš anksto gauna instrukcijas dėl šio aparato naudojimo. Vaikai turi būti prižiūrimi, užtikrinant, kad jie nežaistų su aparatu.
• Jei maitinimo laidas pažeistas, gamintojas, centras, kuris yra įgaliotas atlikti priežiūrą po pardavimo, arba panašios kvalifikacijos asmenys jį turi pakeisti, kad nebūtų pavojaus.
• Nenaudokite aparato ir kreipkitės į centrą, įgaliotą atlikti priežiūrą po pardavimo, jeigu aparatas nukrito ir neveikia kaip paprastai.
• Aparate yra instaliuota karščiui jautri apsaugos sistema. Aparatui perkaitus (pavyzdžiui, dėl užsikimšusių galinių grotelių), aparatas automatiškai išsijungia: kreipkitės į centrą, įgaliotą atlikti priežiūrą po pardavimo.
• Aparatas turi būti išjungtas iš tinklo: prieš jį valant ir atliekant priežiūros darbus, sutrikus veikimui, baigus jį naudoti.
• Nenaudokite aparato, jei laidas pažeistas.
• Nenardinkite jo į vandenį ir neplaukite net valydami.
• Nelaikykite drėgnomis rankomis.
• Nelaikykite už įkaitusio korpuso, bet už rankenos.
• Neišjunkite traukdami už laido, bet ištraukite kištuką iš lizdo.
• Nenaudokite elektrinio ilgiklio.
• Nevalykite su šveitimui skirtomis ar koroziją sukeliančiomis priemonėmis.
• Nenaudokite esant žemesnei nei 0 °C ir aukštesnei nei 35 °C temperatūrai.

GARANTIJA:
Jūsų aparatas skirtas tik naudojimui namuose. Jo negalima naudoti profesiniams tikslams. Neteisingai naudojant, garantija nebėra taikoma ir tampa negaliojanti.

3. PARENGIMAS NAUDOTI

Surinkimas ir priedų išėmimas:
Kad neapsidegintumėte, visus priedus užfiksuokite ant šalto prietaiso.
1. Įstatykite priedus į rankeną. (1 PAV)
2. Užtvirtinkite priedą pasukdami ant rankenos esantį priveržimo žiedą. (2 PAV)
Tokius pat veiksmus atlikite įdėdami bet kurį priedą.
Norėdami išimti priedus, atlikite veiksmus priešinga eilės tvarka.
Norėdami pakeisti ištiesinimo ar garbanojimo plokšteles, paspauskite ant plokštelių šonų esančius mygtukus ir pastumkite plokšteles pagal schemas. Pakeisdami plokšteles, patikrinkite kad jos būtų gerai užfiksuotos.
Įjungimas:
• Pritvirtinę priedą prie rankenos pastatykite aparatą stabiliai ant jo kojelės ir ant lygaus paviršiaus.
• Įjunkite aparatą į tinklą ir nustatykite jungiklį į padėtį 1. Užsižiebia prijungimo prie tinklo indikatorius ir priedas ima kaisti.(3 PAV)
• Palaukite kelias minutes, kol aparatas pasieks tinkamą temperatūrą (nuo 1 iki 3 min. „kaitinamųjų žnyplių" priedams; 6 min. banguotuvo plokštelėms).
Išimdami priedą lieskite tik plastikines jo dalis, nes metalinės dalys yra labai karštos.

4. NAUDOJIMAS

Plaukai turi būti iššukuoti, švarūs ir IŠDŽIOVINTI (vengiant juos pažeisti).

1 - KAITINAMOSIOS ŽNYPLĖS
6 PAV. - SMULKIOS GARBANOS — *9 PAV. - BANGUOTOS GARBANOS*
8 PAV. - SPIRALINĖS GARBANOS — *10 PAV. - STAMBIOS GARBANOS*
- Suformuokite 2 – 3 cm pločio sruogą.
- Paspausdami svertą praskėskite žnyples ir įkiškite plaukų galiukus tarp žnyplių.
- Paleiskite žnyples, jos susispaus. Patikrinkite, ar plaukų galiukai tinkamai apsivynioję žnyplėse, sruogos kryptimi.
- Laikykite izoliuojamąjį galą kita ranka.
- Pasukite aparatą apvyniodami sruogą aplink priedą. Sukite sruogą savo galvos odos link, saugodamiesi, kad nenusidegintumėte.
- Palaikykite žnyples maždaug 20 sekundžių (jei norite gauti standesnes garbanas, laikykite ilgiau).
- Atvyniokite žnyples iki pusės, po to atidarykite jas ir leiskite sruogai išslysti.
- Kartokite operaciją ir suformuokite naujas garbanas.

KIRPĖJO PATARIMAI
• **Jei norite suteikti plaukams vešlumo:** galite perskirti sruogas pirštais.
• **Jei norite gauti labai standžias sruogas:** vyniokite plaukus mažais kiekiais.
• **Jei norite gauti lankstesnes garbanas:** vyniokite daugiau plaukų.
• **Jei norite išvengti neklusnių vietų:** patikrinkite, ar plaukų galiukai smarkiai apsivynioję žnyplėse, sruogos kryptimi.
• **Jei norite, kad bangavimas atrodytų natūralesnis:** palaukite, kol garbanos atvės ir atsargiai pašukuokite šukomis arba šepečiu.

2- EPETYS — *7 PAV - VELNIOS, NERYŠKIAI IŠREIKŠTOS GARBANOS*
- Įstatykite šepetį į banguotuvą, kai šis yra šaltas.
- Suformuokite plaukų sruogą ir apvyniokite aplink šepetį.
- Palaikykite maždaug 20 sekundžių, po to atsargiai išvyniokite.

KIRPĖJO PATARIMAI
• **Prieš šukuodami plaukus, leiskite jiems atvėsti.**

3 - PLAUKŲ BANGUOTUVAS — *12 PAV - BANGUOTI PLAUKAI*
- Suformuokite maždaug 5 cm pločio sruogą, pradėdami nuo plaukų šaknų.
- Nuspausdami svertą praskėskite žnyples ir padėkite sruogą tarp bangavimo plokštelių.
- Palaikykite plokšteles užspaustas maždaug 10 sekundžių.
- Atleiskite ir vėl tęskite nuo paskutinės gautos bangelės.

KIRPĖJO PATARIMAI
• **Visuomet pradėkite nuo plaukų šaknų ir slinkite link galiukų.**
• **Jei norite sustiprinti poveikį**, prieš banguodami galite sutepti plaukus formavimo putomis.

4- TIESINIMAS — *13 PAV - IŠTIESINTI PLAUKAI*
- Jūsų plaukai turi būti iššukuoti ir išdžiovinti.
- Suformuokite maždaug 5 cm pločio sruogą, pradėdami nuo plaukų šaknų.
- Nuspausdami svertą praskėskite žnyples ir padėkite sruogą tarp tiesinimo plokštelių.
- Lėtai slinkite aparatu nuo plaukų šaknų iki galiukų.

KIRPĖJO PATARIMAI
• **Jei norite,** kad plaukai būtų tiesūs per visą ilgį, atlikite vikrų ir vientisą judesį.
• **Jei norite sustiprinti poveikį,** prieš tiesindami galite sutepti plaukus formavimo putomis.

5. PRIEŽIŪRA

• Atjunkite aparatą ir palikite ant atramos kol atvės.
• Priedą valykite, kai jis pilnai atvės. Išvalykite kotą švelniu drėgnu skudurėliu.
• Niekuomet nepilkite į kotą vandens ar bet kokio kito skysčio.

6. PRISIDĖKIME PRIE APLINKOS APSAUGOS!

ⓘ Jūsų aparate yra daug medžiagų, kurias galima pakeisti į pirmines žaliavas arba perdirbti.
➲ Nuneškite jį į surinkimo punktą arba, jei jo nėra, į įgaliotą priežiūros centrą, kad aparatas būtų perdirbtas.

LV Pirms katras lietošanas uzmanīgi izlasīt lietošanas instrukciju, kā arī drošības noteikumus.

1. VISPĀRĪGAIS APRAKSTS

1. Rokturis
2. Slēdzis: atslēgts/ieslēgts (0-1)
3. Sprieguma signalizācijas lampiņa
4. Papildu piederumu bloķēšanas un atbrīvošanas gredzens
5. Rotējošs barošanas vads

PAPILDU PIEDERUMI
6. Matu cirtošanas lokšķēres (diametrs 16 mm)
7. Suka ar zobiņiem
8. lokšķēres spirālveida cirtu veidošanai (diametrs 14 mm)
9. Plakanās lokšķēres
10. Lokšķēres lielu cirtu veidošanai
11. Lokšķēres matu taisnošanai
12. Plāksnītes matu gofrēšanai
13. Plāksnītes ar keramisku pārklājumu matu gludināšanai
14. Uzglabāšanas somiņa

2. DROŠĪBAS NOTEIKUMI

• Jūsu drošībai, šis aparāts atbilst noteiktajām normām un noteikumiem (zemsprieguma direktīva, elektromagnētiskā saderība, apkārtējā vide...).
• Izmantošanas laikā aparāta piederumi kļūst ļoti karsti. Izvairieties no to saskares ar ādu. Pārliecinieties, lai barošanas kabelis nekad neatrastos kontaktā ar karstām aparāta daļām.
• Pārliecinieties, ka elektroinstalāciju spriegums atbilst Jūsu aparāta parametriem. Jebkura nepareiza pieslēgšana var izraisīt neatgriezeniskus bojājumus, kurus garantija nesedz.
• Papildus aizsardzībai ir ieteicams uzstādīt elektriskā ķēdē, kas nodrošina vannas istabu, diferenciālās aizsardzības ierīci (DDR), paredzētu strāvas noplūdei, kas nepārsniedz 30 mA. Vaicājiet pēc padoma aparāta uzstādītājam.
• Ierīces uzstādīšana un izmantošana jāveic saskaņā ar Jūsu valstī spēkā esošajiem standartiem.
• UZMANĪBU: Nekad nelietojiet ierīci vannas, dušas, izlietnes vai citas ūdeni saturošas tvertnes tuvumā.
• Ja izmantojat aparātu vannas istabā, pēc lietošanas atvienojiet to no strāvas, jo atrašanās ūdens tuvumā var būt bīstama pat tad, ja ierīce ir izslēgta.
• Šo aparātu nav paredzēts izmantot personām (ieskaitot bērnus), kuru fiziskās, sensorās vai garīgās spējas ir ierobežotas, vai personām, kurām trūkst pieredzes vai zināšanu, izņemot gadījumus, kad par viņu drošību atbildīga persona ierīces izmantošanas laikā šīs personas uzrauga vai ir sniegusi informāciju par ierīces izmantošanu. Pieskatiet bērnus un pārliecinieties, ka tie nespēlējas ar aparātu.
• Ja barošanas vads ir bojāts, tas jāaizvieto ražotājam, garantijas apkalpošanas servisam vai personai ar līdzīgu kvalifikāciju, lai izvairītos no iespējamām briesmām.
• Neizmantojiet aparātu un sazinieties ar autorizēto apkopes servisu, ja: Jūsu ierīce ir nokritusi zemē, tā darbojas ar traucējumiem.
• Aparāts ir aprīkots ar termiskās drošības sistēmu. Pārkaršanas gadījumā (kas notikusi, piemēram, aizmugures režģa aizsērēšanas dēļ) sazinieties ar tehniskās apkopes centru.
• Aparāts jāizslēdz: pirms tīrīšanas un apkopes, nepareizas funkcionēšanas gadījumā, tiklīdz Jūs esat beidzis to lietot.
• Nelietojiet, ja bojāts strāvas vads.
• Nemērciet ūdenī vai nelieciet zem tekoša ūdens pat tīrīšanas nolūkā.
• Neturiet to mitrās rokās.
• Neturiet aiz korpusa, kas ir karsts, bet aiz roktura.
• Neatvienojiet no strāvas, raujot aiz vada, bet gan velkot aiz kontaktdakšas.
• Neizmantojiet elektrisko pagarinātāju.
• Netīriet ierīci ar abrazīviem vai korozīviem līdzekļiem.
• Nelietojiet to pie temperatūras, kas zemāka par 0°C un augstāka par 35 °C.

GARANTIJA :
Šis aparāts ir paredzēts lietošanai tikai mājas apstākļos. To nedrīkst izmantot profesionālos nolūkos. Nepareizas izmantošanas gadījumā garantija kļūst par nederīgu un spēkā neesošu.

3. NODOŠANA EKSPLUATĀCIJĀ

Papildu piederumu nostiprināšana un noņemšana:
Lai nejauši neapdedzinātos, visi piederumi ierīcei jāuzstāda tad, kad tā ir atdzisusi.
1. Ievietojiet papildu piederumu rokturī. (1. ZĪM.)
2. Lai fiksētu papildu piederumu, pagrieziet bloķēšanas gredzenu, kas atrodas uz roktura.(2. ZĪM.)
Tāpat rīkojieties ar pārējiem papildu piederumiem.
Lai papildu piederumu noņemtu, veiciet pretēju darbību.
Lai nomainītu plāksnes, jānospiež pogas ierīces sānos un jānoslidina plāksnes tā, kā parādīts shēmā. Uzstādot plāksnes, jāpārliecinās, ka tās ir kārtīgi nostiprinātas.
Pieslēgšana:
• Pēc papildu piederuma nostiprināšanas rokturī, novietojiet aparātu stabili uz tā paliktņa, kas atrodas uz līdzenas virsmas.
• Ieslēdziet aparātu, pārbīdot slēdzi stāvoklī 1. Sprieguma indikatora lampiņa iedegas, un papildu piederums sāk silt. (3. ZĪM.)
• Nogaidiet dažas minūtes līdz aparāts sasniedz vajadzīgo temperatūru (1 līdz 3 min "metāliskiem" papildu piederumiem; 6 min - matu taisnošanas plāksnītēm).
Noņemot papildu piederumu, **pieskarieties tikai papildu piederuma plastmasas daļām**, jo metāliskās ir ļoti karstas.

4. LIETOŠANA

Matiem jābūt izķemmētiem, tīriem un SAUSIEM (lai tos nebojātu).

1 - LOKŠĶĒRES
6. ZĪM. – BLĪVAS CIRTAS — *9. ZĪM. – IEGRIEZTAS CIRTAS*
8. ZĪM. – SPIRĀLVEIDA CIRTAS — *10. ZĪM. – LIELAS CIRTAS*
- Izveidojiet 2-3 cm platu matu šķipsnu.
- Uzspiežot uz sviras roktura, atveriet lokšķēres un ievietojiet matu galus starp sviru un lokšķēru cilindru.
- Lai lokšķēres aizvērtu, atlaidiet sviras rokturi. Pārbaudiet, vai matu gali ir uztīti pareizi cirtu virzienā.
- Ar otru roku turiet izolēto uzgali.
- Lai matu šķipsnu uztītu uz papildu piederuma, grieziet aparātu. Matu šķipsnu uztiniet virzienā uz galvas ādas mataino daļu, uzmanoties, lai neapdedzinātos.
- Matu lokšķēres šajā stāvoklī turēt apmēram 20 sekundes (blīvākām cirtām – ilgāk).
- Attiniet lokšķēres līdz pusei un pēc tam tās atveriet, ļaujot šķipsnai izslīdēt.
- Jaunu cirtu veidošanai atkārtojiet iepriekšējās operācijas.

FRIZIERA VILTĪBAS
• Lielāka matu apjoma iegūšanai sadaliet cirtas ar pirkstiem.
• Lai iegūtu ļoti blīvas cirtas, vienlaikus uztiniet nedaudz matu.
• Mīkstāku cirtu iegūšanai uztiniet vairāk matu.
• Lai izvairītos no nepaklausīgiem matu galiem, pārbaudiet, vai matu gali uz lokšķērēm uztīti pareizi cirtu virzienā.
• Dabiskāka cirtainuma iegūšanai pēc cirtu atdzišanas matus viegli izķemmējiet vai sasukājiet.

2 - SUKA AR ZOBIŅIEM — *7. ZĪM. – MĪKSTAS VIĻŅAINAS CIRTAS*
- Suku ar zobiņiem ievietojiet lokšķērēs, kamēr tās ir aukstas.
- Izveidojiet matu šķipsnu, un uztiniet to uz sukas.
- Turiet lokšķēres šajā stāvoklī apmēram 20 sekundes un pēc tam saudzīgi attiniet.

FRIZIERA VILTĪBAS
• **Pirms matu saķemmēšanas ļaujiet tiem atdzist.**

3 - LOKŠĶĒRES MATU TAISNOŠANAI — *12. ZĪM. – GOFRĒTI MATI*
- Izveidojiet aptuveni 5 cm platu matu šķipsnu, sākot no matu saknēm.
- Uzspiežot uz sviras roktura, atveriet lokšķēres un ievietojiet matu šķipsnu starp gofrēšanas plāksnītēm.
- Apmēram 10 sekundes turiet plāksnītes sakļautā stāvoklī.
- Atbrīvojiet plāksnītes un pēc tam operācijas atkārtojiet, sākot no pēdējā iegūtā viļņa.

FRIZIERA VILTĪBAS
• **Vienmēr apstrādājiet matus virzienā no matu saknēm uz galiem.**
• Efekta pastiprināšanai pirms gofrēšanas izmantojiet matu putas.

4 - MATU GLUDINĀTĀJS — *13. ZĪM. – GLUDI MATI*
- Jūsu matiem jābūt izķemmētiem un sausiem.
- Izveidojiet aptuveni 5 cm platu matu šķipsnu, sākot no matu saknēm.
- Uzspiežot uz sviras roktura, atveriet lokšķēres un ievietojiet matu šķipsnu starp gludajām plāksnītēm.
- Lēni virziet aparātu no matu saknēm uz to galiem.

FRIZIERA VILTĪBAS
• **Lai izvairītos no rievām izgludinātajās vietās,** matus apstrādājiet ar plūstošām un nepārtrauktām kustībām.
• Efekta pastiprināšanai pirms gludināšanas izmantojiet matu putas.

5. APKOPE

• Atslēdziet aparātu un ļaujiet tam atdzist, novietojot uz atbalsta.
• Tīriet papildu piederumus pēc to pilnīgas atdzišanas. Noslaukiet rokturi ar mīkstu samitrinātu lupatiņu.
• Nekad nepieļaujiet ūdens vai jebkura cita šķidruma iekļūšanu rokturī.

6. PIEDALĪSIMIES VIDES AIZSARDZĪBĀ!

ⓘ Ierīces ražošanā izmantoti vairāki materiāli, kas ir lietojami atkārtoti vai otrreiz pārstrādājami.
➲ Nododiet ierīci elektroierīču savākšanas punktā vai autorizētā servisa centrā, lai nodrošinātu tās pārstrādi.

PL Przeczytać uważnie instrukcję obsługi oraz zalecenia bezpieczeństwa przed użyciem urządzenia.

1. OPIS OGÓLNY

1. Uchwyt
2. Przycisk włączania / wyłączania (0-1)
3. Kontrolka zasilania urządzenia
4. Pierścień blokowania -i odblokowania- akcesoriów
5. Przewód obrotowy

Akcesoria
6. Końcówka do układania (średnica 16 mm)
7. Szczotka
8. Końcówka do loków (średnica 14 mm)
9. Końcówka do prostowania
10. Końcówka szeroka do układania
11. Zacisk
12. Płytki profilujące powłoka ceramiczna
13. Płytki gładkie, powłoka ceramiczna
14. Etui

2. ZALECENIA BEZPIECZEŃSTWA

• Dla Twojego bezpieczeństwa, urządzenie to spełnia wymogi obowiązujących norm i przepisów (Dyrektywy Niskonapięciowe, przepisy z zakresu kompatybilności elektromagnetyanej, normy środowiskowe...).
• W czasie używania urządzenia, jego akcesoria bardzo się nagrzewają. Unikaj kontaktu ze skórą. Dopilnuj, aby kabel zasilający nigdy nie dotykał nagrzanych części urządzenia.
• Sprawdź, czy napięcie Twojej instalacji elektrycznej odpowiada napięciu urządzenia. Każde nieprawidłowe podłączenie może spowodować nieodwracalne szkody, które nie są pokryte gwarancją.
• Aby zapewnić dodatkową ochronę, zaleca się zainstalowanie w sieci elektrycznej zasilającej łazienkę bezpiecznika różnicowo-prądowego (RCD), którego różnicowy prąd zadziałania nie będzie przekraczał 30 mA. Poproś o radę instalatora.
• Instalacja urządzenia i jego użycie muszą być zgodne z normami obowiązującymi w Twoim kraju
• OSTRZEŻENIE: Nie wolno używać tego urządzenia w pobliżu wanien, pryszniców, umywalek i innych naczyń wypełnionych wodą.
• Jeżeli urządzenie jest używane w łazience, odłącz je od źródła zasilania po każdym użyciu, ponieważ bliskość wody stanowi zagrożenie także wtedy, gdy urządzenie jest wyłączone.
• Urządzenie to nie powinno być używane przez osoby (w tym przez dzieci), których zdolności fizyczne, sensoryczne lub umysłowe są ograniczone, ani przez osoby nie posiadające odpowiedniego doświadczenia lub wiedzy, chyba że osoba odpowiedzialna za ich bezpieczeństwo nadzoruje ich czynności związane z używaniem urządzenia lub udzieliła im wcześniej wskazówek dotyczących jego obsługi. Należy dopilnować, aby dzieci nie wykorzystywały urządzenia do zabawy.
• W razie uszkodzenia przewodu zasilającego, powinien on być wymieniony u producenta, w punkcie serwisowym lub przez osoby o równoważnych kwalifikacjach, w celu uniknięcia zagrożenia.
• Nie używaj urządzenia i skontaktuj się z Autoryzowanym Centrum Serwisowym, gdy: urządzenie upadło lub nie funkcjonuje prawidłowo.
• Urządzenie jest wyposażone w zabezpieczenie termiczne. W razie przegrzania (spowodowanego, na przykład, zabrudzeniem tylnej kratki) urządzenie wyłączy się automatycznie. Zgłoś się do centrum obsługi serwisowej.
• Urządzenie powinno być odłączane od źródła zasilania: przed myciem i konserwacją, w przypadku nieprawidłowego działania, zaraz po zakończeniu jego używania.
• Nie używaj urządzenia jeśli kabel jest uszkodzony.
• Nie zanurzaj urządzenia w wodzie ani nie wkładaj go pod bieżącą wodę, nawet w celu jego umycia.
• Nie trzymaj urządzenia mokrymi rękoma.
• Nie trzymaj urządzenia za gorącą obudowę, ale za uchwyt.
• Aby wyłączyć urządzenie z sieci, nie pociągaj za kabel, ale za wtyczkę.
• Nie stosuj przedłużaczy elektrycznych.
• Do mycia nie używaj produktów szorujących lub powodujących korozję.
• Nie używaj w temperaturze poniżej 0 °C i powyżej 35 °C.

GWARANCJA:
Twoje urządzenie przeznaczone jest wyłącznie do użytku domowego. Nie może być stosowane do celów profesjonalnych. Gwarancja traci ważność w przypadku niewłaściwego użytkowania urządzenia.

3. URUCHOMIENIE

Wkładanie i wyjmowanie akcesoriów:
Wszystkie końcówki należy nakładać na wystudzone urządzenie, aby uniknąć poparzeń.
1. Założyć końcówkę na uchwyt. (Rys. 1)
2. Obrócić pierścień blokowania umieszczony na uchwycie, aby zablokować końcówkę. (Rys. 2)
Postępować w taki sam sposób dla wszystkich akcesoriów.
Przy odłączaniu akcesoriów, postępować w odwrotnej kolejności.
Aby zmienić płytki prostownicy lub gofrownicy do włosów, nacisnąć przyciski znajdujące się po bokach płytek i wysunąć płytki zgodnie ze schematami. Przy zakładaniu, maksymalnie wsunąć płytki do gniazda.
Podłączenie:
• Po zamocowaniu akcesoriów na uchwycie, ustawić stabilnie urządzenie na podstawie, na płaskiej powierzchni.
• Podłączyć urządzenie i ustawić włącznik w pozycji 1. Kontrolka zasilania zapala się i końcówka zaczyna nagrzewać się. (Rys. 3)
• Odczekać kilka minut do osiągnięcia prawidłowej temperatury (1 do 3 min dla końcówek metalowych; 6 min dla płytek zacisku).
Przy zdejmowaniu akcesoriów, należy dotykać wyłącznie elementów plastikowych akcesoriów, elementy metalowe są bardzo gorące.

4. OBSŁUGA

Włosy muszą być rozczesane czyste i SUCHE (aby zapobiec ich niszczeniu).

1 - KOŃCÓWKI DO UKŁADANIA
Rys. 6 - Drobne loki — *Rys. 9 - Loki - ząbki*
Rys. 8 - Loki spiralne (angielskie) — *Rys. 10 - Szerokie loki*
- Przygotować kosmyk o szerokości 2 do 3 cm.
- Otworzyć zacisk naciskając na dźwignię i wsunąć końcówkę włosów między rurkę i zacisk.
- Zwolnić zacisk, aby go zamknąć. Sprawdzić, czy końcówki są prawidłowo nawinięte pod zaciskiem, w kierunku loków.
- Przytrzymać końcówkę izolowaną w drugiej ręce.
- Obracać urządzenie, aby nawinąć kosmyk na końcówce. Nawijać kosmyk w kierunku skóry, zwracając uwagę, aby nie oparzyć się.
- Przytrzymać końcówkę na miejscu przez około 20 sekund (dłużej dla uzyskania bardziej zwartych loków).
- Odwinąć końcówkę do połowy, a następnie otworzyć zacisk, aby uwolnić kosmyk.
- Powtórzyć operację przy tworzeniu nowych loków.

PORADY FRYZJERA
• **Uzyskanie większej puszystości:** loki można rozdzielić palcami.
• **Uzyskanie bardziej zwartych loków:** nawijać niewielką ilość włosów za każdym razem.
• **Uzyskanie elastycznych loków:** nawijać większą ilość włosów.
• **Zapobieganie rozdwajaniu się końcówek:** sprawdzić, czy końcówki są prawidłowo nawinięte pod zaciskiem, w kierunku loków.
• **Uzyskanie naturalnego wyglądu loków:** włosy należy lekko przeczesać lub przeszczotkować po schłodzeniu loków.

2- SZCZOTKA Z WYPUSTKAMI — *Rys. 7 - Elastyczne loki, fale*
- Nałożyć szczotkę z wypustkami na końcówkę do loków, kiedy jest zimna.
- Utworzyć kosmyk włosów i nawinąć dookoła szczotki.
- Przytrzymać na miejscu przez około 20 sekund, następnie odwinąć delikatnie.

PORADY FRYZJERA
• **Poczekać do schłodzenia włosów przed ich rozczesaniem.**

3 - ZACISK — *Rys. 12 - Włosy profilowane*
- Utworzyć kosmyk o szerokości około 5 cm, zaczynając od nasady włosów.
- Otworzyć zacisk naciskając na dźwignię i wsunąć kosmyk między płytki profilujące.
- Przytrzymać płytki zamknięte przez około 10 sekund.
- Zwolnić i ustawić na ostatnim uzyskanym załamaniu.

PORADY FRYZJERA
• **Pracować od nasady włosów do końcówek.**
• Aby podkreślić uzyskany efekt można nałożyć piankę przed profilowaniem.

4 - PROSTOWANIE — *Rys. 13 - Proste włosy*
- Włosy muszą być rozczesane i suche.
- Utworzyć kosmyk o szerokości około 5 cm, zaczynając od nasady włosów.
- Otworzyć zacisk naciskając na dźwignię i wsunąć kosmyk między płytki prostujące.
- Przesuwać urządzenie powoli od nasady włosów w kierunku końcówek.

PORADY FRYZJERA
• **Aby zapobiec załamaniom,** wykonywać powolny i płynny ruch.
• Aby podkreślić uzyskany efekt można nałożyć piankę przed prostowaniem.

5. KONSERWACJA

• Odłączyć zasilanie urządzenia i pozostawić do schłodzenia na podstawce.
• Czyścić akcesoria kiedy są całkowicie schłodzone. Przetrzeć uchwyt miękką wilgotną ścierеczką.
• Nigdy nie wlewać wody i innych płynów do uchwytu.

6. BIERZMY CZYNNY UDZIAŁ W OCHRONIE ŚRODOWISKA!

ⓘ Twoje urządzenie jest zbudowane z materiałów, które mogą być poddane ponownemu przetwarzaniu lub recyklingowi.
➲ W tym celu należy je dostarczyć do wyznaczonego punktu zbiórki. Nie należy go umieszczać z innymi odpadami komunalnymi

CZ Přečtěte si pozorně návod k použití a bezpečnostní instrukce před tím, než přístroj poprvé použijete.

OBECNÝ POPIS

1. Rukojeť
2. Spínač zapnout / vypnout (0-1)
3. Světelná kontrolka svítící, když je přístroj pod napětím
4. Kroužek pro blokování -a odblokování- příslušenství
5. Otočná šňůra

Příslušenství
6. Kulma (průměr 16 mm)
7. Kartáč
8. Spirálová kadeřící kulma (průměr 14 mm)
9. Plochá kadeřící kulma
10. Extra velká kadeřící kulma
11. Krimpovací kleště
12. Tvarovací destičky keramický povlak
13. Vyhlazovací destičky, keramický povlak
14. Ukládací kufřík

2. BEZPEČNOSTNÍ RADY

• V zájmu vaší bezpečnosti je tento přístroj ve shodě s použitelnými normami a předpisy (směrnice o nízkém napětí, elektromagnetické kompatibilitě, životním prostředí...).
• Během používání je příslušenství přístroje velice horké. Vyvarujte se jeho styku s pokožkou. Dbejte, aby se elektrická napájecí šňůra nikdy nedotýkala horkých částí přístroje.
• Přesvědčte se, zda napětí vaší elektrické instalace odpovídá napětí vašeho přístroje. Při jakémkoli chybném připojení k síti může dojít k nevratnému poškození přístroje, které nebude kryto zárukou.
• Pro zajištění vyšší ochrany doporučujeme instalovat do elektrického okruhu koupelny zařízení DDR s rozdílovým proudem nepřesahujícím 30mA. Obraťte se na vašeho elektrikáře.
• Instalace vašeho přístroje musí nicméně splňovat podmínky norem platných ve vaší zemi.
• UPOZORNĚNÍ: Přístroj nepoužívejte ve vaně, ve sprše, v umyvadle nebo v nádobách obsahujících vodu.
• Je-li přístroj používán v koupelně, po jeho vypnutí jej odpojte ze sítě, protože blízkost vody může představovat nebezpečí, i když je přístroj vypnut.
• Tento přístroj není určen k tomu, aby ho používaly osoby (včetně dětí), jejichž fyzické, smyslové nebo duševní schopnosti jsou sníženě, nebo osoby bez patřičných zkušeností nebo znalostí, pokud na ně nedohlíží osoba odpovědná za jejich bezpečnost nebo pokud je tato osoba předem nepoučila o tom, jak se přístroj používá. Na děti je třeba dohlížet, aby si s přístrojem nehrály.
• V případě, že je napájecí šňůra poškozená, nechte ji z bezpečnostních důvodů vyměnit u výrobce, v autorizované záruční a pozáruční opravně, případně opravu svěřte osobě s odpovídající kvalifikací.
• Přístroj nepoužívejte a obraťte se na autorizované servisní středisko, pokud:
- přístroj spadl na zem.
- přístroj řádně nefunguje.
• Tento přístroj je vybaven tepelnou pojistkou. V případě přehřátí (způsobeného např. zanesením zadní mřížky) se přístroj automaticky vypne: obraťte se na autorizovanou záruční a pozáruční opravnu.
• Přístroj musí být odpojen:
- před jeho čištěním a údržbou,
- v případě jeho nesprávného fungování,
- a jakmile jste jej přestali používat.
• Přístroj nepoužívejte, je-li poškozený elektrický napájecí kabel.
• Přístroj neponořujte do vody (ani při jeho čištění).
• Přístroj nedržte vlhkýma rukama.
• Nedržte jej za tělo přístroje, které je horké, ale za rukojeť.
• Při odpojování ze sítě netahejte za přívodní šňůru, ale za zástrčku.
• Nepoužívejte elektrický prodlužovací kabel.
• K čištění nepoužívejte brusné prostředky nebo prostředky, které mohou způsobit korozi.
• Přístroj nepoužívejte při teplotách nižších než O °C a vyšších než 35 °C.

ZÁRUKA:
Tento přístroj je určen výhradně pro použití v domácnosti. Přístroj není určen k používání v komerčních provozech. V případě nesprávného použití přístroje zaniká záruka.

3. UVEDENÍ DO PROVOZU

Všechny části příslušenství nasazujte na vychladlý přístroj, aby nehrozilo popálení.
Nasazení a snímání jednotlivých příslušenství:
1. Nasaďte příslušenství na rukojeť. (Obr.1)
2. Pootočte blokovacím kroužkem umístěným na rukojeti, čímž příslušenství zajistíte. (Obr.2)
Stejným způsobem postupujte s veškerým příslušenstvím.
Při snímání příslušenství postupujte v opačném pořadí.
Při výměně destiček žehličky nebo krepovacích kleští na vlasy stiskněte tlačítka po bočních stranách destiček a sesuňte destičky podle obrázků. Při nasazování destiček je celé pečlivě nasaďte na místo uložení.
Zapojení:
• Poté, co jste příslušenství upevnili na rukojeť, umístěte přístroj stabilně do stojanu a postavte jej na rovnou plochu.
• Zapojte přístroj do sítě a spínač nastavte na 1. Světelná kontrolka indikující, že je přístroj pod napětím, se rozsvítí a příslušenství se začne zahřívat. (Obr.3)
• Vyčkejte několik minut, až přístroj dosáhne správné teploty (to jsou 1 až 3 minuty pro příslušenství "žehlicího" typu a 6 minut pro krimpovací destičky). Když snímáte příslušenství, dotýkejte se výlučně plastových dílů příslušenství, neboť jeho kovové součásti jsou velmi horké.

4. POUŽITÍ

Vlasy musejí být dobře rozčesány, čisté a SUCHÉ (aby nebyly poničeny).

1 - KULMY
Obr. 6 - Kulma na těsné kudrny — *Obr. 9 - Kulma na vlnité kudrny*
Obr. 8 - Kulma na velké kudrny — *Obr. 10 - Kulma na spirálové kudrny (anglické)*
- Utvořte pramen vlasů o délce mezi 2 až 3 cm.
- Otevřete kleště stisknutím páčky a vsuňte konečky vlasů mezi trubku a kleště.
- Uvolněte kleště, které se zavřou. Přesvědčte se, že konce vlasů jsou správně navinuty pod kleštěmi, ve směru kudrny.
- Otáčejte přístrojem, abyste pramen vlasů obtočili kolem příslušenství. Natáčejte kadeř dále směrem k vlasové pokožce a dávejte pozor, abyste se nespálili.
- Kulmu podržte v pozici po dobu asi 20 vteřin (pro těsnější kudrny je třeba držet o něco déle).
- Otáčejte kulmou nazpět asi na půl cesty a potom otevřete kleště a nechte kadeř vyklouznout.
- Opakujte postup, abyste vytvořili další kudrny.

KADEŘNICKÉ TRIKY
• **Pro dodání většího objemu:** kudrny od sebe můžete oddělovat pomocí prstů.
• **Pro získání velmi těsných kudrn:** natáčejte vždy jen malé množství vlasů.
• **Pro získání pozvolnějších kudrn:** natáčejte více vlasů.
• **Abyste se vyhnuli neposlušným konečkům vlasů:** Přesvědčte se, že konce vlasů jsou správně navinuty pod kleštěmi, ve směru kudrny.
• **Pro dosažení přirozeněji vypadající ondulace:** své vlasy si můžete lehce učesat nebo je vykartáčovat poté, co jste kudrny nechali vychladnout.

2- DRÁTĚNÝ KARTÁČ — *Obr.7 - Pružné a nenápadné kudrny*
- Nechte drátěný kartáč sklouznout po tělesu kulmy, když je chladné.
- Utvořte pramen vlasů a obtočte jej kolem kartáče.
- Podržte v této pozici asi 20 vteřin, potom pozvolna rozviňte.

KADEŘNICKÉ TRIKY
• **Před česáním své vlasy nechte vychladnout.**

3 - KRIMPOVACÍ KLEŠTĚ — *Obr. 12 - Vlasy typu afro*
- Utvořte pramen vlasů o délce asi 5 cm, přičemž začněte od kořínků vlasů.
- Otevřete kleště stisknutím páčky a vsuňte konečky vlasů mezi formovací destičky.
- Drže destičky ve stisknuté poloze po dobu asi 10 vteřin.
- Uvolněte kleště a pokračujte tam, kde končí poslední vytvořená vlna.

KADEŘNICKÉ TRIKY
• **Vždy pracujte od kořínků ke konečkům vlasů.**
• Pro zvýraznění účinku můžete před formováním použít česací pěnu.

4 - VYHLAZOVAČ — *Obr. 13 - Vyhlazené vlasy*
- Vaše vlasy musejí být rozčesané a suché.
- Utvořte pramen vlasů o délce asi 5 cm, přičemž začněte od kořínků vlasů.
- Otevřete kleště stisknutím páčky a vsuňte konečky vlasů mezi vyhlazovací destičky.
- Pomalu klouzejte přístrojem od kořínků vlasů směrem ke konečkům.

KADEŘNICKÉ TRIKY
• **Aby na delších vlasech nezůstávaly pruhy,** pracujte pružným a stálým pohybem.
· Pro zvýraznění účinku můžete před vyhlazováním použít česací pěnu.

5. ÚDRŽBA

• Přístroj odpojte od sítě a nechte jej na stojánku vychladnout.
• Čistěte příslušenství jen za situace, kdy je zcela chladné. Čistěte tělo přístroje výhradně s použitím kusu vlhké a měkké tkaniny.
• Nikdy nelijte do těla přístroje vodu nebo jakoukoliv jinou kapalinu.

6. PODÍLEJME SE NA OCHRANĚ ŽIVOTNÍHO PROSTŘEDÍ!

ⓘ Váš přístroj obsahuje četné materiály, které lze zhodnocovat nebo recyklovat.
➲ Svěřte jej sběrnému místu nebo, neexistuje-li, smluvnímu servisnímu středisku, kde s ním bude naloženo odpovídajícím způsobem.

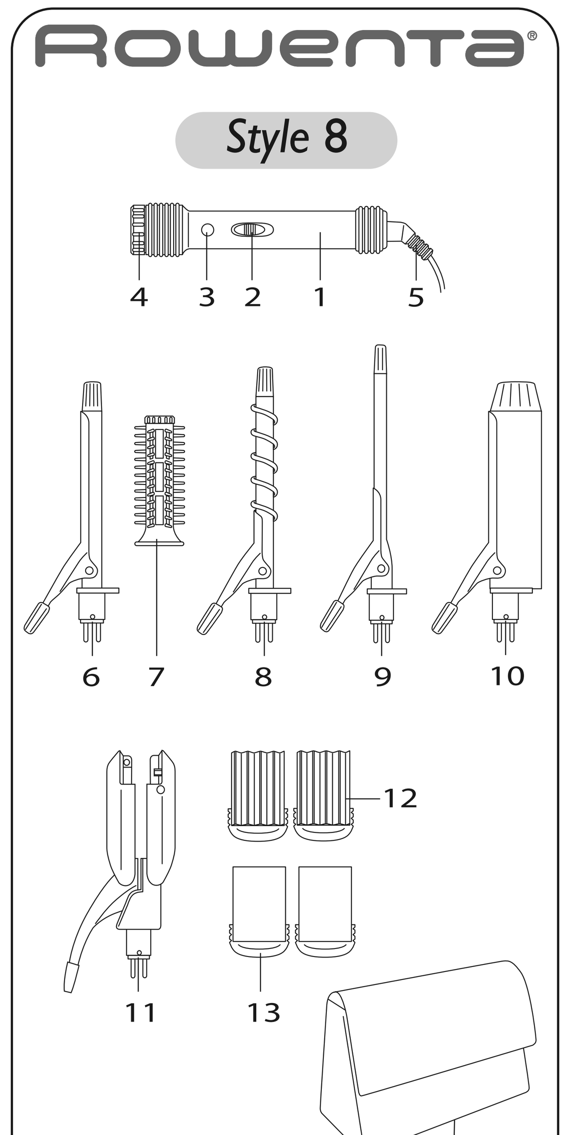

www.rowenta.com

1800117580 / 01-10

(fig. 1) (fig. 2) (fig. 3)

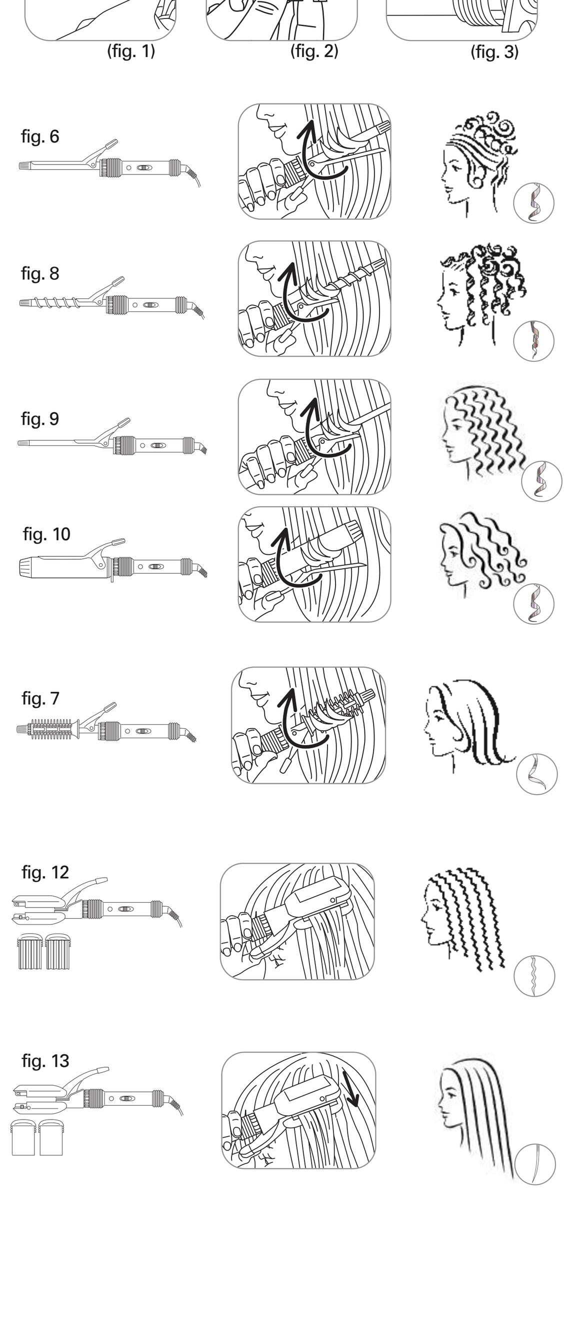

SK Pred používaním si starostlivo prečítajte návod na použitie ako aj bezpečnostné inštrukcie.

1. OBECNÝ POPIS

l. Rukoväť
2. Vypínač zapnutí/vypnutí (0-l)
3. Svetelná kontrolka informujúca o zapojení prístroja
4. Krúžok na blokovanie a odblokovanie príslušenstva
5. Otočná šnúra

PRíSLUŠENSTVO
6. Vlasová žehlička (priemer 16 mm)
7. Kefa
8. Špirálovitá vlasová žehlička (priemer 14 mm)
9. Plochá vlasová žehlička
10. Extra veľká vlasová žehlička
11. Krimpovanie
12. Formovacie doštičky
13. Vyhladzovacie doštičky, keramický povlak
14. Úložný kufrík

2. BEZPEČNOSTNÉ ODPORÚČANIA

• Aby bola zabezpečená vaša bezpečnosť, tento prístroj zodpovedá platným normám a predpisom (smerniciam o nízkom napätí, o elektromagnetickej kompatibilite, o životnom prostredí…)
• Pri používaní sa príslušenstvo prístroja veľmi zohrieva. Dbajte na to, aby sa nedostalo do kontaktu s pokožkou. Ubezpečte sa, že sa napájací kábel nikdy nedotýka teplých častí prístroja.
• Skontrolujte, či napätie vašej elektrickej inštalácie zodpovedá napätiu vášho prístroja. Akékoľvek nesprávne zapojenie môže spôsobit nenávratné škody, na ktoré sa záruka nevzťahuje.
• Aby ste zabezpečili dodatočnú bezpečnosť, odporúča sa do elektrickej inštalácie napájajúcej kúpeľňu nainštalovať diferenciálny vypínač s prideleným prevádzkovým rozdielovým prúdom, ktorý neprekračuje 30 mA. Poraďte sa so svojim inštalatérom.
• Inštalácia prístroja a jeho používanie musia byť v súlade s normami platnými vo vašom štáte.
• UPOZORNENIE: Tento prístroj sa nesmie používať v blízkosti vaní, spŕch, umývadiel ani iných nádob, v ktorých sa nachádza voda.
• Pri používaní prístroja v kúpeľni, prístroj po použití odpojte z elektrickej siete, pretože blízkosť vody môže predstavovať nebezpečenstvo aj v prípade, že je prístro vypnutý.
• Tento prístroj nesmú používať osoby (vrátane detí), ktoré majú znížený fyzickú, senzorickú alebo mentálnu schopnosť, alebo osoby, ktoré nemajú na to skúsenosti alebo vedomosti, okrem prípadov, keď im pri tom pomáha osoba zodpovedná za ich bezpečnosť, dozor alebo osoba, ktorá ich vopred poučí o používaní tohto prístroja. Je vhodné dohliadať na deti, aby ste si boli istí, že sa s týmto prístrojom nehrajú.
• Ak je napájací kábel poškodený, je potrebné, aby ho vymenil výrobca, jeho zákaznícky servis alebo osoby s podobnou kvalifikáciou, aby sa predišlo nebezpečenstvu.
• Prístroj nepoužívajte a obráťte sa na autorizované servisné stredisko, ak : prístroj spadol, ak normálne nefunguje.
• Tento prístroj je vybavený tepelným bezpečnostným systémom. V prípade prehriatia (spôsobeného napríklad znečistením zadnej mriežky) sa prístroj automaticky vypne: obráťte sa na zákaznícky servis.
• Prístroj je potrebné odpojiť z elektrickej siete: pred čistením a údržbou, v prípade, že dôjde k prevádzkovým poruchám a keď ste ho prestali používať.
• Prístroj nepoužívajte, ak je poškodený napájací kábel.
• Neponárajte ho do vody, ani ak by ste ho chceli očistiť.
• Nechytajte ho vlhkými rukami.
• Prístroj nechytajte za teplú časť, ale za rukoväť.
• Pri odpájaní z elektrickej siete neťahajte za napájací kábel, ale za zástrčku.
• Nepoužívajte elektrickú predlžovaciu šnúru.
• Nečistite ho drsnými ani koróznymi prostriedkami.
• Nepoužívajte ho v prípade, že teplota v interiéri klesla pod 0 °C alebo vystúpila nad 35 °C.

ZÁRUKA:
Tento prístroj je určený na bežné domáce použitie. Nemôže sa používať na profesionálne účely. V prípade, že sa prístroj nesprávne používa, záruka stráca platnosť.

3. UVEDENIE DO PREVÁDZKY

Uvedenie do prevádzky a stiahnutie príslušenstva:
Všetko príslušenstvo zakladajte za studena, aby ste predišli riziku popálenia.
l. Príslušenstvo uložte do rukoväti.
2. Otočte blokovacím krúžkom umiestneným na rukoväti a zablokujte tým príslušenstvo. Rovnakým spôsobom postupujte pre všetky príslušenstvá.
Keď si prajete príslušenstvo odpojiť, postupujte v opačnom poradí.
Pri výmene vyhladzovacích doštičiek alebo kulmy na natáčanie vlasov stlačte tlačidlá umiestnené na bočných stranách doštičiek a doštičky vytiahnite podľa nákresu. Pri zakladaní doštičiek dbajte na to, aby ste ich založili na doraz.
Zapojenie:
• Po pripevnení príslušenstva na rukoväť položte prístroj stabilne na stojan, ktorý stojí na rovnom povrchu.
• Prístroj zapojte a vypínač nastavte do polohy l. Svetelná kontrolka informujúca o prevádzke prístroja sa rozsvieti a príslušenstvo sa začína zahrievať.
• Vyčkajte niekoľko minút, dokiaľ prístroj nedosiahne správnu teplotu (1 až 3 minúty pre príslušenstvo typu „žehlička"; 6 minút pre krimpovacie doštičky). Keď snímate príslušenstvo, dotýkajte sa výhradne plastových častí príslušenstva, kovové oblasti sú prihorúce.

4. POUŽÍVANIE

Vlasy musia byť rozčesané, čisté a SUCHÉ (inak vlasy zničíte).

I - VLASOVÉ ŽEHLIČKY
OBR. 6.TESNÉ KADERE — *OBR. 9 – VLNISTÉ KADERE*
OBR. 8 – ŠPIRÁLOVITÉ KADERE — *OBR. 10 – VEĽKÉ KADERE*

- Utvorte pramienok vlasov o dĺžke 2 až 3 centimetre.
- Otvorte kliešte stlačením páky a konček vlasov vložte medzi rúrku a kliešte.
- Uvoľnite kliešte a opäť zatvorte. Overte si, že sa končeky dobre navinuli pod kliešťami v smere kadere.
- Druhou rukou pridržte izolačný nástavec.
- Otáčajte prístrojom, aby sa pramienok navinul okolo príslušenstva. Navíjajte pramienok postupujúc hore smerom ku koži na hlave a dávajte si pozor, nech sa nespálite.
- Nechajte žehličku na mieste asi 20 sekúnd, (dlhšie, ak chcete mať utiahnutejšie kadere).
- Odviňte žehličku napoly a potom otvorte kliešte, aby pramienok vyklzol.
- Opakujte operáciu, keď chcete vytvoriť ďalšie kadere.

KADERNÍCKE TRIKY
• **Pre zväčšenie objemu:** môžete kadere rozdeliť pomocou prstov.
• **Keď si prajete dosiahnuť veľmi tesné kadere:** natáčajte naraz iba málo vlasov.
• **Keď si prajete pružnejšie kadere:** natáčajte viac vlasov.
• **Ak sa chcete vystríhať neposlušných končekov:** overte si, že sa končeky dobre navinuli pod kliešťami v smere kadere.
• **Keď chcete dosiahnuť prirodzenejšie zvlnenie:** môžete si vlasy ľahko vyčesať alebo vykefovať potom, čo ste nechali kadere vychladnúť.

2 - DRÔTENÁ KEFA OBR. 7 - PRUŽNÉ KADERE, VLNY
- Nasuňte drôtenú kefu na kulmu, keď je studená.
- Utvorte pramienok vlasov a natočte ho okolo kefy.
- Nechajte na mieste asi 20 sekúnd, potom pomaly odviňte.

KADERNÍCKE TRIKY
• **Pred česaním nechajte vlasy vychladnúť.**

3 - KRIMPOVANIE OBR. 12 - FORMOVANÉ VLASY
- Utvorte pramienok vlasov o dĺžke asi 5 cm začínajúc od korienkov vlasov.
- Otvorte kliešte stlačením páky a pramienok vlasov vložte medzi formovacie doštičky.
- Pridržte doštičky v zatvorenej polohe asi 10 sekúnd.
- Uvoľnite a potom pokračujte od poslednej utvorenej vlny.

KADERNÍCKE TRIKY
• **Vždy pracujte od korienkov ku končekom.**
• Pre zdôraznenie účinku môžete pred formovaním aplikovať česaciu penu.

4 - VYHLADZOVAČ OBR. 13 – VYHLADENÉ VLASY
- Vaše vlasy musia byť rozčesané a suché.
- Utvorte pramienok vlasov o dĺžke asi 5 cm začínajúc od vlasových korienkov.
- Otvorte kliešte stlačením páky a pramienok vlasov vložte medzi vyhladzovacie doštičky.
- Prístroj nechajte pomaly kĺzať od korienkov ku končekom vlasov.

KADERNÍCKE TRIKY
• **Aby na dlhších vlasoch nezostávali pruhy,** pracujte pružnými a stálymi pohybmi.
• Pre zdôraznenie účinku môžete pred vyhladzovaním aplikovať česaciu penu.

5. ÚDRŽBA

• Prístroj odpojte od siete a nechajte ho na stojane vychladnúť.
• Príslušenstvo čistite, až keď bude celkom chladné. Rukoväť čistite mäkkou vlhkou handričkou.
• Do rukoväte nikdy nevlievajte vodu ani akúkoľvek inú kvapalinu.

6. PRISPEJME K OCHRANE ŽIVOTNÉHO PROSTREDIA!

ⓘ Tento prístroj obsahuje veľa zhodnotiteľných alebo recyklovateľných materiálov.
➲ Odovzdajte ho na zberné miesto, alebo ak takéto miesto chýba, tak autorizovanému servisnému stredisku, ktoré zabezpečí jeho likvidáciu.

SLO Pred vsako uporabo pazljivo preberite navodila za uporabo in varnostna priporočila.

1. SPLOŠNI OPIS

1. Ročaj
2. Stikalo za vklop in izklop (0-1)
3. Kontrolna lučka, ki kaže, da je naprava vklopljena
4. Zapah (obroček za varno nameščanje in odstranjevanje pripomočkov)
5. Električna vrvica

Pripomočki:
6. Nastavek za oblikovanje kodrov (premer 16 mm)
7. Krtača
8. Nastavek za oblikovanje spiralnih kodrov (premer 14 mm)
9. Ploščat nastavek za kodranje
10. Nastavek za oblikovanje velikih kodrov
11. Likalnik za lase
12. Ploščice za oblikovanje s keramično prevleko
13. Gladke ploščice s keramično prevleko
14. Torbica za shranjevanje pripomočkov

2. VARNOSTNA PRIPOROČILA

• Za zagotavljanje vaše varnosti ta naprava ustreza veljavnim standardom in predpisom (direktive za nizko napetost, elektromagnetno združljivost, okolje...).
• Med uporabo se pribor naprave zelo segreje. Izogibajte se stiku s kožo. Pazite, da električna vrvica nikoli ne pride v stik z vročimi deli naprave.
• Preverite ali napajalna napetost vaše električne napeljave ustreza napetosti naprave. Napačna priključitev na omrežje lahko povzroči nepopravljivo škodo, ki ni vključena v garancijo.
• Za zagotavljanje dodatne zaščite priporočamo, da v električni tokokrog za napajanje v kopalnici instalirate zaščitno stikalo na diferenčni tok (DDR), pri katerem nazivni diferenčni tok ne presega 30 mA. Za nasvet vprašajte svojega instalaterja.
• Instalacija naprave in njena uporaba morata biti v skladu z veljavnimi standardi v vaši državi.
• OPOZORILO: Naprave ne uporabljajte v bližini kopalnih kadi, tuš kabin, umivalnikov ali posod, ki vsebujejo vodo.
• Če napravo uporabljate v kopalnici, jo po uporabi izklopite iz vtičnice, saj lahko bližina vode predstavlja nevarnost tudi, ko je naprava izključena.
• Naprava ni predvidena za uporabo s strani oseb (kamor so vključeni tudi otroci) z zmanjšanimi fizičnimi, čutilnimi ali duševnimi sposobnostmi, ali oseb, ki nimajo izkušenj z napravo, oziroma je ne poznajo, razen če oseba, ki odgovarja za njihovo varnost, poskrbi za nadzor ali za predhodno usposabljanje o uporabi naprave. Poskrbeti je treba za nadzor otrok in preprečiti, da se igrajo z napravo.
• Če je električna vrvica naprave poškodovana, jo mora zaradi nevarnosti električnega udara zamenjati proizvajalec, njegov pooblaščeni servis ali ustrezno usposobljena oseba.
• Ne uporabljajte naprave in se obrnite na pooblaščen servisni center:
- v primeru padca naprave na tla,
- če ne deluje pravilno.
• Naprava je opremljena s sistemom toplotne zaščite. V primeru pregretja (zaradi zamašitve zadnje rešetke) se naprava avtomatsko zaustavi: obrnite se na pooblaščeni servis.
• Napravo morate izključiti iz omrežnega napajanja:pred čiščenjem in vzdrževanjem, v primeru nepravilnega delovanja, takoj po prenehanju uporabe.
• Ne uporabljajte naprave, če je električna vrvica poškodovana.
• Ne potapljajte je v vodo in ne postavljajte je pod pipo, niti pri čiščenju.
• Ne držite je z vlažnimi rokami.
• Ne držite je za ohišje, ki je vroče, ampak za ročaj.
• Ne izključite je tako, da povlečete za kabel, ampak izvlecite vtikač.
• Ne uporabljajte električnega podaljška.
• Ne čistite je z grobimi ali korozivnimi sredstvi.
• Ne uporabljajte je pri temperaturi, ki je nižja od 0° C in višja od 35° C.

GARANCIJA:
Naprava je namenjena samo za uporabo v gospodinjstvih. Ne sme se uporabljati v profesionalne namene. V primeru napačne uporabe postane garancija nična in neveljavna.

3. DELOVANJE

Nameščanje in odstranjevanje pripomočkov:
Vse nastavke namestite na hladno napravo, da preprečite nevarnost opeklin.
1. Pripomočke namestite na ročaj. (Sl. 1)
2. Obrnite zapah na ročaju tako, da bo pripomoček varno pritrjen na ročaj.(Sl. 2)
Vse pripomočke namestite na enak način.
Da pripomoček odstranite z ročaja, ravnajte obratno, kot je navedeno zgoraj.
Za zamenjavo plošče naprave za glajenje ali za kodranje pritisnite na gumb, ki se nahaja na strani plošče in potiskajte ploščo, tako kot prikazujejo skice. Pri ponovnem nameščanju plošč pazite, da se dobro pritrdijo na dnu ležišča.
Vklop naprave:
• Ko ste pripomoček namestili na ročaj, postavite napravo na nosilec na ravno površino.
• Vključite napravo, stikalo za vklop je na položaju 1. Kontrolna lučka, ki kaže, da je naprava vklopljena, zasveti in pripomoček se prične segrevati.(Sl. 3)
• Počakajte nekaj minut, da naprava doseže pravo delovno temperaturo. (1 do 3 minute za nastavek; 6 minut za likalne ploščice).
Ko pripomoček odstranjujete z ročaja, se dotikajte samo plastičnih delov pripomočka, kovinski deli so zelo vroči.

4.UPORABA

Lasje morajo biti razčesani, čisti in SUHI (da jih ne poškodujete).

1 - NASTAVKI ZA KODRANJE
Sl. 6 - Gosti kodri — *Sl. 9 - Narezani kodri*
Sl. 8 - Spiralni kodri (angleški) — *Sl. 10 - Veliki kodri*

- Oblikujte 2 do 3 cm širok pramen.
- S pritiskom na vzvod odprite nastavek, konice pramena las naj zdrsnejo med cevjo in nastavkom.
- Popustite nastavek, da se ponovno zapre. Prepričajte se, da so konice las v nastavku pravilno zvite v koder.
- Z drugo roko držite izolirano konico.
- Napravo obrnite, da lahko navijete pramen las okoli pripomočka. Pramen navijajte v smeri proti lasišču in pazite, da se ne opečete.
- Nastavek držite na mestu približno 20 sekund (za gostejše kodre dlje časa).
- Nastavek odvijte do polovice ter ga nato odprite, da pramen zdrsne z njega.
- Za nove kodre ponavljajte opisani postopek.

FRIZERSKE ZVIJAČE
• **Za večji volumen las:** kodre ločite med seboj s prsti.
• **Za zelo goste kodre:** kodrajte tanke pramene las.
• **Za mehke kodre:** kodrajte debele pramene las.
• **Za uporne konice las:** prepričajte se, da so konice las v nastavku pravilno zvite v koder.
• **Za naraven izgled kodrov:** ko so se vaši kodri ohladili, jih nežno počešite ali skrtačite.

2- NAZOBČANA KRTAČA Sl. 7 -Rahli, nežni kodri
- Na hladen nastavek za kodranje namestite nazobčano krtačo.
- Pramen las navijte okoli krtače.
- Držite na mestu približno 20 sekund, potem pramen nežno odvijte s krtače.

FRIZERSKE ZVIJAČE
• **Češite le hladne kodre.**

3 - LIKALNIK ZA LASE Sl. 12 - Valoviti lasje
- Oblikujte približno 5 cm debel pramen, pričnite pri lasnih koreninah.
- S pritiskom na vzvod odprite klešče in namestite pramen med ploščice za oblikovanje valovitih las.
- Klešče naj bodo zaprte približno 10 sekund.
- Klešče odprite in ponavljajte postopek od zadnjega nastalega vala proti konicam las.

FRIZERSKE ZVIJAČE
• **Postopek vedno pričnite pri lasnih koreninah in nadaljujte proti konicam las.**
• **Da poudarite učinek,** pred oblikovanjem valovitih las na lase nanesite peno.

4 - LIKALNIK ZA LASE Sl. 13 - Zglajeni lasje
- Lasje morajo biti razčesani in suhi.
- Oblikujte približno 5 cm širok pramen las, pričnite pri lasnih koreninah.
- S pritiskom na vzvod odprite klešče in namestite pramen med likalne ploščice.
- Naprava naj počasi drsi od korenin do konic las.

FRIZERSKE ZVIJAČE
• **Da se izognete vzdolžnim brazdam,** uporabljajte mehke in neprekinjene gibe.
• **Da poudarite učinek,** pred glajenjem nanesite peno za lase.

5. VZDRŽEVANJE

• Napravo izklopite in jo pustite na stojalu, da se ohladi.
• Pripomoček očistite šele, ko je popolnoma ohlajen. Kanal obrišite z mehko vlažno krpo.
• Nikoli ne spirajte z vodo ali kakšno drugo tekočino.

6. SODELUJMO PRI PRIZADEVANJIH ZA ZAŠČITO OKOLJA!

ⓘ Vaša naprava vsebuje številne vredne materiale, ki se lahko reciklirajo.
➲ Zato jo odnesite na zbirno mesto, če ga ni, pa v pooblaščen servisni center, kjer jo bodo ustrezno predelali.

H Használat előtt olvassa el figyelmesen a használati útmutatót és a biztonsági tanácsokat.

1. ÁLTALÁNOS LEÍRÁS

1. Fogantyú
2. Be-/kikapcsoló gomb (1-0)
3. A készülék bekapcsolását jelző lámpa
4. A tartozékok rögzítésére és kioldására szolgáló gyűrű
5. Forgó kábel

TARTOZÉKOK
6. Hajsütővas (16 mm-es átmérő)
7. Kefe
8. Hajsütővas göndörített frizurához (14 mm-es átmérő)
9. Hajsütővas lapos frizurához
10. Extra méretű hajsütővas
11. Csíptetés
12. Kerámia burkolatú hajformázó lapok
13. Kerámia burkolatú simító lapok
14. Hordtáska

1. BIZTONSÁGI TANÁCSOK

• Az Ön biztonsága érdekében ez a készülék megfelel a hatályos szabványoknak és szabályozásoknak (kisfeszültségre, elektromágneses kompatibilitásra, környezetvédelemre stb. vonatkozó irányelvek).
• Használat során a készülék tartozékai felforrósodnak. Kerülje a bőrrel való érintkezést. Mindig bizonyosodjon meg arról, hogy a tápkábel ne érintkezzen a készülék meleg részeivel.
• Ellenőrizze, hogy elektromos hálózatának feszültsége megegyezik a készülék tápfeszültségével. Minden csatlakoztatási hiba javíthatatlan károkat okozhat, amelyeket a garancia nem fed.
• További védelem biztosításához javasoljuk, hogy a fürdőszoba áramkörébe szereljen be egy, maximum 30 mA üzemi különbözeti áram ellen védő, áram-védőkapcsolót. Kérjen tanácsot villanyszerelőjétől.
• Ugyanakkor a készülék beszerelése és használata eleget kell tegyen az országában hatályos szabványoknak.
• FIGYELMEZTETÉS: Ne használja a készüléket fürdőkád, zuhanyozó, mosdókagyló vagy egyéb víztároló mellett.
• Amikor fürdőszobában használja a készüléket, használat után azonnal húzza ki a csatlakozódugaszt, mert a víz közelsége veszélyt jelent, még akkor is, ha a készülék ki van kapcsolva.
• Tilos a készülék használata olyan személyek által (beleértve a gyerekeket is), akiknek fizikai, érzékelési vagy szellemi képességeik korlátozottak, valamint olyan személyek által, akik nem rendelkeznek a készülék használatára vonatkozó gyakorlattal vagy ismeretekkel. Kivételt képeznek azok a személyek, akik egy, a biztonságukért felelős személy által vannak felügyelve, vagy akikkel ez a személy előzetesen ismertette a készülék használatára vonatkozó utasításokat. Ajánlott a gyerekek felügyelete, annak érdekében, hogy ne játsszanak a készülékkel.
• Abban az esetben, ha a tápkábel sérült, ezt a gyártónak, az ügyfélszolgálat alkalmazottjának, vagy egy hasonló képzettségű szakembernek kell kicserélnie, minden veszély elkerülése érdekében.
• A következő esetekben ne használja a készüléket, és vegye fel a kapcsolatot egy hivatalos szervizközponttal: a készülék leesett, rendellenesen működik.
• A készülék hővédelmi rendszerrel van ellátva. Túlmelegedés esetén (például a hátsó rács eldugulása következtében) a készülék automatikusan kikapcsol: forduljon a szervizközponthoz.
• Húzza ki a készülék csatlakozódugaszát a következő esetekben: tisztítás és karbantartás előtt, működési rendellenesség esetén, amint befejezte használatát.
• Ne használja a készüléket, ha a tápkábel megsérült.
• Ne merítse vízbe és ne tartsa víz alá, még tisztítás esetén sem.
• Ne fogja meg nedves kézzel.
• Ne a borításánál (amely felmelegedhet), hanem a fogantyújánál fogva nyúljon a készülékhez.
• Áramtalanításkor ne a kábelnél fogva, hanem a dugasznál fogva húzza ki a készüléket.
• Ne használjon elektromos hosszabbítót.
• Ne tisztítsa súroló vagy maró hatású termékekkel.
• Ne használja 0°C alatti vagy 35°C feletti hőmérsékleteken.

GARANCIA:
A készülék kizárólag otthoni használatra alkalmas. Nem használható professzionális célokra. A garancia érvényét veszti nem megfelelő használat esetén.

3. ÜZEMBE HELYEZÉS

Üzembe helyezés és a tartozékok eltávolítása:
Az égési sérülések elkerülése érdekében a tartozékokat hideg készülékre helyezze fel.
1. Helyezze a fogantyúba a tartozékokat. (1. ÁBRA)
2. A tartozék rögzítéséhez, forgassa el a fogantyún található reteszelő gyűrűt.(2. ÁBRA)
Az összes többi tartozék rögzítéséhez ugyanígy járjon el.
A tartozékok leválasztásához fordított sorrendben járjon el.
A simító- vagy a göndörítőlapok cseréjéhez nyomja meg az oldalaikon található gombokat, és az ábráknak megfelelően csúsztassa el azokat. A lapok felhelyezésekor bizonyosodjon meg arról, hogy azok megfelelően rögzülnek a helyükön.
Csatlakoztatás:
• Miután a tartozékot felfogatta a fogantyúra, a készüléket helyezze egy olyan sima felületre, amelyen stabilan áll a tartólábán.
• Csatlakoztassa a készüléket és a kapcsolót helyezze az 1-esre. A bekapcsolásjelző lámpa felgyullad, és a tartozék melegedni kezd. (3. ÁBRA)
• Várjon néhány percet, hogy a készülék elérje az üzemhőmérsékletét (1 - 3 perc a „hajsütő" tartozékai esetén; 6 perc a hajformázó lapok esetén).
Bármilyen tartozék eltávolításakor, **annak csak a műanyag részeit fogja,** mivel a fémrészek nagyon melegek.

4. HASZNÁLAT

A haj ki kell legyen bontva, tiszta és SZÁRAZ kell legyen(a hajtincsek összeroncsolásának elkerülése érdekében).

1 - HAJSÜTŐVASAK
6. ÁBRA - CSAVART HAJFÜRTÖK — ***9. ÁBRA - FOGAZOTT HAJFÜRTÖK***
8. ÁBRA - GÖNDÖRÍTETT HAJFÜRTÖK — ***10. ÁBRA - BŐ FÜRTÖK***

- Alakítson ki egy 2 - 3 cm szélességű hajtincset.
- Az emelőkar megnyomásával nyissa ki a csipeszt, és csúsztassa a hajszálak végét a cső és a csipesz közé.
- A bezáródáshoz, engedje el a csipeszt. Ellenőrizze, hogy a hajtincs végei megfelelően vannak-e felcsavarva a csipesz alá, és hogy a hajfürt kialakításának irányában állnak-e.
- Fogja a másik kezével a szigetelt véget.
- A hajtincs tartozékra való felcsavarásához, forgassa el a készüléket. Csavarja fel a hajtincset a fejbőr felé haladva, vigyázva arra, hogy nehogy megégesse magát.
- Hozzávetőleg 20 másodpercen át tartsa mozdulatlan a hajsütővasat (a göndörebb hajfürtök esetén hosszabb ideig).
- A hajtincs feléig görgesse le a hajsütővasat, majd nyissa ki a csipeszt a hajtincs szabad kicsúszása érdekében.
- Az újabb hajfürtök kialakítása érdekében, ismételje meg a műveletet.

FODRÁSZTRÜKKÖK
• **A nagyobb térfogat érdekében:** a hajfürtöket az ujjaival is szétválaszthatja.
• **Az erősen csavart hajfürtök érdekében:** egyszerre csak kevés hajat csavarjon fel.
• **A hajlékonyabb fürtök számára:** több hajat csavarjon fel.
• **A rakoncátlan hajvégek elkerülése végett:** ellenőrizze, hogy a hajvégek a hajfürt irányának megfelelően, jól fel legyenek csavarva a csipesz alá.
• **A természetesebb hajhullámok érdekében:** a hajfürtök lehűlése után a haját könnyen fésülheti vagy kefélheti.

2- SZÁLKÁS KEFE 7. ÁBRA – HAJLÉKONY, HULLÁMOS FÜRTÖK
- Csúsztassa a még hideg hajsütővasra a szálkás kefét.
- Alakítson ki egy hajtincset és csavarja a kefe köré.
- Tartsa mozdulatlanul hozzávetőleg 20 másodpercen át, majd lassan csavarja ki.

FODRÁSZTRÜKKÖK
• **Mielőtt frizurát készítene, hagyja lehűlni a haját.**

3 – CSÍPTETÉS 12. ÁBRA – FORMÁZOTT HAJ
- A fejbőrtől kiindulva, alakítson ki egy hozzávetőleg 5 cm szélességű hajtincset.
- Az emelőkar megnyomásával nyissa ki a csipeszt és helyezze a hajtincset a hajformázó lapok közé.
- Hozzávetőleg 10 másodpercen át tartsa zárva a lapokat.
- Nyissa ki őket, majd folytassa a legutoljára kialakított hullámtól.

FODRÁSZTRÜKKÖK
• **Mindig a hajbőrtől a hajszálak vége felé haladjon.**
• **A hatás kihangsúlyozásáért,** a hajformázás elkezdése előtt hajformázó habot is használhat.

4- HAJSIMÍTÓ 13. ÁBRA – SIMA HAJ
- Kibontott és száraz hajra használja.
- A fejbőrtől kiindulva, alakítson ki egy hozzávetőleg 5 cm szélességű hajtincset.
- Az emelőkar megnyomásával nyissa ki a csipeszt és helyezze a hajtincset a hajsimító lapok közé.
- Csúsztassa lassan a készüléket a fejbőr irányából a hajszálak vége felé.

FODRÁSZTRÜKKÖK
• **A hosszúságban látható sávok elkerüléséért,** hajlékony és folyamatos mozgással dolgozzon.
• **A hatás kihangsúlyozásáért,** a hajsimítás elkezdése előtt hajformázó habot is használhat.

5. KARBANTARTÁS

• Húzza ki a készülék hálózati csatlakozó dugaszát és hagyja kihűlni a tartóján.
• A használt tartozékot csak teljes lehűlése után tisztítsa. A fogantyút egy puha, megnedvesített ronggyal törölje le.
• Soha ne öntsön vizet vagy bármilyen más folyadékot a fogantyúba.

6. VEGYÜNK RÉSZT A KÖRNYEZETVÉDELEMBEN!

ⓘ Az Ön készüléke számos értékesíthető vagy újrahasznosítható anyagot tartalmaz.
➲ A megfelelő kezelés végett, készülékét adja le egy gyűjtőhelyen vagy, ennek hiányában, egy hivatalos szervizközpontban.

BG Прочетете внимателно указанието за употреба, както и препоръките за безопасност преди използване на уреда.

1. ОБЩО ОПИСАНИЕ

1 Ръкохватка
2. Ключ включено/изключено (0-1)
3. Светлинен индикатор за поставяне на уреда под напрежение
4. Пръстен за застопоряване и за освобождаване на приставките
5. Въртящ се захранващ кабел

Приставки
6. Маша за къдрене (диаметър 16 мм)
7. Четка
8. Спираловидна маша за къдрене (диаметър 14 мм)
9. Плоска маша за къдрене
10. Широка маша за къдрене
11. Преса
12. Гофриращи приставки керамично покритие
1 З. Плочки за изправяне, керамично покритие
14. Чантичка

2. ПРЕПОРЪКИ ЗА БЕЗОПАСНОСТ

• За вашата безопасност този уред съответства на стандартите и на действащата нормативна уредба (Нисковолтова директива, Директива за електромагнитна съвместимост, Директива за опазване на околната среда и др).
• Приставките на уреда се нагряват силно по време на работа. Избягвайте контакт с кожата. Уверете се, че захранващият кабел не се допира до горещите части на уреда.
• Проверете дали захранването на уреда отговоря на електрическата ви мрежа. Неправилното захранване може да причини необратими повреди, които не се покриват от гаранцията.
• За да осигурите допълнителна защита, ви препоръчваме да инсталирате в електрическата мрежа на банята устройство за дефектнотокова защита (ДТЗ), като номиналният ток не трябва да превишава 30 mA. Поискайте съвет от квалифицирано лице.
• Инсталирането на уреда и използването му трябва да отговарят на действащите стандарти във вашата държава.
• ВНИМАНИЕ! Не използвайте уреда в близост до вани, душ-кабини, мивки, басейни или други съдове, съдържащи вода.
• Ако използвате уреда в банята, изключете го от мрежата веднага след употреба, защото близостта с вода може да представлява опасност дори когато уредът не е включен.
• Уредът не е предвиден да бъде използван от лица (включително от деца), чиито физически, сетивни или умствени способности са ограничени, или лица без опит и знания освен ако отговорно за тяхната безопасност лице наблюдава и дава предварителни указания относно ползването на уреда. Наглеждайте децата, за да се уверите, че не играят с уреда.
• Ако захранващият кабел е повреден, за да избегнете всякакви рискове, той трябва да бъде сменен от производителя, от сервиза за гаранционно обслужване или от лица със сходна квалификация.
• Не използвайте уреда и се свържете с одобрен сервизен център, в случай че уредът е падал или не работи нормално.
• Уредът притежава система за защита от прегряване. В случай на прегряване, дължащо се например на замърсяване на задната решетка, уредът автоматично се изключва: обърнете се към сервиз за гаранционно обслужване.
• Уредът трябва да бъде изключен от захранването: преди почистване и всякакви поправки/поддръжка, при неправилна работа, веднага след като приключите работа с него.
• Не използвайте уреда, ако кабелът е повреден.
• Не потапяйте и не мийте с вода дори при почистване.
• Не хващайте с мокри ръце.
• Не хващайте за корпуса, който се нагрява, а за дръжката.
• Не дърпайте захранващия кабел, а щепсела, за да го изключите от мрежата.
• Не използвайте удължител.
• Не използвайте абразивни или корозивни препарати за почистване.
• Не използвайте при температура по-ниска от 0'с и по-висока от 35'с.

ГАРАНЦИЯ:
Този уред е предназначен само за домашна употреба. Не е предназначен за професионални цели. Гаранцията се обезсилва при неправилна употреба.

3. ПУСКАНЕ В ДЕЙСТВИЕ

Пускане в действие и сваляне на приставките
Поставяйте приставките на уреда, когато той е студен, за да избегнете изгаряне.
1. Поставете приставката в ръкохватката. (фиг .1)
2. Завъртете пръстена за застопоряване, разположен на ръкохватката, за да блокирате приставката. (фиг .2)
Прилагайте тези стъпки за всички приставки.
За сваляне на приставките се постъпва по обратния ред.
За да смените приставките за изправяне или за ефект "вафлички", натиснете бутоните, разположени от двете страни на плочите, и ги плъзнете, съгласно схемите. Уверете се, че плочите са добре фиксирани на местата си, при повторното им поставяне.
Включване на уреда:
• След като фиксирате приставката към ръкохватката, поставете уреда стабилно, върху стойката му върху равна повърхност.
• Включете уреда и поставете прекъсвача в положение 1. Светлинният индикатор за напрежение се светва и приставката започва да се нагрява. (фиг .3)
• Изчакайте няколко минути за постигане на работната температура. (1 до 3 мин за приставката "маша"; 6 мин за приставките на пресата). Когато сваляте приставката, хващайте единствено пластмасовите й части, тъй като металните повърхности са силно нагорещени.

4. РАБОТА С УРЕДА

Косата трябва да бъде разресана, чиста и СУХА (за да нея повредите).

1 - МАША ЗА КЪДРЕНЕ
фиг .6 - Малки букли — ***фиг .9 - Масури***
фиг .8 - Спираловидни букли — ***фиг . 10 - Големи букли***

- Отделете кичур с широчина 2 до 3 см.
- Отворете щипката, като натиснете лостчето и поставете върха на кичура между цилиндъра и щипката.
- Пуснете щипката да се затвори. Уверете се, че върхът на кичура е навит правилно под щипката, по посока на желаната букла.
- Дръжте изолирания накрайник с другата ръка.
- Завъртете уреда, за да навиете косата около приставката. Навийте кичура, придвижвайки уреда към корена на косъма, като внимавате да не се изгорите.
- Задръжте машата на място около 20 секунди (по-дълго за малките букли).
- Развийте машата наполовина и отворете щипката, за да освободите кичура. Повторете операцията за оформяне на нови букли.
- Розмотайте локон в щипцях до половини, після чо„о відкрийте щипці, щоб пасмо вислизнуло з них.
- Виконайте такі самі операції для утворення інших локонів.

СЪВЕТИТЕ НА ФРИЗЬОРА
• **За придаване на по-голям обем на косата:** можете да отделите буклите с пръсти.
• **За получаване на малки стегнати букли:** навивайте по малко коса наведнъж.
• **За по-гъвкави букли:** навивайте повече коса.
• **За да избегнете стърчащи косми:** уверете се, че върховете на космите са добре навити под щипката по посока на б уклата.
• **За по-естествени вълнообразни коси:** можете да срешете косата леко с гребен или с четка, след като оставите б уклите да изстинат.

2- ПРИСТАВКА ЧЕТКА фиг .7 - Гъвкави и "размити" букли
- Поставете четката на машата, докато е студена.
- Отделете кичур коса и го навийте на четката.
- Задръжте го на място около 20 секунди, и развийте косата внимателно.

СЪВЕТИТЕ НА ФРИЗЬОРА
• **Оставете косата да изстине, преди да я срешете.**

3 - ПРЕСА фиг.12 - Гофрирани коси
- Отделете кичур коса с широчина около 5 см, като започнете от корена на косъма.
- Отворете щипката чрез натискане на лостчето и поставете кичура между гофриращите приставки.
- Задръжте рамената на пресата затворени около 10 секунди.
- Отворете пресата и продължете по кичура от последната образувана вълна.

СЪВЕТИТЕ НА ФРИЗЬОРА
• **Работете винаги от корена на косъма към върха.**
• За засилване на ефекта можете да сложите върху косата пяна за сресване преди гофриране.

4- ЗАГЛАЖДАЩА ПРИСТАВКА фиг .13 -Загладени коси
- Косата трябва да бъде сресана и суха.
- Отделете кичур коса с широчина около 5 см, като започнете от корена на косъма.
- Отворете щипката, като натискате лостчето, и поставете кичура между заглаждащите приставки.
- Плъзгайте бавно уреда от корена към върха на косъма.

СЪВЕТИТЕ НА ФРИЗЬОРА
• **За да избегнете бразди по дължината на косъма,** работете с плавни и непрекъснати движения.
• **За да засилите ефекта, може да сложите върху косата пяна за сресване,** преди да я заглвдите.

5. ПОДДЦРЪЖКА

• Изключвайте уреда от мрежата и го оставяйте да изстине върху поставката.
• Почиствайте приставките, когато изстинат напълно. Избърсвайте ръкохватката с леко навлажнена кърпа.
• Не оставяйте в уреда да прониква вода или друга течност.

6. ДА УЧАСТВАМЕ В ОПАЗВАНЕТО НА ОКОЛНАТА СРЕДА!

ⓘ Уредът е изработен от различни материали, които могат да се предадат на вторични суровини или да се рециклират.
➲ Предайте го в специален център или, ако няма такъв, в одобрен сервиз, за да бъде преработен.

RO Înainte de a folosi aparatul, citiți cu atenție instrucțiunile de utilizare, precum și recomandările privind securitatea.

1. DESCRIERE GENERALĂ

1. Mâner
2. Comutator pornit/oprit (0-1)
3. Lampă indicatoare de punere sub tensiune a aparatului
4. Inel de blocare și deblocare a accesoriilor
5. Cablu rotativ

Accesorii
6. Cap pentru coafat (diametru 16 mm)
7. Perie
8. Cap cu spirală pentru ondulare (diametru 14 mm)
9. Cap plat pentru ondulare
10. Cap mare pentru ondulare
11. Ondulator
12. Plăcuțe pentru ondulare creponată
13. Plăcuțe ceramice pentru îndreptarea părului
14. Trusă pentru păstrare

2. RECOMANDĂRI PRIVIND SECURITATEA

• Pentru siguranța dumneavoastră, acest aparat este conform normelor și reglementărilor aplicabile (directivele privind echipamentele de joasă tensiune, compatibilitatea electromagnetică, mediul înconjurător, etc.).
• Accesoriile aparatului se încălzesc foarte tare în timpul utilizării. Evitați contactul cu pielea. Asigurați-vă că niciodată cablul de alimentare să nu fie în contact cu părțile calde ale aparatului.
• Verificați ca tensiunea instalației dumneavoastră electrice să corespundă cu cea a aparatului dumneavoastră. Conectarea la o tensiune necorespunzătoare poate provoca daune permanente care nu sunt acoperite prin garanție.
• Pentru asigurarea unei protecții complementare, se recomandă instalarea, în circuitul electric care alimentează baia, a unui dispozitiv de protecție la curent diferențial rezidual de cel mult 30 mA. Cereți sfatul electricianului dumneavoastră.
• Instalarea aparatului și utilizarea sa trebuie să fie, totuși, conforme normelor în vigoare din țara dumneavoastră.
• ATENȚIONARE: Nu utilizați acest aparat în apropierea unor căzi de baie, căzi de duș, chiuvete sau a altor recipiente care conțin apă.
• Când utilizați aparatul în baie, scoateți-l din priză după utilizare, pentru că apropierea de apă poate reprezenta un pericol chiar și când aparatul este oprit.
• Acest aparat nu a fost conceput pentru a fi folosit de persoane (inclusiv copii) cu capacități fizice, senzoriale sau mentale diminuate sau de persoane fără experiență sau cunoștințe privind utilizarea unor aparate asemănătoare. Excepție constituie cazul în care aceste persoane sunt supravegheate de o persoană responsabilă de siguranța lor sau au beneficiat din partea persoanei respective de instrucțiuni prealabile referitoare la utilizarea aparatului. Este recomandată supravegherea copiilor, pentru a vă asigura că aceștia nu se joacă cu aparatul.
• În cazul în care cablul de alimentare este deteriorat, acesta trebuie să fie înlocuit de fabricant, de serviciul post-vânzare al acestuia sau de către persoane cu o calificare similară pentru evitarea unui pericol.
• Nu utilizați aparatul dumneavoastră și contactați un centru de service autorizat dacă: aparatul dumneavoastră a căzut, dacă acesta nu functionează normal.
• Aparatul este echipat cu un sistem de siguranță termică. În caz de supraîncălzire (datorată de exemplu înfundării grilei spate), aparatul se va opri automat: contactați serviciul post-vânzare.
• Aparatul trebuie scos din priză: înainte de operațiunile de curățare și întreținere, în caz de funcționare anormală, imediat după ce ați terminat utilizarea acestuia.
• Nu utilizați aparatul în cazul în care cablul este deteriorat.
• Nu scufundați aparatul în apă și nu-l treceți sub apă nici măcar pentru curățare.
• Nu țineți aparatul cu mâinile ude.
• Nu apucați corpul aparatului care este cald, ci mânerul acestuia.
• Pentru a scoate aparatul din priză, nu trageți de cablul de alimentare, ci apucați ștecărul.
• Nu utilizați un prelungitor electric.
• Nu curățați aparatul folosind produse abrazive sau corozive.
• Nu utilizați aparatul la o temperatură sub 0°C și peste 35°C.

GARANTIE:
Aparatul dumneavoastră este destinat exclusiv unei utilizări domestice. Aparatul nu poate fi utilizat în scopuri profesionale. Garanția devine nulă și își pierde valabilitatea în cazul unei utilizări incorecte.

3. PUNERE ÎN FUNCTIUNE

Montarea și demontarea accesoriilor:
Asamblați toate accesoriile aparatului când acesta este rece, pentru a evita riscurile de accesoriul.
1. Puneți accesoriul în mâner. (Fig.1)
2. Pentru a bloca accesoriul, rotiți inelul de blocare situat pe mâner. (Fig.2)
Procedați la fel pentru toate accesoriile.
Pentru demontare, procedați invers.
Pentru a schimba plăcile pentru îndreptat sau ondulat părul, apăsați butoanele din părțile laterale ale plăcilor și glisați plăcile în modul indicat în ilustrații. În momentul amplasării plăcilor, asigurați-vă că acestea sunt bine fixate.
Conectarea:
• După ce ați blocat accesoriul pe mâner, fixați bine aparatul pe suportul său și pe o suprafață plană.
• Puneți aparatul în priză și comutatorul în poziția l. Lampa indicatoare de punere sub tensiune se aprinde și accesoriul începe să se încălzească. (Fig.3)
• Așteptați câteva minute pentru ca aparatul să ajungă la temperatura corespunzătoare. (1 până la 3 min pentru accesorii le "cap"; 6 min pentru plăcuțele ondulatorului).
Când demontați un accesoriu, **atingeți numai părțile din plastic ale accesoriului**, cele metalice sunt fierbinți.

4. UTILIZARE

Părul trebuie să fie descâlcit, curat și USCAT (pentru a nu-l strica).

1 - CAPETELE PENTRU COAFAT
Fig. 6 - Bucle strânse — *Fig.9 - Bucle crestate*
Fig. 8 - Bucle spirală (englezești) — *Fig. 10 - Bucle largi*

- Formați o șuviță lată de 2 până la 3 cm.
- Deschideți cleștele apăsând pe pârghie și introduceți vârful șuviței între tub și clește.
- Dați drumul cleștelui pentru a-l închide. Verificați că vârfurile firelor de păr sunt răsucite corect sub clește, în sensul buclei.
- Țineți capătul izolant cu cealaltă mână.
- Rotiți aparatul pentru a înfășura șuvița în jurul accesoriului. Înfășurați șuvița urcând către pielea capului, având grijă să nu vă ardeți.
- Mențineți capul în această poziție aproximativ 20 de secunde (mai mult timp pentru bucle mai strânse).
- Desfășurați pe jumătate părul de pe cap, apoi deschideți cleștele pentru ca șuvița să poată ieși.
- Repetați operația pentru a forma alte bucle.

SUBTILITĂTI DE COAFOR
• **Pentru a da mai mult volum:** puteți despărți buclele cu ajutorul degetelor.
• **Pentru a obține bucle foarte strânse:** înfășurați șuvițe subțiri.
• **Pentru bucle mai largi:** înfășurați șuvițe groase.
• **Pentru a evita vârfurile rebele:** verificați ca vârfurile să fie bine înfășurate sub clește, în sensul buclei.
• **Pentru un aspect cât mai natural al ondulării:** puteți pieptăna sau peria ușor părul după ce lăsați buclele să se răcească.

2- PERIA Fig, 7 - Bucle ușoare
- Glisați peria pe capul pentru ondulare, când acesta este rece.
- Formați o șuviță de păr și înfășurați-o în jurul periei.
- Mențineți în această poziție aproximativ 20 de secunde, apoi desfășurați încet.

SUBTILITĂTI DE COAFOR
• **Înainte de a vă coafa, lăsați părul să se răcească.**

3 - ONDULATORUL Fig. 12 - Păr ondulat
- Formați o șuviță de aproximativ 5 cm lățime, începând de la rădăcina părului.
- Deschideți cleștele apăsând pârghia și puneți șuvița între plăcuțele pentru ondulare.
- Mențineți plăcuțele închise aproximativ 10 secunde.
- Deschideți-le și repetați operația începând de la ultima șuviță ondulată.

SUBTILITĂTI DE COAFOR
• **Lucrați totdeauna de la rădăcină către vârf.**
• **Pentru accentuarea efectului,** înainte de ondularea părului puteți să aplicați o spumă coafantă.

4 - ACCESORIUL PENTRU ÎNDREPTAREA PĂRULUI Fig. 13 - Păr drept
- Părul trebuie să fie descâlcit și uscat.
- Formați o șuviță de aproximativ 5 cm lățime, începând de la rădăcina părului.
- Deschideți cleștele apăsând pârghia și puneți șuvița între plăcuțele pentru îndreptare.
- Deplasați încet aparatul, făcându-l să alunece de la rădăcină la vârf.

SUBTILITĂTI DE COAFOR
• **Pentru a evita producerea de striuri pe lungime,** lucrați cu mișcări suple și continue.
• **Pentru accentuarea efectului,** înainte de îndreptarea părului puteți să aplicați o spumă coafantă.

5. ÎNTRETINERE

• Scoateți aparatul din priză și lăsați-l să se răcească pe suportul său.
• Curățați accesoriul utilizat numai atunci când este complet rece. Ștergeți mânerul cu o cârpă moale și umedă.
• Nu turnați niciodată apă sau orice alt lichid pe mâner.

6.SĂ PARTICIPĂM LA PROTECTIA MEDIULUI!

ⓘ Aparatul dumneavoastră conține numeroase materiale valorificabile sau reciclabile.
➲ Predați-l la un punct de colectare sau, în lipsa acestuia, la un centru de service autorizat pentru a fi procesat în mod corespunzător.

SR Pre svake upotrebe pažljivo pročitajte uputstva za upotrebu i sigurnosne savete.

1. OPŠTI OPIS

1. Ručica
2. Taster On/Off (0-1)
3. Kontrolna lampica koja pokazuje kad je aparat pod električnim naponom
4. Prsten za pričvršćivanje i skidanje dodataka
5. Rotacioni kabl

Pribor
6. Dodatak za oblikovanje lokni (prečnik 16 mm)
7. Četka
8. Dodatak za oblikovanje spiralnih lokni (prečnik 14 mm)
9. Pljosnati dodatak za kovrdžanje
10. Dodatak za oblikovanje velikih lokni
11. Nastavak za ispravljanje kose
12. Ploče obložene keramikom za talasastu frizuru
13. Ploče obložene keramikom za ispravljanje kose
14. Torbica za odlaganje

2. SIGURNOSNI SAVETI

• Zbog Vaše bezbednosti aparat je napravljen u skladu sa važećim normama i propisima (Direktiva o najnižem naponu, elektromagnetnoj kompatibilnosti, životna sredina...)
• Delovi aparata postaju vrlo vrući tokom upotrebe. Izbegavajte kontakt sa kožom. Vodite računa da kabl nikada ne bude u kontaktu sa vrućim delovima aparata.
• Proverite da li napon električne instalacije odgovara naponu aparata. Svaka greška kod priključivanja može da izazove nepovratna oštećenja koja nisu obuhvaćena garancijom.
• Da biste obezbedili dodatnu zaštitu, savetuje se da se u električnom kolu kojim se kupatilo napaja instalira sredstvo za diferencijalnu preostalu struju (DPS) za diferencijalnu struju čiji utvrđeni rad ne prevazilazi jačinu od 30 mA. Konsultujte električara.
• Instalacija aparata i njegova upotreba moraju u svakom slučaju da budu u skladu sa propisima koji važe u zemlji u kojoj se koriste.
• BUDITE OPREZNI: Ne koristite aparat u blizini kade, tuša, lavaboa i drugih izvora vode.
• Kada se aparat koristi u kupatilu, isključite ga iz mreže nakon upotrebe, jer blizina vode može da predstavlja opasnost, čak i kada je rad aparata zaustavljen.
• Nije predviđeno da aparat koriste deca nit hendikepirane osobe kao ni lica bez iskustva i poznavanja aparata. Mogu ga upotrebljavati samo pod nadzorom osobe odgovorne za njihovu bezbednost a koja je upoznata sa uputstvima za upotrebu. Decu treba nadyirati da se ni u kom slučaju ne igraju aparatom.
• Ako je kabl oštećen treba da ga zameni ovlašćeni servis, proizvođač ili kvalifikovana osoba da bi se izbegla eventualna opasnost.
• Ako je aparat pao ili ne funkcioniše propisno, ne koristite ga i kontaktirajte ovlašćeni servis.
• Aparat poseduje sistem za toplotnu bezbednost. U slučaju pregrevanja (zbog napr. zapušene rešetke),aparat automatski prestaje sa radom. Kontaktirajte ovlašćeni servis.
• Aparat mora da bude isključen iz mreže: pre čišćenja i održavanja, u slučaju neispravnog funkcionisanja, čim ste prestali da ga upotrebljavate.
• Ne koristite ako je kabl oštećen.
• Ne uranjajte niti stavljajte pod vodu, čak ni kod čišćenja.
• Ne držite vlažnim rukama.
• Ne držite aparat za vruće kućište već za ručku.
• Ne isključujte iz mreže povlačenjem za kabl, nego povlačenjem za utikač.
• Ne koristite električni produžni kabl.
• Ne čistite grubim i korozivnim proizvodima.
• Ne koristite na temperaturi nižoj od 0 ºC i višoj od 35 ºC.

GARANCIJA:
Vaš aparat namenjen je samo za upotrebu u domaćinstvu. On ne može da se koristi za profesionalne svrhe. U slučaju nepravilne upotrebe, garancija se poništava.

3. RAD

Nameštanje i skidanje dodataka
Sve dodatke stavljajte na hladan aparat da biste izbegli opasnost od opekotina.
1. Dodatak namestite na ručicu. (Slika 1)
2. Prsten na ručici okrenite tako da se dodatak dobro pričvrsti (Slika 2).
Sve dodatke nameštate na isti način.
Da skinete dodatak sa ručice sledite navedeni postupak u obrnutom smeru.
Da zamenite ploče za ispravljanje ili kovrdžanje kose, pritisnite dugmad na bočnim stranama i povucite ih kako je prikazano. Prilikom postavljanja ploča vodite računa da dobro upadnu u ležište.

Uključivanje aparata
• Kada namestite dodatak na ručicu, aparat postavite na nosač na ravnoj površini.
• Uključite aparat na taster On/Off, položaj 1. Kada kontrolna lampica koja pokazuje kada je aparat pod naponom zasvetli, dodatak počinje da se zagreva (slika 3).
• Sačekajte nekoliko minuta da aparat dostigne pravu radnu temperaturu (od 1-3 minuta za dodatak za lokne, 6 minuta za presu za ispravljanje kose).
Kada dodatke skidate sa ručice, **držite ih samo za plastične delove**,jer su metalni delovi veoma vrući.

4. UPOTREBA

Kosa mora da bude raščešljana, čista i SUVA (da je ne biste oštetili).

1 - DODATAK ZASTILIZOVANJE KOSE
Slika 6 - Guste lokne — *Slika 9 - Prelomljene lokne*
Slika 8 - Spiralne lokne ("ringlet" stil) — *Slika 10 - Velike lokne*

- Oblikujte pramen širine od 2 do 3 centimetra.
- Pritiskom na ručicu otvorite uvijač i pustite da vrhovi pramena klize između uvijača i štipaljke.
- Zatvorite štipaljku. Proverite da li su vrhovi pramena dobro umotani.
- Drugom rukom držite termoizovani plastični vrh.
- Okrenite aparat da pramen kose umotate oko dodatka. Pramen umotavajte u smeru prema korenu. Pazite da se ne ispečete.
- Pustite da namotani pramen kose bude na uvijaču približno 20 sekundi (za gušće lokne i duže vremena).
- Odmotajte uvijač do pola, a zatim ga otvorite i pustite da pramen kose slobodne padne.
- Ako želite da napravite nove lokne, ponovite opisani postupak.

FRIZERSKI TRIKOVI
• **Za veći volumen kose:** odvojite lokne prstima.
• **Za vrlo guste lokne:** oblikujte tanke pramenove kose
• **Za blage lokne:** oblikujte veće pramenove kose.
• **Vrhovi kose:** Proverite da li su vrhovi dobro uhvaćeni štipaljkom i namotani u smeru uvijanja lokne.
• **Za prirodni izgled lokni:** Kada se lokne ohlade, blago raščešljajte kosu.

2-ČETKA ZA STILIZOVANJE Slika 7 - Za blage, talasaste lokne
- Namestite četku na hladan uvijač.
- Pramen kose namotajte oko četke.
- Držite ga na mestu približno 20 sekundi, a potom pramen nežno odmotajte sa četke.

FRIZERSKI TRIKOVI
• **Češljajte samo hladne lokne.**

3 - DODATAK ZA TALASASTO OBLIKOVANJE Slika 12 - Talasasta kosa
- Odvojite pramen kose širine približno 5 cm. Počnite od korena.
- Pritiskom na ručicu otvorite dodatak za oblikovanje talasa i namestite pramen između ploča.
- Držite ploče zatvorene približno 10 sekundi.
- Otvorite ploče i ponovite postupak nastavljajući talase sve do vrhova pramenova.

FRIZERSKI TRIKOVI
• **Postupak uvek počnite kod korena kose i nastavite prema vrhovima kose.**
• **Da biste naglasili efekat,** pre oblikovanja talasaste kose na kosu nanesite penu.

4 - DODATAK ZA ISPRAVLJANJE KOSE Slika 13 - Ispravljanje kose
- Kosa treba da bude raščešljana i suva.
- Odvojite pramen kose približno 5 cm.Počnite od korena kose.
- Pritiskom na ručicu otvorite dodatak za ispravljanje kose i namestite pramen između ploča.
- Aparat lagano povlačite od korena ka vrhu pramena.

FRIZERSKI TRIKOVI
• **Da biste izbegli nastajanje uzdužnih brazdi,** radite mekim i kontinuiranim pokretima.
• **Da biste naglasili efekat,** pre ispravljanja nanesite penu za kosu.

5. 0DRŽAVANJE

• Aparat isključite i ostavite na postolju da se ohladi.
• Pribor očistite tek onda kada se u potpunosti ohladi. Ručku obrišite mekom i vlažnom krpom.
• Aparat nemojte nikada da ispirate vodom ni kojom drugom tečnošću.

HR Prije svake uporabe pozorno pročitajte upute za uporabu i sigurnosne naputke.

1. OPĆI OPIS

1. Ručka
2. Prekidač za uključenje/isključenje (0 - 1)
3. Signalno svjetlo uključenosti uređaja
4. Prsten za pričvršćivanje i odvajanje nastavaka
5. Rotirajući izlaz priključnog voda

Pribor
6. Nastavak za uvijanje kose (promjera od 16 mm)
7. Četkasti nastavak za uvijanje
8. Nastavak za uvijanje sa spiralnim umetkom (promjera od 14 mm)
9. Ravni nastavak za uvijanje
10. Široki nastavak za uvijanje za velike kovrče
11. Nastavak za ravnanje kose
12. Pločice za valovito oblikovanje kose s keramičkim slojem
13. Pločice za ravnanje kose s keramičkim slojem
14. Torbica za pohranjivanje pribora

2. SIGURNOSNE UPUTE

• U cilju vaše sigurnosti, ovaj uređaj je sukladan s važećim normama i propisima (Direktiva o najnižem naponu, elektromagnetskoj kompatibilnosti, okolišu...).
• Dijelovi uređaja postaju jako vrući tijekom uporabe. Izbjegavajte dodir s kožom. Osigurajte se da priključni vod nikad ne bude u dodiru s vrućim dijelovima uređaja.
• Provjerite odgovara li napon vaše električne instalacije naponu vašega uređaja. Svaka greška u priključivanju može izazvati nepovratna oštećenja koja nisu obuhvaćena jamstvom.
• Da biste osigurali dodatnu zaštitu, savjetuje se da se u električnome kolu kojim se napaja kupatilo instalira sredstvo za diferencijalnu preostalu struju (DPS) za diferencijalnu struju čiji utvrđeni rad ne premašuje jakost od 30 mA. Zatražite savjet od električara.
• Instalacija uređaja i njegova uporaba moraju u svakom slučaju biti sukladni s propisima koji su na snazi u vašoj zemlji.
• BUDITE OPREZNI: Ne rabite uređaj u blizini kada, tuševa, lavaboa i drugih prijemnih posuda koje sadržavaju vodu.
• Kad se uređaj koristi u kupaonici, isključite ga iz mreže nakon uporabe, jer blizina vode može predstavljati opasnost čak i kad je uređaj zaustavljen.
• Ovaj uređaj nije predviđen za uporabu od strane osoba (uključujući djecu) čije su fizičke, osjetiine ili mentalne sposobnosti smanjene, niti od strane osoba bez iskustva ili poznavanja, osim ako su pod nadzorom zdrave osobe odgovorne za njihovu sigurnost. Djecu treba nadzirati tako da se ni u kom slučaju ne igraju s uređajem.
• Ako je priključni vod oštećen, njega mora zamijeniti proizvođač, njegov ovlašteni servis ili osoba sličnih kvalifikacija, u cilju izbjegavanja svake eventualne opasnosti.
• Ne rabite svoj uređaj i obratite se ovlaštenome servisnom centru ako: je vaš uređaj doživio pad, ako ne funkcionira normalno.
• Uređaj je opremljen sustavom za toplinsku sigurnost. U slučaju pregrijavanja, uređaj će se automatski zaustaviti: obratite se ovlaštenome servisu.
• Uređaj mora biti isključen iz mreže: prije čišćenja i održavanja, u slučaju nepravilnog funkcioniranja, čim ste ga prestali rabiti.
• Ne rabiti ako je priključni vod oštećen.
• Ne uranjati niti stavljati pod vodu, čak ni kod čišćenja.
• Ne držite vlažnim rukama.
• Ne držite za nastavke, koji su vrući, nego za ručku.
• Ne isključujte iz mreže povlačenjem za priključni vod, nego povlačenjem za utičnicu.
• Ne rabite električni produžni priključni vod.
• Ne čistite abrazivnim ili korozivnim proizvodima.
• Ne rabite na temperaturi nižoj od 0 °c i višoj od 35 °c.

JAMSTVO:
Vaš je uređaj namijenjen samo za uporabu u kućanstvu. On se ne može rabiti u profesionalne svrhe. U slučaju neispravne uporabe, jamstvo se poništava.

3. RAD

Namještanje i skidanje pribora
Sve nastavke stavljajte na hladan uređaj kako biste izbjegli rizik od opeklina.
1. Pribor namjestite na ručku. (Slika 1)
2. Prsten na ručki okrenite kako bi pribor bio sigurno pričvršćen na ručki. (Slika 2)
Sav pribor namjestite na isti način.
Navedeni postupak slijedite obrnutim smjerom kako biste uklonili pribor s ručke.
Da biste zamijenili ravne pločice i pločice za valoviti uzorak, pritisnite tipke na bočnim stranama pločicama i pustite ih da klize kako je prikazano na shemama. Tijekom stavljanja pločica, pazite da ih dobro zaključate u dnu njihovih ležajeva.
Uključivanje uređaja
• Kada namjestite pribor na ručku, uređaj postavite na nosač na ravnoj površini.
• Postavite prekidač u položaj uključeno (1). Signalno svjetlo koje pokazuje kada je uređaj pod električnim naponom zasvijetli i pribor se počne zagrijavati.(Slika 3)
• Pričekajte nekoliko minuta kako bi uređaj dostigao pravu radnu temperaturu. (1 do 3 minute za nastavke za uvijanje; 6 minuta za pločice za ravnanje kose).
Kada pribor skidate s ručke **držite samo plastične dijelove pribora**, metalni su dijelovi jako vrući.

4. UPORABA

Kosa mora biti raščešijana, čista i SUHA (u protivnome ju možete oštetiti).

1 - NASTAVAK ZA UVIJANJE
Slika 6 - Gusti uvojci — *Slika 9 - Narezani uvojci*
Slika 8 - Spiralni uvojci (engleski) — *Slika 10 - Veliki uvojci*

- Oblikujte pramen širine od 2 do 3 cm.
- Pritiskom na ručicu otvorite uvijač, a vrhove pramena kose postavite izmedu cijevi i kliješta.
- Pustite uvijač kako bi se ponovno zatvorio. Provjerite jesu li vrhovi kose u uvijaču pravilno uvijeni u uvojak.
- Drugom rukom držite izolirani vrh.
- Uređaj okrenite kako biste pramen kose uvili oko pribora. Pramen uvijajte u smjeru prema vlasištu i pazite kako se ne biste opekli.
- Držite pramen u uvijaču približno 20 sekunda (za gušće uvojke dulje vremena).
- Popustite pritisak na uvijač do polovice te ih otvorite kako bi pramen skliznuo iz njih.
- Za nove uvojke ponavljajte opisani postupak.

PROFESIONALNI TRIKOVI
• **Za veći volumen kose:** uvojke medusobno odvojite prstima.
• **Za vrlo guste uvojke:** uvijajte tanke pramenove kose.
• **Za mekane uvojke:** uvijajte široke pramenove kose.
• **Za uvijanje vrhova kose:** provjerite jesu li vrhovi kose u kliještama pravilno uvijeni u uvojak.
• **Za prirodan izgled uvojaka:** kada se vaši uvojci ohlade nježno ih počešljajte ili iščetkajte.

2 - ČETKASTI NASTAVAK ZA UVIJANJE Slika 7 - Blagi, nježni uvojci
- Na hladni nastavak za uvijanje namjestite četkasti nastavak.
- Pramen kose uvijte oko četke.
- Držite ga na mjestu približno 20 sekunda, a potom pramen nježno odvijte s četke.

PROFESIONALNI TRIK
• **Češljajte samo hladne uvojke.**

3 - PLOČICE S VALOVITIM UZORKOM Slika 12 - Valovita kosa
- Oblikujte pramen širok približno 5 cm, a počnite pri vrhovima kose.
- Pritiskom na ručicu otvorite kliješta i namjestite pramen između pločica za oblikovanje valovite kose.
- Kliješta trebaju biti zatvorena približno 10 sekunda.
- Kliješta otvorite i postupak ponavljajte od posljednjega vala prema vrhovima kose.

PROFESIONALNI TRIKOVI
• **Postupak uvijek počnite pri korijenu kose i nastavite prema vrhovima kose.**
• **Kako biste naglasili učinak,** prije oblikovanja valovite kose nanesite pjenu na kosu.

4 - NASTAVAK ZA RAVNANJE KOSE Slika 13 - Ravnanje kose
- Kosa mora biti raščešljana i suha.
- Oblikujte pramen kose širok približno 5 cm, a počnite pri korijenu kose.
- Pritiskom na ručicom otvorite kliješta i namjestite pramen izmedu pločica za ravnanje kose.
- Uređaj spuštajte od korijena do vrhova kose.

PROFESIONALNI TRIKOVI
• **Kako biste izbjegli nastajanje uzdužnih brazda,** upotrebljavajte mekane i neprekinute kretnje.
• **Kako biste naglasili učinak,** prije ravnanja na kosu nanesite pjenu za kosu.

5. ODRŽAVANJE

• Uređaj isključite i ostavite na postolju da se ohladi.
• Pribor očistite tek onda kada se u potpunosti ohladi. Utor obrišite mekanom i vlažnom krpom.
• Uređaj nemojte nikada ispirati vodom ni bilo kojom drugom tekućinom.

BIH Pažljivo pročitajte uputstvo za upotrebu, kao i sigurnosne savjete, prije svake upotrebe.

1. OPĆI OPIS:

1. Drška
2. Prekidač start/stop (0-1)
3. Svjetlosni signal koji pokazuje da je aparat pod naponom
4. Prsten za pričvršćivanje – i odvajanje nastavaka
5. Rotacioni kabl

Nastavci:
6. Nastavak za pravljenje frizure (promjera 16 mm)
7. Četka
8. Nastavak za spiralne kovrče (promjera 14 mm)
9. Nastavak za ravnanje kose
10. Nastavak za ekstra velike kovrče
11. Hvataljke
12. Ploče za uvijanje kose, keramička obloga
13. Ploče za ravnanje kose, keramička obloga
14. Torbica za odlaganje

2. SIGURNOSNI SAVJETI:

• Za vašu sigurnost, ovaj aparat je u skladu s važećim normama i propisima (Direktiva o najnižem naponu, elektromagnetskoj kompatibilnosti).
• Dijelovi aparata postaju jako vrući tokom upotrebe. Izbjegavajte dodir s kožom. Osigurajte se da kabl za napajanje nikad ne bude u dodiru s vrućim dijelovima aparata.
• Aparat mora biti isključen iz mreže :
- prije svakog mijenjanja nastavaka
- prije čišćenja i održavanja
- u slučaju neispravnog funkcioniranja
- čim ste prestali da ga koristite
- ako ste odsutni, čak i na nekoliko momenata.
• Provjerite da li napon vaše električne instalacije odgovara naponu vašeg aparata. Svaka greška kod priključivanja može izazvati nepovratna oštećenja koja nisu obuhvaćena garancijom.
• Da biste obezbijedili dodatnu zaštitu, predviđeno je da se u električnom kolu kojim se napaja kupatilo instalira sredstvo za diferencijalnu preostalu struju (DRS) za diferencijalnu struju čiji utvrđeni rad ne prevazilazi jačinu od 30 mA. Zatražite savjet od svog instalatera.
• Nikada nemojte da koristite svoj aparat vlažnim rukama ili u blizini vode koja se nalazi u kadama, tuševima, lavaboima i drugim vodovodnim instalacijama…
• Kad se aparat koristi u kupatilu, isključite ga iz mreže nakon upotrebe, jer blizina vode može predstavljati opasnost čak i kad je on zaustavljen.
• Neophodna je detaljna pažnja kad se aparat koristi na djeci ili invalidnim osobama, ili u njihovom prisustvu.
• Ako je priključni kabl oštećen, njega mora zamijeniti proizvođač, njegov ovlašteni servis ili osoba sličnih kvalifikacija, u cilju izbjegavanja opasnosti.
• Nemojte koristiti svoj aparat i obratite se ovlaštenom servisu ako :
- je vaš aparat ispao
- ako on ne funkcionira ispravno.
• Kod svake nepravilnosti u funkcioniranju, pogledajte paragraf "u slučaju problema" ili se obratite našoj potrošačkoj službi ili svom prodavcu.

GARANCIJA :
Vaš aparat je namijenjen samo za upotrebu u domaćinstvu. On se ne može koristiti u profesionalne svrhe. U slučaju neispravne upotrebe, garancija se poništava.

3. POČETAK:

Postavljanje i odvajanje nastavaka:
Sve nastavke postavljajte na hladan aparat, kako biste izbjegli rizik od opekotina.
1. Željeni nastavak umetnite u dršku.
2. Okrenite prsten za pričvršćivanje koji se nalazi na dršci, kako biste nastavak blokirali.
Postupite na isti način kod svih nastavaka.
Da biste skinuli nastavke, slijedite obratan proces.
NB : Kod izmjene ploča za ravnanje ili uvijanje kose, pritisnite tipke sa strane ploča i pustite ploče da kliznu prema nacrtu. Kad ploče vraćate na mjesto, pazite da ih dobro učvrstite u dno njihovog kućišta.
Priključivanje u struju:
• Prije nego što pričvrstite nastavak na dršku, postavite aparat stabilno na njegovoj podlozi na ravnu površinu.
• Uključite aparat u struju i postavite prekidač na 1. Svjetlosni signal koji pokazuje da je aparat pod naponom se pali i nastavak se počinje zagrijavati.
• Sačekajte nekoliko minuta da aparat postigne dobru temperaturu (1 do 3 min. za sve nastavke, a 6 min. za ploče za uvijanje kose.).
Keramička obloga na pločama štiti vašu kosu od prevelike temperature, zahvaljujući jednakoj raspodjeli toplote.
Kad odvajate nastavak, **dotičite samo plastične dijelove nastavka**, metalni dijelovi su jako vrući.

4 . UPOTREBA

Kosa treba biti raščešljana, čista i SUHA (da se ne bi oštetila).

1 - Nastavci za kovrčanje
Fig.6 Guste kovrče — *Fig.9 Cik-cak kovrče*
Fig.8 Spiralne kovrče — *Fig.10 Velike kovrče*

- Formirajte pramen veličine 2 do 3 cm.
- Otvorite hvataljke pritiskom na polugu i ubacite vrh kose između cijevi i hvataljke.
- Zatvorite tako što ćete otpustiti hvataljke. Provjerite jesu li vrhovi ispravno omotani ispod hvataljki, u smjeru kovrče.
- Držite plastični vrh drugom rukom.
- Obrćite aparat da biste pramen omotali oko nastavka. Omotajte pramen penjući se prema tjemenu, ali pazite da se ne opečete.
- Držite oko 20 sekundi (a duže za čvrstije kovrče).
- Polako odmotavajte, zatim otvorite hvataljke i pustite pramen da isklizne.
- Ponovite operaciju za pravljenje novih kovrča.

FRIZERSKI TRIKOVI:
• **Da biste kosi dali veći volumen:** možete kovrče razdvojiti prstima.
• **Da biste dobili jako čvrste kovrče:** umatajte po manje pramenove kose pojedinačno.
• **Da biste dobili mekše kovrče:** umatajte više kose.
• **Da biste izbjegli neposlušne vrhove:** provjerite jesu li vrhovi ispravno omotani ispod hvataljki, u smjeru kovrče.
• **Za prirodniji rezultat ondulacije:** možete počešljati ili lako očetkati kosu nakon što ste ostavili kovrče da se ohlade.

2 - Četka sa zaobljenim zupcima — *Fig. 7 Meke, blage kovrče*
- Stavite četku na hladna kliješta za uvijanje.
- Formirajte pramen kose i omotajte ga oko četke.
- Držite oko 20 sekundi, a zatim lagano odmotajte.

FRIZERSKI TRIKOVI:
• **Češljajte samo hladne uvojke.**

3. Nastavak za kovrčanje kose — *Fig.12 Valovita kosa*
- Formirajte pramen veličine od oko 5 cm, počevši od korijena kose.
- Otvorite hvataljke pritiskom na polugu i postavite pramen između ploča za izvlačenje valova.
- Držite ploče zatvorene oko 10 sekundi.
- Otpustite, pa počnite ponovno od zadnjeg dobivenog vala.

FRIZERSKI TRIKOVI:
• **Uvijek radite od korijena ka vrhovima kose.**
• **Za naglašavanje efekta,** možete prije izvlačenja valova staviti pjenu za kosu.

4. Dodatak za ravnanje kose — *Fig.13 Ravna kosa*
- Vaša kosa mora biti raščešljana i suha.
- Formirajte pramen veličine od oko 5 cm, počevši od tjemena kose.
- Otvorite hvataljke pritiskom na polugu i postavite pramen između ploča za peglanje kose.
- Neka aparat lagano klizne od korijena ka vrhovima kose.

FRIZERSKI TRIKOVI:
• **Kako biste izbjegli pruge na dužim pramenovima,** radite mekim i kontinuiranim potezima.
• **Za naglašavanje efekta,** možete prije ravnanja kose staviti pjenu za kosu.

5. ODRŽAVANJE

• Isključite aparat iz struje i ostavite ga da se ohladi na svojoj podlozi.
• Čistite nastavak tek kad je sasvim hladan. Posušite otvor aparata uz pomoć meke vlažne krpice.
• Nikad u otvor aparata ne puštajte da curi voda niti ijedna druga tečnost.

6. UČESTVUJMO U ZAŠTITI OKOLIŠA !

ⓘ Vaš aparat sadrži mnoge vrijedne materije i materijale koje se mogu reciklirati.
➲ Odnesite ga na zato predviđeno mjesto.

ROWENTA

Style 8

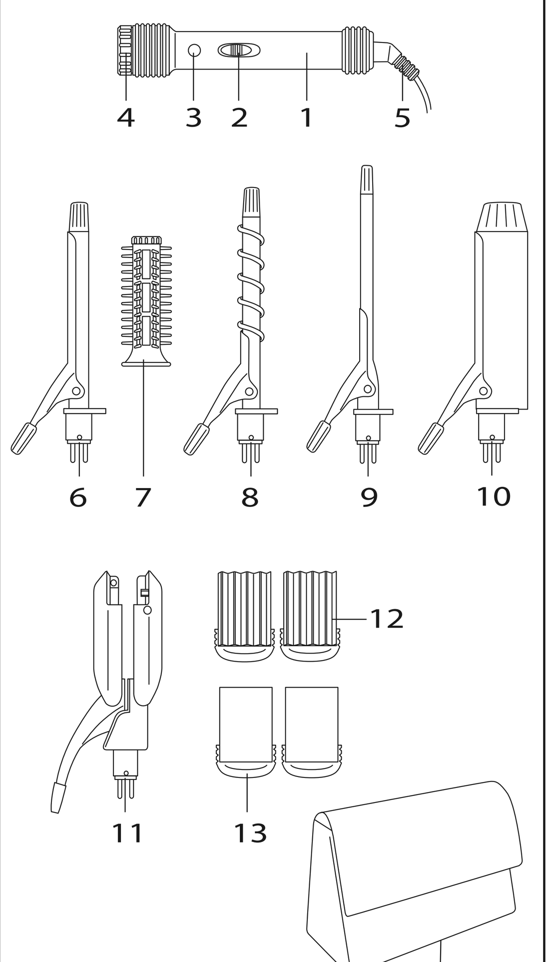

1800117580 / 01-10

www.rowenta.com

(fig. 1) (fig. 2) (fig. 3)

fig. 6

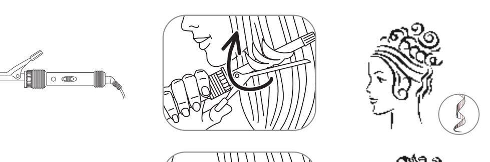

fig. 8

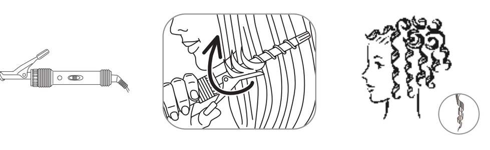

fig. 9

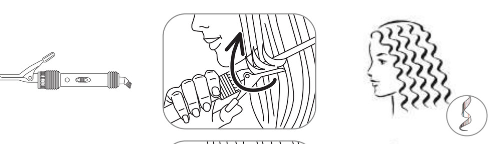

fig. 10

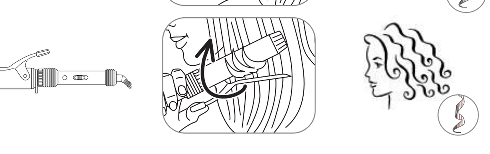

fig. 7

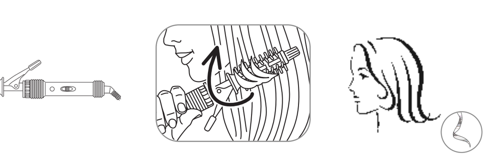

fig. 12

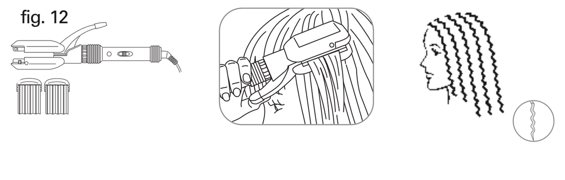
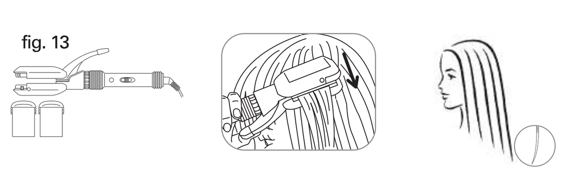
fig. 13