Tefal

X-CLEAN 7

SUMMARY

1 / EN / TR / PL / UK / RU P01

2 / NO / DA / FI / SV / TH P13

3 / LT / VT / ID / KZ / ET P25

4 / ML / AR / FA / ZH / CH P37

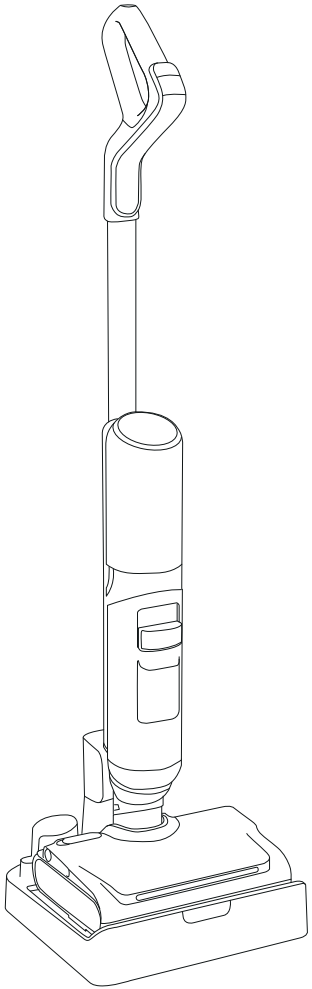

Tefal

X-CLEAN 7

QUICK START GUIDE

tr Hizli başlangiç kilavuzu / **pl** Skrócony przewodnik / **uk** Короткий посібник користувача / **ru** Краткое руководство для начала работы

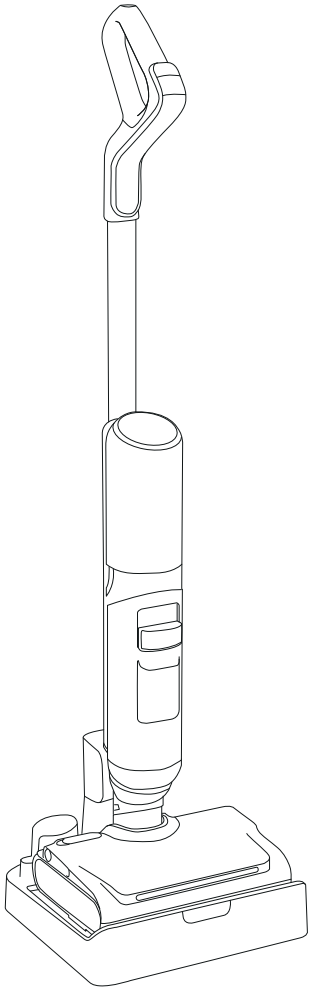

X-CLEAN 7

Thank you for choosing us. PLEASE READ CAREFULLY the « Safety & Use instructions » booklet before first use.

Bizi seçtiğiniz için teşekkür ederiz. Lütfen ilk kullanımdan önce « Güvenlik ve Kullanım talimatları » kitapçığını DİKKATLİCE OKUYUN.

Dziękujemy za wybranie naszej firmy. Przed pierwszym użyciem należy DOKŁADNIE ZAPOZNAĆ SIĘ z broszurą „Instrukcje dotyczące bezpieczeństwa i użytkowania”.

Дякуємо, що користуєтеся нашими послугами! УВАЖНО ПРОЧИТАЙТЕ брошуру «Інструкції з техніки безпеки використання» перед першим використанням виробу»

Благодарим вас за выбор нашей продукции. Перед первым использованием внимательно ознакомьтесь с брошюрой «Инструкции по технике безопасности и эксплуатации».

CONTENTS

İÇİNDEKİLER - SPIS TREŚCI - ВМІСТ - СОДЕРЖАНИЕ

1 / DEVICE - CİHAZ - URZĄDZENIE - ПРИСТРІЙ - УСТРОЙСТВО P02

2 / ASSEMBLY - MONTAJ - MONTAŻ - ЗБИРАННЯ - СБОРКА P03

- Device assembly - Cihazın montajı - Montaż urządzenia - Збирання пристрою - Сборка устройства
- Drying charging base installation - Kurutma şarj istasyonunun kurulumu - Instalacja bazy susząco-ładującej - Встановлення док-станції з функцією сушіння - Установка зарядной станции с функцией сушки
- Languages - DİLLER - JĘZYKI - МОВИ - ЯЗЫКИ

3 / SCREEN - EKRAN - WYŚWIETLACZ - ЕКРАН - ЭКРАН P04

4 / START - BAŞLATMA - START - ПУСК - ЗАПУСК P05

5 / MAINTENANCE - BAKIM - KONSERWACJA - ОБСЛУГОВУВАННЯ - ОБСЛУЖИВАНИЕ P06

- After each use - Her kullanımdan sonra - Po każdym użyciu - Після кожного використання - После каждого использования
- Once a week - Haftada bir - Raz w tygodniu - Щотижня - Один раз в неделю
- Every 6 months - 6 ayda bir - Co 6 miesięcy - Кожні 6 місяців - Каждые 6 месяцев

SCAN
THE QR CODE
to see the tutorial video*

*Eğitici videoyu görmek için QR kodunu TARAYIN / *ZESKANUJ kod QR, aby obejrzeć poradnik filmowy / *ПРОСКАНУЙТЕ QR-код, щоб переглянути навчальне відео / *Отсканируйте QR-код для просмотра обучающего видео

FLOOR COMPATIBILITY - HARD FLOORS ONLY

● ZEMİN UYUMLULUĞU - YALNIZCA SERT ZEMİNLER ● OBSŁUGIWANE PODŁOŻA – TYLKO TWARDE PODŁOŻA
● ПРИЗНАЧЕНО ЛИШЕ ДЛЯ ТВЕРДИХ ПОКРИТТІВ ● СОВМЕСТИМОСТЬ С НАПОЛЬНЫМ ПОКРЫТИЕМ — ТОЛЬКО ТВЕРДЫЕ НАПОЛЬНЫЕ ПОКРЫТИЯ

WOOD
AHŞAP - DREWNO - ДЕРЕВИНА - ДЕРЕВО



TILE
FAYANS - KAFELKI - ПЛИТКА - ПЛИТКА



LAMINATE
LAMİNAT - LAMINAT - ЛАМІНАТ - ЛАМИНАТ

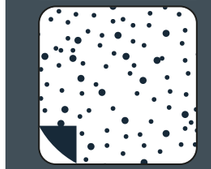

LINOLEUM
MUŞAMBA - LINOLEUM - ЛІНОЛЕУМ - ЛИНОЛЕУМ



1 / DEVICE - CİHAZ - URZĄDZENIE - ПРИСТРІЙ - УСТРОЙСТВО

DIRTY WATER TANK
Kirli su haznesi - Zbiornik na brudną wodę - Резервуар для брудної води - Резервуар для грязной воды

DRY FILTER
Kuru filtre - Filtr suchy - Сухий фільтр - Сухой фильтр

HANDLE
Tutma yeri - Uchwyt - Рукоятка - Ручка

WASTE SEPARATOR
Atık ayırıcı - Separator zabrudzeń - Сепаратор сміття - Сепаратор для мусора

ACCESSORY
Aksesuar - Akcesoria - Аксесуар - Аксессуар



CONTROL PANEL
Kontrol paneli - Panel kontrolny - Панель керування - Панель управления

SELF-CLEANING BUTTON
Kendi kendini temizleme düğmesi - Przycisk samoczyszczenia - Кнопка самоочищення - Кнопка самоочистки

SCREEN DISPLAY
Görüntüleme Ekranı - Wyświetlacz - Відображення на екрані - Дисплей

VOCAL ASSISTANT BUTTON
Sesli asistan düğmesi - Przycisk asystenta głosowego - Кнопка голосового асистента - Кнопка голосового помощника

DIRTY WATER TANK
Kirli su haznesi - Zbiornik na brudną wodę - Резервуар для брудної води - Резервуар для грязной воды

ROLLER
Döner fırça - Wałek - Ролик - Роликовая щетка

CLEAN WATER TANK
Temiz su haznesi - Zbiornik na czystą wodę - Резервуар для чистої води - Резервуар для чистой воды

POWER CABLE
Güç kablosu - Przewód zasilający - Шнур живлення - Кабель питания

LEDs
LED'ler - Diody LED - Світлодіодні індикатори - Светодиодные индикаторы

DRYING CHARGING BASE
Kurutma şarj istasyonu - Baza susząco-ładująca - Док-станція з функцією сушіння - Зарядная станция с функцией сушки

2 / ASSEMBLY - MONTAJ - MONTAŻ - ЗБИРАННЯ - СБОРКА

INSERT THE HANDLE
■ Kolu takın ■ Wkładanie uchwytu ■ Вставте ручку ■ Установка ручки

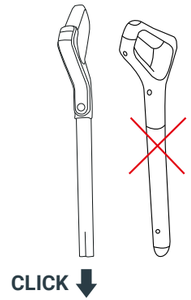

CHARGE THE DEVICE
■ Cihazı şarj edin ■ Ładowanie urządzenia ■ Зарядіть пристрій ■ Зарядка устройства

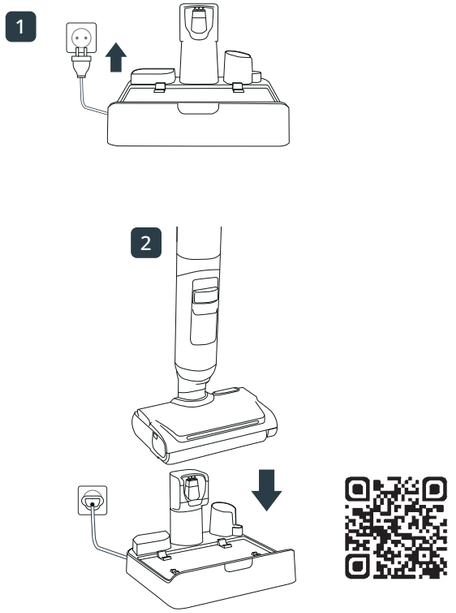

LANGUAGES - DİLLER - JĘZYKI - МОВИ - ЯЗЫКИ

PLACE THE DEVICE ON THE CHARGING BASE AND CHOOSE YOUR LANGUAGE.
■ Cihazı şarj istasyonuna yerleştirin ve dilinizi seçin ■ Umieścić urządzenie w bazie ładującej i wybrać język. ■ Розмістіть пристрій на док-станції та виберіть мову ■ Установите устройство на зарядную базу и выберите язык.

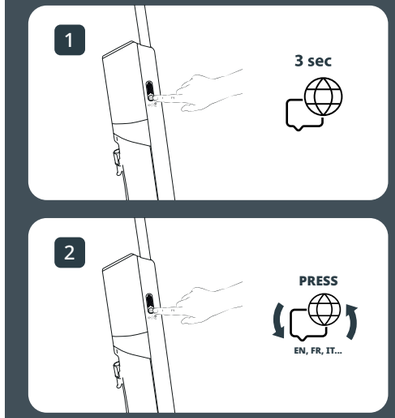

3 / SCREEN - EKRAN - WYŚWIETLACZ - ЕКРАН - ЭКРАН

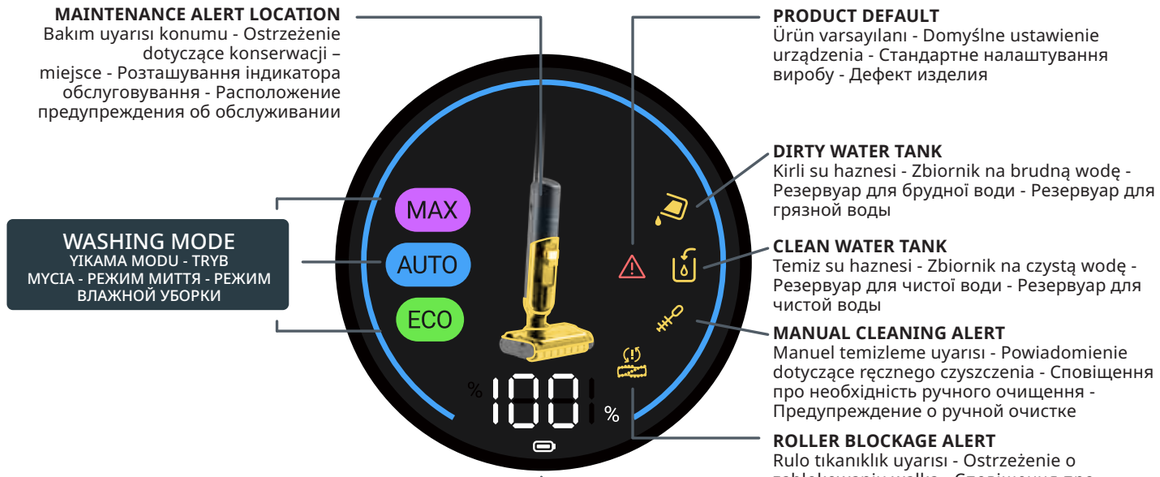

MAINTENANCE ALERT LOCATION
Bakım uyarısı konumu - Ostrzeżenie dotyczące konserwacji – miejsce - Розташування індикатора обслуговування - Расположение предупреждения об обслуживании

WASHING MODE
YIKAMA MODU - TRYB MYCIA - РЕЖИМ МИТТЯ - РЕЖИМ ВЛАЖНОЙ УБОРКИ

BATTERY INDICATOR
Pil göstergesi - Wskaźniki baterii - Індикатор акумулятора - Индикатор уровня заряда батареи

PRODUCT DEFAULT
Ürün varsayılanı - Domyślne ustawienie urządzenia - Стандартне налаштування виробу - Дефект изделия

DIRTY WATER TANK
Kirli su haznesi - Zbiornik na brudną wodę - Резервуар для брудної води - Резервуар для грязной воды

CLEAN WATER TANK
Temiz su haznesi - Zbiornik na czystą wodę - Резервуар для чистої води - Резервуар для чистой воды

MANUAL CLEANING ALERT
Manuel temizleme uyarısı - Powiadomienie dotyczące ręcznego czyszczenia - Сповіщення про необхідність ручного очищення - Предупреждение о ручной очистке

ROLLER BLOCKAGE ALERT
Rulo tıkanıklık uyarısı - Ostrzeżenie o zablokowaniu wałka - Сповіщення про блокування ролика - Предупреждение о блокировке роликовой щетки

4 / START - BAŞLATMA - START - ПУСК - ЗАПУСК

BEFORE TO START, FILL THE CLEAN WATER TANK WITH WATER BETWEEN 10 AND 50 °C

- Başlamadan önce temiz su haznesini 10 ila 50°C arasında bir sıcaklıktaki suyla doldurun.
- Przed rozpoczęciem napełnić zbiornik na czystą wodę wodą o temperaturze od 10 do 50°C.
- Перед запуском заповніть резервуар чистою водою температурою від 10 до 50°C.
- Перед началом работы наполните резервуар для чистой воды. Температура воды должна составлять от 10 до 50 °C.

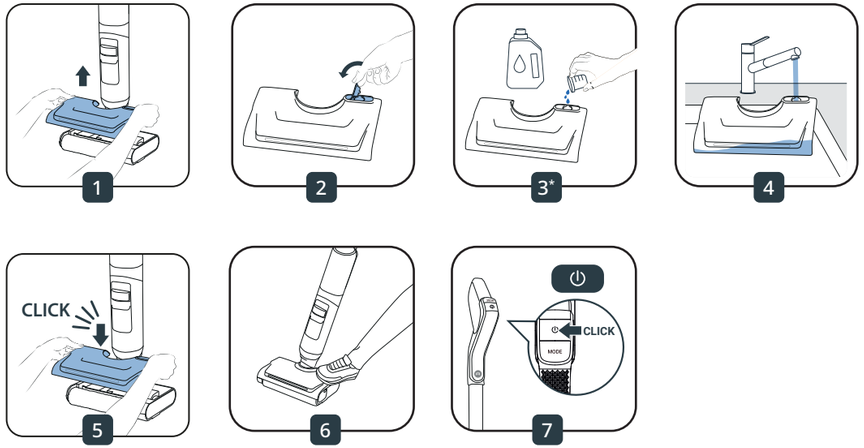



ADD CLEANING SOLUTION IS OPTIONAL (3). NO FOAMING, NO VINEGAR, NO GREASY PRODUCTS, NO ESSENTIAL OIL.

- Temizleme çözeltisi eklemek isteğe bağlıdır (3). Köpüklü çözelti, sirke ve yağlı ürün, esansiyel yağ kullanmayın
- Dodanie środka czyszczącego jest opcjonalne (3). Nie dodawać środków spieniających, octu, substancji tłustych ani olejków eterycznych.
- Додавання мийного засобу необов'язкове (3). Не використовуйте пінисті засоби, оцет, жирні речовини або ефірні олії
- Добавляйте чистящее средство по своему усмотрению (3). Не используйте пенящиеся средства, уксус, жирные продукты или эфирные масла.

5 / MAINTENANCE - BAKIM - KONSERWACJA - ОБСЛУГОВУВАННЯ - ОБСЛУЖИВАНИЕ

AFTER EACH USE

BEFORE LAUNCHING THE SELF-CLEANING AND SELF-DRYING PROGRAMS, EMPTY THE DIRTY WATER TANK.

■ **Her kullanımdan sonra.** Kendi kendine temizleme/kurutma programını başlatmadan önce kirli su haznesini boşaltın ve temiz su haznesini doldurun ■ **Po każdym użyciu.** Przed uruchomieniem programu samoczyszczenia/suszenia opróżnić zbiornik na brudną wodę i napełnić zbiornik na czystą wodę.

■ **Після кожного використання.** Перед увімкненням програми самоочищення або сушіння спорожніть резервуар для брудної води й заповніть резервуар для чистої води ■ **После каждого использования.** Перед запуском программы самоочистки/сушки опустошите резервуар для грязной воды и наполните резервуар для чистой воды.

AND FILL THE CLEAN WATER TANK WITH WATER.

IF THE DIRTY WATER TANK IS FULL, THE SELF-CLEANING PROGRAM STOPS.

■ **Temiz su haznesini suyla doldurun.** Temiz su haznesi boşsa veya atık su haznesi doluysa kendi kendini temizleme programı durur.

■ **Wlać wodę do zbiornika na czystą wodę.** Jeśli zbiornik na czystą wodę będzie pusty lub zbiornik na brudną wodę będzie zapełniony, program samoczyszczenia zostanie wstrzymany.

■ **Заповніть водою резервуар для чистої води.** Якщо резервуар для чистої води порожній або резервуар для брудної води заповнений, програма самоочищення зупиняється.

■ **Наполнение резервуара для чистой воды.** Если резервуар для чистой воды пуст или если резервуар для отработанной воды полон, программа самоочистки останавливается.

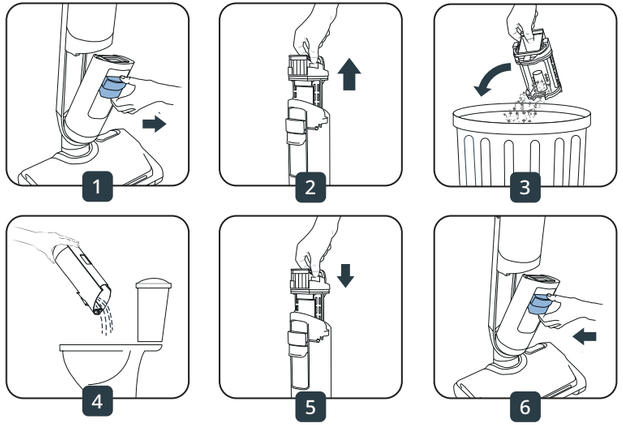

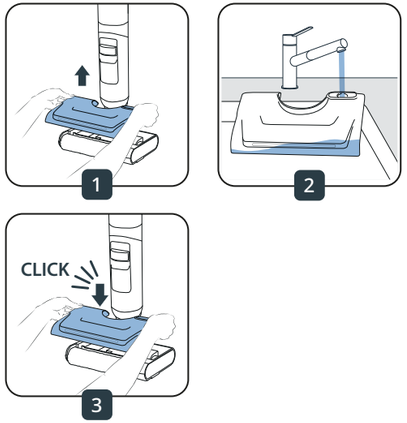

THE SELF-CLEANING AND SELF-DRYING PROGRAMS DO NOT START IF BATTERY IS BELOW 20%.

■ Pil seviyesi %20'nin altındaysa kendi kendini temizleme ve kendi kendini kurutma programları başlamaz.
■ Programy samoczyszczenia i suszenia nie uruchomią się, jeśli poziom naładowania baterii jest niższy niż 20%.
■ Програми самоочищення та сушіння не розпочнуться, якщо рівень заряду акумулятора нижче ніж 20%.
■ Программы самоочистки и сушки не запускаются, если уровень заряда батареи ниже 20%.

SELF-CLEANING AND DRYING
KENDİ KENDİNİ TEMİZLEME VE KURUTMA - SAMOCZYSZCZENIE I SUSZENIE - САМОСТІЙНЕ ОЧИЩЕННЯ ТА СУШІННЯ - САМООЧИСТКА И СУШКА



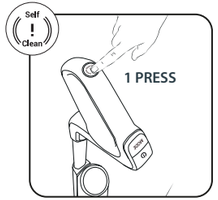

SELF-CLEANING ONLY
YALNIZCA KENDİ KENDİNİ TEMİZLEME - TYLKO SAMOCZYSZCZENIE - ЛИШЕ САМООЧИЩЕННЯ - ТОЛЬКО САМООЧИСТКА

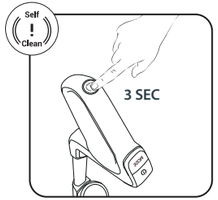

TO STOP SELF-CLEANING AND/OR DRYING
KENDİ KENDİNİ TEMİZLEMEYİ VE/VEYA KURUTMAYI DURDURMA - ZATRZYMANIE SAMOCZYSZCZENIA I/LUB SUSZENIA - ЗУПИНЕННЯ САМООЧИЩЕННЯ ТА/АБО СУШІННЯ - ДЛЯ ОСТАНОВКИ САМООЧИСТКИ И/ИЛИ СУШКИ

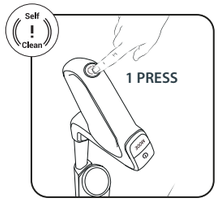

AFTER SELF-CLEANING AND SELF DRYING
KENDİ KENDİNİ TEMİZLEME VE KURUTMA SONRASINDA - PO SAMOCZYSZCZENIU I SUSZENIU - ПІСЛЯ САМООЧИЩЕННЯ ТА/АБО СУШІННЯ - ПОСЛЕ ВЫПОЛНЕНИЯ САМООЧИСТКИ И СУШКИ

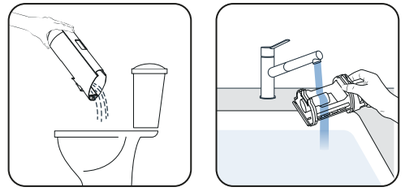

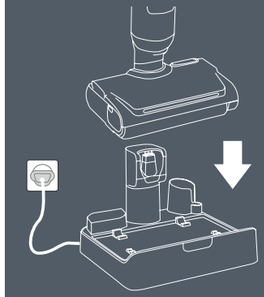

TO LAUNCH SELF-CLEANING AND SELF-DRYING CYCLE, PLACE DEVICE ON THE DRYING CHARGING BASE.

■ Kendi kendini temizleme döngüsünü başlatmak için cihazı kurutma şarj istasyonuna yerleştirin ■ Aby uruchomić cykl samoczyszczenia, umieścić urządzenie w bazie suszarko-ładującej. ■ Щоб запустити цикл самоочищення, установіть пристрій на док-станцію з функцією сушіння ■ Чтобы запустить цикл самоочистки, поместите устройство на зарядную станцию с функцией сушки.

5 / MAINTENANCE - BAKIM - KONSERWACJA - ОБСЛУГОВУВАННЯ - ОБСЛУЖИВАНИЕ

ONCE A WEEK

CLEAN THE DIFFERENT PARTS OF THE DEVICE.

- **Haftada bir** - Cihazın farklı parçalarını temizleyin
- **Raz w tygodniu** – wyczyścić poszczególne elementy urządzenia
- **Щотижня**: очищуйте різні частини пристрою
- **Раз в неделю.** Очистите все детали устройства.

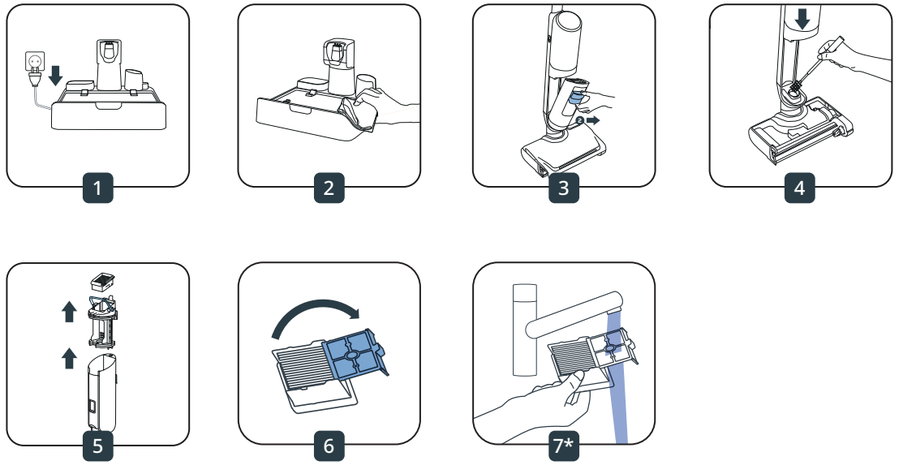

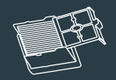

7*

ONLY CLEAN AND RINSE THE FILTER GRID. DO NOT PUT THE ENTIRE FILTER UNDER WATER. IF SO, LET IT DRY FOR 48 HOURS.

- Yalnızca filtrenin ızgarasını temizleyin ve durulayın. Filtrenin tamamını suyun altına koymayın, aksi takdirde 48 saat kurumaya bırakın
- Wyczyścić i opłukać kratkę filtra. Nie zanurzać całego filtra w wodzie. Jeśli do tego dojdzie, zaczekać 48 godzin na jego osuszenie.
- Очистьте та промийте сітку фільтра. Не занурюйте фільтр у воду повністю. Якщо це сталося, залиште його сушитися на 48 годин
- Очистите и промойте решетку фильтра. Не погружайте фильтр под воду целиком. Если это произошло, дайте ему высохнуть в течение 48 часов.

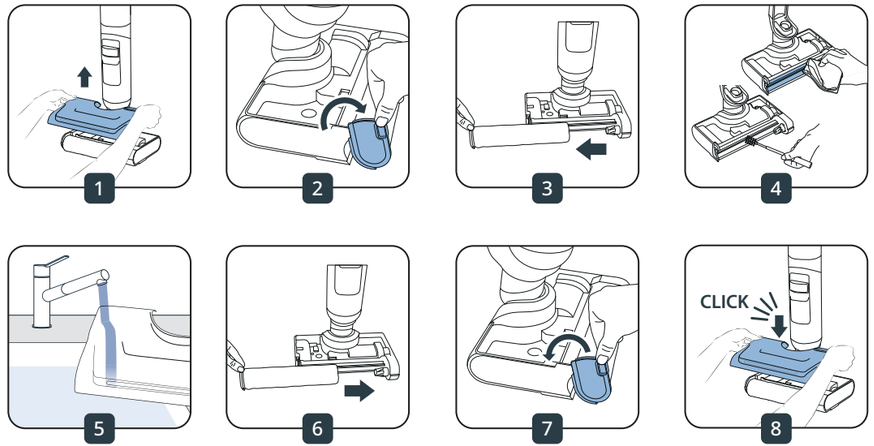

EVERY 6 MONTHS

CHANGE THE ROLLER AND THE FILTERS. IF YOU FIND THE ROLLER IS DAMAGED, CHANGE IT BEFORE. WWW.TEFAL.COM

- **Her 6 ayda bir** - Silindiri ve filtreyi değiştirin. Döner fırçanın hasarlı olduğunu tespit ederseniz daha önce değiştirin. www.tefal.com
- **Co 6 miesięcy** – zmienić wałek i filtr. Jeśli wałek zostanie uszkodzony, zmienić go wcześniej. www.tefal.com
- **Кожні 6 місяців:** змінюйте ролик і фільтр. Якщо ролик пошкоджено, замініть його перед використанням. www.tefal.com
- **Каждые 6 месяцев.** Замените роликовую щетку и фильтр. Если вы обнаружите, что роликовая щетка повреждена, замените ее раньше (www.tefal.com).

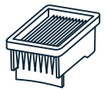

Dry filter - Kuru filtre - Filtr suchy - Сухий фільтр - Сухой фильтр



Roller - Döner fırça - Wałek - Ролик - Роликовая щетка

PLEASE READ CAREFULLY the Instructions For Use booklet before first use.

Lütfen ilk kullanımdan önce Kullanım Talimatları kitapçığını dikkatlice okuyun. Bizi seçtiğiniz için teşekkür ederiz.

Przed pierwszym użyciem dokładnie zapoznać się z broszurą Instrukcje dotyczące bezpieczeństwa i użytkowania. Dziękujemy za wybranie naszej firmy.

Уважно прочитайте брошуру «Інструкції з використання» перед першим використанням виробу. Дякуємо, що користуєтеся нашими послугами!

Перед первым использованием внимательно ознакомьтесь с брошюрой «Инструкции по эксплуатации». Благодарим вас за выбор нашей продукции.

www.tefal.com

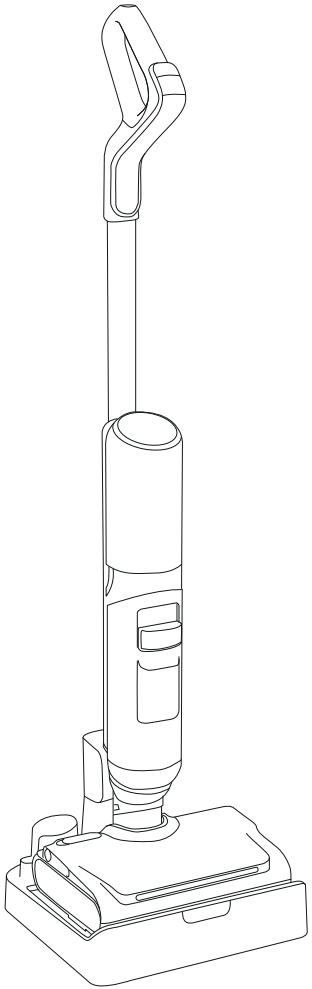

Tefal

X-CLEAN 7

HURTIGSTARTVEILEDNING

da Lynvejledning / **fi** Pikaopas / **sv** Snabbstartsguide / **th** คู่มือเริ่มต้นฉบับย่อ

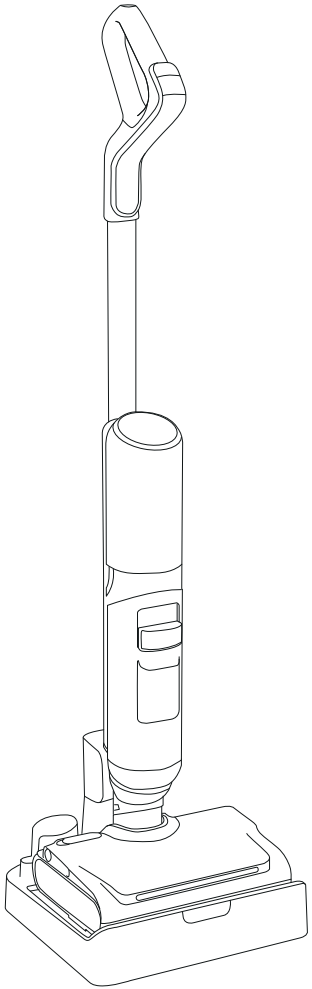

X-CLEAN 7

Takk for at du valgte oss. LES NØYE «Sikkerhets- og bruksanvisning»-heftet før første gangs bruk.

Tak, fordi du valgte os. Læs omhyggeligt brochuren "Sikkerheds- og brugsanvisninger" før første ibrugtagning.

Kiitos, että ostit tuotteemme. LUE turva- ja käyttöohjeet huolellisesti ennen ensimmäistä käyttökertaa.

Tack för att du valde oss. LÄS NOGGRANT igenom broschyren «Säkerhet och användning» före första användningen.

ขอขอบคุณที่เลือกเรา โปรดอ่านคู่มือ « คำแนะนำด้านความปลอดภัย และการใช้งาน » โดยละเอียดก่อนใช้งานครั้งแรก

INNHOLD

INDHOLD - SISÄLTÖ - INNEHÅLL - สารบัญ

1 / ENHET - APPARAT - LAITE - ENHET - อุปกรณ์ P02

2 / MONTERING - SAMLING - KOKOAMINEN - MONTERING - การประกอบ P03

- Montering av enhet - Samling af apparatet - Laitteen kokoaminen - Montering av enheten - การประกอบอุปกรณ์
- Installasjon av tørkeladebase - Installation af opladerbase til tørreapparatet - Kuivaavan latausalustan asennus - Installation av torkladdningsbas - การติดตั้งฐานชาร์จระบบเป่าแห้ง
- Språk - Sprog - Kielet - Språk - ภาษา

3 / SKJERM - SKÆRM - NÄYTTÖ - SKÄRM - หน้าจอ P04

4 / START - START - KÄYNNISTYS - START - เริ่ม P05

5 / VEDLIKEHOLD - VEDLIGEHOLDELSE - KUNNOSSAPITO - UNDERHÅLL - การดูแลและการบำรุงรักษา P06

- Etter hver bruk - Efter hver brug - Jokaisen käyttökerran jälkeen - Efter varje användning - หลังการใช้แต่ละครั้ง
- Én gang i uken - En gang om ugen - Kerran viikossa - En gång i veckan - สัปดาห์ละครั้ง
- Hver 6. måned - Hver 6. måned - Kerran 6 kuukaudessa - Var sjätte månad - ทุก 6 เดือน

SKANN
QR-KODEN
for å se
opplæringsvideo*

*SCAN QR-koden for at se instruktionsvideoen / *Skannaa QR-koodi nähdäksesi opetusvideon / *SKANNA QR-koden för att se instruktionsvideon / *สแกนรหัส QR เพื่อดูวิดีโอสอน

GULVKOMPATIBILITET – KUN HARDE GULV

Gulvkompatibilitet – kun hårde gulve ■ Sopivuus lattiapinnoille – vain koville lattiapinnoille ■ Golvkompatibilitet – endast hårda golv ■ ความเข้ากันได้กับพื้น - ใช้ได้เฉพาะพื้นแข็งเท่านั้น

TRE
TRÆ - PUU - TRÄ - ไม้



FLISER
FLISE - LAATTA - KAKEL - กระเบื้อง



LAMINAT
LAMINAT - LAMINAATTI - LAMINAT - พื้นไม้ลามิเนต



LINOLEUM
LINOLEUM - KORKKI - LINOLEUM - เสื่อน้ำมัน



1 / ENHET - APPARAT - LAITE - ENHET - อุปกรณ์

BEHOLDER FOR SKITTENT VANN
Beholder til snavset vand - Likavesisäiliö - Smutsvattentank - ถังบรรจุน้ำสกปรก

TØRRFILTER
Tørfilter - Kuivasuodatin - Torrfilter - ตัวกรองแบบแห้ง

HÅNDTAK
Håndtag - Kahva - Handtag - ที่จับ

SMUSSKILLER
Affaldsseparator - Lianerotin - Avfallsavskiljare - ตัวแยกขยะ

TILBEHØR
Tilbehør - Tarvikkeet - Tillbehör - อุปกรณ์เสริม



KONTROLLPANEL
Betjeningspanel - Käyttöpaneeli - Kontrollpanel - แผงควบคุม

KNAPP FOR SELVRENS
Knap til selvrensning - Itsepuhdistuksen painike - Självrengöringsknapp - ปุ่มทำความสะอาดด้วยตัวเอง

SKJERMVISNING
Skærmvisning - Näyttö - Skärmdisplay - หน้าจอแสดงผล

KNAPP FOR STEMMEASSISTENT
Knap til taleassistent - Ääniavustuspainike - Knapp för röstassistent - ปุ่มระบบสั่งการด้วยเสียง

BEHOLDER FOR SKITTENT VANN
Beholder til snavset vand - Likavesisäiliö - Smutsvattentank - ถังบรรจุน้ำสกปรก

RULLER
Rulle - Rulla - Rulle - แปรงหมุน

BEHOLDER FOR RENT VANN
Beholder til rent vand - Puhdasvesisäiliö - Rentvattentank - ถังบรรจุน้ำสะอาด

STRØMKABEL
Strømkabel - Virtajohto - Strömkabel - สายไฟ

LED-lys
LED'er - LED-merkkivalot - Lampor - ไฟ LED

TØRKELADEBASE
Opladerbase til tørreapparat - Kuivaava latausalusta - Torkladdningsbas - ฐานชาร์จระบบเป่าแห้ง

2 / MONTERING - SAMLING - KOKOAMINEN - MONTERING - การประกอบ

SETT INN HÅNDTAK
■ Indsæt håndtaget ■ Aseta kahva paikalleen ■ Sätt i handtaget ■ ประกอบที่จับ

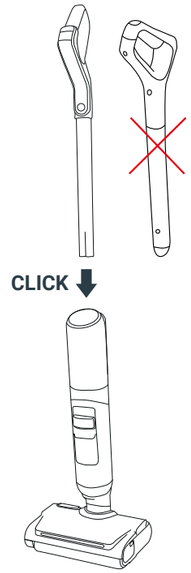

LAD ENHETEN
■ Oplad apparatet ■ Lataa laite ■ Ladda enheten ■ ชาร์จอุปกรณ์

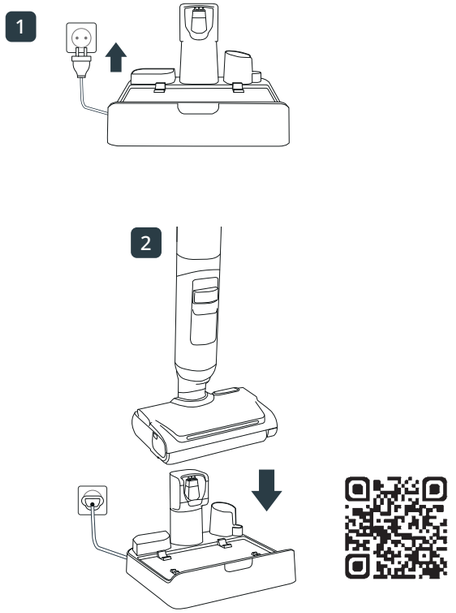

SPRÅK - SPROG - KIELET - SPRÅK - ภาษา

PLASSER ENHETEN PÅ LADEBASEN OG VELG SPRÅK.
■ Placer apparatet på opladerbasen, og vælg sprog. ■ Aseta laite latausalustaan ja valitse kieli. ■ Placera enheten på laddningsbasen och välj ditt språk. ■ บางอุปกรณ์ไว้บนฐานชาร์จและเลือกภาษาของคุณ

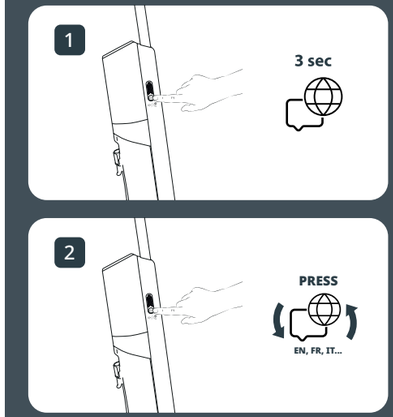

3 / SKJERM - SKÆRM - NÄYTTÖ - SKÄRM - หน้าจอ

POSISJON FOR VEDLIKEHOLDSVARSEL
Vedligeholdelsesadvarsel - Huoltohälytyksen sijainti - Plats för underhållsvarning - ตำแหน่งแจ้งเตือนการบำรุงรักษา

VASKEMODUS
VASKETILSTAND - PESUTILA - TVÄTTLÄGE - โหมดล้าง



PRODUKTSTANDARD
Produktstandard - Tuotteen oletusasetus - Produktfel - ค่าเริ่มต้นของผลิตภัณฑ์

BEHOLDER FOR SKITTENT VANN
Beholder til snavset vand - Likavesisäiliö - Smutsvattentank - ถังบรรจุน้ำสกปรก

BEHOLDER FOR RENT VANN
Beholder til rent vand - Puhdasvesisäiliö - Rentvattentank - ถังบรรจุน้ำสะอาด

VARSEL OM MANUELL RENGJØRING
Advarsel om manuel rengøring - Manuaalisen puhdistuksen hälytys - Manuell rengöringsvarning - การแจ้งเตือนการทำความสะอาดด้วยตัวเอง

VARSEL OM BLOKKERING I RULLEN
Alarm om blokering af rulle - Rullan tukkeutumishälytys - Rulleblockeringsvarning - การแจ้งเตือนแปรงหมุนติดขัด

BATTERIINDIKATOR
Batteriindikator - Akun merkkivalo - Batteriindikator - ตัวแสดงระดับแบตเตอรี่

4 / START - START - KÄYNNISTYS - START - เริ่ม

FYLL BEHOLDEREN FOR RENT VANN MED VANN MELLOM 10 OG 50 °C FØR DU BEGYNNER.

- Før du starter, skal du fylde beholderen til rent vand med vand, der er mellem 10 og 50 °C varmt.
- Ennen käynnistämistä täytä puhdasvesisäiliö vedellä, jonka lämpötila on 10–50 °C.
- Fyll rentvattentanken med vatten mellan 10 och 50 °C innan start.
- ก่อนเริ่ม ให้เติมน้ำที่มีอุณหภูมิระหว่าง 10 ถึง 50 °C ลงในถังบรรจุน้ำสะอาด

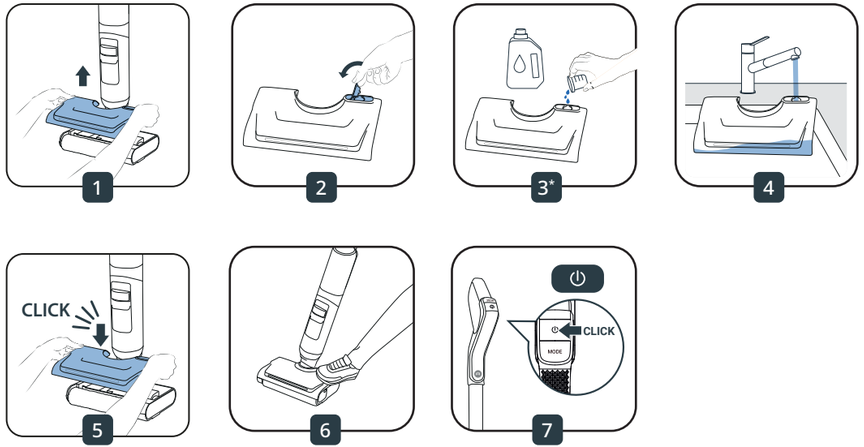



DET ER VALGFRITT Å LEGGE TIL VASKEMIDDEL (3). INGEN SKUMMENDE MIDLER, INGEN EDDIK, INGEN FETTETE PRODUKTER, INGEN ETERISK OLJE.

Tilsætning af rengøringsmiddel er valgfrit (3). Ingen skummidler, ingen eddike, ingen fedtende produkter, ingen æterisk olie Lisää halutessasi puhdistusainetta (3). Älä käytä vaahtoavia liuoksia, etikkaa, rasvaa sisältäviä tuotteita tai eteerisiä öljyjä. Tillsats av rengöringsmedel är valfritt (3). Inga skummande lösningar, inget vinäger, inga feta produkter, inga eteriska oljor ไม่จำเป็นต้องเพิ่มสารทำความสะอาด (3) ห้ามใช้สารละลายที่มีฟอง น้ำส้มสายชู ผลิตภัณฑ์ที่มีคราบมัน น้ำมันหอมระเหย

ETTER HVER BRUK

TØM BEHOLDEREN FOR SKITTENT VANN OG FYLL BEHOLDEREN FOR RENT VANN FØR DU BEGYNNER PROGRAMMET FOR SELVRENS/-TØRKING.

■ **Efter hver brug.** Inden du starter programmet til selvrensning/tørring, skal du tømme beholderen til snavset vand og hælde vand i beholderen til rent vand.

■ **Jokaisen käyttökerran jälkeen.** Ennen itsepuhdistus- tai kuivausohjelman käynnistämistä tyhjennä likavesisäiliö ja täytä puhdasvesisäiliö. ■ **Efter varje användning.** Innan självrenings-/torkprogrammet startas, töm smutsvattentanken och fyll på rentvattentanken ■ **หลังการใช้แต่ละครั้ง** ก่อนเริ่มการทำความสะอาดด้วยตัวเอง/โปรแกรมเป่าแห้ง ให้เทน้ำออกจากถังบรรจุน้ำสกปรกและเติมน้ำลงในถังบรรจุน้ำสะอาด

FYLL BEHOLDEREN FOR RENT VANN MED VANN.

HVIS BEHOLDEREN FOR RENT VANN ER TOM ELLER BEHOLDEREN FOR SKITTENT VANN ER FULL, STOPPER PROGRAMMET FOR SELVRENS.

■ **Fyld beholderen til rent vand med vand.** Hvis beholderen til rent vand er tom, eller beholderen til snavset vand er fuld, stopper programmet til selvrensning. ■ **Täytä puhdasvesisäiliö vedellä.** Jos puhdasvesisäiliö on tyhjä tai likavesisäiliö on täynnä, itsepuhdistusohjelma pysähtyy. ■ **Fyll rentvattentanken med vatten.** Om rentvattentanken är tom eller smutsvattentanken är full, stoppas självreningsprogrammet ■ **เติมน้ำใส่ถังบรรจุน้ำสะอาด** หากไม่มีน้ำในถังบรรจุน้ำสะอาดหรือถังบรรจุน้ำเสียเต็ม โปรแกรมทำความสะอาดด้วยตัวเองจะ หยุด

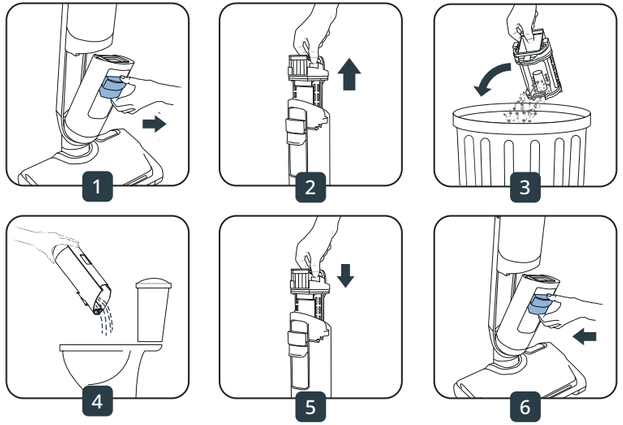

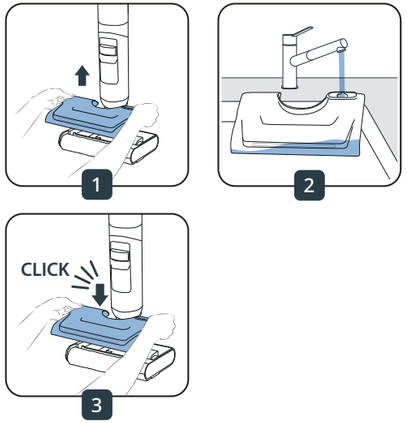

PROGRAMMENE FOR SELVRENS OG SELVTØRKING KAN IKKE BEGYNNE HVIS BATTERINIVÅET ER UNDER 20 %.

■ Programmerne til selvrensning og selvtørring starter ikke, hvis batteriet er under 20 %.
■ Itsepuhdistus- ja itsekuivausohjelmat eivät käynnisty, jos akun varaus on alle 20 %.
■ Självrengörings- och självtorkningsprogram startar inte om batteriet är under 20 %
■ โปรแกรมทำความสะอาดด้วยตัวเองและเป่าแห้งด้วยตัวเองจะไม่เริ่มต้นหากแบตเตอรี่ต่ำกว่า 20%

SELVRENS OG TØRKING
SELVRENSNING OG SELVTØRRING - ITSEPUHDISTUS JA KUIVAUS - SJÄLVRENGÖRING OCH TORKNING - การทำความสะอาดและเป่าแห้งด้วยตัวเอง



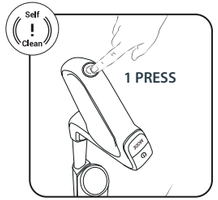

KUN SELVRENS
KUN SELVRENSNING - VAIN ITSEPUHDISTUS - ENDAST SJÄLVRENGÖRING - การทำความสะอาดด้วยตัวเองเท่านั้น

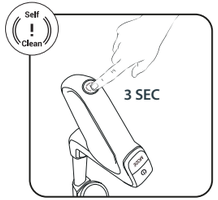

Å STOPPE SELVRENS OG/ELLER TØRKING
SÅDAN STANDES SELVRENSNING OG/ELLER SELVTØRRING - ITSEPUHDISTUS- JA/TAI KUIVAUSOHJELMAN LOPETUS - FÖR ATT STOPPA SJÄLVRENGÖRING OCH/ELLER TORKNING - หากต้องการหยุดการทำความสะอาดและ/หรือเป่าแห้งด้วยตัวเอง

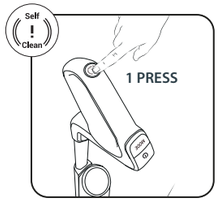

ETTER SELVRENS OG SELVTØRKING
EFTER SELVRENSNING OG SELVTØRRING - ITSEPUHDISTUKSEN JA KUIVAUKSEN JÄLKEEN - EFTER SJÄLVRENGÖRING OCH TORKNING - หลังจากการทำความสะอาดและเป่าแห้งด้วยตัวเอง

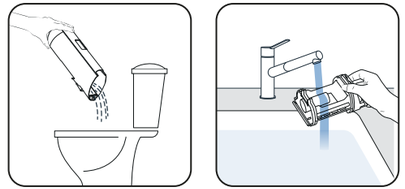

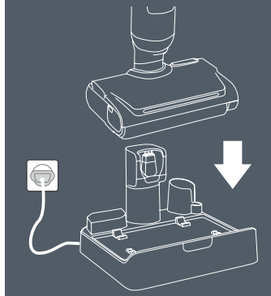

PLASSER ENHETEN PÅ TØRKELADEBASEN FOR Å BEGYNNE EN SELVRENS-SYKLUS

■ Anbring apparatet på opladerbasen til tørreapparatet for at starte selvrensningscyklussen
■ Käynnistä itsepuhdistusjakso asettamalla laite kuivaavaan latausalustaan.
■ Placera enheten på torkladdningsbasen för att starta självreningscykeln
■ หากต้องการเริ่มรอบการทำความสะอาดด้วยตัวเอง ให้นำอุปกรณ์ไปวางบนฐานชาร์จ ระบบเป่าแห้ง

5 / VEDLIKEHOLD - VEDLIGEHOLDELSE - KUNNOSSAPITO - UNDERHÅLL - การดูแลและการบำรุงรักษา

ÉN GANG I UKEN

RENGJØR DE FORSKJELLIGE DELENE PÅ ENHETEN.

- **En gang om ugen** - Rengør de forskellige dele af apparatet
- **Kerran viikossa** – Puhdista laitteen eri osat.
- **En gång i veckan** - Rengör enhetens olika delar
- **สัปดาห์ละครั้ง -** ทำความสะอาดส่วนต่างๆ ของอุปกรณ์

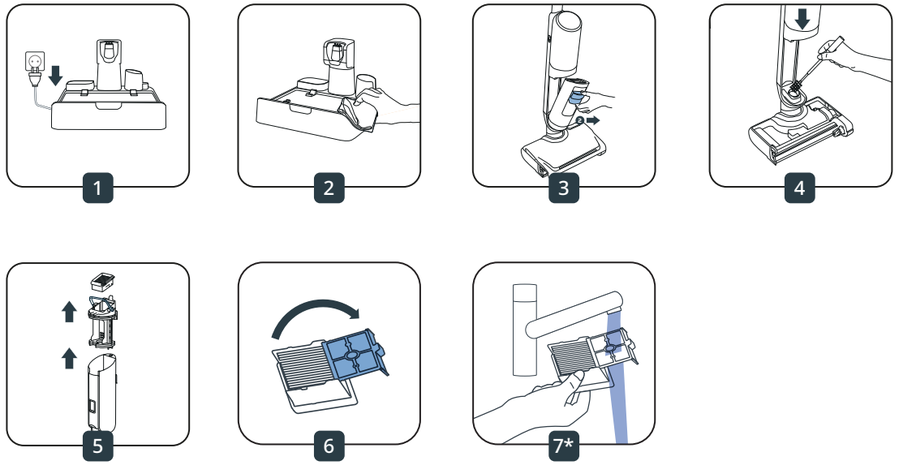

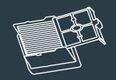

7*

VASK OG SKYLL FILTERRAMMEN TIL FILTERET. IKKE BLØTLEGG HELE FILTERET. I SÅ FALL MÅ DU LA DET TØRKE I 48 TIMER

Rengør og skyl filtergitteret. Dæk ikke hele filteret med vand. Det skal tørre i 48 timer, hvis det er tilfældet Puhdista ja huuhtele suodattimen suodatinritilä. Älä upota koko suodatinta veteen. Jos kuitenkin kastelit koko suodattimen, anna sen kuivua 48 tunnin ajan. Rengör och skölj filtergallret. Sänk inte ner hela filtret i vatten. Om du gör det, låt det torka i 48 timmar ทำความสะอาดและล้างตะแกรงของตัวกรอง ห้ามจุ่มตัวกรองทั้งชิ้นลงในน้ำ หากทำไปแล้ว ให้ทิ้งไว้ให้แห้งเป็นเวลา 48 ชั่วโมง

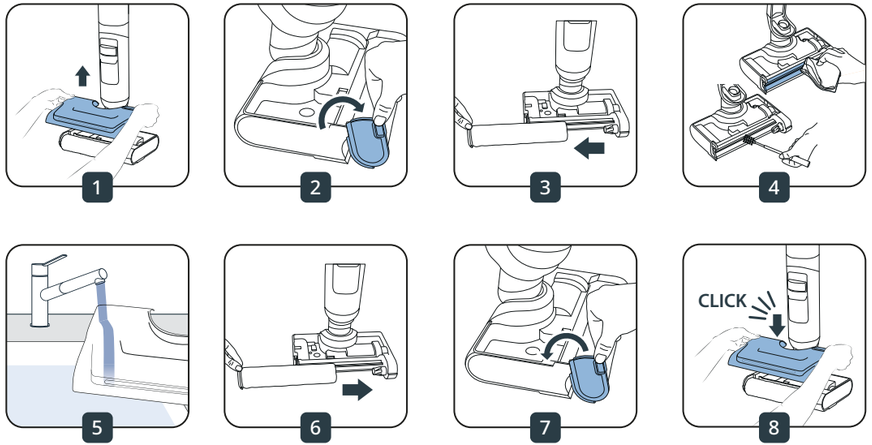

HVER 6. MÅNED

BYTT UT RULLEN OG FILTERET. HVIS RULLEN ER SKADET, MÅ DU BYTTE DEN UT TIDLIGERE. WWW.TEFAL.COM

Hver 6. måned - Udskift rullen og filteret. Hvis du opdager, at rullen er beskadiget, skal den udskiftes.

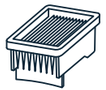

Tørrfilter - Tørfilter - Kuivasuodatin - Torrfilter - ตัวกรองแบบแห้ง



Ruller - Rulle - Rulla - Rulle - แปรงหมุน

www.tefal.com **6 kuukauden välein** – Vaihda rulla ja suodatin. Jos huomaat, että rulla on vaurioitunut, vaihda se aiemmin. www.tefal.com **Var sjätte månad** - Byt rullen och filtret. Om rullen är skadad, byt ut den. www.tefal.com **ทุก 6 เดือน -** เปลี่ยนแปรงหมุนและตัวกรอง หากแปรงหมุนเสียหาย ให้เปลี่ยนก่อน www.tefal.com.

Les heftet «Instruksjoner for bruk» nøye før første gangs bruk.

Læs omhyggeligt brochuren «Brugsanvisning» før første brug.

Lue käyttöohjeet huolellisesti ennen laitteen ensimmäistä käyttökertaa.

Läs noggrant bruksanvisningen före första användningen.

โปรดอ่านคู่มือคำแนะนำในการใช้งานโดยละเอียดก่อนใช้งานครั้งแรก

www.tefal.com

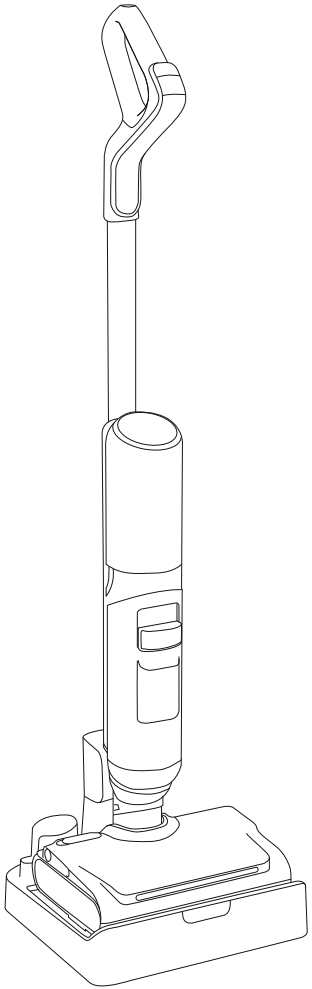

Tefal

X-CLEAN 7

GREITO PASIRENGIMO DARBUI VADOVAS

vt Hướng dẫn bắt đầu nhanh / **id** Panduan mulai cepat /
kz Жедел іске қосу нұсқаулығы / **et** Kiirjuhend

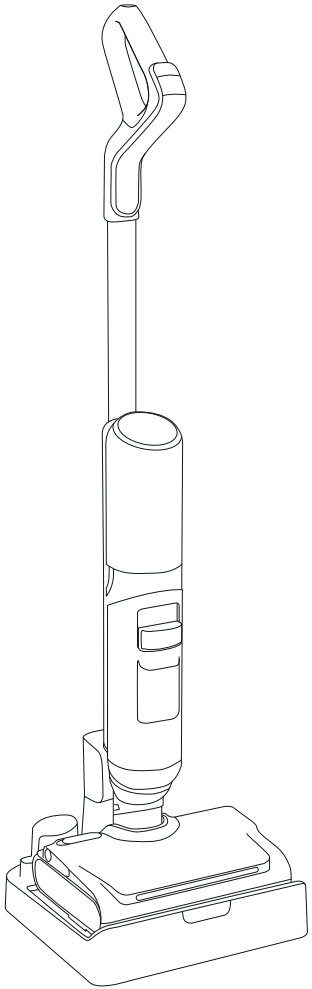

X-CLEAN 7

Dėkojame, kad pasirinkote mus. Prieš naudodami pirmą kartą, ĮDĖMIAI PERSKAITYKITE brošiūrą „Saugumo ir naudojimo instrukcijos“

Cảm ơn bạn đã lựa chọn chúng tôi. VUI LÒNG ĐỌC KỸ tập sách nhỏ « Hướng dẫn sử dụng và an toàn » trước khi sử dụng lần đầu tiên

Terima kasih telah memilih produk kami. MOHON BACA DENGAN CERMAT buklet « petunjuk Keselamatan & Penggunaan » sebelum penggunaan perdana

Бізді таңдағаныңыз үшін рақмет. АЛҒАШҚЫ ҚОЛДАНУҒА ДЕЙІН «Қауіпсіздік және Пайдалану» нұсқаулығын МҰҚИЯТ ОҚЫҢЫЗ

Täname, et valisite meid. Enne esimest kasutuskorda LUGEGE HOOLIKALT LÄBI TRÜKIS „Ohutus- ja kasutusjuhised“

TURINYS

NỘI DUNG - DAFTAR ISI - МАЗМҰНЫ - SISU

1 / PRIETAISAS - THIẾT BỊ - ALAT - ҚҰРЫЛҒЫ - SEADE P02

2 / SURINKIMAS - CÁCH RÁP MÁY - PERAKITAN - ЖИНАУ - KOKKUPANEK P03

- Prietaiso surinkimas - Cách ráp thiết bị - Perakitan alat - Құрылғыны жинау - Seadme kokkupanek
- Džiovinimo įkrovimo pagrindo įrengimas - Cách lắp đế sạc - sấy - Pemasangan dudukan pengisi daya pengering - Кептіріш зарядтау тұғырының орнатылуы - Kuivatus- ja laadimisaluse paigaldamine
- Kalbos - Ngôn ngữ - Bahasa - Тілдер - Keeled

3 / EKRANAS - MÀN HÌNH - LAYAR - ЭКРАН - EKRAAN P04

4 / PALEIDIMAS - BẮT ĐẦU - MULAI - БАСТАУ - START P05

5 / PRIEŽIŪRA IR TVARKYMAS - BẢO TRÌ - PERAWATAN DAN PEMELIHARAAN - ҚЫЗМЕТ КӨРСЕТУ - HOOLDUS P06

- Po kiekvieno naudojimo - Sau mỗi lần sử dụng - Setelah penggunaan - Әр қолданғаннан кейін - Pärast igat kasutuskorda
- Kartą per savaitę - Mỗi tuần một lần - Seminggu sekali - Аптасына бір рет - Kord nädalas
- Kas 6 mėnesius - 6 tháng một lần - 6 bulan sekali - Әр 6 ай сайын - Iga 6 kuu tagant

NUSKAITYKITE
QR KODĄ
norėdami peržiūrėti
mokomąjį vaizdo įrašą*

*QUÉT Mã QR để xem video hướng dẫn / *PINDAI Kode QR untuk menonton video tutorial / *Бейне нұсқаулықты көру үшін QR кодын СКАНЕРЛЕҢІЗ / *Õpetusvideo vaatamiseks SKANNIGE QR-kood

GRINDŲ SUDERINAMUMAS – TIK KIETOS GRINDYS

- LOẠI SÀN PHÙ HỢP - CHỈ SÀN CỨNG
- HANYA UNTUK LANTAI KERAS
- ЕДЕН ТҮРІНЕ СӘЙКЕСТІК – ТЕК ҚАТТЫ ЕДЕНДЕР ҮШІН
- ÜHILDUVUS PÕRANDAGA - AINULT KÕVAKATTEGA PÕRANDAD

MEDIS
GỖ - KAYU - АҒАШ - PUIT



PLYTELĖS
GẠCH MEN - KERAMIK - ПЛИТКА - PLAADID



LAMINATAS
GIẢ GỖ - LANTAI LAMINASI - ЛАМИНАТ - LAMINAAT

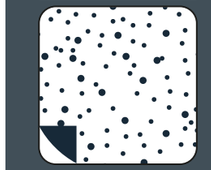

LINOLEUMAS
VẢI SƠN - LINOLEUM - ЛИНОЛЕУМ - LINOLEUM



1 / PRIETAISAS - THIẾT BỊ - ALAT - ҚҰРЫЛҒЫ - SEADE

NEŠVARAUS VANDENS BAKELIS
Ngăn chứa nước bẩn - Tangki air kotor - Лас су ыдысы - Mustaveepaak

SAUSAS FILTRAS
Bộ lọc khô - Filter kering - Құрғақ сүзгі - Kuivfilter

RANKENA
Tay cầm - Gagang - Тұтқа - Käepide

VANDENS ATSKYRIKLIS
Bộ tách chất thải - Pemisah kotoran - Қалдық бөлгіш - Jäätmete eraldaja

PRIEDAS
Phụ kiện - Aksesori - Қосымша құрал - Lisatarvik



VALDYMO SKYDELIS
Bảng điều khiển - Panel kontrol - Басқару панелі - Juhtpaneel

SAVAIMINIO VALYMO MYGTUKAS
Nút tự làm sạch - Tombol pembersihan otomatis - Өзін-өзі тазалау түймесі - Isepuhastusrežiimi nupp

EKRANO RODINYS
Màn hình hiển thị - Tampilan layar - Экран көрінісі - Ekraanikuva

BALSO ASISTENTO MYGTUKAS
Nút trợ lý thoại - Tombol perintah suara - Дыбыстық көмекші түймесі - Häälassistendi nupp

NEŠVARAUS VANDENS BAKELIS
Ngăn chứa nước bẩn - Tangki air kotor - Лас су ыдысы - Mustaveepaak

VOLELIS
Con lăn - Rol - Білікше - Rullik

ŠVARAUS VANDENS BAKELIS
Ngăn chứa nước sạch - Tangki air bersih - Таза су ыдысы - Puhtaveepaak

MAITINIMO KABELIS
Dây nguồn - Kabel listrik - Қуат сымы - Toitejuhe

ŠVIESOS DIODAI
Đèn LED - LED - Жарықдиодтар - LED-tuled

DŽIOVINIMO ĮKROVIMO BAZĖ
Trạm sạc - sấy - Dudukan pengisi daya pengering - Кептіру зарядтау тұғыры - Kuivatus- ja laadimisalus

2 / SURINKIMAS - CÁCH RÁP MÁY - PERAKITAN - ЖИНАУ - КОККУПАНЕК

ĮKIŠKITE RANKENĄ
■ Lắp tay cầm ■ Masukkan Gagang ■ Тұтқаны орнатыңыз ■ Sisestage käepide

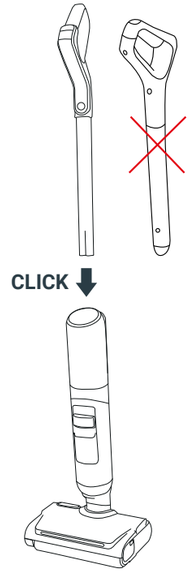

ĮKRAUKITE ĮRENGINĮ
■ Sạc thiết bị ■ Isi daya alat ■ Құрылғыны зарядтаңыз ■ Laadige seadet

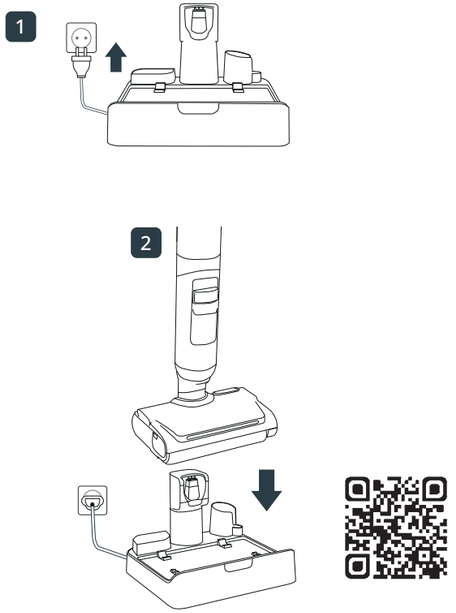

KALBOS - NGÔN NGỮ - BAHASA - ТІЛДЕР - KEELED

PADĖKITE ĮRENGINĮ ANT ĮKROVIMO BAZĖS IR PASIRINKITE SAVO KALBĄ
■ Đặt thiết bị lên đế sạc và chọn ngôn ngữ của bạn ■ Tempatkan alat di dudukan pengisi daya, lalu pilih bahasa ■ Құрылғыны зарядтау тұғырына қойып, тілді таңдаңыз ■ Asetage seade laadimisalusele ja valige keel

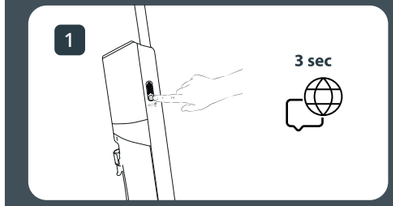

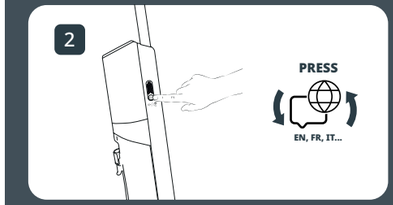

3 / EKRANAS - MÀN HÌNH - LAYAR - ЭКРАН - EKRAAN

PERSPĖJIMO APIE PRIEŽIŪRĄ VIETA
Vị trí cảnh báo bảo trì – Lokasi peringatan perawatan dan pemeliharaan - Қызмет көрсету ескерту орны - Hoolduse märguande asukoht

PLOVIMO REŽIMAS
CHẾ ĐỘ LAU ƯỚT - MODE PENCUCIAN - ЖУУ РЕЖИМІ - PESUREŽIIM



GAMINIO NUMATYTIEJI NUSTATYMAI
Sản phẩm mặc định - Default produk - Өнім ақауы - Toote vaikeseade

NEŠVARAUS VANDENS BAKELIS
Ngăn chứa nước bẩn - Tangki air kotor - Лас су ыдысы - Mustaveepaak

ŠVARAUS VANDENS BAKELIS
Ngăn chứa nước sạch - Tangki air bersih - Таза су ыдысы - Puhtaveepaak

RANKINIO VALYMO ĮSPĖJIMAS
Cảnh báo vệ sinh bằng tay - Peringatan pembersihan manual - Қолмен тазалау туралы ескерту - Käsitsi puhastamise märguanne

VOLELIO UŽSIBLOKAVIMO ĮSPĖJIMAS
Cảnh báo tắc con lăn - Peringatan rol tersumbat - Білікшенің бітелуі туралы ескерту - Rulliku ummistumise märguanne

AKUMULIATORIAUS INDIKATORIUS
Chỉ báo pin - Indikator baterai - Батарея индикаторы - Akuindikaator

4 / PALEIDIMAS - BẮT ĐẦU - MULAI - БАСТАУ - START

PRIEŠ PRADĖDAMI, Į ŠVARAUS VANDENS BAKELĮ PRIPILKITE VANDENS, KURIO TEMPERATŪRA NUO 10 IKI 50 °C.

- Trước khi bắt đầu đổ nước vào ngăn chứa nước sạch với nhiệt độ nước từ 10°C đến 50°C.
- Pertama, isi tangki air bersih dengan air bersuhu 10–50°C.
- Бастамас бұрын таза су ыдысын 10–50 °C температурадағы сумен толтырыңыз.
- Enne alustamist täitke puhtaveepaak veega temperatuuril 10–50 °C.

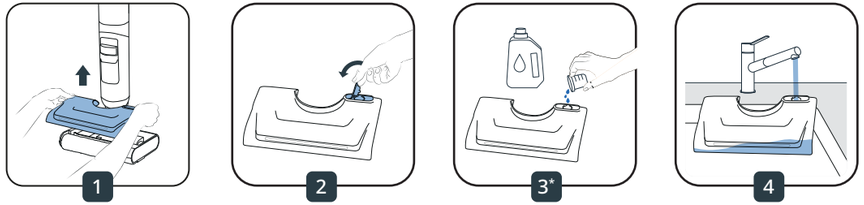





GALITE PAPILDOMAI PRIDĖTI VALYMO TIRPALO (3). NEDĖKITE JOKIŲ PUTOJANČIŲ TIRPIKLIŲ, ACTO, RIEBIŲ PRODUKTŲ, ETERINIŲ ALIEJŲ.

Có thể cho thêm dung dịch làm sạch (3). Không sử dụng các dung dịch tạo bọt, giấm, các sản phẩm có dầu mỡ, tinh dầu Penambahan larutan pembersih bersifat opsional(3).Jangan gunakan larutan berbusa, cuka, produk yang berminyak, atau minyak esensial. Тазалағыш құралды қосу міндетті емес (3). Көбік түзетін сұйықтықтар, сірке суы, майлы өнімдер мен эфир майларын қолданбаңыз Puhastusvahendi lisamine on valikuline(3). Ärge kasutage vahutavaid vahendeid, äädikat, rasvaseid tooteid ega eeterlikke õlisid

PO KIEKVIENO NAUDOJIMO.

PRIEŠ PALEISDAMI SAVAIMINIO VALYMO / DŽIOVINIMO PROGRAMĄ, IŠ NEŠVARAUS VANDENS BAKELIO IŠPILKITE VANDENĮ IR PRIPILDYKITE ŠVARAUS VANDENS BAKELĮ

■ **Sau mỗi lần sử dụng.** Trước khi khởi chạy chương trình tự làm sạch/sấy khô, hãy đổ hết nước trong ngăn chứa nước bẩn đi và đổ đầy nước vào ngăn chứa nước sạch ■ **Setelah penggunaan.** Sebelum memulai program pembersihan/pengeringan otomatis, kosongkan tangki air kotor, lalu isi tangki air bersih.

■ **Әр қолданғаннан кейін.** Өзін-өзі тазалау/кептіру бағдарламасын бастамас бұрын, лас су ыдысын босатып, таза су ыдысын толтырыңыз

■ **Pärast igat kasutuskorda.** Enne isepuhastus-/kuivatusprogrammi käivitamist tühjendage mustaveepaak ja täitke puhtaveepaak

Į ŠVARAUS VANDENS BAKELĮ PRIPILKITE VANDENS.

JEI ŠVARAUS VANDENS BAKELIS YRA TUŠČIAS ARBA JEI NEŠVARAUS VANDENS BAKELIS YRA PILNAS, SAVAIMINIO VALYMO PROGRAMA SUSTOJA.

■ **Đổ đầy nước vào ngăn chứa nước sạch.** Nếu ngăn chứa nước sạch hết nước hoặc ngăn chứa nước bẩn đầy, chương trình tự làm sạch sẽ dừng lại.

■ **Isi tangki air bersih dengan air.** Jika tangki air bersih kosong atau tangki air kotor penuh, program pembersihan otomatis akan berhenti.

■ **Таза су ыдысын сумен толтырыңыз.** Егер таза су ыдысы бос немесе лас су ыдысы толы болса, өзін-өзі тазалау бағдарламасы тоқтайды.

■ **Täitke puhtaveepaak veega.** Kui puhtaveepaak on tühi või mustaveepaak täis, peatub isepuhastusprogramm.

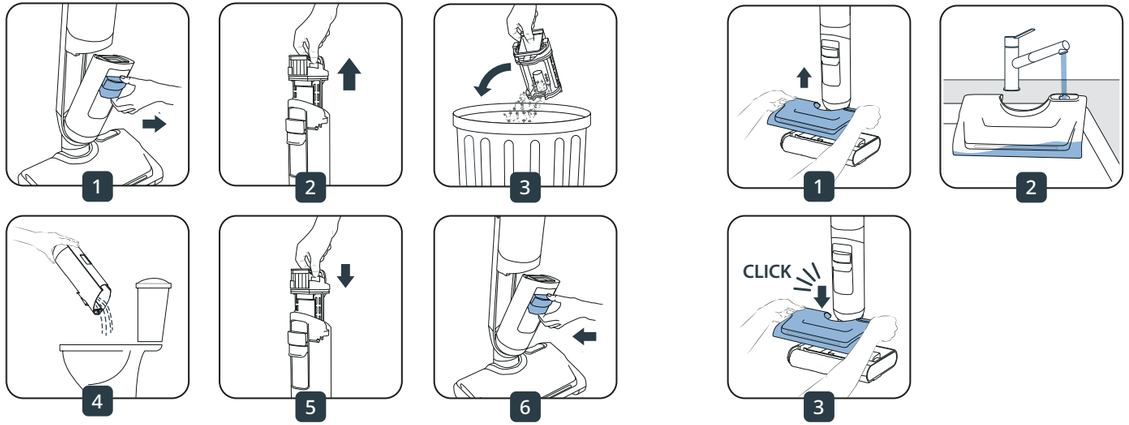

SAVAIMINIO VALYMO IR SAVAIMINIO DŽIOVINIMO PROGRAMOS NEPRASIDEDA, JEI AKUMULIATORIAUS ĮKROVOS LYGIS YRA ŽEMESNIS NEI 20 %.

■ Chương trình tự làm sạch và tự sấy khô sẽ không chạy nếu dung lượng pin dưới 20%.
■ Program pembersihan dan pengeringan otomatis tidak akan dimulai jika daya baterai di bawah 20%.
■ Ерер батарея заряды 20%-дан төмен болса, өзін-өзі тазалау және кептіру бағдарламалары басталмайды.
■ Isepuhastus- ja isekuivatusprogrammid ei käivitu, kui aku laetuse tase on alla 20%.

SAVAIMINIS VALYMAS IR DŽIOVINIMAS
TỰ LÀM SẠCH VÀ SẤY KHÔ - PEMBERSIHAN DAN PENGERINGAN OTOMATIS - ӨЗІН-ӨЗІ ТАЗАЛАУ ЖӘНЕ КЕПТІРУ - ISEPUHASTUS JA -KUIVATUS



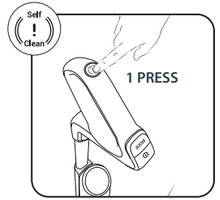

TIK SAVAIMINIS VALYMAS
CHỈ TỰ LÀM SẠCH - KHUSUS PEMBERSIHAN OTOMATIS - ТЕК ӨЗІН-ӨЗІ ТАЗАЛАУ - AINULT ISEPUHASTUS

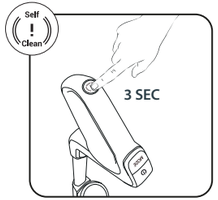

NORĖDAMI SUSTABDYTI SAVAIMINĮ VALYMĄ IR (ARBA) DŽIOVINIMĄ
DỪNG TỰ LÀM SẠCH VÀ/HOẶC SẤY KHÔ - UNTUK MENGHENTIKAN PEMBERSIHAN DAN/ATAU PENGERINGAN OTOMATIS - ӨЗІН-ӨЗІ ТАЗАЛАУ ЖӘНЕ/НЕМЕСЕ КЕПТІРУДІ ТОҚТАТУ ҮШІН - ISEPUHASTUSE JA/VÕI -KUIVATUSE PROGRAMMI PEATAMINE

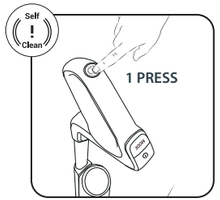

PO SAVAIMINIO VALYMO IR (ARBA) DŽIOVINIMO
SAU KHI TỰ LÀM SẠCH VÀ TỰ LÀM KHÔ - SETELAH PEMBERSIHAN DAN PENGERINGAN OTOMATIS - ӨЗІН-ӨЗІ ТАЗАЛАУ ЖӘНЕ КЕПТІРУДЕН КЕЙІН - PÄRAST ISEPUHASTUS JA -KUIVATUSPROGRAMMI

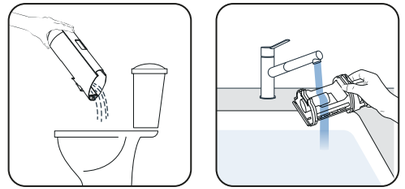

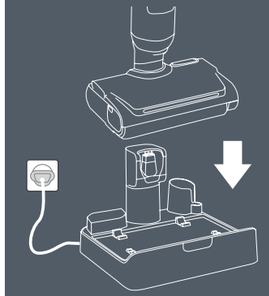

NORĖDAMI PALEISTI SAVAIMINIO VALYMO CIKLĄ, PADĖKITE PRIETAISĄ ANT DŽIOVINIMO ĮKROVIMO BAZĖS.

■ Để khởi chạy chu trình tự làm sạch, đặt thiết bị lên đế sạc - sấy ■ Untuk memulai proses pembersihan otomatis, tempatkan alat di dudukan pengisian daya pengering ■ Өзін-өзі тазалау циклін бастау үшін құрылғыны кептіру зарядтау тұғырына қойыңыз ■ Isepuhastusprogrammi käivitamiseks asetage seade kuivatus- ja laadimisalusele

KARTĄ PER SAVAITĘ

IŠVALYKITE SKIRTINGAS PRIETAISO DALIS.

- **Mỗi tuần một lần** - Vệ sinh các bộ phận khác nhau của thiết bị
- **Seminggu sekali** - Bersihkan berbagai komponen alat
- **Аптасына бір рет** - құрылғының әртүрлі бөліктерін тазалаңыз
- **Kord nädalas** - Puhastage seadme erinevad osad

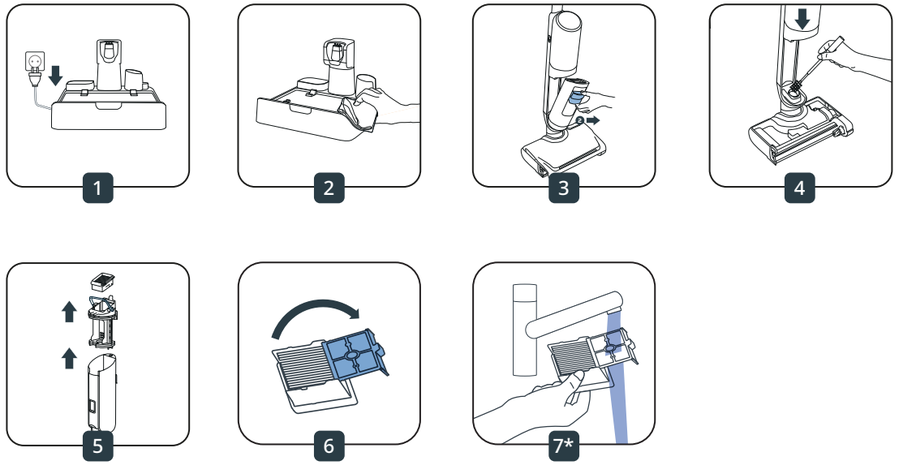

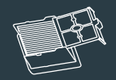

7*

VALYKITE IR SKALAUKITE TIK FILTRO GROTELES. NEKIŠKITE VISO FILTRO PO VANDENIU, ARBA TOKIU ATVEJU PALIKITE DŽIŪTI 48 VAL.

Vệ sinh và rửa phần lưới của bộ lọc. Không rửa toàn bộ bộ lọc dưới nước; trong trường hợp đã làm như vậy, hãy để khô trong 48 giờ Bersihkan dan bilas grid filter. Jangan merendam seluruh filter dalam air. Jika telanjur demikian, biarkan kering selama 48 jam sebelum digunakan kembali. Сүзгінің торын тазартып, шайыңыз. Сүзгіні толығымен суға батырмаңыз – егер батырсаңыз, 48 сағат кептіріңіз Puhastage ja loputage filtrivõret. Ärge asetage filtrit täielikult vee alla. Kui olete seda teinud, siis laske filtril 48 tundi kuivada

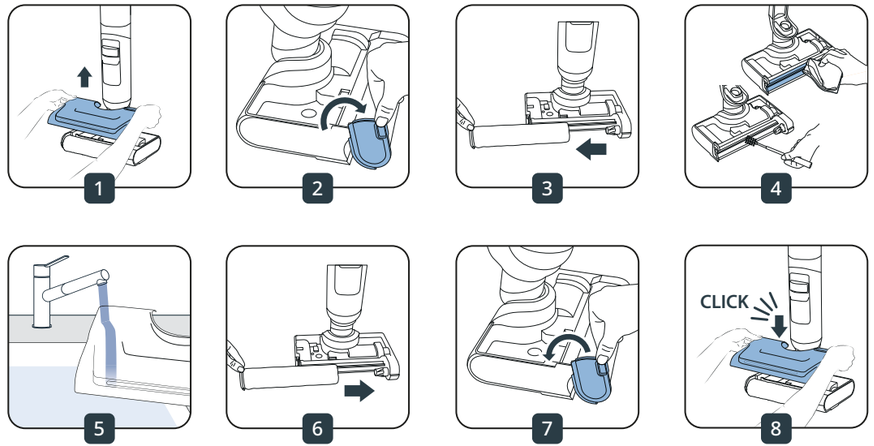

KAS 6 MĖNESIUS

PAKEISKITE VOLELĮ IR FILTRĄ. JEI VOLELIS PAŽEISTAS, PAKEISKITE JĮ ANKSČIAU. WWW.TEFAL.COM

6 tháng một lần - Thay con lăn và bộ lọc. Nếu bạn thấy con lăn bị hỏng, hãy thay con lăn trước. www.tefal.com **6 bulan sekali** – Ganti rol dan filter. Jika rol rusak, ganti terlebih dulu sebelum menggunakan alat. www.tefal.com **Әр 6 ай сайын** – білікшені және сүзгіні ауыстырыңыз. Егер білікше зақымданған болса, оны алдын ала ауыстырыңыз. www.tefal.com **Iga kuue kuu tagant** – Vahetage rullikut ja filtrit. Kui rullik on kahjustatud, vahetage see varem välja. www.tefal.com

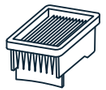

Sausas filtras - Bộ lọc khô - Filter kering - Құрғақ сүзгі - Kuivfilter



Volelis - Con lăn - Rol - Білікше - Rullik

Prieš naudodami pirmą kartą, įdėmiai perskaitykite brošiūrą „Naudojimo instrukcijos“.

Vui lòng đọc kỹ tập sách nhỏ Hướng dẫn sử dụng trước khi sử dụng lần đầu tiên.

Mohon baca dengan cermat buklet Petunjuk Penggunaan sebelum penggunaan perdana.

Алғаш рет қолданар алдында Пайдалану нұсқаулығын мұқият оқыңыз.

Enne esimest kasutuskorda lugege hoolikalt kasutusjuhised läbi.

www.tefal.com

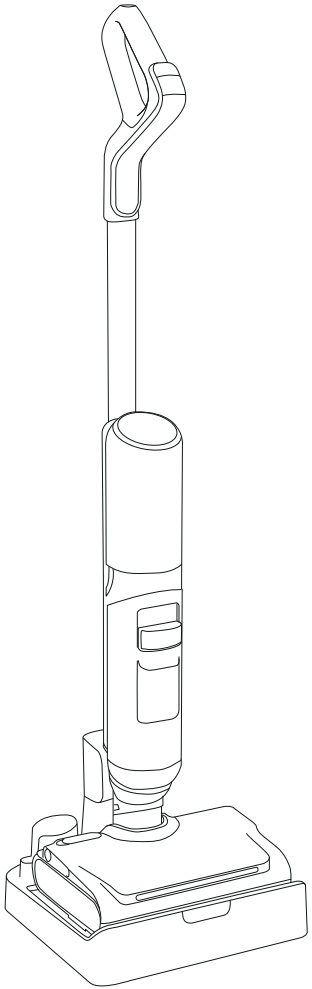

Tefal

X-CLEAN 7

PANDUAN MULA CEPAT

ar دليل البدء السريع / **fa** راهنمای شروع به کار فوری / **zh** 快速入門指南 / **cn** 快速入门指南

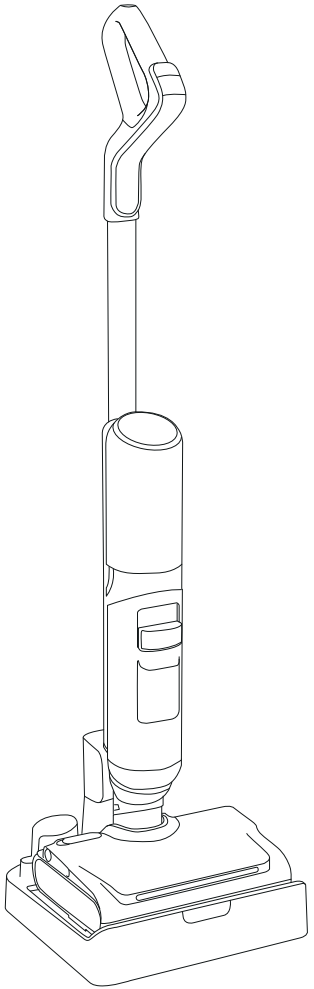

X-CLEAN 7

Terima kasih kerana memilih kami. SILA BACA DENGAN TELITI buku kecil « Arahan Keselamatan & Penggunaan » sebelum kegunaan pertama

شكرًا لاختيارك منتجاتنا. يُرجى قراءة كتيّب « تعليمات السلامة والاستخدام » بعناية قبل الاستخدام الأول

از اینکه ما را انتخاب کردید سپاسگزاریم. لطفاً قبل از اولین استفاده دفترچه «دستورالعمل‌های استفاده و ایمنی» را با دقت مطالعه کنید

感謝您選用我們的產品 首次使用前，請細閱《安全及使用說明》小冊子

感谢您选择我们的产品。首次使用前请仔细阅读《安全和使用说明》手册

KANDUNGAN

المحتويات - فهرست مطالب - 目錄 - 目录

1 / PERANTI - الجهاز - دستگاه - 裝置 - 设备 P02

2 / PEMASANGAN - التجميع - وصل کردن قطعات - 組裝 - 组装 P03

- Pemasangan peranti - تجميع الجهاز - سرهم‌کردن دستگاه - 組裝裝置 - 设备组装
- Pemasangan tapak pengecasan pengeringan - تركيب قاعدة شحن التجفيف - نصب پایه شارژ خشک‌کردن - 安裝烘乾充電底座 - 安装烘干充电底座
- Bahasa - اللغات - زبان‌ها - 語言 - 语言

3 / SKRIN - الشاشة - نمایشگر - 螢幕 - 屏幕 P04

4 / MULA - البدء - شروع - 開始 - 启动 P05

5 / PENYELENGGARAAN - الصيانة - مراقبت و نگهداری - 維修 - 维护 P06

- Setiap kali selepas digunakan - بعد كل استخدام - پس از هر بار استفاده - 每次使用後 - 每次使用后
- Seminggu sekali - مرة واحدة في الأسبوع - هفته‌ای یکبار - 每星期一次 - 每周一次
- Setiap 6 bulan - مرة كل 6 أشهر - هر ۶ ماه یکبار - 每 6 個月 - 每隔 6 个月

IMBAS
KOD QR
untuk melihat video tutorial*

*امسح رمز QR لمشاهدة الفيديو التعليمي / *برای دیدن ویدیوی آموزشی کد QR را اسکن کنید / *掃描二維碼觀看教學影片 / *请扫描二维码观看教学视频

KESERASIAN LANTAI - LANTAI KERAS SAHAJA

- توافق الأرضية - الأرضيات الصلبة فقط
- سازگاری با کفپوش - فقط برای سطوح سخت
- 地板兼容性 - 僅適用於硬地板
- 地板兼容性 - 仅适用于硬地板

KAYU
چوب - 木板 - 木质 - الخشب



JUBIN
کاشی - 地磚 - 瓷砖 - البلاط



LAMINAT
لمینت - صفح الأرضيات - 纖維木 - 复合

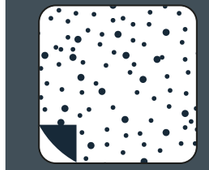

LINOLEUM
لینولئوم - الأرضيات المشمعة - 油氈 - 油毡



1 / PERANTI - الجهاز - دستگاه - 装置 - 设备

TANGKI AIR KOTOR
مخزن آب کثیف - خزان الماء المتسخة - 污水箱 - 污水箱

PENAPIS KERING
- فلتر التجفيف
- فیلتر خشک
- 烘乾濾網 -
干燥的滤芯

PEMEGANG
- المقبض
- دسته
- 手柄 -
手柄

PEMISAH SISA
- فاصل الأوساخ
- جداکننده زباله
- 污物分離器 -
废物分离器

AKSESORI
لوازم جانبی - الملحق - 配件 - 配件



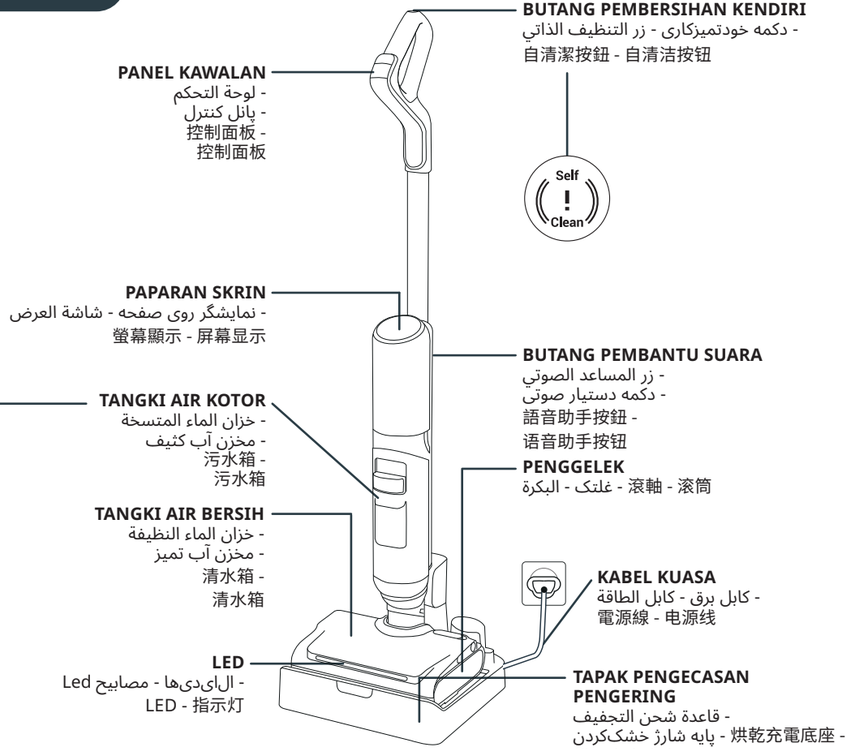

PANEL KAWALAN
- لوحة التحكم
- پانل کنترل
- 控制面板 -
控制面板

BUTANG PEMBERSIHAN KENDIRI
- دکمه خودتمیزکاری - زر التنظيف الذاتي
自清潔按鈕 - 自清洁按钮

PAPARAN SKRIN
- نمایشگر روی صفحه - شاشة العرض
螢幕顯示 - 屏幕显示

BUTANG PEMBANTU SUARA
- زر المساعد الصوتي
- دکمه دستیار صوتی
- 語音助手按鈕 -
语音助手按钮

PENGGELEK
غلتک - البكرة - 滾軸 - 滚筒

TANGKI AIR KOTOR
- خزان الماء المتسخة
- مخزن آب کثیف
- 污水箱 -
污水箱

TANGKI AIR BERSIH
- خزان الماء النظيفة
- مخزن آب تمیز
- 清水箱 -
清水箱

KABEL KUASA
- کابل برق - کابل الطاقة
電源線 - 电源线

LED
- ال‌ای‌دی‌ها - مصابيح Led
LED - 指示灯

TAPAK PENGECASAN PENGERING
- قاعدة شحن التجفيف
- پایه شارژ خشک‌کردن - 烘乾充電底座 -
烘干充电底座

2 / PEMASANGAN - وصل کردن قطعات - التجميع - 組裝 - 组装

MASUKKAN PEMEGANG
إدخال المقبض ■
جاگذاری دسته ■
■ 安裝手柄 ■ 插入手柄

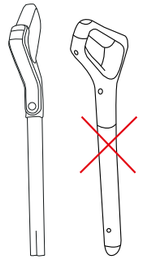

CLICK

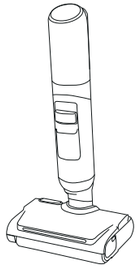

CAS PERANTI
شحن الجهاز ■
شارژ کردن دستگاه ■
■ 为装置充電 ■ 为设备充电

1

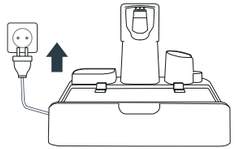

2

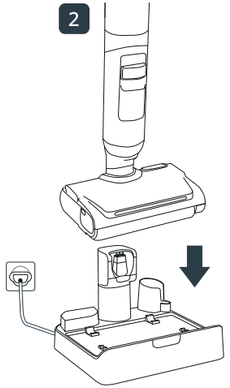



BAHASA - اللغات - زبان‌ها - 語言 - 语言

LETAKKAN PERANTI PADA TAPAK PENGECASAN DAN PILIH BAHASA ANDA

ضَع الجهاز على قاعدة الشحن واختر لغتك ■
دستگاه را روی پایه شارژ قرار دهید و زبان را انتخاب کنید ■
■ 將裝置置於充電底座上並選擇語言 -
■ 将设备放在充电底座上，并选择您的语言

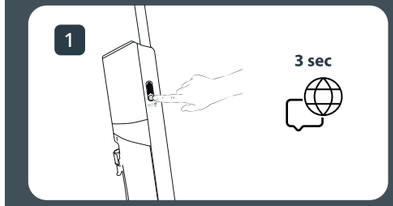

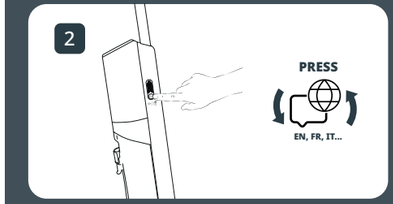

3 / SKRIN - الشاشة - نمایشگر - 螢幕 - 屏幕



LOKASI AMARAN PENYELENGGARAAN
- موقع تنبيه بالصيانة
- محل هشدار مراقبت و نگهداری
保養提示位置 -
维护提醒位置

MOD PEMBASUHAN
- حالت شستشو - وضع الغسيل
清洗模式 - 清洗模式

PENUNJUK BATERI
- نشانگر باتری - مؤشر البطارية
電量指示燈 - 电池指示灯

PRODUK LALAI
- پیش‌فرض محصول - الوضع الافتراضي للمنتج
產品預設 - 产品默认设置

TANGKI AIR KOTOR
- مخزن آب کثیف - خزان الماء المتسخة - 污水箱
污水箱

TANGKI AIR BERSIH
- مخزن آب تمیز - خزان الماء النظيفة - 清水箱 - 清水箱

ISYARAT PEMBERSIHAN MANUAL
- هشدار تمیزکردن غیرخودکار - تنبيه بالتنظيف اليدوي
手動清潔提示 - 手动清洁提醒

AMARAN PENGGELEK TERSUMBAT
- هشدار انسداد غلتک - تنبيه بانسداد البكرة
滾軸阻塞提示 - 滚筒阻碍提醒

4 / MULA - البدء - شروع - 開始 - 启动

SEBELUM BERMULA, ISI TANGKI AIR BERSIH DENGAN AIR ANTARA 10 HINGGA 50 °C.

■ قبل البدء، املأ خزان الماء النظيفة بماء تتراوح درجة حرارتها بين 10 و50 درجة مئوية.
■ قبل از شروع مخزن آب تمیز را با آبی با دمای ۱۰ تا ۵۰ درجه سانتیگراد پر کنید.
■ 啟動前，請將清水箱注入攝氏 10 至 50 度之間的清水 ■ 启动前，请向清水箱中加入清水，水温应在 10 至 50 °C 之间。

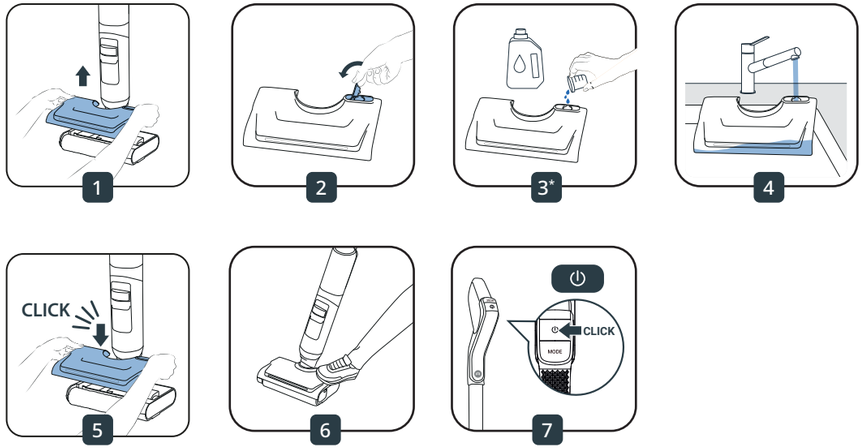



MENAMBAHKAN LARUTAN PEMBERSIHAN MERUPAKAN PILIHAN(3). TIADA LARUTAN BERBUSA, TIADA CUKA, TIADA PRODUK BERMINYAK, TIADA MINYAK PATI

■ إن إضافة محلول التنظيف أمر اختياري(3). لكن لا يجب إضافة محاليل رغوية أو خل أو منتجات دهنية أو زيوت عطرية

■ افزودن مایع شوینده اختیاری است(۳).از محلول‌های کف‌کننده، سرکه، محصولات روغنی، و روغن‌های معطر استفاده نکنید

■ 可選擇添加清潔液 (3)。切勿使用起泡溶液、醋、油性產品或精油
■ 可根据需要选择是否添加清洁剂(3)。请勿使用起泡沫的清洁剂、醋、含有油脂的产品或精油

SETIAP KALI SELEPAS DIGUNAKAN.

SEBELUM MELANCARKAN PROGRAM PEMBERSIHAN/ PENGERINGAN KENDIRI, KOSONGKAN TANGKI AIR KOTOR DAN ISIKAN TANGKI AIR BERSIH

■ **بعد كل استخدام.** قبل بدء برنامج التنظيف الذاتي/التجفيف، أفرغ خزان الماء المتسخة واملأ خزان الماء النظيفة

■ **پس از هر بار استفاده.** قبل از راه‌اندازی برنامه خودتمیزکاری/خشک‌کن، مخزن آب کثیف را خالی و مخزن آب تمیز را پر کنید

■ **每次使用後。**啟動自清潔/烘乾程序前，請先倒空污水箱並注滿清水箱

■ **每次使用后。**在启动自清洁/烘干程序之前，请先清空污水箱，并为清水箱加满水

ISI TANGKI AIR BERSIH DENGAN AIR.

JIKA TANGKI AIR BERSIH KOSONG ATAU TANGKI AIR SISA PENUH, PROGRAM PEMBERSIHAN KENDIRI AKAN BERHENTI.

■ **املأ خزان الماء النظيفة بالماء.** يتوقف برنامج التنظيف الذاتي إذا كان خزان الماء النظيفة فارغًا أو إذا كان خزان الماء المتسخة ممتلئًا.

■ **مخزن آب تمیز را با آب پر کنید.** اگر مخزن آب تمیز خالی یا مخزن آب کثیف پر باشد، برنامه خودتمیزکاری متوقف می‌شود.

■ **請為清水箱加水。**如清水箱已空或污水箱已滿，自清潔程序將會停止。

■ **请向清水箱加水。**如果清水箱已空或污水箱已满，自清洁程序将停止。

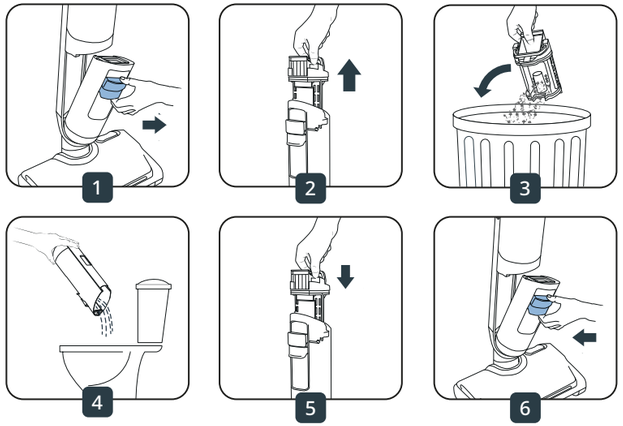

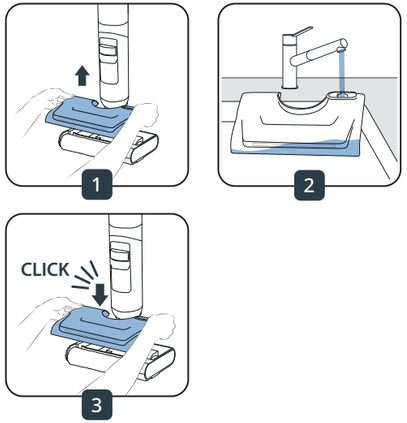

PROGRAM PEMBERSIHAN DAN PENGERINGAN KENDIRI TIDAK AKAN BERMULA JIKA BATERI KURANG DARIPADA 20%.

■ لن يبدأ برنامجا التنظيف والتجفيف الذاتيّين إذا كان مستوى البطارية أقل من 20%.

■ اگر میزان باتری از ۲۰٪ کمتر باشد برنامه‌های خودتمیزکاری و خشک‌کن خودکار شروع نمی‌شود.

■ 電量低於 20% 時，自清潔及烘乾程序將無法啟動。 ■ 如果电池电量低于 20%，自清洁和自动烘干程序将无法启动。

PEMBERSIHAN DAN PENGERINGAN KENDIRI
- خودتمیزکاری و خشک‌کن خودکار - التنظيف الذاتي والتجفيف
自清潔及烘乾 - 自清洁与烘干



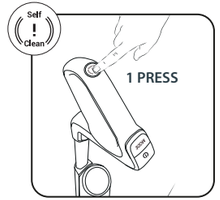

PEMBERSIHAN KENDIRI SAHAJA
- فقط خودتمیزکاری - التنظيف الذاتي فقط
僅自清潔 - 仅自清洁

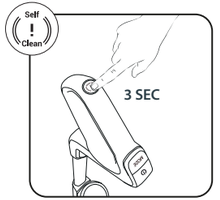

UNTUK MENGHENTIKAN PEMBERSIHAN DAN/ATAU PENGERINGAN KENDIRI
- لإيقاف تشغيل التنظيف الذاتي و/أو التجفيف
- برای توقف خودتمیزکاری و/یا خشک‌کن خودکار
停止自清潔及/或烘乾 - 停止自清洁和/或烘干

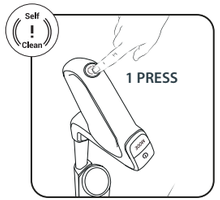

SELEPAS PEMBERSIHAN DAN PENGERINGAN KENDIRI
- بعد التنظيف الذاتي والتجفيف الذاتي
- پس‌از توقف خودتمیزکاری و/یا خشک‌کن خودکار
完成自清潔及烘乾後 - 自动清洁和自动烘干完成后

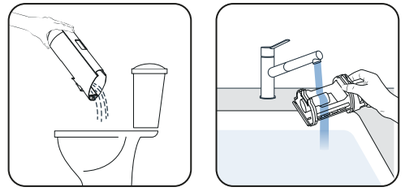

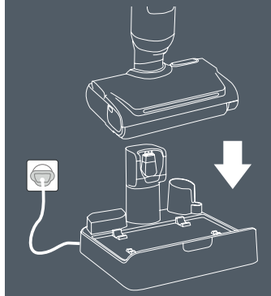

UNTUK MELANCARKAN KITARAN PEMBERSIHAN KENDIRI, LETAKKAN PERANTI PADA TAPAK PENGECASAN PENGERINGAN

■ لبدء دورة التنظيف الذاتي، ضَع الجهاز على قاعدة شحن التجفيف

■ برای راه‌اندازی چرخه خودتمیزکاری، دستگاه را روی پایه شارژ خشک‌کردن قرار دهید

■ 欲啟動自清潔程序，請將裝置置於烘乾充電底座上 ■ 要启动自清洁程序，请将设备放置在烘干充电底座上

5 / PENYELENGGARAAN - الصيانة - مراقبت و نگهداری - 維修 - 维护

SEKALI SEMINGGU
BERSIHKAN BAHAGIAN PERANTI YANG BERBEZA

● **مرة واحدة في الأسبوع** - نظِّف الأجزاء المختلفة من الجهاز
● **هفته‌ای یکبار** - قسمت‌های مختلف دستگاه را تمیز کنید

● **每週一次** - 清潔裝置的各個部件
● **每周一次** - 清洁设备的各个部件

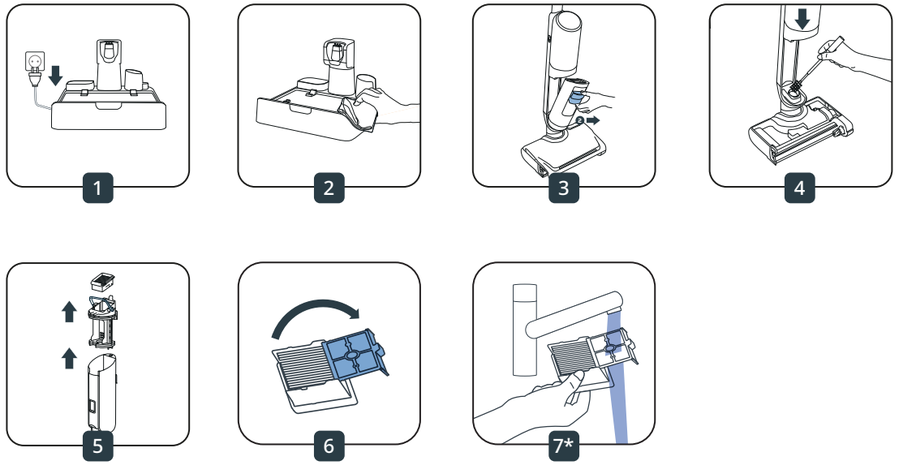

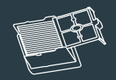

7*

BERSIHKAN DAN BILAS GRID PENAPIS BAGI PENAPIS. JANGAN RENDAMKAN SELURUH PENAPIS KE DALAM AIR, JIKA BERLAKU BIARKAN PENAPIS KERING SELAMA 48 JAM

● نظِّف شبكة الفلتر التابعة للفلتر واشطفها. ولا تغمر الفلتر بأكمله بالماء، وإذا فعلت ذلك، فاتركه ليجف لمدة 48 ساعة

● شبکه فیلتر را تمیز کنید و با آب بشویید. کل فیلتر را زیر آب قرار ندهید.اگر این کار را کردید باید ۴۸ ساعت صبر کنید تا خشک شود

● 清潔並沖洗過濾網。切勿將整個濾網浸入水中，如已浸濕需晾乾 48 小時 ● 清洁并冲洗过滤器的过滤网。不要将整个过滤器浸入水中，如果浸入水中，请将其晾晒 48 小时使其自然风干

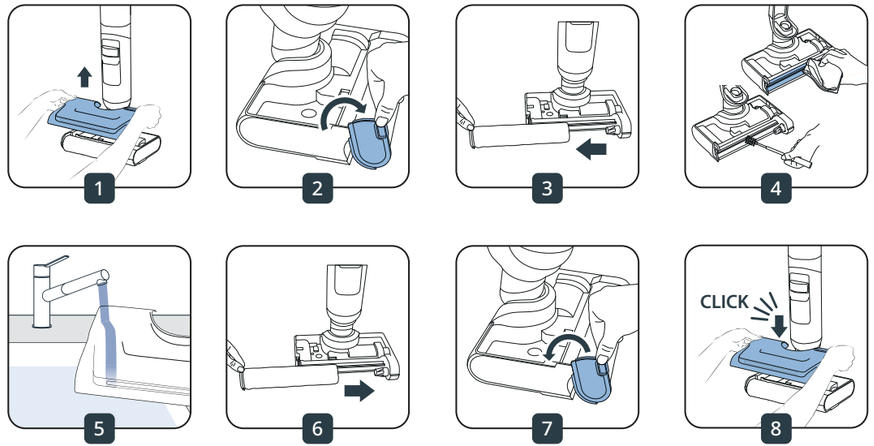

SETIAP 6 BULAN
TUKAR PENGGELEK DAN PENAPIS. JIKA ANDA MENDAPATI PENGGELEK ROSAK, TUKARKAN PENGGELEK SEBELUM DIGUNAKAN. WWW.TEFAL.COM

● **مرة كل 6 أشهر** - غيِّر البكرة والفلتر. إذا كانت البكرة تالفة، فغيِّرها قبل ذلك. www.tefal.com ● **هر ۶ ماه یکبار** - غلتک و فیلتر را تعویض کنید. اگر متوجه شدید که غلتک آسیب دیده است قبل از شش ماه آن را تعویض کنید. www.tefal.com

● **每 6 個月** - 更換滾軸及濾網。如發現滾軸損壞，請提前更換。www.tefal.com ● **每隔 6 个月** - 更换滚筒和过滤器。如果发现滚筒已损坏，请在使用前进行更换。更多信息请访问 www.tefal.com

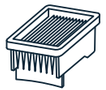

Penapis kering - فلتر التجفيف - 烘乾濾網 - 干燥的滤芯



Penggelek - البكرة - غلتک - 滾軸 - 滚筒

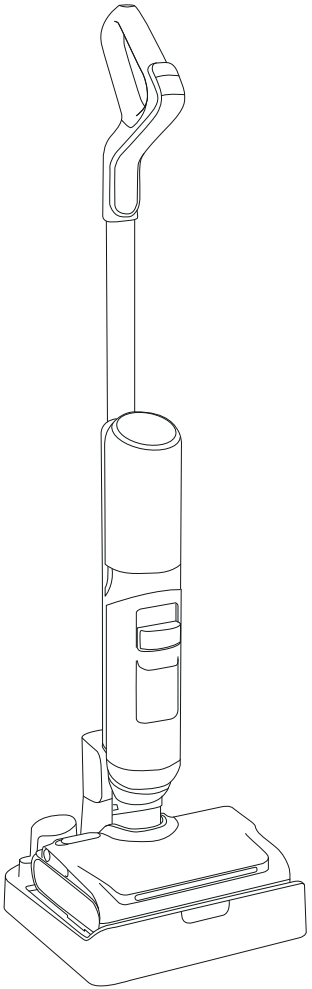

Sila baca buku kecil Arahan Penggunaan sebelum kegunaan pertama

يُرجى قراءة كتيّب «تعليمات الاستخدام» بعناية قبل الاستخدام الأول.

لطفاً قبل از اولین استفاده دفترچه «دستورالعمل‌های استفاده» را مطالعه کنید.

首次使用前，請仔細閱讀《使用說明》小冊子。

首次使用前请仔细阅读《使用说明》手册。

www.tefal.com

3206003333 - 33/2025