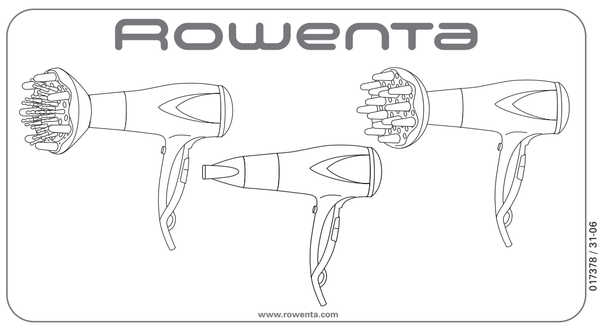

017378 / 31-06

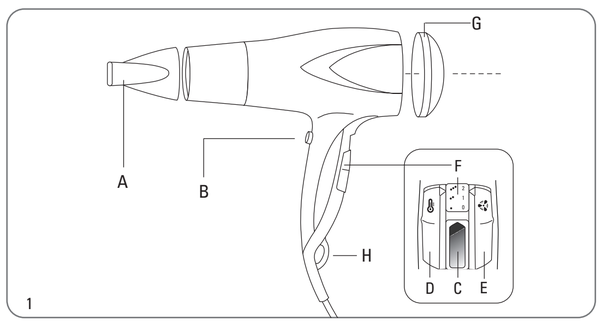

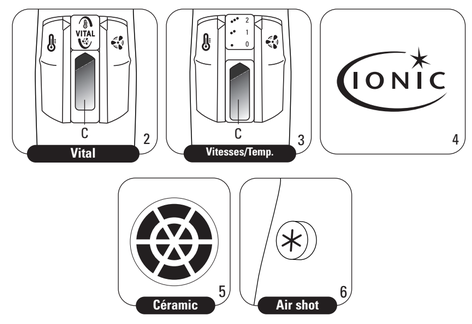

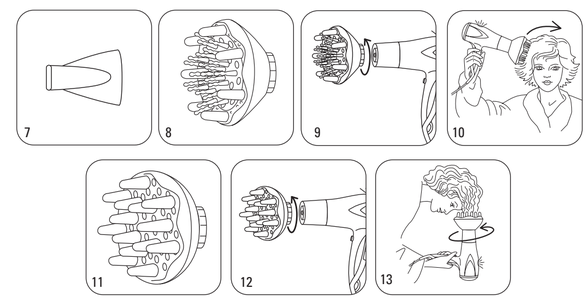

GB

Please read the safety instructions before use

1 - DESCRIPTION (drawing n°1)

A - Concentrator
B - Cold air shot
C - "Vital" switch
D - Temperature control
E - Fan power control
F – Position indicator
G - Removable grid
H - Hanging loop

2 - SAFETY

• The appliance's accessories become very hot during use. Avoid contact with the skin. Make sure that the supply cord never comes into contact with the hot parts of the appliance.
• For your safety, this appliance complies with the applicable standards and regulations (Low Voltage Directive, Electromagnetic Compatibility, Environmental…).
• The appliance must be unplugged:
- before cleaning and maintenance procedures.
- if it is not working correctly
- as soon as you have finished using it
- if you leave the room, even momentarily.
• Check that the voltage of your electricity supply matches the voltage of your appliance. Any error when connecting the appliance can cause irreparable harm, not covered by the guarantee.
• As an additional safety measure, we recommend the installation of a residual current difference device in the electrical circuit supplying the bathroom, acting at not more than 30 mA. Ask your installer for advice.
• Caution : Never use your appliance with wet hands or near water contained in bath tubs, showers, sinks or other containers…
• When using the appliance in the bathroom, unplug it after use as the presence of water nearby may pose a danger even when the appliance is turned off.
• This appliance is not intended for use by persons (including children) with reduced physical, sensory or mental capabilities, or lack of experience and knowledge, unless they have been given supervision or instruction concerning use of the appliance by a person responsible for their safety. Children should be supervised to ensure that they do not play with the appliance.
• If the power cord is damaged, it must be replaced by the manufacturer, its after-sales service or a person with similar qualifications, to avoid all danger.
• Stop using your appliance and contact an Authorised Service Centre if:
- your appliance has fallen
- it does not work correctly.
• Your appliance can only be repared using special tools.
• The dryer is equipped with a heat-sensitive safety device. In the event of overheating (for example if the rear grill is blocked), the dryer will stop automatically: contact the After-Sales Service.
• Do not use if the cord is damaged.
• Do not immerse or put under running water, even for cleaning purposes.
• Do not hold with damp hands.
• Do not hold the appliance by the casing, which is hot, but by the handle.
• Do not unplug by pulling on the cord, rather pull out by the plug.
• Do not use an electrical extension lead.
• Do not clean with abrasive or corrosive products.
• Do not use at temperatures below 0°C and above 35°C.

GUARANTEE : Your appliance is designed for use in the home only. It should not be used for professional purposes. The guarantee becomes null and void in the case of improper usage.

3 - USE

This hairdryer gives you professional results while maintaining the vitality of your hair:
"IONIC-CERAMIC" System: your hair dryer will automatically disperse negative ions which reduce static electricity, add shine to your hair and make it easier to manage. This effect is reinforced by the gentle radiant heat emitted by the ceramic coating.

• **"Vital" Function:** the central slide automatically programmes a temperature of 59°C combined with an air speed of 15 m/s. This ideal combination allows rapid drying while preventing the appearance of cracks and ensuring that the scales on the hair's surface remain smooth.

• What's more, you have a large choice of temperatures and air speeds for drying and styling that are perfectly adapted to your needs.

1)"VITAL" SETTING (figure n° 2):
• Switch on the appliance (speed control in position 1)
• Slide the central switch C to the upper position:

- the pictogram is displayed in the window and you have selected the automatic position: the temperature of 59°C is moderate so as to protect your hair, and the air speed of 15 m/s is fast for effective drying.
- the side slides (temperature, speed) are not operational.

2) SEPARATE SPEED AND TEMPERATURE SETTINGS (figure n°3):
When the central slide C is in the lower position, you have a choice of 6 temperature / air speed settings for your hairdryer:

- FOR DRYING:
Hair is at its most vulnerable when it is wet.

A gentle temperature is advisable:
• Ultra-gentle drying
•• Drying for normal hair
A strong blast of air is recommended (speed 2).

- FOR STYLING:
On hair that is already dry, it is possible to use a higher heat setting (temperature •••) for easier styling and hold.
Pressing the Cold air button ✳ every so often helps to fix your style.
An average blast of air is recommended so as not to ruin your hairstyle (speed 1).

4 - ACCESSORIES (depending on model)

- CAUTION: BAYONET FITTING: ROTATE THE ACCESSORIES TO ATTACH OR REMOVE FROM THE HAIRDRYER -

Concentrator: (7)

"Moving Massager" diffuser (8-9-10)

"Classic Volume" diffuser (11-12-13)

5 - CLEANING:

- CAUTION: ALWAYS UNPLUG YOUR APPLIANCE BEFORE CLEANING -

• Your hair dryer requires very little attention.
You can clean it, together with its accessories, using a slightly damp cloth to remove hair or impurities trapped in the rear grid.

6 - ENVIRONMENT PROTECTION FIRST !

Your appliance contains valuable materials which can be recovered or recycled.
Leave it at a local civic waste collection point.

7 - TROUBLESHOOTING

- Your appliance does not work in the VITAL position: check that the air speed control is not at 0.
- Your hairdryer stops automatically: check that the rear grille is not blocked with hair; if this is the case, take off the removable rear grille and remove the hair.

UA

Перед тим як користуватися приладом, уважно прочитайте інструкцію з використання і поради з техніки безпеки.

1 - ОПИС (РИСУНОК N° 1)

A - Концентратор
B - Кнопка подачі холодного повітря
C - Повзунковий вимикач "Vital"
D - Повзунковий регулятор температури
E - Повзунковий регулятор швидкості повітря
F - Індикатор положення
G - Знімна решітка
H - Петля для підвішування

2. ПРАВИЛА БЕЗПЕКИ

• Приладдя приладу сильно нагрівається під час використання. Уникайте їх контакту зі шкірою. Стежте за тим, щоб електрошнур ніколи не торкався гарячих частин приладу.
• Ваша безпека гарантується відповідністю цього приладу чинним стандартам і нормам (директиви стосовно низьковольтного обладнання, електромагнітної сумісності, захисту довкілля та ін.).
• Прилад слід відключати від електромережі перед очищенням і доглядом, при виявленні відхилень від нормальної роботи, одразу після закінчення використання, якщо ви залишаєте прилад без нагляду навіть на дуже короткий час.
• Перевірте, щоб напруга електромережі відповідала напрузі, вказаній на вашому приладі.
Внаслідок неправильного підключення до електромережі прилад може зазнати непоправних пошкоджень, на які гарантія не поширюється.
• Для забезпечення додаткового захисту рекомендується встановити в електропроводці ванної кімнати пристрій контролю диференційованого струму (DDR) з робочим значенням диференційованого струму не вище 30 мА. Порадьтесь з цього приводу з вашим електромонтером.
• Увага: ніколи не користуйтесь приладом, якщо у вас мокрі руки, а також поблизу води у ванні, в душі, умивальнику або фуді-якій іншій посудині…
• Якщо ви користуєтесь приладом у ванній кімнаті, відключайте його від електромережі одразу після використання, тому що поблизу води він може бути небезпечним навіть тоді, коли він вимкнений.
• Прилад потребує особливо пильного нагляду, коли він використовується на дітях або особах з обмеженими можливостями або в їхній присутності.
• Щоб уникнути небезпеки, у разі пошкодження електрошнура його слід замінити на підприємстві виробника, в його центрі післяпродажного обслуговування або звернувшись до спеціаліста відповідної кваліфікації.
• Не користуйтесь приладом і зверніться до уповноваженого сервіс-центру, якщо прилад падав на підлогу або працює несправно.
• Ваш прилад можна ремонтувати тільки за допомогою спеціальних інструментів.
• Прилад обладнаний системою теплового захисту. У випадку перегрівання (наприклад, внаслідок забруднення задньої решітки) прилад автоматично вимикається: зверніться до центру післяпродажного обслуговування.
• Цей прилад не повинен використовуватись особами (в тому числі дітьми), які мають обмежені фізичні, чуттєві чи розумові можливості або не мають потрібного досвіду чи знань, якщо особа, відповідальна за їхню безпеку, не здійснює за ними нагляду або попередньо не дала вказівок щодо використання приладу. Слід наглядати за дітьми, щоб вони не гралися з приладом
• Не користуйтесь приладом, якщо його електрошнур пошкоджений
• Не занурюйте прилад у воду і не підставляйте його під струмінь води, навіть для очищення
• Не беріть прилад мокрими руками
• Якщо прилад гарячий, беріть його не за корпус, а за ручку
• Відключаючи прилад від електромережі, тягніть не за електрошнур, а за вилку
• Не користуйтесь електричним подовжувачем
• Не використовуйте для очищення абразивні або корозійні матеріали
• Не використовуйте прилад при температурах нижче 0 °C і вище 35 °C

ГАРАНТІЯ: Ваш прилад призначений тільки для домашнього використання. Його не можна використовувати для професійної діяльності. У разі неналежного використання гарантія анулюється.

3 – ВИКОРИСТАННЯ

Цей фен дозволяє отримати результат не гірше ніж з професійним обладнанням і водночас зберігає ваше волосся здоровим:

• **Автоматична система "IONIC-CERAMIC":** пластмасовий вентилятор автоматично розсіює негативні іони, які нейтралізують електростатичний заряд. Ваше волосся стає і легко розчісується. Ця дія підсилюється лагідним тепловим випромінюванням з поверхні керамічного покриття.

• What's more, you have a large choice of temperatures and air speeds for drying and styling that are perfectly adapted to your needs.

1)"VITAL" SETTING (figure n° 2):
• Switch on the appliance (speed control in position 1)
• Slide the central switch C to the upper position:

- the pictogram is displayed in the window and you have selected the automatic position: the temperature of 59°C is moderate so as to protect your hair, and the air speed of 15 m/s is fast for effective drying.
- the side slides (temperature, speed) are not operational.

2) SEPARATE SPEED AND TEMPERATURE SETTINGS (figure n°3):
When the central slide C is in the lower position, you have a choice of 6 temperature / air speed settings for your hairdryer:

- FOR DRYING:
Hair is at its most vulnerable when it is wet.

A gentle temperature is advisable:
• Ultra-gentle drying
•• Drying for normal hair
A strong blast of air is recommended (speed 2).

- FOR STYLING:
On hair that is already dry, it is possible to use a higher heat setting (temperature •••) for easier styling and hold.
Pressing the Cold air button ✳ every so often helps to fix your style.
An average blast of air is recommended so as not to ruin your hairstyle (speed 1).

4 - ПРИЛАДДЯ (залежно від моделі)

- УВАГА : БАЙОНЕТНЕ КРІПЛЕННЯ : ДЛЯ ВСТАНОВЛЕННЯ І ЗНЯТТЯ ПРИЛАДДЯ ЙОГО ПОТРІБНО ПОВЕРТАТИ НАВКОЛО ОСІ -

Концентратор : (7)

Розсіювач "Рухомі пальці" (8-9-10)

Розсіювач "Моделюючий" (11-12-13)

5 - ДОГЛЯД:

- УВАГА: ПЕРЕД ОЧИЩЕННЯМ ЗАВЖДИ ВІДКЛЮЧАЙТЕ ПРИЛАД ВІД ЕЛЕКТРОМЕРЕЖІ -

• Ваш фен не потребує особливого догляду. Ви можете протирати його, а також приладдя злегка вологою ганчіркою, щоб видаляти волосся або бруд, які можуть накопичуватись на задній решітці.

6 - ЯКЩО ВИНИКЛА ПРОБЛЕМА

• Якщо у приладі не працює функція VITAL: упевніться в тому, що повзунковий регулятор швидкості повітря не знаходиться в положенні 0.
• Якщо ваш фен автоматично вимикається: упевніться в тому, що задня решітка не забита волоссям; якщо забита, зніміть задню решітку і витягніть волосся.

EST

Lugege enne fööni kasutamist hoolega läbi kasutusjuhend ja turvanõuded.

1 – KIRJELDUS (JOONIS 1)

A – Õhuvoo suunamise otsik
B – Jaheda õhu lüliti
C – „Vital" liuglüliti
D – Liuglüliti temperatuuri seadistamiseks
E – Liuglüliti õhuvoo kiiruse seadistamiseks
F – Asendinäidik
G – Eemaldatav rest
H - Riputusaas

2. TURVANÕUDED

• Fööni tarvikud kuumenevad kasutamise käigus. Vältige nende naha vastu puutumist. Jälgige alati, et fööni toitejuhe ei puutuks mitte kunagi vastu selle tuliseid osi.
• Et garanteerida teie turvalisus, on seade kooskõlas vastavate normatiivide ja seadustega (Madalpingeseadmete Direktiivid, Elektromagnetiline Ühilduvus, Keskkonnakaitse...).
• Seade tuleb vooluvõrgust välja võtta : selle puhastamiseks ja hoolduseks, rikke korral, kohe, kui Te ruumist isegi ainult hetkeks välja lähete.
• Kontrollige, et kasutatav võrgupinge vastab seadme toitepingele. Valesti vooluvõrku ühendamine võib fööni ära rikkuda ning sellised vigastused ei käi garantii alla.
• Turvalisuse tõstmiseks on soovitatav paigaldada vannitoa voolujuhtmestikku rikkevoolukaitselüliti (RVKL) nominaalse rakendusvooluga kuni 30 mA. Küsige nõu oma elektriku käest.
• Pane tähele : ärge katsuge fööni mitte kunagi märgade kätega ning ärge kasutage seda vannis, kraanikauis või mistahes muus anumas olevaega duši all voolava vee läheduses...
• Kui kasutate fööni vannitoas, võtke see peale kasutamist vooluvõrgust välja, kuna vesi või ohuolukordi põhjustada isegi siis, kui seadme mootor ei tööta.
• Juhul kui fööni kasutavad lapsed või puuetega inimesed, peab see toimuma range järelevalve all.
• Kui toitejuhe on katki, tuleb ohuolukordade ärahoidmiseks lasta see tootjal, tema müügijärgsel teenindusel või vastavat kvalifikatsiooni omaval isikul välja vahetada.
• Ärge kasutage fööni ning võtke ühendust Volitatud Teeninduskeskusega juhul, kui : seade on maha kukkunud või ei tööta korralikult.
• Fööni saab parandada ainult spetsiaaltöökoojas kasutades.
• Seade on varustatud kaitsesüsteemiga ülekuumenemise vastu. Kui föön liiga tuliseks läheb (kuna näiteks selle tagarest on must), jääb seade automaatselt seisma : võtke ühendust müügijärgse teenindusega.
• Käesolevat seadet ei tohi kasutada piiratud füüsiliste, tajuliste või vaimsete võimetega ning ebapiisavate kogemuste või vilumusega inimesed (sealhulgas lapsed), välja arvatud juhul, kui nad kasutavad seadet nende ohutuse eest vastutava inimese järelevalve all või pärast eelnevate juhtnööride saamist. Jälgige, et lapsed ei mängiks seadmega.
• Ärge kasutage seadet, kui toitejuhe on katki
• Ärge kastke föön vette ega pange seda voolava vee alla isegi mitte selle puhastamiseks
• Ärge katsuge fööni niiskete kätega
• Ärge hoidke föön selle korpusest – see on tuline –,vaid käepidemest
• Fööni stepslist välja tõmmates ei tohi kinni hoida mitte juhtmest, vaid pistikust
• Ärge kasutage pikendusjuhet
• Ärge kasutage seadme puhastamiseks vahendeid, mis võivad selle pinda kriimustada või söövitada
• Ärge kasutage temperatuuril alla 0 °C ja üle 35 °C

GARANTII : Antud föön on ette nähtud ainult koduseks kasutuseks. Seda ei tohi tarvitada töövahendina. Ebaõige kasutamise korral kaotab garantii kehtivuse.

3 – KASUTAMINE

Föön võimaldab saavutada samasuguseid tulemusi nagu salongis, säilitades lisaks sellele Teie juuste elujõu :

• **Automaatne "IONIC-CERAMIC" süsteem:** föön tekitab automaatselt negatiivseid ioone, mis vähendavad staatilist elektrit. Juuksed saavad erakordse sära ning on hõlpsamini kammitavad. Antud süsteemi mõju võimendab veelgi keraamilisest ümbrisest kiirgav soojus.

• **Funktsioon " Vital":** keskmine liuglüliti lülitab automaatselt sisse temperatuuri 59°C ning õhuvoo kiiruse 15 m/s. Selline seadistus hoiab ära juukse-karva lõhenemise ja sellel oleva soomuskihi pragunemise, ent samas on garanteeritud juuste kiire kuivamine.
Lisaks sellele on Teil võimalik valida suure hulga erinevate temperatuuride ja kiiruste vahel, et saavutada nii kuivatamisel kui ka soengusseadmisel just Teile vajalik tulemus.

I) ASEND "VITAL" (joonis 2) :
• Käivitage föön (kiiruse lüliti peab olema asendis 1).
• Lükake keskmine lüliti C ülemisesse asendisse :

- ekraanile ilmub piktogramm ning automaatseaded on sisse lülitatud : temperatuur 59°C on piisavalt madal, et juukseid kaitsta, ning 15 m/s õhuvoo kiirusest on küllalt tõhusaks kuivatamiseks.
- külgmised liuglülitid (temperatuur, kiirus) ei ole aktiivsed.

II) Temperatuuride ja kiiruste eraldi reguleerimine (joonis 3) :
Kui keskmine liuglüliti C on selle alumises asendis, saab seadistada 6 erinevat temperatuuri / õhuvoo kiirust :

- KUIVATAMISEKS :
Märjana on juuksed on kõige õrnemad.
Soovitatav on kasutada mõõdukat temperatuuri :
• Juukseid eriliselt säästev kuivatus
•• Normaalsete juuste kuivatus
Soovitatav on kasutada tugevat õhuvoolu (kiirus 2).

- SOENGUTEGEMISEKS :
Eelnevalt pooleldi kuivatatud juuste korral võib kasutada kõrgemat kuumust (temperatuur •••), et hõlbustada nende modelleerimist ja tagada soengu püsimajäämine.
Et juuksed paremini seisaksid, võib korraks alla vajutada nupu Külm õhk ✳.

Soovitatav on kasutada mõõdukat õhuvoolu, et juukseid mitte sassi ajada (kiirus 1).

4 – LISATARVIKUD (sõltuvalt mudelist)

PANE TÄHELE : BAIONETTKINNITUS : TARVIKUTE KÜLGEPANEKUKS JA ÄRAVÕTMISEKS TULEB NEID KEERATA -

Õhuvoo suunamise otsik : (7)

Otsik "Sasivad sõrmed " (8-9-10)

Otsik "Modelleerija" (11-12-13)

5 – HOOLDUS :

- PANE TÄHELE : ENNE FÖÖNI PUHASTAMIST TULEB SEE ALATI VOOLUVÕRGUST VÄLJA VÕTTA -

• Fööni juures vajalik hooldus on minimaalne. Seadme ning samuti tarvikute puhastamiseks kasutage kergelt niisket lappi, et eemaldada juukselekarvad või mistahes muu mustus, mis võib olla tagaresti külge jäänud.

6 – KUI FÖÖN EI TÖÖTA KORRALIKULT...

• Föön ei tööta asendis VITAL : veenduge, et õhuvoo kiiruse lüliti pole asendis 0.
• Föön lülitub automaatselt välja : veenduge, et tagarest pole sinna jäänud juuste tõttu umbes; kui vajalik, võtke eemaldatav tagarest ära ja puhastage see juustest.

LV

Pirms lietošanas rūpīgi izlasiet lietošanas instrukciju, kā arī drošības noteikumus.

1 – APRAKSTS (1.zīm.)

A. Uzgalis - koncentrators
B. Auksta gaisa taustiņš
C. Slēdzis „Vital"
D. Temperatūras slēdzis
E. Gaisa āturma slēdzis
F. Pozīciju indikators
G. Noņemamas restes
H. Pakāršanas posms

2. DROŠĪBAS NOTEIKUMI

- Lietošanas laikā aparāta piederumi kļūst ļoti karsti. Izvairieties no kontakta ar ādu. Pārliecinieties, ka barošanas vads nekad neatrodas kontaktā, kad aparāts ir sakarsis.
- Jūsu drošībai, šis aparāts atbilst piemērojamām normām un direktīvām (Zema sprieguma direktīva, Elektromagnētiskā saderība, Vide...).
- Aparāts jāatslēdz: pirms tīrīšanas un kopšanas, nepareizas funkcionēšanas gadījumā, tikllīdz Jūs esat beiguši to lietot, kad Jūs izejat no mājām, arī dažbrīd.
- Pārliecinieties, ka Jūsu elektroinstalāciju spriegums atbilst Jūsu aparātam.
Visas pieslēgšanas kļūdas var izraisīt neatgriezeniskus bojājumus, kurus garantija neaizsargā.
- Lai nodrošinātu papildus drošību, vannas istabā pie elektriskās strāvas ieteicams instalēt sistēmu ar aplikusō standarta pārvadu (SAP), noteiktā standarta pārvada darbība nedrīkst pārsniegt 30mA. Jautājiet savam montierim.
- Uzmanību: nekad neizmantojiet aparātu ar saslapinātām rokām vai ūdens tuvumā, vannā, dušā, tualetē vai citās tvertnēs...
- Ja izmantojiet aparātu vannas istabā, atslēdziet to tūlīt pēc lietošanas, jo ūdens tuvumā var radīt briesmas arī kad tas ir izslēgts.
- Nepieciešama stingra uzraudzība, kad aparātu lieto bērni vai invalīdi, kā arī, ja aparātu lieto viņu tuvumā.
- Ja barošanas vads ir bojāts, tas būtu jānomaina ražotājam, servisa centrā, kur tas nopirkts vai personai, kura ir sertificēta, lai izvairītos no briesmām.
- Nelietojiet aparātu un sazinieties ar sertificēto servisa centru, ja: Jūsu aparāts ir nokritis, ja tas normāli nedarbojas.
- Jūsu aparātu nevar labot ne ar ko citu, kā tikai speciāliem instrumentiem.
- Aparāts ir apgādāts ar termiskas drošības sistēmu.
- Pārkaršanas gadījumā (sakarā ar uzdeguma veidošanos uz aizmugurējām restēm), aparāts automātiski jāizslēdz: sazinieties ar klientu servisu (KS)
- Ierīce nav paredzēta izmantošanai personām (tai skaitā arī bērniem) ar ierobežotām fiziskām, sensorām vai mentālām spējām, personām ar nepietiekamu pieredzi vai zināšanām, izņemot gadījumus, kad šīs personas izmanto ierīci par viņu drošību atbildīgās personas uzraudzībā, ievērojot attiecīgajā ierīces lietošanas pamācībā izklāstītus noteikumus. Ir jāvēro bērnus, lai tie nespēlētos ar ierīci.
- Nelietojiet to, ja vads ir bojāts
- Neiegremdējiet to ūdenī un nepalieciet zem ūdens, pat tīrot
- Neņemiet to ar mitrām rokām.
- Neņemiet to rokās aiz korpusa, kurš ir karsts, bet aiz roktura
- Neatslēdziet to raujot aiz vada, bet ņemot aiz kontaktdakšas
- Neizmantojiet elektrisko pagarinātāju
- Netīriet to ar abrazīvām un korozīvām vielām.
- Nelietojiet to pie zemākas temperatūras par 0° C un pie augstākas par 35 ° C

Garantija: Jūsu aparāts ir domāts lietošanai tikai mājas apstākļos. Tas nevar tikt lietots profesionāliem mērķiem. Nepareizas lietošanas gadījumā garantija netiek piemērota vai nav derīga.

3. LIETOŠANA

Šis matu žāvētājs Jums atļaus iegūt profesionālu rezultātu, saglabājot Jūsu matu dzīvīgumu.

• **Sistēma „IONIC-CERAMIC":** Jūsu matu fēns izdod negatīvus jonus, kas samazina statisko elektrību. Jūsu mati spīdēs un būs daudz vieglāk ķemmējami. Šo efektu pastiprina radiantkarstums, kuru izdala keramikas pārklājums.

• **Funkcija „Vital":** centrālās programmas automātiskais slēdzis, temperatūra 59° C apvienojas ar gaisa ātrumu 15m/s.
Šī attiecība vislabāk ļauj izvairīties no plaisu rašanās un matu šķelšanās, vienlaicīgi nodrošinot ātru žāvēšanu.

Jums ir arī liela gaisa temperatūras un ātruma izvēle, žāvēšanai un frizūru veidošanai, kas ir nevainojami piemērota visām Jūsu vajadzībām.

I. POZĪCIJA „VITAL" (2.zīm.) :
- Ieslēdziet aparātu (ātruma slēdzis uz 1. pozīciju).
- Novietojiet centrālo slēdzi C augstākā pozīcijā:

- piktogramma parādās uz displeja un Jūs esat ieslēguši automātisko pozīciju: temperatūra 59° samazinās, lai aizsargātu Jūsu matus un ātrums 15m/s ir strauji, lai žāvētu efektīvi.
- Sānu slēdži (temperatūra, ātrums) nav operatīvi.

II. Atsevišķa temperatūras un ātruma noregulēšana (3.zīm.):
Kad centrālais slēdzis C atrodas zemākajā stāvoklī, matu fēns Jums piedāvā 6 pozīciju temperatūras/gaisa ātruma izvēli:

- Žāvēšanai:
Kad mati ir mitri, tie ir daudz jūtīgāki.
Ieteicama maiga temperatūra:
• Ultra-maiga žāvēšana
• Normāla matu žāvēšana
Ieteicama spēcīga pūsma (2.ātrums).

- Frizūru veidošanai
Pirms matu žāvēšanas, ir iespējams izmantot daudz intensīvāku siltumu (temperatūra •••) , lai atvieglotu stila veidošanu un Jūsu izskatu.
Atsevišķa darbība ar taustiņu Aukstais gaiss ✳ ļaus Jums labāk ieveidot frizūru.

Mērena pūsma ir ieteicama, lai matus nesaveltu (1.ātrums).

4. PIEDERUMI (atbilstoši modelim)

- Uzmanību: nostiprināšana ar uzgali: pagrieziet piederumus, lai tos nostiprinātu un noņemtu-

Uzgalis-koncentrators: (7)

Difuzors „Mainīgie pirksti" (8-9-10)

Difuzors „Modelētājs"(11-12-13)

5. KOPŠANA

- Uzmanību: pirms tīrīšanas vienmēr atslēdziet aparātu –

• Jūsu matu žāvētājam ir nepieciešama ļoti minimāla kopšana. Jūs varat to tīrīt, kā arī tā piederumus viegli ar mitru lupatiņu, lai izņemtu matus vai attīrītu aizmugurējās restes no tiem.

6.PROBLĒMU GADĪJUMĀ

- Jūsu aparāts nedarbojas pozīcijā VITAL: pārliecinieties, ka ātruma slēdzis nav uz 0.
- Jūsu matu žāvētājs automātiski izslēdzas: pārliecinieties, ka aizmugurējās restes nav aizsprostotas ar matiem; ja tāds ir gadījums, tad noņemiet aizmugurējās restes un izņemiet matus.

LT

Prieš naudodamiesi aparatu atidžiai perskaitykite naudojimo instrukciją ir saugos patarimus.

1 – APRAŠYMAS (1 PIEŠINYS)

A – Oro srauto telktuvas
B – Šalto oro mygtukas
C – „Vital" jungtukas
D – Temperatūros jungtukas
E – Oro greičio jungtukas
F – Padėčių rodiklis
G – Išimamos grotelės
H – Pakabinimo žiedas

2. SAUGOS PATARIMAI

• Naudojant aparatą jo dalys labai įkaista. Nesiliieskite prie jų. Niekada neleiskite maitinimo laidui liestis su įkaitusiomis aparato dalimis.
• Siekiant užtikrinti Jūsų saugumą, šis aparatas pagamintas laikantis galiojančių standartų ir teisės aktų (Žemos įtampos, Elektromagnetinio suderinamumo ir Aplinkos apsaugos direktyvų...).
• Aparatas turi būti išjungtas: prieš valant ir atliekant priežiūros darbus, sutrikus veikimui, baigus juo naudotis, pasitraukus nuo jo net trumpam laikui.
• Patikrinkite, ar Jūsų elektros tinklo įtampa sutampa su nurodytąja ant aparato.
Bet kokia jungimo klaida gali padaryti nepataisomos žalos ir panaikinti garantiją.
• Kad būtų užtikrinta papildoma apsauga, rekomenduojama elektros tinkle, iš kurio elektra tiekiama vonios kambariui, instaliuoti liekamąją srove valdomus sroves, kuri yra ne didesnė nei 30 mA, jungtuvus (DDR). Papraškite elektros instaliacją įrenginčio asmens patarimo.
• Dėmesio: savo aparato niekada nenaudokite šlapiomis rankomis arba arti vandens voniose, dušuose, kriauklėse ar kituose induose...
• Jei naudojate aparatą vonios kambaryje, baigę naudotis išjunkite jį iš tinklo, net laikyti jį arti vandens, net ir neveikiantį, gali būti pavojinga.
• Jei aparatą naudojate šukuodami valkus ar neigaliius asmenis arba naudojates juo jiems esant šalia, turite atidžiai prižiūrėti, kad jie neliestų aparato.
• Jei maitinimo laidas yra pažeistas, gamintojas, centras, kuris yra įgaliotas atlikti priežiūrą po aparato pardavimo, arba panašios kvalifikacijos asmuo jį turi pakeisti, kad nebūtų pavojaus susižeisti.
• Nenaudokite savo aparato ir susisiekite su Įgaliotu priežiūros centru, jeigu: Jūsų aparatas nukrito, jei jis neveikia kaip įprastai.
• Jūsų aparatą galima pataisyti tik naudojant specialius įrankius.
• Aparate yra terminės apsaugos sistema.
Perkaitęs (pavyzdžiui, dėl purvo ant galinių grotelių) aparatas sustos automatiškai: kreipkitės į centrą, įgaliotą atlikti priežiūrą po pardavimo.
• Šis aparatas nėra skirtas naudoti asmenims (taip pat vaikams), kurių fizinės, jutiminės arba protinės galimybės yra ribotos, taip pat asmenims, netuntiems atitinkamos patirties arba žinių, išskyrus tuos atvejus, kai už jų saugumą atsakingi asmenys užtikrina tinkamą priežiūrą arba jie iš anksto gauna instrukcijas dėl šio aparato naudojimo. Vaikai turi būti prižiūrimi, užtikrinant, kad jie nežaistų su aparatu.
• Nenaudokite aparato, jei laidas pažeistas
• Nenardinkite jo į vandenį ir neplaukite net valydami
• Nelaikykite drėgnomis rankomis
• Nelaikykite už įkaitusio korpuso, bet už rankenos
• Neišjunkite traukdami už laido, bet ištraukite kištuką iš lizdo
• Nenaudokite elektrinio ilgiklio
• Nevalykite šveitimui skirtomis ar korozėją sukeliančiomis priemonėmis
• Nenaudokite esant žemesnei nei 0 °C ir aukštesnei nei 35 °C temperatūrai

GARANTIJA: Jūsų aparatas skirtas tik naudojimui namuose. Jo negalima naudoti profesiniams tikslams. Neteisingai naudojant, garantija nebėra taikoma ir tampa negaliojanti.

3 – NAUDOJIMAS

Šis plaukų džiovintuvas Jums leidžia pasiekti puikų rezultatą, kartu išsaugodamas plaukų gyvybingumą:

• **Automatinė sistema „IONIC-CERAMIC":** plaukų džiovintuvas automatiškai generuoja neigiamus jonus, kurie mažina statinį krūvį. Jūsų plaukai blizges ir bus lengviau iššukuojami.
Šį poveikį sustiprina maloni šiluma, sklindanti iš keraminio paviršiaus.

• **Funkcija „Vital":** centrinis jungtukas automatiškai užprogramuoja 59°C temperatūrą ir nustato 15 m/s oro greitį. Šis idealus pasirinkimas neleidžia plaukams skilineti ir nenudegina plaukų paviršiaus, tuo pačiu plaukai greitai išdžiovinami.
Be to, plaukų džiovinimui ir šukavimui yra platus temperatūrų ir greičių pasirinkimas, atitinkantis visus Jūsų poreikius.

I) PADĖTIS „VITAL" (2 piešinys):
• Įjunkite aparatą (greičio jungtukas 1 padėtyje).
• Centrinį jungtuką C pastumkite į viršų:

- Langelyje pasirodo ženklas ir nusistato automatinė padėtis: 59°C temperatūra sušvelninama siekiant apsaugoti plaukus, o 15 m/s oro greitis didelis, kad plaukai gerai išdžiūtų.
- šoniniai jungtukai (temperatūros, greičio) neveikia.

II) Atskiras temperatūrų ir greičių reguliavimas (3 piešinys):
Centrinį jungtuką C pastūmę į apačią, galite pasirinkti 6 plaukų džiovintuvo temperatūros/ oro greičio padėtis:

- DŽIOVINIMUI:
Plaukai labiausiai pažeidžiami, kai yra šlapi.
Rekomenduojama pasirinkti neaukštą temperatūrą:
• Labai švelnus džiovinimas
•• Normalių plaukų džiovinimas
Rekomenduojama džiovinti greitai (2 greitis).

- ŠUKAVIMUI:
Didesnę šilumą galite pasirinkti pusiau išdžiovintiems plaukams (temperatūra •••), kad būtų lengviau juos suformuoti ir išlaikyti formą.
Spaudžiant šalto oro mygtuką ✳ Jūsų šukuosenos fiksacija bus geresnė.

Rekomenduojama naudoti vidutinį greitį, kad plaukai nesitaršytų (1 greitis).

4 – PRIEDAI (pagal modelį)

- DĖMESIO: PRITVIRTINIMAS KAIŠTINIO TIPO JUNGTIMI: NOREDAMI PRITVIRTINTI IR IŠIMTI PRIEDUS, PASUKITE JUOS -

Oro srauto telktuvas: (7)

Difuzorius „Mobilūs pirštai" (8-9-10)

Difuzorius „Modeliuotojas" (11-12-13)

5 - PRIEŽIŪRA:

- DĖMESIO: PRIEŠ VALYDAMI APARATĄ VISUOMET IŠJUNKITE JĮ IŠ TINKLO -

• Jūsų plaukų džiovintuvui reikia labai nedaug priežiūros. Norėdami nuvalyti plaukus arba nešvarumus, kurie gali likti ant galinių grotelių, aparatą ir jo priedus galite valyti lengvai sudrėkintu skudurėliu.

6 KILUS PROBLEMOMS

• Jūsų aparatas neveikia „VITAL" padėtyje: įsitikinkite, kad oro greičio jungtukas nėra padėtyje 0.
• Plaukų džiovintuvas sustoja automatiškai: įsitikinkite, kad galinės groteles neužkimstos plaukais; jei jos užkimštos, nuimkite galines išimamas groteles ir plaukus ištraukite.

RUS

Перед использованием ознакомиться с правилами техники безопасности

1 - ОПИСАНИЕ (рисунок № 1)

A - Концентратор
B - Кнопка холодного воздуха
C - Движок "Vital"
D - Переключатель регулировки температуры
E - Переключатель регулировки скорости потока воздуха
F - Индикатор режимов
G - Съемная решетка
H - Кольцо для подвески

2. МЕРЫ БЕЗОПАСНОСТИ

• **Во время работы отдельные части прибора сильно нагреваются. Избегайте контакта с кожей. Следите, чтобы шнур питания не касался горячих частей прибора.**
• В целях вашей безопасности данный прибор соответствует действующим нормам и правилам (Директива о низком напряжении, директива об электромагнитной совместимости, охране окружающей среды,…).
• Обязательно выключайте прибор: перед чисткой и техобслуживанием, при сбоях в работе, по окончании использования, если вы отходите от прибора, даже на несколько минут.
• Убедитесь, что напряжение вашей электросети соответствует рабочему напряжению прибора. Любая ошибка при подключении прибора может привести к необратимым поломкам, которые не покрываются гарантией.
• Для полного обеспечения безопасности рекомендуется подключить к электросети ванной комнаты токоограничитель, отключающий подачу электропитания, если сила тока превышает 30 мА. Обратитесь за советом к специалисту.
• Никогда не пользуйтесь прибором с мокрыми руками или вблизи резервуаров с водой, в ванной, душе, умывальнике и т.п...
• Если вы пользуетесь прибором в ванной, обязательно отключайте его от сети после использования: близость воды опасна, даже если прибор не работает.
• Любое использование прибора для детей или самими детьми и инвалидами требует самого строго контроля.
• Во избежание опасности любого рода поврежденный шнур питания заменяется только изготовителем, центром послепродажного обслуживания или специалистом соответствующей квалификации.
• Если прибор

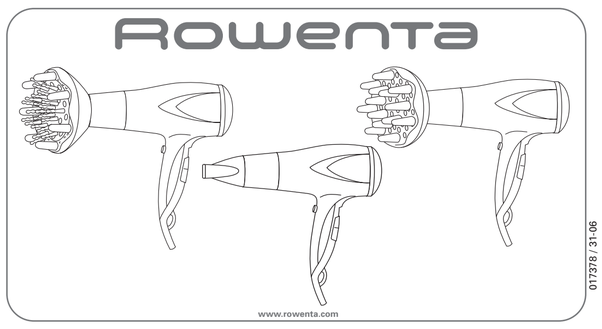

017378 / 31-06

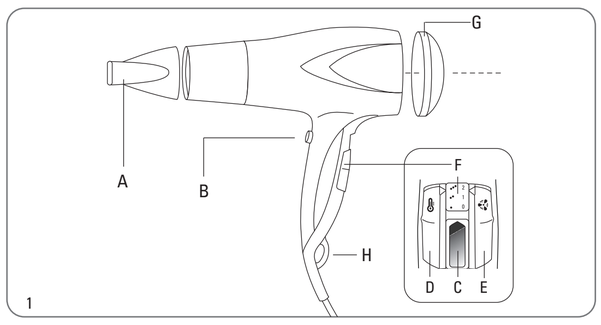

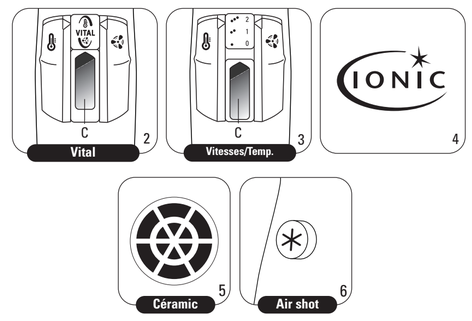

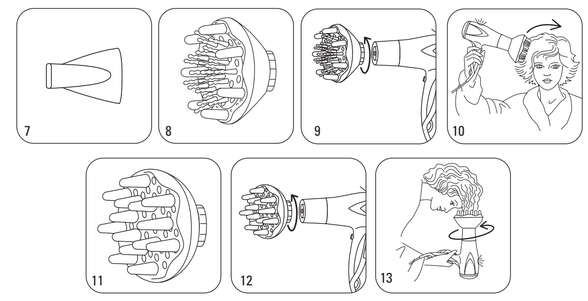

SK

Před použitím je nutné dôkladne sa zoznámiť s bezpečnostnými podmienkami

1 - POPIS (obrázok č.1)

A - Koncentrátor fúkania vzduchu
B - Tlačidlo studeného vzduchu
C - Prepínač "Vital"
D - Posuvný regulátor nastavenia teploty
E - Posuvný regulátor nastavenia výkonu
F - Ukazovateľ polohy
G - Odnímateľná mriežka
H - Závesný krúžok

2. BEZPEČNOSTNÉ RADY

• Doplnky prístroja sa v priebehu používania veľmi zahrievajú. Vyhýbajte sa kontaktu týchto častí s pokožkou. Uistite sa, že šnúra napájania nie je nikdy v kontakte so zahriatymi časťami prístroja.
• Pre zaistenie vašej bezpečnosti tento prístroj odpovedá príslušným normám a predpisom (smerniciam pre nízke napätie a elektromagnetickú kompatibilitu, životné prostredie,...).
• Prístroj treba odpojiť od napájania: pred čistením a údržbou, v prípade výskytu anomálie správneho fungovania, hneď ako ho prestanete používať, ak sa od prístroja vzdialite, hoci len na chvíľu.
• Preverte, že napätie vašej elektrickej inštalácie zodpovedá povolenému napätiu vášho prístroja. Akákoľvek chyba zapojenia prístroja môže spôsobiť nenávratné škody, na ktoré sa nevzťahuje záruka.
• Ak chcete zaručiť dodatočnú ochranu, odporúča sa do elektrického obvodu, ktorý napája kúpeľňu, nainštalovať zariadenie so zostatkovým rozdielovým prúdom (DDR) stanoveného rozdielového prúdu prevádzky, ktorý neprekračuje 30 mA. Požiadajte o radu svojho inštalatéra.
• Nikdy prístroj nepoužívajte mokrými rukami ani v blízkosti vody vo vaniach, sprchových kútoch, umývadlách alebo iných nádobách...
• Keď sa prístroj používa v kúpeľni, po použití ho odpojte od prúdu, pretože voda, ktorá sa v jeho blízkosti nachádza, môže vyvolať nebezpečenstvo, aj keď je prístroj vypnutý.
• Keď sa prístroj používa za prítomnosti detí alebo invalidných osôb, je potrebné mať ho pod prísnou kontrolou.
• Ak je kábel napájania poškodený, musí ho vymeniť priamo výrobca, popredajný servis alebo osoba, ktorá disponuje podobnou kvalifikáciou, aby ste zamedzili všetkým možným nebezpečenstvám.
• Nepoužívajte prístroj a kontaktujte Schválené servisné centrum, ak: váš prístroj spadol, ak nefunguje správne.
• Spotrebič je vybavený systémom tepelnej bezpečnosti. V prípade prehriatia (spôsobenej napríklad zanesením zadnej mriežky), sa spotrebič automaticky vypne: skontaktujte sa s SAV.
• Tento prístroj nesmú používať osoby (vrátane detí), ktoré majú zníženú fyzickú, senzorickú alebo mentálnu schopnosť, alebo osoby, ktoré nemajú na to skúsenosti alebo vedomosti, okrem prípadov, keď im pri tom pomáha osoba zodpovedná za ich bezpečnosť, dozor alebo za to, že ich vopred poučí o používaní tohto prístroja. Je vhodná dohliadať na deti, aby ste si boli istý, že sa s týmto prístrojom nehrajú.
• Výrobok nepoužívajte, ak je šnúra poškodená.
• Neponárajte ho do vody ani ho vodou neopláchujte, ani vtedy, keď ho čistíte.
• Nechytajte ho vlhkými rukami.
• Nechytajte ho za kryt, ktorý je teplý, ale za rukoväť.
• Pri odpájaní nefahajte za šnúru, ale ťahajte za zástrčku.
• Výrobok nepoužívajte s predlžovacou elektrickou šnúrou.
• Pri čistení používajte brúsne ani rozliepťavajúce čistiace prostriedky.
• Výrobok nepoužívajte pri teplote nižšej ako 0°C a vyššej ako 35°C.

ZÁRUKA: Váš prístroj je určený len na domáce použitie.
Nemôže sa používať na profesionálne účely.
Záruka zaniká a stáva sa neplatnou v prípade nesprávneho použitia.

3 - POUŽITIE:

Tento sušič na vlasy vám umožní dosiahnuť profesionálny výsledok a pritom zachovať vitalitu vašich vlasov:

• Funkcia "Vital": centrálny posuvný prepínač automaticky naprogramuje teplotu 59°C a rýchlosť vzduchu 15 m/s . Táto ideálna kombinácia zabráni vzniku vlasových trhlín, umožní odstránenie lupín z povrchu vlasu a ich rýchle vysušenie.
• Navyše máte možnosť šírokého výberu možností pokiaľ ide o nastavenie teploty a rýchlosť vzduchu pri sušení a úprave účesu, ktoré dokonale vyhovejú vašim potrebám.

• Systém „IONIC-CERAMIC": váš sušič na vlasy automaticky vysiela negatívne ióny, ktoré znižujú statickú elektrinu.
Vaše vlasy žiaria a hľadko sa rozčesávajú. Tento účinok posilňuje jemné sálavé teplo, ktoré vysiela keramický obal.

1) NASTAVENIE "VITAL" (obr. č. 2):
• Zapnutie prístroja (spínač rýchlosti do polohy 1)
• Uveďte centrálny spínač C do hornej polohy:
- v okienku sa zobrazí značka , čo znamená, že je váš prístroj nastavený na automatickú polohu: 59°C je teplota, ktorá chráni vaše vlasy a rýchlosť vzduchu 15 m/s umožní ich rýchle vysušenie,
- bočné posuvné prepínače (teplota, rýchlosť) sú v danom okamihu mimo prevádzky.

2) ODDELENÉ NASTAVOVANIE RÝCHLOSTI A TEPLOTY (obrázok č. 3):
Keď je centrálny posuvný prepínač C v polohe dole, môžete si vybrať zo 6 možností teplôt / rýchlostí vzduchu:

- Pre vysušenie vlasov:
Vlasy sú najviac chúlostivé vtedy, keď sú mokré.
Preto máte možnosť zvoliť si teplotu, ktorá sa bude k vašim vlasom správať šetrne:
• Ultra šetrná teplota
•• Vysušenie normálnych vlasov
V tomto prípade odporúčame väčšiu rýchlosť prúdenia vzduchu (rýchlosť 2).

- Na vytvarovanie účesu:
Na predsušené vlasy možno použiť intenzívnejšiu teplotu (teplota •••) vtedy, keď vám ide o ich vytvarovanie a zafixovanie. Na konečné zafixovanie účesu môžete použiť tlačidlo Studený vzduch . Aby ste sa nerozstrapatili, odporúčame vám použiť strednú rýchlosť vzduchu.

4 – PRÍSLUŠENSTVO (závisí od modelu)

UPOZORNENIE: BAJONETOVÉ ÚPEVNENIE DOPLNKOV: DOPLNKY PRIPEVNÍTE NA SUŠIČ POOTOČENÍM A ODPOJTE ICH POOTOČENÍM V OPAČNOM SMERE.

Koncentrátor (7)

Difúzor "Moving Massager" (8-9-10)

Difúzor "Classic Volume" (11-12-13)

5 - ÚDRŽBA

UPOZORNENIE : kým pristúpite k čisteniu Vášho sušiča, nezabudnite ho odpojiť zo siete.

• Váš sušič nie je náročný, pokiaľ ide o údržbu. Samotný prístroj ako aj príslušenstvo môžete vyčistiť pomocou jemne navlhčenej handričky, aby ste odstránili vlasy alebo nečistotu, ktoré sa mohli zachytiť na zadnej mriežke.

6 - PODIELAJME SA NA OCHRANE ŽIVOTNÉHO PROSTREDIA!

Váš prístroj obsahuje četné materiály, ktoré možno zhodnocovať alebo recyklovať. Zverte ho zberne surovín alebo v krajnom prípade zmluvnému servisnému stredisku, aby boľ patrične spracovaný.

7 - RIEŠENIE PROBLÉMOV:

- Vaše zariadenie nefunguje v polohe VITAL:
skontrolujte, či spínač rýchlosti vzduchu nie je na 0.
- Váš sušič vlasov sa automaticky zastavuj:
skontrolujte, či nie je zadná mriežka upchatá vlasmi; ak áno, vyberte snimatelnú mriežku a vlasy odstráňte.

H

Használat előtt, kérjük, olvassa el a biztonsági előírásokat

1 - LEÍRÁS (1.sz.ábra)

A - Koncentrátor
B - A hideg levegő nyomógombja
C - "Vital" csúszóka
D - Hőfokszabályozó gomb
E - Állítható fúvófokozat
F - Helyzetjelző
G - Levehető hűtőrács
H - Függesztőhurok

2. BIZTONSÁGI TANÁCSOK

• A használat folyamán a készülék tartozékai nagyon felmelegszenek. Kerülje el a bőrrel való érintkezésüket. Győződjék meg róla, hogy a tápkábe l semmikor nem érintkezhet a készülék forró részeivel.
• Az ón biztonságának érdekében, ez a készülék megfelel az érvényben lévő előírásoknak és szabályozásoknak (Alacsony Feszültségi Előírányzatok, Elektromágneses Összeférhetőség, Környezet,...).
• A készüléket ki kell húzni a hálózatból: tisztítás és karbantartás előtt, rendellenes működés esetén, amint befejezte a használatát, ha hiányozni fog akár néhány pillanatra is.
• Ellenőrizze, hogy elektromos hálózatának feszültsége megegyezik-e az ón készülékének feszültségével. Bármilyen csatlakoztatási hiba visszafordíthatatlan sérüléseket okozhat, melyekre nem vonatkozik a jótállás.
• Egy még nagyobb védelem biztosítása érdekében, a fürdőszobában ajánlatos a villamos hálózatra egy DDR- áramú (differenciált bukóáram) készüléket felszerelni, amely 30 mA-t nem meghaladó erősségű külön üzemeltetési áramot biztosít. Kérjen tanácsot a villanyszerelőjétől.
• Soha ne használja készülékét vizes kézzel, vizzel teli fürdőkád, zuhany, mosdó vagy egyéb edény közelében...
• Amikor a készülék egy fürdőszobában kerül használatra, működtetés után kapcsolja le a hálózatról, mert a víz közelsége veszélyt jelenthet, még akkor is, ha a készülék meg van állítva.
• Egy fokozott felügyelet szükséges, amikor a készüléket gyerekek vagy rokkant személyek használják, illetve az ő jelenlétükben kerül használatra.
• Ha a tápkábel megsérült, bármilyen veszély elkerüléséért ennek helyettesítését a gyártó, az eladás utáni javítószerviz, vagy egy megegyező képzettséggel rendelkező szakember végezteti.
• Ne használja készülékét és lépjen kapcsolatba egy jogosított szervizközponttal ha: a készülékre leesett, ha nem működik szabályosan.
• A készülék termikus védőrendszerrel van ellátva. Túlmelegedés esetén (mely például a hátsó rács bepiszkolódásának eredménye), a készülék automatikusan meg fog állni: lépjen kapcsolatba az ügyfélszolgálattal.
• Ennek a készüléknek a használata tilos olyan személyek által (beleértve a gyerekeket is), akiknek fizikai, érzékelési vagy szellemi képességeik korlátozottak, valamint olyan személyek által, akik nem rendelkeznek a készülék használatára vonatkozó gyakorlattal vagy ismeretekkel. Kivételt képeznek azok a személyek, akik egy biztonságukért felelős személy által vannak felügyelve, vagy akikkel ez a személy előzetesen ismertette a készülék használatára vonatkozó utasításokat. Ajánlott a gyerekek felügyelete, annak érdekében, hogy ne játszszanak a készülékkel.
• Ne használja, ha a vezeték megrongálódott.
• Ne merítse víz alá és ne locsolja le, még tisztítás céljából sem.
• Ne markolja meg nedves kézzel.
• Ne a melegdobozánál, hanem a fogantyúnál fogva markolja meg.
• A készüléket ne a vezetékénél, hanem a csatlakozódugaszánál fogva húzza ki a konnektorból.
• Ne használjon hosszabbítót.
• Ne tisztítsa súrolószer vagy korrozív hatású termékekkel.
• Ne használja 0°C-nál alacsonyabb, illetve +35°C-nál magasabb hőmérsékleten.

SZAVATOLÁS: Az ón készülékét kizárólag csak házi használatra tervezték. Hivatásos rendeltetéssel nem használható.
Helytelen használat következtében a szavatolás semmis és érvénytelen lesz.

3 - HASZNÁLAT:

Ez a hajszárító lehetővé teszi az ón számára a professzionális eredmény elérését, a haj vitalitásának megőrzése mellett:

• Vital fukció: A központi kapcsoló automatikusan beállítja az 59°C-os hőmérsékletet a 15m/s légáramsebességhez. Ez az ideális társítás meggátolja a hajszálak megrepedezését és a korpa kialakulásának lehetőségét, mindamellett, hogy gyors szárítást biztosít.®
Laboratóriumban végzett szabványtesztek alapján kapott adatok.

• Emellett, az ón rendelkezésére áll a hőmérsékletek és levegőáramlási sebességek kiválasztásának széles skálája, ami az ón minden elvárásához tökéletesen illő szárítást és frizurát tesz lehetővé.

• „IONIC-CERAMIC" rendszer: az Ón hajszárítója automatikusan negatív ionokat bocsát ki, amelyek csökkentik a statikus elektromosság mértékét. Az Ón haja sugárzik a fényességtől, és sokkal könnyebb kezelhető. Ezt a hatást felerősíti a kerámiaburkolat által kibocsátott fényan sugárzó hő.

1) "VITAL" HELYZET (2 számú ábra):
• A készülék bekapcsolása (a sebességállító csúszóka az 1-es helyzetben).
• Állítsa a C központi csúszókát a felső helyzetbe :
- az ablakocskában az -es piktogram jelenik meg, ekkor az ón készüléke az automatikus helyzetben található: haja megóvásáért az 59°C hőmérséklet enyhébb, a hatékony szárításért pedig nagyobb a levegő 15 m/s-os áramlási sebessége.
- az oldalsó csúszókák (hőmérséklet, sebesség) hatástalanok.

2) KÜLÖNÁLLÓ SEBESSÉG ÉS HŐMÉRSÉKLET BEÁLLÍTÁS (3 sz. ábra):
Amikor a C központi csúszóka az alsó helyzetben van akkor a, hajszárító 6 hőmérséklet/levegőáramlási sebesség pozició kiválasztását kínálja:

- Szárításért:
Amikor a haj nedves és a legjobban sérülékeny.
Az enyhébb hőmérséklet van előirányozva:
• Különlegesen kíméletes szárítás
•• Normál haj szárítása
Javasolt az erős levegőáram (2-es sebesség).

- Frizura készítésért:
Az előzetesen megszárított hajra erősebb hőt is lehet alkalmazni (••• hőmérséklet), a hajformázás és a formatartás elősegítéséért.
Lehetőség van a Hideg levegő gomb megnyomására, a frizura jobb rögzítéséhez.
A haj felborzolódásának az elkerüléséért a közepes levegőáramlást javasolják (1-es sebesség).

4 - TARTOZÉKOK (típus szerint)

FIGYELEM: BAJONETTZÁRAS: A TARTOZÉKOK FELHELYEZÉSÉNÉL ÉS LEVÉTELÉNÉL AZOKAT EL KELL FORGATNI.

Koncentrátor (7)

"Moving Massager" diffúzor (8-9-10)

"Classic Volume" diffúzor (11-12-13)

5 - KARBANTARTAS

FIGYELEM: tisztítás előtt a készüléket mindig húzza ki a hálózatból.

• A hajszárító nagyon csekély karbantartást igényel. A tartozékaival együtt tisztíthatja enyhén benedvesített vászonnal, hogy eltávolítsa a hajszálakat vagy a szennyeződést, amely megragadhat a hátulsó rácson.

6 - ELSŐ A KÖRNYEZETVÉDELEM!

Az Ón terméke értékes újrahasznosítható anyagokat tartalmaz. Kérjük készüléket ne dobja ki, hanem adja le az erre a célra kijelölt gyűjtőhelyen.

7 - PROBLÉMA ESETÉN:

- Készüléke nem működik a VITAL helyzetben:
bizonyosodjon meg, hogy a levegőáramlás sebességének csúszókája nem a 0 helyzetben van.
- Hajszárítója önmagától megáll: bizonyosodjon meg, hogy a hátsó védőrács nincs eltömítve hajszálak által; ha a helyzet megkívánja, vegye le a hátsó rácsot és távolítsa el a hajszálakat.

BG

Запознайте се с предписанията за безопасност, преди да правите каквото и да е

1 - ОПИСАНИЕ (фиг. 1)

A - Концентратор
B - Бутон за студения въздух
C - Плъзгач "Vital"
D - Температурен контрол
E - Вентилаторен контрол
F - Показалец на положенията
G - Подвижна решетка
H - Халка за закачане

2. ПРЕПОРЪКИ ЗА БЕЗОПАСНОСТ

• За вашата безопасност, този уред отговаря на действащите стандарти и нормативна уредба (Директиви относно Ниско напрежение, Електромагнитна съвместимост, Околна среда,...).
• По време на ползване приставките на уреда се загряват силно. Избягвайте допир с кожата. Внимавайте захранващият кабел никога да не се опира в нагорещените части на уреда.
• Уредът трябва да бъде изключен от мрежата: преди почистване и поддръжка, в случай на неправилно действие, веднага след като приключите работата с него и ако отсъствате, дори за съвсем малко.
• Проверете, дали електрическото захранване на уреда съответства на напрежението в мрежата. Всяка грешка при включването може да предизвика непоправими повреди, които не са покрити от гаранцията.
• За да осигурите допълнителна защита препоръчваме да инсталирате в електрическата верига захранваща банята, устройство за остатъчен диференциален ток (DDR) за остатъчен работен диференциален ток не по-голям от 30 mA. Консултирайте се със специалист.
• Никога не използвайте уреда с мокри ръце или близо до вода във ваната, душовете, мивките или другите съдове...
• Когато уредът се използва в баня, изключете го от контакта след ползване, тъй като близостта с вода може да бъде опасна, дори когато уредът е спрян.
• Когато уредът се използва вкъщи деца или в присъствието на деца или хора с увреждания е необходим строг контрол.
• В случай, че захранващият кабел е повреден, за да избегнете всякакви рискове той трябва да бъде сменен от производителя, в гаранционния сервиз или от друго компетентно лице.
• Не включвайте уреда и се свържете с одобрен сервизен център, ако: уредът падне или ако не работи правилно.
• Уредът има система за термична защита. В случай на прегряване (например поради замърсяване на задната решетка) уредът се изключва автоматично. Свържете се със сервиза за гаранционно обслужване.
• Уредът не е предназначен да бъде използван от лица (включително от деца), чиито физически, сетивни или умствени способности са ограничени, или лица без опит и знания освен ако отговорно за тяхната безопасност лице наблюдава и дава предварителни указания относно ползването на уреда. Наглеждайте децата, за да не играят с уреда.
• Не използвайте, ако захранващият кабел е повреден.
• Не потапяйте уреда във вода и не го мийте под чешмата.
• Не хващайте с влажни ръце.
• Хващайте за дръжката, а не за загрятата работна част на уреда.
• Изключвайте от контакта, като хващате за щепсела, а не кабела.
• Не използвайте удължител.
• Не почиствайте с абразивни или корозивни препарати.
• Не използвайте при температура по-ниска от 0°C и по-висока от 35°C.

ГАРАНЦИЯ: Вашият уред е предназначен само за домашна употреба. Уредът не може да бъде използван за професионални цели.
При неправилна употреба на уреда, гаранцията става невалидна.

3 - ИЗПОЛЗВАНЕ:

Този сешоар ви позволява да получите професионален резултат, като същевременно запазите жизнеността на косата си:

• Функция "Vital" - централният показалец програмира автоматично температура 59°C, съчетана със скорост на въздуха 15 м/сек.
Това идеално съчетание позволява да се избегне появяването на цепнатини и отлепване на люспи по повърхността на косъма, като същевременно осигурява бързо сушене.
• Освен това разполагате с широк избор температури и скорости на въздуха за сушене и оформяне на прическа, съответстващи напълно на Вашите нужди.

• Система "IONIC-CERAMIC": сешоарът автоматично започва да излъчва отрицателни йони, които намаляват статичното електричество.
Косата Ви блести и се разресва по-лесно. Този ефект се засилва от меката топлина, излъчвана от керамичното покритие.

1) ПОЛОЖЕНИЕ "VITAL" (чертеж № 2):
• Включете устройството (бутонът за скорост на положение 1)
• Плъзнете централния превключвател С в горно положение:
- в прозорчето се появява символът и Вие сте в автоматичен режим - температурата 59°C е умерена за предпазване на вашата коса, а скоростта 15 м/сек е бърза за осигуряване на ефикасно сушене.
- страничните показалци (температура, скорост) не действат.

2) ИНДИВИДУАЛНИ НАСТРОЙКИ ЗА СКОРОСТ И ТЕМПЕРАТУРА (фигура № 3):
Когато централният показалец е в долно положение, сешоарът Ви предлага избор между 6 комбинации за температура и скорост на въздуха:

- За сушене:
Косата е най-чувствима, когато е влажна.
Препоръчва се умерена температура:
• свръх-чувствителна коса
•• нормална коса
Препоръчва се силна въздушна струя (скорост 2).

- За оформяне на прическа:
При предварително изсушена коса е възможно ползване на по-висока температура (температура •••), която улеснява нейното оформяне за по-дълго време.
За по-добро фиксиране на прическата е възможно от време на време да си служите с копчето Студен въздух .
Препоръчва се умерена въздушна струя, за да не разрошите косата (скорост 1).

4 - ПРИНАДЛЕЖНОСТИ (в зависимост от модела)

ВНИМАНИЕ: БАЙОНЕТНО ЗАТЯГАНЕ: ПРИ МОНТИРАНЕ И ДЕМОНТИРАНЕ НА ПРИНАДЛЕЖНОСТИТЕ Е НЕОБХОДИМО ТЕ ДА СЕ ЗАВЪРТЯТ

Концентратор (7)

Разпръсвател-дифузер "Moving Massager" (8-9-10)

Разпръсвател-дифузер "Classic Volume" (11-12-13)

5 - ПОДДЪРЖАНЕ

ВНИМАНИЕ: При почистване на сешоара винаги го изключвайте от електрическата мрежа.

• Вашият сешоар изисква много малка поддръжка. Корпусът и неговите принадлежности може да почистите с навлажнена текстилна материя, за да отстраните космите или замърсяванията на задната мрежичка.

6 - ОТСТРАНЯВАНЕ НА НЕИЗПРАВНОСТИ:

Устройството ви не работи в позиция VITAL :
проверете дали бутонът за скорост не е на 0.
Вашият сешоар спира автоматично:
проверете дали не е блокирана с коси задната решетка; ако това е причината, демонтирайте задната решетка и отстранете косите.

RO

A se lua cunoștință de consemnele de securitate înainte de folosire

1 - DESCRIREA APARATULUI (desen n°1)

A - Concentrator
B - Tastă Aer-Rece
C - Cursor "Vital"
D - Cursor temperatură
E - Cursor viteză aer
F - Indicator de poziție
G - Grilă detașabilă
H - Inel de suspendare

2. RECOMANDĂRI PRIVIND SECURITATEA

• Accesoriile aparatului se încălzesc foarte tare în timpul utilizării. Evitați contactul cu pielea. Cablul de alimentare nu trebuie să se afle niciodată în contact cu părțile fierbinți ale aparatului.
• Pentru siguranța dvs., acest aparat este conform normelor și reglementărilor aplicabile (Directiva privind joasa tensiune și ceea privind Compatibilitatea electromagnetică, Mediu,...).
• Aparatul trebuie scos din priză: înainte de curățare și de efectuarea operațiilor de întreținere, în caz de funcționare anormală, imediat după ce nu-l mai utilizați, dacă vă îndepărtați de el chiar și câteva momente.
• Asigurați-vă că tensiunea instalației dvs. electrice corespunde tensiunii aparatului.
• Orice greșeală de conectare poate produce deteriorări ireversibile care nu sunt acoperite de garanție.
• Pentru a asigura o protecție suplimentară, se preconizează instalarea, în circuitul electric care dimentrează sala de baie, a unui disjunctor de curent diferențial (DDR) că cărui curent reziduul nominal să nu depășească 30 mA. Cereți sfatul electricianului dvs.
• Nu utilizați niciodată aparatul dvs. cu mâinile umede sau în apropierea apei continute în băi, dusuri, chiuvete sau alte recipiente...
• Atunci când aparatul este utilizat în sala de baie, scoateți-l din priză după utilizare deoarece prezența apei reprezintă un pericol, chiar dacă aparatul este oprit.
• Este necesară o supraveghere strictă atunci când aparatul este utilizat pentru copii ori persoane invalide sau în prezența acestora.
• Pentru a evita orice pericol, cablul de alimentare deteriorat trebuie înlocuit de fabricant, de serviciul său după vânzare sau de o persoană cu o calificare similară,.
• Nu folosiți aparatul și luați legătura cu un centru de service agreat, dacă: aparatul dvs. a căzut, dacă nu mai funcționează normal.
• Aparatul este echipat cu un sistem de protecție termică. În cazul supraîncălzirii (de exemplu, din cauza înfundării grilitanului spate), aparatul se va opri automat: contactați service-ul post-vânzare.
• Acest aparat nu a fost conceput pentru a fi folosit de persoane (inclusiv copii) cu capacități fizice, senzoriale sau mentale diminuate, sau de persoane fără experiență sau cunoștințe, numai în cazul în care au beneficiat prin intermediul unei persoane răspunzătoare pentru siguranța lor, de o supraveghere sau de instrucțiuni prealabile în ceea ce privește utilizarea aparatului. Este recomandat să supravegheați copiii pentru a vă asigura că nu se joacă cu aparatul.
• Nu utilizați aparatul în cazul în care cablul este deteriorat.
• Nu scufundați aparatul în apă și nu-l stropiți nici măcar în vederea curățării.
• Nu apucați aparatul cu mâinile umede.
• Nu apucați aparatul de carcasă, care este caldă, ci de mâner.
• Pentru a deconecta aparatul, nu trageți de cablu, ci de fișa de conectare.
• Nu utilizați prelungitor.
• Nu curățați aparatul cu produse abrazive sau corozive.
• Nu utilizați aparatul la temperaturi sub 0°C și peste 35°C.

GARANȚIE: Aparatul dvs. este destinat numai utilizării casnice. Nu poate fi utilizat în scopuri profesionale. În caz de utilizare incorectă, pierdeți garanția.

3 - UTILIZARE:

Acest uscător de păr vă dă posibilitatea să obțineți un rezultat profesional, păstrând totodată vitalitatea părului dvs.:

• Funcția "Vital": cursorul central programează automat o temperatură de 59°C, asociată unei viteze a aerului de 15 m/s. Această pereche ideală permite evitarea apariției crăpăturilor și exfolierii firului de păr, asigurând totodată o uscare rapidă.
• În plus, beneficiați de o gamă largă de temperaturi și de viteze ale aerului pentru uscare și coafare perfect adaptate nevoilor dvs.

• Sistem „IONIC-CERAMIC": uscătorul dumneavoastră de păr emite automat ioni negativi care diminuează electricitatea statică.
Părul dumneavoastră va străluci și va fi mai ușor de pieptănat. Acest efect este accentuat de căldura radiantă pălcuită emisă de invelișul ceramic.

1) POZIȚIA "VITAL" (desenul nr. 2):
• Puneți în funcțiune aparatul (comanda turației în poziția 1)
• Aduceți comutatorul central C în poziția superioară:
- în fereastră se afișează pictograma , iar în acel moment sunteți în poziția automată: temperatura de 59°C este destul de moderată pentru a vă proteja părul, iar viteza aerului de 15 m/s este destul de rapidă pentru o uscare eficace.
- cursoarele laterale (temperatură, viteză) nu sunt operaționale.

2) REGLAJE SEPARATE PENTRU TEMPERATURĂ ȘI TURAȚIE (fig. nr. 3):
Atunci când cursorul central C este în poziția inferioară, uscătorul de păr vă oferă posibilitatea alegerii dintre 6 poziții de temperatură / viteze de aer:

- Pentru uscare:
Atât timp cât părul este umed, el este cel mai vulnerabil.
Se recomandă o temperatură moderată:
• Uscare ultra-moderată

•• Uscare pentru păr normal
Se recomandă un curent de aer puternic (viteza 2).

- Pentru coafare:
Pe părul uscat în prealabil, este posibilă utilizarea unei temperaturi mai ridicate (temperatură •••) pentru a facilita formarea și susținerea coafurii.
Este posibilă acționarea scurtă a butonului Aer rece pentru o mai bună fixare a coafurii dvs.
Se recomandă o viteză medie a aerului, pentru a nu vă ciufuli coafura (viteza 1).

4 - ACCESORII (în funcție de model)

ATENȚIE: FIXARE PRIN SISTEMUL BAIONETĂ: RĂSUCIȚI ACCESORIILE PENTRU A LE FIXA ȘI A LE SCOATE.

Concentrator (7)

Difuzor "Moving Massager" (8-9-10)

Difuzor "Classic Volume" (11-12-13)

5 - ÎNTREȚINERE

ATENȚIE : Scoateți întotdeauna aparatul din priză înainte de a-l curăța.

• Uscătorul dumneavoastră de păr necesită puțină întreținere. Puteți să-l curățați, precum și accesoriile, cu un șifon puțin umed pentru a scoate părul sau impuritățile care ar fi putut să se prindă de grila din spate.

6 - ÎN CAZUL APARIȚIEI UNOR PROBLEME:

- Aparatul dvs. nu funcționează în poziția VITAL:
verificați comanda turației să nu fie în poziția 0.
- Uscătorul dvs. de păr se oprește automat:
verificați că grila spate nu este blocată cu păr; dacă acesta este cazul, scoateți grila spate detașabilă și îndepărtați părul.

SLO

Pred uporabo je potrebno skrbno prebrati varnostne predpise

1 - OPIS (skica št. 1)

A - Koncentrator
B - Stikalo za hladni zrak
C - Drsni gumb "Vital"
D - Premični regulator toplote
E - Premični regulator hitrosti
F - Indikator položajev
G - Snemljiva mrežica
H - Obroč za obešanje fena

2. VARNOSTNA PRIPOROČILA

• Zaradi vaše varnosti je naprava izdelana tako, da ustreza zahtevanim standardom in pravilnikom (Nizkonapetostne smernice, elektromagnetna skladnost in skladnost z okoljem,...).
• Med uporabo se deli naprave močno segrejejo. Izogibajte se stiku s kožo. Prepričajte se, da električni kabel nikoli ne pride v stik s segretimi deli naprave.
• Napravo obvezno izključite iz električne napeljave v naslednjih primerih: pred čiščenjem in vzdrževanjem, ko naprava ne deluje pravilno, ko napravo prenehate uporabljati, ko niste v bližini naprave, pa čeprav le za trenutek.
• Preverite, da napetost električnega omrežja odgovarja zahtevam vaše naprave. Vsaka napaka v električnem omrežju lahko povzroči nepravilijve napake, ki jih proizvajalčeva garancija ne krije.
• Za dodatno zaščito zelo priporočamo, da v električno napeljavo v kopalnici namestite varnostno vtičnico (DDR), ki dovoljuje največjo napetost 30 mA .
Za nasvet vprašajte svojega električarja.
• Nikoli ne uporabljajte naprave z mokrimi rokami ali v bližini vode, denimo pri kopalnih kadeh, tuših, umivalnikih ali drugih posodah...
• Ko napravo uporabljate v kopalnici, električni kabel takoj po uporabi iztaknite iz električnega omrežja, saj bližina vode lahko predstavlja nevarnost tudi, ko naprava ne deluje.
• Bodite izredno previdni, ko napravo uporabljate v prisotnosti otrok ali invalidov.
• Če je električni kabel poškodovan, ga sme zaradi varnostnih razlogov zamenjati le proizvajalec, pooblaščeni servis ali oseba s primernim znanjem in kvalifikacijo.
• Če je vaša naprava padla na tla ali ne deluje pravilno, jo prenehajte uporabljati in poiščite pooblaščeni servis.
• Aparat je opremljen s termičnim varnostnim sistemom. Če se aparat prevež segreje (npr. zaradi umazane grelne plošče na zadnji strani aparata), avtomatično preneha delovati: poiščite pooblaščeni servis.
• Ne uporabljajte naprave, ko je ta v vodi.
• Ne vtikajte predmetov v zračne reže naprave.
• Ne pokrivajte naprave.
• Ne uporabljajte naprave na prostem.
• Ne uporabljajte naprave v bližini vnetljivih snovi.
• Ne uporabljajte naprave v prostorih, kjer se uporabljajo vnetljivi aerosoli.
• Ne uporabljajte naprave v prostorih, kjer je zrak bogat z vnetljivimi hlapi