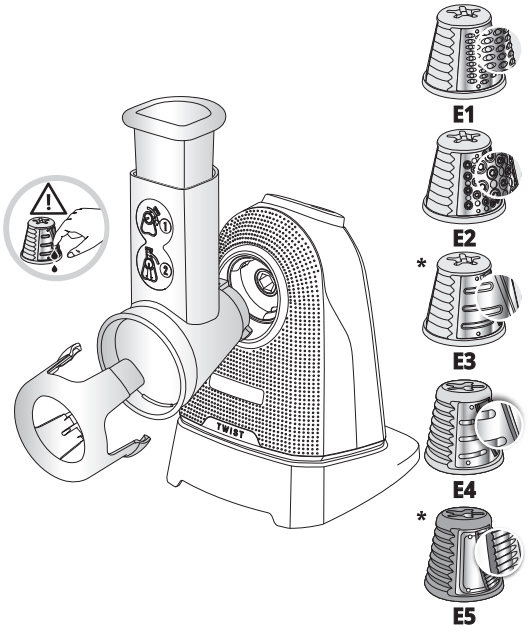

FRESH EXPRESS TWIST DK86/DN86

* *Selon modèle / Depending on model / Je nach Modell / Afhankelijk van het model / Secondo il modello / En función del modelo / Consoante o modelo/ανάλογα με το μοντέλο / Afhængig af model / Beroende på modell / Mallista riippuen / Avhengig av modell / Modele bağlı olarak / в зависимости от модели / залежно від моделі / үлгіге байланысты / În funcţie de model / Glede na model / U zavisnosti od modela / Ovisno o modelu / Ovisno o modelu / В зависимост от модела/Sõltuvalt mudelist / Atbilstoši modelim / Priklausomai nuo modelio / W zależności od modelu / Podle modelu / Podľa modelu / Modelltől függően /* แตกต่างกันไปในแต่ละรุ่น / 모델에 따라 다름 */ Tùy theo mẫu /* 視乎型號而定 */ Bergantung pada model /* حسب الموديل / **برحسب مدل**

FR *Lire attentivement le livret consignes de sécurité et ce livret avant la première utilisation.* / **EN** *Read safety instructions and booklet carefully before using for the first time.* / **DE** *Lesen Sie vor der ersten Benutzung die Sicherheitshinweise und die Broschüre sorgfältig durch.* / **NL** *Neem vóór het eerste gebruik dit boekje en het boekje met de veiligheidsvoorschriften aandachtig door.* / **IT** *Leggere con attenzione il libretto sulle norme di sicurezza e questo libretto, al primo utilizzo.* / **ES** *Lea detenidamente las instrucciones de seguridad y este folleto antes de utilizar el aparato por primera vez.* / **PT** *Leia atentamente as instruções de segurança bem como este folheto antes da primeira utilização.* / **EL** *Διαβάστε προσεκτικά το φυλλάδιο με τις οδηγίες ασφαλείας καθώς και αυτό το φυλλάδιο πριν χρησιμοποιήσετε τη συσκευή για πρώτη φορά.* / **DA** *Læs hæftet med sikkerhedsanvisninger og dette hæfte omhyggeligt, inden apparatet tages i brug første gang.* / **SV** *Läs häftet med säkerhetsinstruktioner och det här häftet noga innan du använder apparaten första gången.* / **FI** *Lue turvallisuusohjekirjanen ja tämä kirjanen huolellisesti ennen ensimmäistä käyttökertaa.* / **NO** *Les nøye heftet med sikkerhetsinstruksjoner og dette heftet før første gangs bruk.* / **TR** *İlk kullanımdan önce güvenlik talimatlarını ve kitapçığı dikkatlice okuyunuz.* / **RU** *Перед первым использованием прибора внимательно ознакомьтесь с правилами техники безопасности и данной инструкцией.* / **UK** *Прочитайте інструкції з техніки безпеки і цю брошуру першим використанням приладу.* / **KK** *Бірінші рет қолданар алдында қауіпсіздік жөніндегі ережелер мен осы нұсқаулықты мұқият оқып шығыңыз.* / **RO** *Citiţi cu atenţie manualul cu instrucţiunile de siguranţă şi această broşură înainte de prima utilizare.* / **SL** *Pred prvo uporabo natančno preberite navodila za varno uporabo in ta navodila.* / **SR** *Pre prve upotrebe pažljivo pročitajte knjižicu s bezbednosnim uputstvima i ovu knjižicu.* / **HR** *Molimo da prije prve uporabe pažljivo pročitate sigurnosne upute i upute za uporabu.* / **BS** *Prije prve upotrebe pročitajte knjižicu sa sigurnosna uputstva i knjižicu o upotrebi.* / **BG** *Прочетете внимателно книжката и съветите за безопасност в нея преди първата употреба.* / **ET** *Lugege enne esimest kasutuskorda tähelepanelikult ohutusnõudeid ja seda brošüüri.* / **LV** *Pirms pirmās lietošanas uzmanīgi izlasiet drošības norādījumus un šo informāciju.* / **LT** *Prieš naudodami prietaisą pirmą kartą įdėmiai perskaitykite saugos instrukciją ir šią instrukciją.* / **PL** *Przed pierwszym korzystaniem z urządzenia przeczytaj uważnie książkę z zasadami bezpieczeństwa oraz niniejszą instrukcję.* / **CS** *Před prvním použitím si pozorně přečtěte brožuru s bezpečnostními pokyny a tuto brožuru.* / **SK** *Pred prvým použitím si pozorne prečítajte brožúru „Bezpečnostné odporúčania a použitie“.* / **HU** *Az első használat előtt figyelmesen olvassa el a biztonsági előírásokat és a jelen brosúrát.* / **TH** อ่านคำแนะนำเพื่อความปลอดภัยและคู่มือการใช้งานอย่างละเอียดก่อนการใช้งานเป็นครั้งแรก / **KO** 처음 사용 전 안전 지침과 현 책자를 잘 읽어 두시기 바랍니다. / **VI:** *y ọc s tay h óng dẫn an toàn v cu n s tay n y tr ớc khi sử dụng.* / **ZH** **使用前，請仔細閱讀安全建議手冊和說明書。** / **MS** *Sila baca buku arahan keselamatan dan buku ini sebelum penggunaan untuk kali pertama.* / **AR** اقرأ كتاب تعليمات الأمان بعناية قبل أول استخدام. / **FA** قبل از استفاده دفترچه راهنمای ایمنی و این دفترچه را مطالعه کنید.

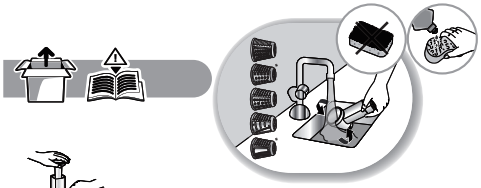

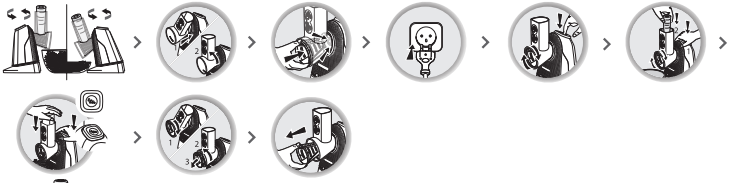

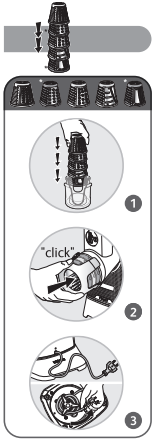

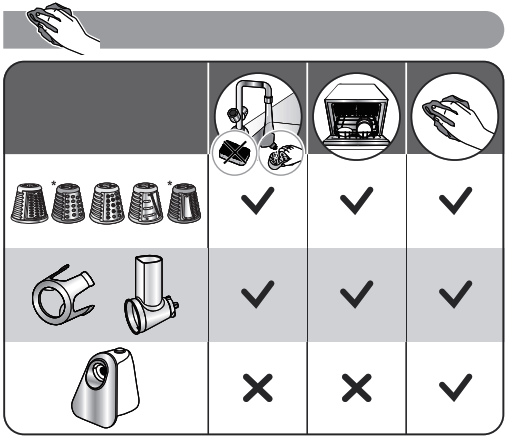

	✓	✓	✓
	✓	✓	✓
	✗	✗	✓

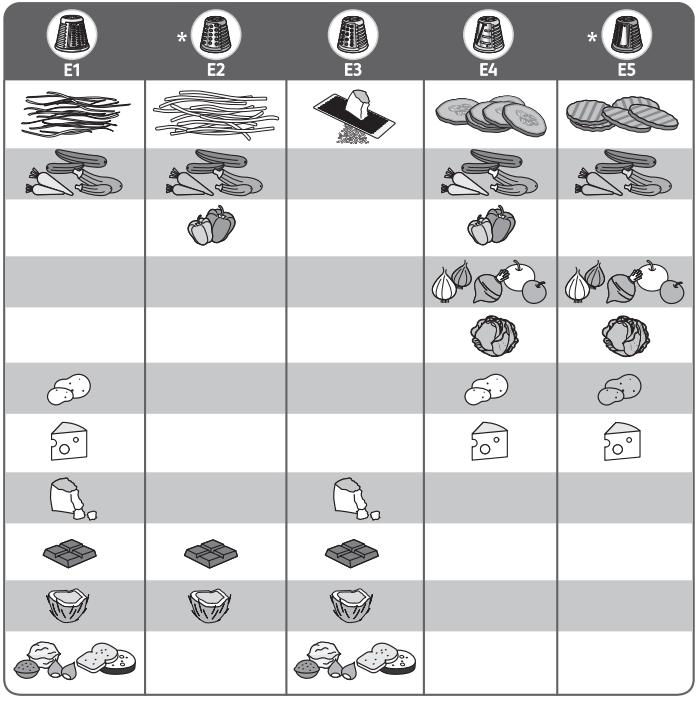

E1	* E2	E3	E4	* E5

1520018949