GB

1. DESCRIPTION OF THE APPLIANCE

1. On/off switch (0-1)
2. Unlock button
3. Wide ceramic blade hair clipper (32 mm)
4. Narrow ceramic blade hair clipper (20 mm)
5. Mini shaving head
6. Special nose and ear head with rotary cutting system
7. Recharging and storage base
8. Comb
9. Scissors
10. Oil can
11. Cleaning brush
12. Recharger
A. Special " beard and moustache " guide : 7 positions, from 1.5mm to 14 mm
B. Special "hair" guide : 7 positions, from 4 to 16 mm

2. SAFETY INSTRUCTIONS

• For your safety, this appliance complies with the applicable standards and regulations (Low Voltage Directive, Electromagnetic Compatibility, Environmental…).
• Check that the voltage of your electricity supply matches the voltage of your appliance. Any error when connecting the appliance can cause irreparable harm, not covered by the guarantee.
• The installation of the appliance and its use must however comply with the standards in force in your country.
• This appliance is not intended for use by persons (including children) with reduced physical, sensory or mental capabilities, or lack of experience and knowledge, unless they have been given supervision or instruction concerning use of the appliance by a person responsible for their safety. Children should be supervised to ensure that they do not play with the appliance.
• The appliance must be unplugged, before cleaning and maintenance procedures, if it is not working correctly, as soon as you have finished using it.
Stop using your appliance and contact an Authorised Service Centre if:
- your appliance has fallen.
- it does not work correctly.
• Do not unplug by pulling on the cord, rather pull out by the plug.
• Do not use an electrical extension lead.
• Do not clean with abrasive or corrosive products.
• Do not use at temperatures below 0°C and above 35°C.
WARNING: The parts held in the hand must be unplugged before being cleaned with water. May be cleaned under a tap. The water must not be hotter than 70°C.

GUARANTEE: Your appliance is designed for use in the home only. It should not be used for professional purposes. The guarantee becomes null and void in the case of improper usage.

3. USING FOR THE FIRST TIME

Before use, make sure your appliance is charged.
This appliance does not work in AC mode.

Using in standalone mode (wireless):
The device works with 1 battery.
To maximise the lifespan of the batteries:
• Before using for the first time, charge the device up using the adapter for 14 hours. The first few times you use it, it is preferable to fully discharge your battery before recharging to ensure maximum autonomy.
• A full charge takes 12 hours.
• After turning the transformer off, the device has about 35 minutes of autonomy.

Warning, to avoid deterioration to the batteries:
• Never exceed more than 20h of charge.
• Do not charge the batteries too prematurely: only recharge them when the power of the appliance has decreased significantly or if it has not been used for more than 6 months.

4. CUTTING GUIDES

2 multi length cutting guides:
• Special "beard and moustache" guide (A): 7 positions, from 1.5mm to 14mm
• Special "hair" guide (B): 7 positions, from 4mm to 16mm
These cutting guides can only be used with the 32 mm blade.

Assembly of the cutting guides:
Your device comes with the adjustable "special hair" guide (B) already on the clipper (length from 4mm to 16mm).

To change the cutting guide:
• Remove the guide in place by pulling upwards.
• To place the "special beard" cutting guide (A), clip it onto the body of the appliance. Then choose your cutting position by pressing the button on the back of the guide. The cutting height is displayed in the window at the back of the guide, according to the following principle:

Adjusting cutting guide A:

Setting	Length of hair obtained (mm)
1	1.5mm
2	3.5mm
3	5.5mm
4	7.5mm
5	9.5mm
6	11.5mm
7	14mm

To change position: push the guide desired number of notches by pressing the button on the back. The cutting height is displayed in the window at the back of the guide, according to the following principle:

Adjusting cutting guide B:

Setting	Length of hair obtained (mm)
1	4mm
2	6mm
3	8mm
4	10mm
5	12mm
6	14mm
7	16mm

5. TIPS FOR USE

a) To cut hair:
• Place the "hair" cutting guide (B) on the 32 mm blade and slide it to the desired position. If you are using the clipper for the first time, begin with the highest height.
• Turn the clipper on.
• Make sure the cutting guide is always in contact with your head.
• Move the clipper slowly in the opposite direction to the hair growth. Repeat as many times as necessary.

b) To trim the beard and moustache:
• Place the "beard" cutting guide (A) on the 32 mm blade and slide it to the desired position.
• If you are using the clipper for the first time, begin with the highest height to get used to the device.
• Turn the clipper on.
• Move the clipper slowly in the opposite direction to the hair growth.
• Repeat as many times as necessary.

c) To style the beard, moustache and sidebums:
• Remove the clipper head by pressing the unlock button.
• Attach the 20 mm clipper blade.
• When you use this accessory, be sure to keep the clipper upright.

d) To cut nose, ear and eyebrow hairs:
Attach the nose and ear clipper blade.
Introduce the head of the clipper carefully into the nostril or the ear. Then gently turn the clipper in a circular motion.
NB: Do not introduce the cutting unit more than 6 mm inside the nostril or the ear.
For eyebrows, use the tip of the accessory to cut unruly hairs.
Do not use the device to cut or style eyebrows.
Hold the clipper away from your eyes.

e) To style your beard or moustache or to remove unsightly body hair:
• Attach the shaving head on the appliance.
• Use your free hand to tighten the skin and make the hairs stand up, to facilitate shaving.
• Gently press the shaving head against your skin.

6. LUBRICATION OF THE BLADES (32 AND 20 MM)

To ensure your clipper always remains effective, it is essential that the cutting blades be lubricated before each use with the lubricant supplied or, failing this, with sewing machine oil.
• Before lubrication, unplug the appliance and remove any hairs that are stuck between the cutting blades of the clippers using the small brush.
• Lubricate the blades where indicated: one drop per location is enough.
• Operate the clipper for a few seconds.
• Clean the excess oil with a rag.

7. MAINTENANCE, CLEANING AND STORAGE

The clipper requires very little maintenance. You can clean it with a damp cloth.

Cleaning the cutting head:
• Place the on/off switch on stop.
• Remove the cutting guide and/or any other accessory.
• Remove the hair using the brush.

Washing the clipper and the different heads:
• Place the on/off switch on stop.
• Then place the clipper and/or the heads used under cold running water for a few seconds.
• Shake the clipper and/or heads used vigorously, then leave to dry before being used again.

Storage: Store the device and accessories on their base.

ENVIRONMENT PROTECTION FIRST !

ⓘYour appliance contains valuable materials which can be recovered or recycled.
➲ Leave it at a local civic waste collection point.

Recycling the batteries
Before removing the NiMH batteries, discharge them completely. Open the battery compartment using a tool, cut all the connections and then recycle the batteries in a safe manner.

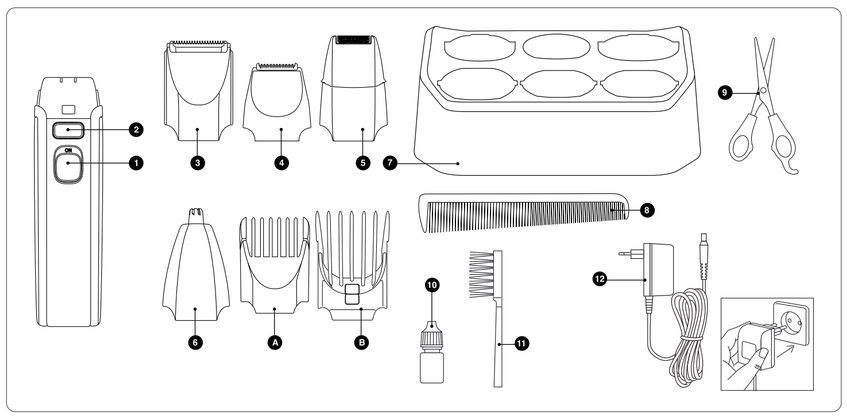

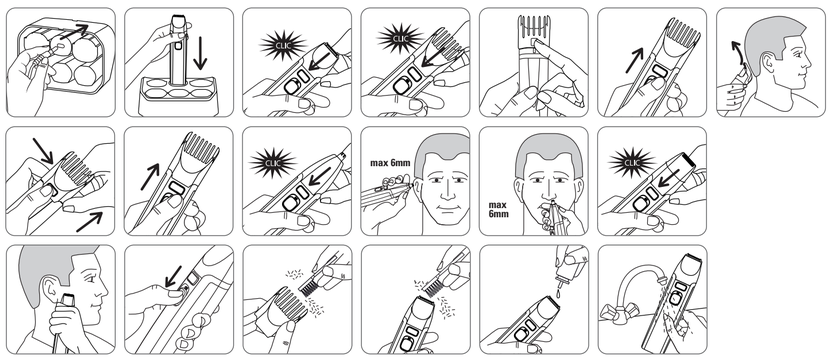

ROWENTA®

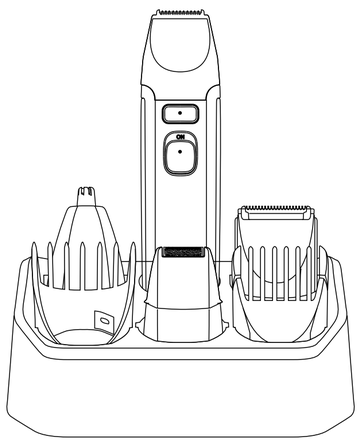

www.rowenta.com

1800119656 - 22/10

E

1. DESCRIPCIÓN DEL APARATO

1. Interruptor de encendido/apagado (0-1)
2. Botón de desbloqueo
3. Cortapelo de cuchilla cerámica ancha (32 mm)
4. Cortapelo de cuchilla cerámica estrecha (20 mm)
5. Minicabezal de maquinilla
6. Cabezal especial para nariz y orejas con sistema de corte rotativo
7. Base de carga y de recogida
8. Peine
9. Tijeras
10. Aceitera
11. Cepillo de limpieza
12. Cargador
A. Guía especial "barba y bigote" (A): 7 posiciones, de 1.5mm a 14 mm
B. Guía especial "cabello" (B): 7 posiciones, de 4mm a 16 mm

2. INSTRUCCIONES DE SEGURIDAD

• Por su seguridad, este aparato cumple las normas y disposiciones aplicables (Directivas de Baja Tensión, Compatibilidad Electromagnética, Medio ambiente…).
• Asegúrese de que la tensión de su instalación eléctrica se corresponde con la de su aparato. Cualquier error de conexión puede causar daños irreversibles que no cubre la garantía.
• La instalación del aparato y su uso debe cumplir no obstante las normas en vigor en su país.
• Este aparato no está diseñado para ser utilizado por personas (incluidos los niños) cuyas capacidades físicas, sensoriales o mentales sean reducidas, o por personas carentes de experiencia o de conocimiento, salvo si éstas han contado por medio de una persona responsable de su seguridad, con una vigilancia o con instrucciones previas relativas al uso del aparato. Se recomienda vigilar a los niños para asegurarse de que no juegan con el aparato.
• El aparato debe desconectarse antes de su limpieza y mantenimiento, en caso de anomalías en su funcionamiento, una vez que haya terminado de utilizarlo.
• No utilice el aparato y contacte con un Centro de Servicio Autorizado
- si su aparato ha caído al suelo
- o si no funciona normalmente.
• No lo desconecte tirando del cable, sino tirando del enchufe.
• No utilice ningún alargador eléctrico.
• No lo limpie con productos abrasivos o corrosivos.
• No lo utilice con una temperatura inferior a 0ºC ni superior a 35ºC.
ADVERTENCIA: Las partes que se manejan con la mano deberán desconectarse antes de la limpieza con agua. Apto para limpiar bajo el chorro del grifo. La temperatura del agua no debe exceder los 70ºC.

GARANTÍA: Su aparato está destinado únicamente a un uso doméstico. No puede utilizarse con fines profesionales. La garantía quedará anulada y dejará de ser válida en caso de un uso incorrecto.

3. FUNCIONAMIENTO

Antes de cualquier uso, procure recargar el aparato.
Este aparato no funciona con corriente.

Uso en modo autónomo (sin cable):
El aparato funciona con una pila.
Para optimizar la vida útil de los acumuladores:
• Antes de utilizar el aparato por primera vez, cárguelo con el adaptador durante 14 horas. Las primeras veces que utilice el aparato, es aconsejable descargar completamente las baterías antes de recargarlas para garantizar un máximo de autonomía.
• Una carga completa requiere 12 horas.
• Tras haber desconectado el transformador, la autonomía es de aprox. 35 minutos.

Atención, para evitar la alteración de los acumuladores:
• No supere nunca las 20h de carga.
• No cargue los acumuladores con demasiada premura: cárguelos sólo cuando la potencia del aparato esté claramente baja o si el aparato no se ha utilizado durante más de 6 meses.

4. GUÍAS DE CORTE

2 guías de corte de varias longitudes:
• Guía especial "barba y bigote" (A): 7 posiciones, de 1.5mm a 14mm
• Guía especial "cabello" (B): 7 posiciones, de 4mm a 16mm
Estas guías de corte sólo se pueden utilizar con la cuchilla de 32 mm.

Instalación de las guías de corte:
Su aparato se entrega con la guía ajustable "especial cabello" (B) situada en la maquinilla (largo de 4mm a 16mm).

Para cambiar de guía de corte:
• Retire la guía instalada tirando de ella hacia arriba.
• Para colocar la guía de corte "especial barba" (A), encájela en el cuerpo del aparato. Seleccione entonces su posición de corte pulsando el botón situado en el dorso de la guía. La altura de corte se visualiza en la ventana situada en el dorso de la guía, conforme al siguiente principio:

Ajuste de la guía de corte A:

Ajuste	Longitud del cabello obtenida (mm)
1	1.5mm
2	3.5mm
3	5.5mm
4	7.5mm
5	9.5mm
6	11.5mm
7	14mm

Para cambiar de posición: desplace la guía el número de muescas que desee pulsando el botón situado en el dorso. La altura de corte se visualiza en la ventana situada en el dorso de la guía, conforme al siguiente principio:

Ajuste de la guía de corte B:

Ajuste	Longitud del cabello obtenida (mm)
1	4mm
2	6mm
3	8mm
4	10mm
5	12mm
6	14mm
7	16mm

5. CONSEJOS DE USO

a) Para cortar el cabello:
• Coloque la guía de corte "cabello" (B) en la cuchilla de 32 mm y deslícela hasta la posición que desee. Si utiliza la maquinilla por primera vez, empiece por la altura más elevada.
• Ponga en marcha el aparato.
• Asegúrese de que la guía de corte se encuentra siempre en contacto con el cráneo.
• Desplace lentamente la maquinilla, en el sentido contrario al crecimiento del cabello. Repita la operación tantas veces como sea necesario.

b) Para recortar la barba y el bigote:
• Coloque la guía de corte "barba" (A) en la cuchilla de 32 mm y deslícela hasta la posición que desee.
• Si utiliza la maquinilla por primera vez, empiece por la altura más elevada para irse familiarizando con el aparato.
• Ponga en marcha el aparato.
• Desplace lentamente la maquinilla en el sentido contrario al crecimiento del pelo.
• Repita la operación tantas veces como sea necesario.

c) Para estilizar la barba, el bigote y las patillas:
• Retire el cabezal de la maquinilla pulsando el botón de desbloqueo.
• Fije la cuchilla de 20 mm de la maquinilla al aparato.
Cuando utilice este accesorio, procure mantener el aparato en posición vertical.

d) Para cortar los pelos de la nariz, de las orejas y de las cejas:
• Fije la maquinilla para la nariz y las orejas al aparato.
• Introduzca con precaución el cabezal del cortapelo en la nariz o en el pabellón auricular. A continuación, gire con suavidad el cortapelo con un movimiento circular.
NB: Evite introducir la unidad de corte más de 6 mm en el interior de la nariz o del pabellón auricular.
Para las cejas, utilice el extremo del accesorio para cortar los pelos rebeldes.
No utilice el aparato para cortar o hacer el contorno de las cejas.
Mantenga el aparato alejado de los ojos.

e) Para perfilar la barba y el bigote o para eliminar esos pelos tan poco estéticos del cuerpo:
• Fije el cabezal de afeitado al aparato.
• Utilice la otra mano para estirar la piel y permitir así que los pelos se levanten y que el afeitado resulte más fácil.
• Presione suavemente el cabezal de afeitado sobre la piel.

6. LUBRICACIÓN DE LAS CUCHILLAS (32mm y 20 mm)

Para que el cortapelo conserve su eficacia, resulta indispensable engrasar las cuchillas de corte antes de utilizarlo con la aceitera que acompaña el aparato o, en su defecto, con un aceite de tipo máquina de coser.
• Antes de proceder al engrasado, desconecte el aparato y, con un cepillo, retire los pelos pegados a las cuchillas de corte del cortapelo.
• Engrase las cuchillas en los lugares indicados: basta con una gota por cada lugar.
• Ponga a funcionar el cortapelo durante unos segundos.
• Limpie el excedente de aceite con un paño.

7. MANTENIMIENTO, LIMPIEZA Y CONSERVACIÓN

La maquinilla no exige mucho mantenimiento. Puede limpiarla con un paño ligeramente humedecido.

Limpieza del cabezal de corte:
• Coloque el interruptor de encendido/apagado en posición de apagado.
• Retire la guía de corte y/o cualquier accesorio.
• Retire los pelos con el cepillo.

Lavado del aparato y de los diferentes cabezales:
• Coloque el interruptor de encendido/apagado en posición de apagado.
• Pase a continuación el aparato y/o los cabezales utilizados bajo un chorro de agua fría durante unos segundos.
• Sacuda con fuerza el aparato y/o los cabezales utilizados, y a continuación séquelo(s) al aire libre antes de utilizarlo(s) de nuevo.

Cómo guardarlo: Guarde el aparato y los accesorios en su soporte.

¡ Participe en la conservación del medio ambiente !

ⓘSu electrodoméstico contiene materiales recuperables y/o reciclables.
➲Entrégueló al final de su vida útil, en un Centro de Recogida Específico o en uno de nuestros Servicios Oficiales Post Venta donde será tratado de forma adecuada.

Reciclaje de las baterías
Para retirar las baterías NiMh, descárguelas completamente antes del desmontaje. Abra la carcasa del aparato con una herramienta, corte las conexiones y recicle las baterías de una manera segura.

P

1. DESCRIÇÃO DO APARELHO

1. Interruptor ligar / desligar (0-1)
2. Botão de desbloqueio
3. Cabeça para aparar com lâmina cerâmica larga (32 mm)
4. Cabeça para aparar com lâmina cerâmica estreita (20 mm)
5. Mini-cabeça
6. Cabeça especial para nariz e orelhas com sistema de corte rotativo
7. Base de carga e de arrumação
8. Pente
9. Tesoura
10. Oleo lubrificante
11. Escova de limpeza
12. Carregador
A. Guia especial "barba e bigode": 7 posições, de 1.5mm a 14 mm
B. Guia especial "cabelos": 7 posições, de 4mm a 16 mm

2. CONSELHOS DE SEGURANÇA

• Para sua segurança, este aparelho está em conformidade com as normas e regulamentos aplicáveis (Directivas Baixa Tensão, Compatibilidade Electromagnética, Meio Ambiente...).
• Verifique se a tensão da sua instalação eléctrica é compatível com a do seu aparelho. Qualquer erro de ligação pode causar danos irreversíveis que não estão cobertos pela garantia.
• A instalação do aparelho bem como a sua utilização devem, no entanto, estar em conformidade com as normas em vigor no seu país.
• Este aparelho não foi concebido para ser utilizado por pessoas (incluindo crianças) cujas capacidades físicas, sensoriais ou mentais se encontram reduzidas, ou por pessoas com falta de experiência ou conhecimento, a não ser que tenham sido devidamente acompanhadas e instruídas sobre a correcta utilização do aparelho, pela pessoa responsável pela sua segurança. É importante vigiar as crianças por forma a garantir que as mesmas não brinquem com o aparelho.
• O aparelho deve ser desligado: antes de proceder a qualquer operação de limpeza ou manutenção, no caso de anomalia de funcionamento, após cada utilização.
• O aparelho deve ser desligado: antes de proceder a qualquer operação de limpeza ou manutenção, no caso de anomalia de funcionamento, após cada utilização.
• Não desligar puxando pelo cabo, mas sim retirando a ficha da tomada.
• Não utilizar uma extensão eléctrica.
• Não limpar com produtos abrasivos ou corrosivos.
• Não utilizar a temperaturas inferiores a 0 °C nem superiores a 35 °C.
ADVERTÊNCIA: As partes seguradas com as mãos devem ser desligadas da corrente antes da limpeza com água. Pode ser lavado com água da torneira. A água não deve exceder 70ºC

GARANTIA: O seu aparelho destina-se apenas a uma utilização doméstica. Não pode ser utilizado para fins profissionais. A garantia torna-se nula e inválida no caso de uma utilização incorrecta.

3. EM FUNCIONAMENTO

Antes de qualquer utilização, certifique-se de que recarrega devidamente o seu aparelho.
Este aparelho não funciona com ligação à rede.

Utilização no modo autónomo (sem fios):
O aparelho funciona com 1 bateria.
Para optimizar a duração de vida dos acumuladores:
• Antes da primeira colocação em funcionamento, carregue o aparelho com a ajuda do adaptador durante 14 horas. Aquando das primeiras utilizações, é preferível descarregar totalmente as baterias antes de recarregá-las de novo, de modo a garantir um máximo de autonomia.
• Uma carga completa demora 12 horas.
• Depois de desligar o transformador, a autonomia é de cerca de 35 minutos.

Atenção, para evitar a alteração dos acumuladores:
• Nunca exceda 20 h de carga.
• Não carregue os acumuladores de forma demasiado precoce: carregue-os apenas quando a potência do aparelho baixar claramente ou quando o aparelho não for utilizado durante mais de 6 meses.

4. GUIAS DE CORTE

2 guias de corte multi-comprimentos:
• Guia especial "barba e bigode" (A): 7 posições, de 1.5mm a 14mm
• Guia especial "cabelos" (B): 7 posições, de 4mm a 16 mm
Estes guias de corte só podem ser utilizados com a lâmina de 32 mm.

Colocação dos guias de corte:
O seu aparelho é fornecido com o guia regulável "especial cabelos" (B) colocado na cabeça de corte (comprimento de 4mm a 16 mm).

Para mudar de guia de corte:
• Retire o guia colocado puxando-o para cima.
• Para colocar o guia de corte "especial barba" (A), encaixe-o no corpo do aparelho. Escolha então a sua posição de corte, carregando no botão situado nas costas do guia. A altura de corté é apresentada na janela situada na parte de trás do guia, de acordo com o seguinte princípio:

Regulação do guia de corte A:

Regulação	Comprimento do cabelo obtido (mm)
1	1.5mm
2	3.5mm
3	5.5mm
4	7.5mm
5	9.5mm
6	11.5mm
7	14mm

Para mudar de posição: empurre o guia o número de níveis pretendidos carregando no botão situado nas costas. A altura de corte é apresentada na janela situada na parte de trás do guia, de acordo com o seguinte princípio:

Regulação do guia de corte B:

Regulação	Comprimento do cabelo obtido (mm)
1	4mm
2	6mm
3	8mm
4	10mm
5	12mm
6	14mm
7	16mm

5. CONSELHOS DE UTILIZAÇÃO

a) Para cortar o cabelo:
• Coloque o guia de corte "barba" (B) na lâmina de 32 mm e faça-o deslizar até à posição pretendida. Quando utilizar aparador pela primeira vez, comece pela altura mais elevada para se familiarizar com o aparelho.
• Coloque o aparelho a funcionar.
• Certifique-se que o guia de corte fica sempre em contacto com o crânio.
• Desloque lentamente aparador no sentido contrário ao do crescimento do cabelo. Repita a operação todas as vezes que forem necessárias.

b) Para cortar a barba e o bigode:
• Coloque o guia de corte "barba" (A) na lâmina de 32 mm e faça-o deslizar até à posição pretendida.
• Quando utilizar aparador pela primeira vez, comece pela altura mais elevada para se familiarizar com o aparelho.
• Coloque o aparelho a funcionar.
• Desloque lentamente aparador no sentido contrário ao do crescimento dos pêlos.
• Repita a operação todas as vezes que forem necessárias.

c) Para aparar a barba, o bigode e as patilhas:
• Retire a cabeça da máquina carregando no botão de desbloqueio.
• Fixe a cabeça de aparar com a lâmina de 20 mm no aparelho.
Quando utilizar este acessório, certifique-se que mantém o aparelho na posição vertical.

d) Para cortar os pêlos do nariz, das orelhas e das sobrancelhas:
• Fixe o acessório para nariz e orelhas no aparelho.
• ICom cuidado, insira a cabeça da máquina de corte na narina ou no pavilhão do ouvido. De seguida, rode cuidadosamente a máquina de corte, descrevendo um movimento circular.
NB: evite introduzir a unidade de corte mais de 6 mm no interior da narina ou do pavilhão do ouvido.
Para as sobrancelhas, utilize a extremidade do acessório para cortar os pêlos rebeldes.
Não utilize o aparelho para cortar ou fazer o contorno das sobrancelhas.
Mantenha o aparelho afastado dos olhos.

e) Para desenhar a barba e o bigode ou para eliminar os pêlos inestéticos do corpo:
• Fixe a cabeça de corte no aparelho.
• Utilize a mão livre para esticar a pele e, desta forma, permitir que os pêlos se endireitem, facilitando o corte.
• Pressione com cuidado a cabeça de corte contra a pele.

6. LUBRIFICAÇÃO DAS LÂMINAS (32mm e 20mm)

Para que aparador mantenha a eficácia, é indispensável lubrificar as lâminas de corte antes de cada utilização com o lubrificante fornecido ou, à falta deste, com um óleo de tipo máquina de costura.
• Antes da lubrificação, desligue o aparelho e retire os cabelos presos nas lâminas de cortedo aparador com a ajuda da escova pequena.
• Lubrifique as lâminas nos locais indicados: basta uma única gota por cada ponto.
• Coloque o aparador a funcionar durante alguns segundos.
• Limpe o excesso de óleo com a ajuda de um pano.

7. MANUTENÇÃO, LIMPEZA E ARRUMAÇÃO

O aparador necessita de uma manutenção muito reduzida. Pode limpá-lo com um pano ligeiramente humedecido.

Limpeza da cabeça de aparar:
• Coloque o interruptor ligar / desligar na posição desligar.
• Retire o guia de corte e/ou qualquer outro acessório.
• Elimine os pêlos com a ajuda da escova pequena.

Lavagem do aparelho e das diferentes cabeças:
• Coloque o interruptor ligar / desligar na posição desligar.
• De seguida, passe o aparelho e/ou as cabeças utilizadas sob um fio de água fria durante alguns segundos.
• Abane com força o aparelho e/ou as cabeças utilizadas e, de seguida, deixe-a(s) secar ao ar livre antes da próxima utilização.

Arrumação: Arrume o aparelho e os acessórios no respectivo suporte.

PROTECÇÃO DO AMBIENTE EM PRIMEIRO LUGAR!

ⓘO seu produto contém materiais que podem ser recuperados ou reciclados.
➲Entregue-o num ponto de recolha para possibilitar o seu tratamento.

Reciclagem das baterias
Para retirar os acumuladores NiMh, descarregue totalmente os acumuladores antes da desmontagem. Abra os compartimentos do aparelho com uma ferramenta, corte as ligações e recicle os acumuladores com segurança.

I

1. DESCRIZIONE DELL'APPARECCHIO

1. Interruttore on/off (0-1)
2. Pulsante di sblocco
3. Lama in ceramica larga (32 mm)
4. Lama in ceramica stretta (20 mm)
5. Mini testina di rasoio
6. Testina speciale naso e orecchie con sistema di taglio rotante
7. Base di carica e porta accessori
8. Pettine
9. Forbici
10. Oliatore
11. Spazzolina di pulizia
12. Caricabatteria
A. Guida speciale "barba e baffi" : 7 posizioni, da 1.5mm a 14 mm
B. Guida speciale "capelli" : 7 posizioni, da 4mm a 16 mm

2. CONSIGLI DI SICUREZZA

• Per la vostra sicurezza, questo apparecchio è conforme alle norme e normative applicabili (Direttive Bassa Tensione, Compatibilità elettromagnetica, Ambiente,…).
• Verificate che la tensione del vostro impianto elettrico corrisponda a quella dell'apparecchio. Qualsiasi errore di collegamento all'alimentazione può causare danni irreversibili non coperti dalla garanzia.
• L'installazione dell'apparecchio e il suo utilizzo devono tuttavia essere conformi alle norme in vigore nel vostro paese.
• Questo apparecchio non deve essere utilizzato da persone (compresi i bambini) con capacità fisiche, sensoriali o mentali ridotte o da persone prive di esperienza o di conoscenza, a meno che una persona responsabile della loro sicurezza li sorvegli o li abbia preventivamente informati sull'utilizzo dell'apparecchio. È opportuno sorvegliare i bambini per assicurarsi che non giochino con l'apparecchio.
• L'apparecchio deve essere staccato dalla corrente: prima di operazioni di pulizia e manutenzione, in caso di anomalia di funzionamento, non appena avete terminato di utilizzarlo.
• Non utilizzate l'apparecchio e contattate un Centro Assistenza autorizzato se:
-l'apparecchio è caduto
-se non funziona normalmente.
• Non staccare l'apparecchio dalla corrente tirando il cavo, ma afferrare la spina ed estrarla dalla presa.
• Non usare prolunghe elettriche.
• Non pulire con prodotti abrasivi o corrosivi.
• Non usare con temperatura inferiori a 0 °C e superiori a 35 °C.
AVVERTENZA: Le parti tenute con la mano devono essere staccate dalla corrente prima della pulizia sotto l'acqua. Adatto per la pulizia sotto un rubinetto d'acqua. L'acqua non deve superare i 70°C.

GARANZIA: Questo apparecchio è destinato esclusivamente ad un uso domestico. Non può essere utilizzato a scopi professionali. La garanzia diventa nulla e non valida in caso di uso non corretto.

3. MESSA IN FUNZIONE

Prima di ogni utilizzo, ricordatevi di ricaricare bene l'apparecchio.
Questo apparecchio non funziona con alimentazione di rete.

Utilizzo in modalità autonoma (senza fili) :
L'apparecchio funziona con una batteria.
Per ottimizzare la durata di vita degli accumulatori:
• Prima della prima messa in funzione, caricate l'apparecchio usando l'adattatore per 14 ore. In occasione dei primi utilizzi, è preferibile scaricare completamente le batterie prima di ricaricarle, per garantire il massimo di autonomia.
• Per una carica completa ci vogliono 12 ore.
• Dopo avere staccato dall'alimentazione il trasformatore, l'autonomia è di circa 35 minuti.

Attenzione, per evitare l'alterazione delle batterie:
• Non superare mai più di 20 ore di carica.
• Non caricare gli accumulatori troppo prematuramente: caricarli solo quando la potenza dell'apparecchio si abbassa nettamente o se l'apparecchio non è stato usato per più di 6 mesi.

4. GUIDA DI TAGLIO

2 guide di taglio multi-lunghezza:
• Guida speciale "barba e baffi" (A): 7 posizioni, da 1.5mm a 14mm
• Guida speciale "capelli" (B): 7 posizioni, da 4mm a 16mm
Queste guide di taglio possono essere utilizzate esclusivamente con la lama 32 mm.

Posizionamento delle guide di taglio:
L'apparecchio è consegnato con la guida regolabile "speciale capelli" (B) posizionata sull'apparecchio (lunghezza da 4mm a 16mm).

Per cambiare guida di taglio:
• Togliete la guida installata tirandola verso l'alto.
• Per mettere la guida di taglio "speciale barba" (A), infilatela sul corpo dell'apparecchio. Scegliete allora la vostra posizione di taglio premendo il pulsante situato sul retro della guida. Nella finestra situata sul retro della guida appare l'altezza di taglio, secondo il seguente principio:

Regolazione della guida di taglio A:

Regolazione	Lunghezza di capelli ottenuta (mm)
1	1.5mm
2	3.5mm
3	5.5mm
4	7.5mm
5	9.5mm
6	11.5mm
7	14mm

Per cambiare posizione: spingete la guida del numero di tacche desiderate premendo il pulsante situato sul retro. Nella finestra situata sul retro della guida appare l'altezza di taglio, secondo il seguente principio:

Regolazione della guida di taglio B:

Regolazione	Lunghezza di capelli ottenuta (mm)
1	4mm
2	6mm
3	8mm
4	10mm
5	12mm
6	14mm
7	16mm

5. CONSIGLI D'UTILIZZO:

a) Per tagliare i capelli:
• Mettete la guida di taglio "capelli" (B) sulla lama 32 mm e fatela scivolare fino alla posizione desiderata. Se utilizzate la testina taglio per la prima volta, iniziate con l'altezza maggiore.
• Mettete in funzione l'apparecchio.
• Assicuratevi che la guida di taglio sia sempre a contatto con il cranio.
• Spostate lentamente l'apparecchio, nel senso inverso alla crescita dei capelli. Ripetete l'operazione tutte le volte necessarie.

b) Per tagliare la barba e i baffi:
• Mettete la guida di taglio "barba" (A) sulla lama 32 mm e fatela scivolare fino alla posizione desiderata.
• Se utilizzate la tosatrice per la prima volta, iniziate con l'altezza più elevata per familiarizzarvi.
• Mettete in funzione l'apparecchio.
• Spostate lentamente la tosatrice, nel senso inverso alla crescita dei peli.
• Ripetete l'operazione tutte le volte necessarie.

c) Per modellare la barba, i baffi e le basette:
• Togliete la testina taglio capelli premendo il pulsante di sblocco.
• Fissate la tosatrice lama 20 mm sull'apparecchio.
Quando utilizzate questo accessorio, dovete tenere l'apparecchio in posizione verticale.

d) Per tagliare i peli del naso, delle orecchie e delle sopracciglia:
• Fissate la testina naso e orecchie sull'apparecchio.
• Inserite con cautela la testina nella narice o nel padiglione dell'orecchio. Poi, fate girare delicatamente l'apparecchio con un movimento circolare.
NB: Evitate di inserire l'unità di taglio più di 6 mm all'interno della narice o del padiglione auricolare.
Per le sopracciglia, utilizzate l'estremità dell'apparecchio per tagliare i peli ribelli.
Non utilizzate l'apparecchio per tagliare o fare il contorno delle sopracciglia.
Tenete l'apparecchio lontano.

e) Per disegnare la barba e i baffi o per eliminare gli antiestetici peli dal corpo:
• Fissare della testina di rasatura sull'apparecchio.
• Utilizzate la mano libera per tendere la pelle e permettere così ai peli di raddrizzarsi e facilitare la rasatura.
• Premete delicatamente la testina di rasatura sulla pelle.

6. LUBRIFICAZIONE DELLE LAME (32mm e 20 mm)

Perché l'apparecchio resti efficace, è indispensabile oliare le lame di taglio prima di ogni utilizzo con il lubrificante fornito, o, in mancanza, con un olio del tipo per macchina da cucire.
• Prima della lubrificazione, staccate l'apparecchio dalla corrente, togliete i capelli incastrati nelle lame di usando la spazzolina.
• Lubrificate le lame nei punti indicati: è sufficiente una sola goccia per punto.
• Fate funzionare l'apparecchio per alcuni secondi.
• Pulite l'olio in eccesso usando uno straccio.

7. MANUTENZIONE, PULIZIA E CONSERVAZIONE

Il taglia capelli richiede pochissima manutenzione. Potete pulirlo usando uno straccio leggermente umido.

Pulizia della testina di taglio:
• Mettete l'interruttore on/off sulla posizione off.
• Togliete la guida di taglio e/o ogni accessorio.
• Eliminate i peli usando la spazzolina.

Lavaggio dell'apparecchio e delle varie testine:
• Mettete l'interruttore on/off sulla posizione off.
• Passate poi l'apparecchio e/o le testine utilizzate sotto un filo di acqua fredda per alcuni secondi.
• Scuotete energicamente l'apparecchio e/o le testine utilizzate, poi lasciatelo/le asciugare all'aria libera prima di utilizzarlo nuovamente.

Conservazione: Riporre l'apparecchio e gli accessori sul loro supporto.

PARTECIPIAMO ALLA PROTEZIONE DELL'AMBIENTE !

ⓘIl vostro apparecchio è composto da diversi materiali che possono essere riciclati.
➲Lasciatelo in un punto di raccolta o presso un Centro Assistenza Autorizzato.

Riciclaggio delle batterie
Per togliere gli accumulatori NiMh, scaricate completamente gli accumulatori prima dello smontaggio. Aprite il corpo dell'apparecchio con un attrezzo, tagliate le connessioni, riciclate gli accumulatori in modo sicuro.

GR

1. ΠΕΡΙΓΡΑΦΗ ΤΗΣ ΣΥΣΚΕΥΗΣ

1. Διακόπτης On/Off (0-1)
2. Κουμπί απασφάλισης
3. Κουρευτική συσκευή με μεγάλη κεραμική λεπίδα (32 mm)
4. Κουρευτική συσκευή με στενή κεραμική λεπίδα (20 mm)
5. Μικρή κεφαλή ξυρίσματος
6. Ειδική κεφαλή για μύτη και αυτιά με σύστημα περιστροφικής κοπής
7. Βάση φόρτισης και αποθήκευσης
8. Χτενάκι
9. Ψαλίδι
10. Φιαλίδιο λαδιού για την λίπανση των λεπίδων
11. Βουρτσάκι καθαρισμού
12. Φορτιστής
A. Ειδικός οδηγός για «μούσι και μουστάκι» : 7 θέσεις από 1.5 έως 14 mm
B. Ειδικός οδηγός για «μαλλιά»: 7 θέσεις από 4 έως 16 mm.

2. ΣΥΜΒΟΥΛΕΣ ΑΣΦΑΛΕΙΑΣ

• Για την ασφάλειά σας, η παρούσα συσκευή έχει κατασκευαστεί σύμφωνα με τα εφαρμοστέα πρότυπα και κανονισμούς (Οδηγίες για Χαμηλή τάση, Ηλεκτρομαγνητική Συμβατότητα, Περιβάλλον...).
• Βεβαιωθείτε ότι η τάση που αναγράφεται πάνω στη συσκευή σας είναι ίδια με αυτήν της ηλεκτρικής σας εγκατάστασης. Κάθε σφάλμα σύνδεσης είναι πιθανό να προκαλέσει μη αντιστρεπτές βλάβες που δεν καλύπτονται από την εγγύηση.
• Η εγκατάσταση και χρήση της συσκευής θα πρέπει ωστόσο να συμμορφώνονται μετα πρότυπα που ισχύουν στη χώρα σας.
• Η παρούσα συσκευή δεν προορίζεται προς χρήση από άτομα (συμπεριλαμβανομένων των παιδιών) των οποίων η σωματική, αισθητήρια ή πνευματική ικανότητα είναι μειωμένη, ή από άτομα χωρίς εμπειρία ή γνώση ως προς τη χρήση, εκτός εάν τα άτομα αυτά βρίσκονται υπό επίβλεψη

IR

1 . تشریح دستگاه

1. دکمه روشن خاموش (0-1)
2. دکمه باز کردن
3. موزن تیغه سرامیک پهن (۳۲ میلیمتر)
4. موزن تیغه سرامیک باریک (۲۰ میلیمتر)
5. سر تیغ کوچک
6 سر مخصوص بینی و گوش ها با سیستم برش چرخنده
9. پایه شارژ کردن و جمع آوری
10. شانه
11. قیچی
12. روغن دان
13. برس تمیز کردن
14. شارژ کننده
A. هادی مخصوص «ریش و سبیل» : ۷ وضعیت، از ۱.۵ تا ۴۱ میلی
B هادی مخصوص «موها» : ۷ وضعیت، از ۴ تا ۶۱ میلی متر

2. توصیه‌های ایمنی

- برای ایمنی شما این دستگاه منطبق با ضوابط و مقررات جاری است (دستورات مربوط به فشار ضعیف، انطباق الکترومانیتیک، محیط زیست ...)
- مطمئن شوید که فشار برق خانه منطبق با فشار برق مورد نیاز دستگاه باشد. هرگونه اشتباه در برق‌رسانی ممکن است باعث صدمات جبران‌ناپذیر شود که مورد پوشش ضمانت دستگاه نباشد.
- استقرار و استفاده از دستگاه باید منطبق با ضوابط جاری در کشور شما باشد
- این دستگاه برای استفاده افراد (و نیز کودکانی) که دارای نارسائی های جسمی، فکری و روانی می باشند و نیز اشخاص بدون تجربه و آگاهی ساخته نشده است، مگر تحت نظارت فردی که مسئول ایمنی و مراقبت آنها بوده و دستورات لازم برای استفاده از دستگاه را به آنها داده باشد.باید مراقب کودکان بود تا با این دستگاه بازی نکنند.
- در شرایط زیر باید پریز دستگاه را از برق بیرون آورد: در موقع تمیز کردن و نگهداری، در صورت کارکرد غیرعادی،به محض پایان استفاده از آن
- در شرایط زیر از دستگاه استفاده نکرده و به یک مرکز خدمات مجاز مراجعه کنید: اگر دستگاه زمین افتاده باشد، اگردستگاه بطور عادی کار نکند.
- برای بیرون آوردن دستگاه از برق، سیم آنرا نکشید بلکه پریز آنرا بکشید.
- از استفاده از سیم رابط پرهیز کنید.
- برای تمیز کردن دستگاه از مواد ساینده استفاده نکنید.
- در حرارت‌های کمتر از صفر درجه یا بیش از 35 درجه سانتیگراد از دستگاه استفاده نکنید.
- قبل از شستن زیر آب، بخشهایی که با دست گرفته میشوند باید از برق بیرون آورده شوند. قابل شستشو زیر شیر آب‌میباشد. حرارت آب نباید از 70 درجه سانتیگراد تجاوز کند.

ضمانت:
این دستگاه صرفا برای استفاده خانگی ساخته شده است. نباید از آن مصرف حرفه‌ای کرد. در صورت استفاده نادرست، ضمانت آن باطل می‌شود.

3. راه اندازی

قبل از استفاده، دستگاه را کاملا شارژ کنید.
این دستگاه برقی نیست.

استفاده بصورت خودکردان (بدون سیم):
این دستگاه با یک باتری کار می کند.
برای افزایش طول عمر باطری ها:
- قبل از اولین استفاده، دستگاه را به کمک اداپتاتور به مدت ۱۴ ساعت شارژ کنید. در موقع اولین استفاده ها، بهتر است تا منتظر شوید تا شارژ باطری ها کاملاً تمام شود و سپس نسبت به شارژ آنها اقدام کنید تا حداکثر خودکردانی تضمین شود.
- شارژ کامل باطری ها ۲۱ ساعت طول میکشد.
- پس از بیرون آوردن ترانسفورماتور از پریز برق، خودکردانی دستگاه تقریباً ۳۵ دقیقه است.

توجه: برای پیش گیری از صدمه دیدن باطری ها:
- شارژ باطری ها نباید بیش از ۳۰ ساعت طول بکشد.
- باطری ها را بطور روزمرب شارژ نکنید. زمانی آنها را شارژ کنید که قدرت دستگاه بطور وضوح پائین آمده باشد و یا بیش از ۶ ماه دستگاه مورد استفاده قرار نگرفته باشد.

4. هدایت کننده های مو زدن

2 هادی مو زدن با درازای مختلف:
- هادي مخصوص «ریش و سبیل» : ۷ وضعیت، از ۱.۵ تا ۴۱ میلی متر
- هادی مخصوص «موها» : ۷ وضعیت، از ۴ تا ۶۱ میلیمتر

این هادی های صرفا باید با دیغه 2.3 میلی متری مورد استفاده قرار بگیرند.

قرار دادن هادی های مو زدن:
دستگاه همراه با هادی تنظیم شدنی «مخصوص موها» (B) که وی دستگاه نصب شده (درازای ۴ تا ۶۱ میلی متر) ارائه می شود.

برای تغییر هادی اصلاح:
- هادی موجود را با کشیدن آن بسمت بالا بردارید.
- برای قرار دادن هادی «مخصوص ریش» (A)، آنرا روی بدنه دستگاه نصب کنید. سپس وضعیت برش را به فشار روی دکمه پشت هادی انتخاب کنید.

ارتفاع ع برش روی دریچه پشت هادی طبق نمودار زیر ظاهر میگردد:

تنظیم هادی برش A:

تنظیم	درازاي موهاي بدست آمده (به میلی متر)
1	1.5 میلی متر
2	3.5 میلی متر
3	5.5 میلی متر
4	7.5 میلی متر
5	9.5 میلی متر
6	11.5 میلی متر
7	14 میلی متر

برای تغییر وضعیت: هادی را به نسبت تعداد زیانه های مورد نظر با فشار دادن دکمه پشت آن جابجا کنید. ارتفا ع اصلاح روی دریچه موجود در پشت هادی با توجه به نمودار زیر ظاهر میگردد:

تنظیم هادی برش B:

تنظیم	درازاي موهاي بدست آمده (به میلی متر)
1	4 میلی متر
2	6 میلی متر
3	8 میلی متر
4	10 میلی متر
5	12 میلی متر
6	14 میلی متر
7	16 میلی متر

5. توصیه های استفاده

الف) برای زدن موها:
- هادی مخصوص «موها» (B) را روی تیغه ۳۰ قرار داده آنرا تا وضعیت مورد نظر جابجا کنید. اگر دستگاه موزنی را برای اولین بار استفاده می کنید، از بیشترین ارتفا ع استفاده کنید.
- دستگاه را روشن کنید.
- مطمئن شوید که هادی برش همواره در تماس با سر شماست.
- دستگاه را به آرامی در جهت رشد موها جابجا کنید.
- این کار را تا آنجا که لازم باشد ادامه دهید.

ب) برای زدن ریش و سبیل:
- هادی مخصوص «ریش» (A) را روی تیغه ۳۰ میلی متر قرار داده آنرا تا وضعیت مورد نظر جابجا کنید.
- اگر دستگاه موزنی را برای اولین بار استفاده می کنید، از بیشترین ارتفا ع استفاده کنید تا با دستگاه آشنا شوید.
- دستگاه را روشن کنید.
- مطمئن شوید که هادی برش همواره در تماس با سر شماست.
- دستگاه را به آرامی در جهت مخالف رشد موها جابجا کنید.

این کار را تا آنجا که لازم باشد ادامه دهید.

پ) برای شکل دادن به ریش، سبیل و خط ریش ها:
- روی دکمه بار کردن فشار داده و سر مو زن را بیرون بیاورید.
- تیغه ۱۶ میلی متر را روی دستگاه نصب کنید.
- وقتی از این وسیله جانبی استفاده می کنید دقت کنید که دستگاه همیشه بطور عمود قرار داشته باشد.

ت) برای زدن موهای بینی، کوش ها و ابروها:
- وسیله زدن موهای بینی و گوش ها را روی دستگاه سوار کنید.
- سر دستگاه را با احتیاط درون سوراخ بینی یا کناره داخلی گوش ها وارد کنید. سپس، به آرامی دستگاه را با یک حرکت چرخشی جابجا کنید.

توجه: دستگاه را بیش از ۶ میلیمتر درون حفره های بینی و گوش ها نکنید.

برای زدن ابروها، از سر دستگاه برای زدن موهای اضافی استفاده کنید.
از دستگاه برای برای کناره ابروها استفاده کنید.
دستگاه را دور از چشم ها نگهدارید.

ث) برای نقش دادن به ریش و سبیل و یا زدن موهای زائد بدن:
- سر اصلاح را روی دستگاه سوار کنید.
- از دست آزاد خود برای کشیدن پوست استفاده کنید تا موها بطور عمودی قرار گرفته و کار اصلاح آنها ساده تر انجام گیرد.
- سر اصلاح را به آرامی روی پوست فشار دهید.

6. روغن مالی تیغه ها (32 و 20 میلی متری)

برای مؤثر بودن دستگاه، روغن زدن به تیغه های برش قبل از هر بار استفاده، به کمک روغن همراه آن و یا به کمک روغن قانی که برای چرخ های دوخت بکار میروند، ضروری است.
- قبل از روغن زدن، دوشاخه دستگاه را از برق بیرون بیاورید، موهای گیر کرده درون تیغه های برش را به کمک برس کوچک بیرون بیاورید.
- در محل های تعیین شده روی تیغه ها روغن بریزید: یک قطره روغن در هر محل کافی است.
- دستگاه را چند لحظه بحرکت درآورید.
- به کمک پارچ های روغن های اضافی را تمیز کنید.
- در محل های تعیین شده روی تیغه ها روغن بریزید: یک قطره روغن در هر محل کافی است.
- دستگاه را چند لحظه بحرکت درآورید.

7. نگهداری، تمیز کردن و جمع آوری

دستگاه موزنی شما به نگهداری کمی نیاز دارد. می توانید آنرا به کمک پارچه مرطوبی تمیز کنید.

تمیز کردن سر برش:
- دکمه روشن / خاموش را در وضعیت خاموش بگذارید.
- هادی برش و یا هرگونه وسیله جانبی دیگری را بیرون بیاورید.
- موها را بوسیله برس بیرون بیاورید.

شستن دستگاه و سرهای برش مختلف:
- دکمه روشن / خاموش را در وضعیت خاموش بگذارید.
- سپس دستگاه و یا سرهای برش مختلف استفاده شده چند ثانیه را زیر باریکه آب سرد بگیرید.
- دستگاه و یا سرهای برش را محکم تکان دهید و بگذارید تا در هوای آزاد قبل از استفاده مجدد خشک شوند.

جمع آوری:
دستگاه و سایل جانبی را روی محمل آن بگذارید.

NL

1- BESCHRIJVING VAN HET APPARAAT

1. Aan/Uit-schakelaar (0-1)
2. Ontgrendelingsknop
3. Tondeuse breed keramisch blad (32 mm)
4. Tondeuse smal keramisch blad (20 mm)
5. Mini scheerkop
6. Speciale kop voor neus en oren met roterend scheersysteem
7. Oplaad- en opbergvoet
8. Kam
9. Schaar
10. Olieflesje
11. Reinigingsborstel
12. Acculader
A. Speciale geleider voor baard en snor : 7 standen, van 1.5mm tot 14 mm
B. Speciale geleider voor haar : 7 standen, van 4mm tot 16 mm

2.VEILIGHEIDSADVIEZEN

- Voor uw veiligheid beantwoordt dit apparaat aan de toepasselijke normen en regelgevingen (Richtlijnen Laagspanning, Elektromagnetische Compatibiliteit, Milieu...).
- Controleer of de spanning van uw elektriciteitsinstallatie overeenkomt met die van het apparaat. Een verkeerde aansluiting kan onherstelbare schade veroorzaken die niet door de garantie gedekt wordt.
- De installatie van het apparaat en het gebruik moeten echter beantwoorden aan de in uw land geldende normen.
- Dit apparaat is niet bedoeld om zonder hulp of toezicht gebruikt te worden door kinderen of andere personen, indien hun fysieke, zintuiglijke of mentale vermogen hen niet in staat stellen dit apparaat op een veilige wijze te gebruiken, tenzij zij van tevoren instructies hebben ontvangen betreffende het gebruik van dit apparaat door een verantwoordelijke persoon. Er moet toezicht zijn op kinderen zodat zij niet met het apparaat kunnen spelen.
- De stekker moet uit het stopcontact gehaald worden:
- vóór het reinigen en onderhoud van het apparaat,
- bij storingen tijdens het gebruik,
- zodra u het apparaat niet meer gebruikt.
- Gebruik het apparaat niet meer en neem contact op met een erkende Servicedienst indien:
- het apparaat gevallen is,
- het niet meer normaal werkt.
- De stekker niet uit het stopcontact halen door aan het snoer te trekken, maar alleen via de stekker. Niet gebruiken wanneer het netsnoer beschadigd is.
- Geen verlengsnoer gebruiken.
- Niet reinigen met schurende of corrosieve middelen.
- Niet gebruiken bij temperaturen onder 0 °C en boven 35 °C.

WAARSCHUWING: U dient de stroomvoorziening van de in de hand gehouden delen af te sluiten voordat u deze onder de kraan reinigt. Geschikt voor reiniging onder de stromende kraan. De temperatuur van het water mag nooit hoger dan 70°C zijn.

GARANTIE : Dit apparaat is alleen bestemd voor huishoudelijk gebruik. Het kan niet voor bedrijfsmatige doeleinden gebruikt worden. De garantie is niet geldig in geval van een oneigenlijk gebruik.

3. INGEBRUIKNAME

Zorg dat u voor ieder gebruik het apparaat goed opgeladen heeft.
Dit apparaat werkt niet op het lichtnet.

Gebruik op autonome wijze (draadloos):
Het apparaat werkt op 1 accu.
Voor een optimale levensduur van de accu:
- Laad vóór het eerste gebruik het apparaat in 14 uur op met behulp van de adapter. Tijdens de eerste keren is het aan te raden de accu volledig leeg te maken voordat u hem weer oplaadt, om een zo groot mogelijke autonomie te garanderen.
- Het volledig opladen duurt 12 uur.
- Na het uitschakelen van de transformator heeft het apparaat een autonomie van ca. 35 minuten.

Let op, om beschadiging van de accu te voorkomen:
- Deze nooit langer dan 20 uur opladen.
- De accu niet te vroeg opladen: laad hem pas op wanneer het apparaat aanzienlijk minder goed werkt of wanneer u het meer dan 6 maanden niet gebruikt heeft.

4. SCHEERGELEIDERS

2 scheergeleiders voor diverse lengtes:
Speciale geleider voor baard en snor (A) : 7 standen, van 1.5mm tot 14 mm
Speciale geleider voor haar (B) : 7 standen, van 4mm tot 16 mm
Deze scheergeleiders kunnen uitsluitend gebruikt worden met het blad van 32 mm.

Installatie van de scheergeleiders:
Uw apparaat wordt geleverd met de speciale instelbare geleider voor haar (B) die op de tondeuse is geplaatst (lengte van 4mm tot 16 mm).

Voor het veranderen van scheergeleider:
- Verwijder de geplaatste geleider door deze naar boven te trekken.
- Steek voor het plaatsen van de speciale scheergeleider voor baarden (A) deze op de romp van het apparaat. Kies vervolgens uw scheerstand door op de knop op de achterzijde van de geleider te drukken. De scheerlengte wordt weergegeven in het venster op de achterzijde van de geleider, volgens het volgende principe:

Instelling van de scheergeleider A:

Instelling	Verkregen haarlengte (mm)
1	1.5mm
2	3.5mm
3	5.5mm
4	7.5mm
5	9.5mm
6	11.5mm
7	14mm

Voor het veranderen van stand: duw de geleider over het gewenste aantal inkepingen door op de knop op de achterzijde hiervan te drukken. De scheerlengte wordt weergegeven in het venster op de achterzijde van de geleider, volgens het volgende principe:

Instelling van de scheergeleider B:

Instelling	Verkregen haarlengte (mm)
1	4mm
2	6mm
3	8mm
4	10mm
5	12mm
6	14mm
7	16mm

5. GEBRUIKSADVIEZEN

a) Voor het scheren van haar:
- Plaats de scheergeleider voor haar (B) op het blad van 32 mm en schuif het in de gewenste stand. Als u de tondeuse voor het eerst gebruikt, begin dan met de grootste lengte.
- Zet het apparaat aan.
- Zorg dat de scheergeleider altijd uw schedel raakt.
- Verplaats de tondeuse langzaam in de tegengestelde richting van de haargroei. Herhaal deze handeling zo vaak als nodig is.

b) Voor het knippen van baard en snor:
- Plaats de scheergeleider voor de baard (A) op het blad van 32 mm en schuif het in de gewenste stand.
- Als u de tondeuse voor het eerst gebruikt, begin dan met de grootste lengte om aan het apparaat te wennen.
- Zet het apparaat aan.
- Verplaats de tondeuse langzaam in de tegengestelde richting van de haargroei.
- Herhaal deze handeling zo vaak als nodig is.

c) Voor het stylen van baard, snor en bakkebaarden:
- Druk op de ontgrendelingsknop om de tondeusekop te verwijderen.
- Bevestig het blad van 20 mm op het apparaat.
- Zorg, wanneer u dit accessoire gebruikt, dat u het apparaat in verticale stand houdt.

d) Voor het scheren van de haren in de neus en oren en de wenkbrauwen:
- Bevestig de tondeuse voor neus en oren op het apparaat.
- Steek de kop van de tondeuse voorzichtig in het neusgat of in de oorschelp. Maak vervolgens met de tondeuse voorzichtige cirkelvormige bewegingen.

NB: Zorg dat u de scheerunit niet verder dan 6 mm in het neusgat of in de oorschelp steekt.
Gebruik voor de wenkbrauwen het uiteinde van het accessoire voor het scheren van stugge haartjes.
Gebruik het apparaat niet voor het scheren van de wenkbrauwen of het tekenen van de omtrek hiervan. Houd het apparaat ver van uw ogen.

e) Voor het in model brengen van baard en snor of het verwijderen van ontsierende haren op het lichaam:
- Bevestig de scheerkop op het apparaat.
- Gebruik uw vrije hand om de huid te spannen, waardoor de haartjes rechtop gaan staan en u deze gemakkelijker kunt scheren.
- Duw de scheerkop zachtjes tegen uw huid.

6. HET SMEREN VAN DE BLADEN (32 EN 20 mm)

- Om te zorgen dat uw tondeuse efficiënt blijft werken, is het noodzakelijk de scheerbladen vóór ieder gebruik te smeren met het meegeleverde smeermiddel of, indien u hier niet meer over beschikt, met naaimachineolie.
- Haal vóór het smeren de stekker uit het stopcontact, verwijder de tussen de scheerbladen van de tondeuse vastzittende haren met behulp van het borsteltje.
- Smeer de bladen op de aangegeven plaatsen: één druppel op iedere plek is voldoende.
- Laat de tondeuse enkele seconden werken.
- Neem de overtollige olie weg af met een doekje.

7. ONDERHOUD, REINIGING EN OPBERGEN

De tondeuse vraag heel weinig onderhoud. U kunt hem schoonmaken met een enigszins vochtige doek.

Reiniging van de scheerkop:
- Zet de aan/uit-schakelaar in de uitstand.
- Verwijder de scheergeleider en/of alle accessoires.
- Verwijder de haartjes met het borsteltje.

Het reinigen van het apparaat en de verschillende koppen:
- Zet de aan/uit-schakelaar in de uitstand.
- Houd het apparaat en/of de gebruikte koppen vervolgens enkele seconden onder de koude kraan.
- Schud het apparaat en/of de gebruikte koppen flink en laat het/ze vervolgens drogen voor een volgend gebruik.

Opbergen: Berg het apparaat en de accessoires op hun houder op.

WEES VRIENDELIJK VOOR HET MILIEU!

Uw apparaat bevat veel materialen die hergebruikt of gerecycleerd kunnen worden.
Breng het naar een hiervoor bedoeld verzamelpunt of een erkende servicedienst voor verwerking hiervan.

Recycling van de accu
Voor het verwijderen van de NiMh accu moeten deze volledig leeg zijn, voordat u ze demonteert Open de vakjes van het apparaat met een gereedschap, maak de draden los en recycleer de accu op veilige wijze.

F

1. DESCRIPTIF DE L'APPAREIL

1. Interrupteur marche arrêt (0-1)
2. Bouton de déblocage
3. Tondeuse lame céramique large (32 mm)
4. Tondeuse lame céramique étroite (20 mm)
5. Mini tête de rasoir
6. Tête spéciale nez et oreilles avec système de coupe rotatif
7. Socle de charge et de rangement
8. Peigne
9. Ciseaux
10. Burette d'huile
11. Brosse de nettoyage
12. Chargeur
A. Guide spécial « barbe et moustache » : 7 positions, de 1.5mm à 14 mm
B. Guide spécial « cheveux » : 7 positions, de 4mm à 16 mm

2. CONSEILS DE SÉCURITÉ

• Pour votre sécurité, cet appareil est conforme aux normes et réglementations applicables (Directives Basse Tension, Compatibilité Electromagnétique, Environnement...).
• Vérifiez que la tension de votre installation électrique correspond à celle de votre appareil. Toute erreur de branchement peut causer des dommages irréversibles non couverts par la garantie.
• L'installation de l'appareil et son utilisation doit toutefois être conforme aux normes en vigueur dans votre pays.
• Cet appareil n'est pas prévu pour être utilisé par des personnes (y compris les enfants) dont les capacités physiques, sensorielles ou mentales sont réduites, ou des personnes dénuées d'expérience ou de connaissance, sauf si elles ont pu bénéficier, par l'intermédiaire d'une personne responsable de leur sécurité, d'une surveillance ou d'instructions préalables concernant l'utilisation de l'appareil. Il convient de surveiller les enfants pour s'assurer qu'ils ne jouent avec l'appareil.
• L'appareil doit être débranché : avant le nettoyage et l'entretien, en cas d'anomalie de fonctionnement, dès que vous avez terminé de l'utiliser.
• N'utilisez pas votre appareil et contactez un Centre Service Agréé si :
- votre appareil est tombé,
- s'il ne fonctionne pas normalement
• Ne pas débrancher en tirant sur le cordon, mais en tirant par la prise.
• Ne pas utiliser de prolongateur électrique.
• Ne pas nettoyer avec des produits abrasifs ou corrosifs.
• Ne pas utiliser par température inférieure à 0 °C et supérieure à 35 °C.

MISE EN GARDE : Les parties tenues à la main doivent être débranchées avant le nettoyage sous l'eau. Convient pour le nettoyage sous un robinet d'eau. L'eau ne doit pas excéder 70°C.

GARANTIE : Votre appareil est destiné à un usage domestique seulement. Il ne peut être utilisé à des fins professionnelles. La garantie devient nulle et invalide en cas d'utilisation incorrecte.

3. MISE EN SERVICE

Avant toute utilisation, veillez à bien recharger votre appareil.
Cet appareil ne fonctionne pas sur secteur.

Utilisation en mode autonome (sans fil) :
L'appareil fonctionne avec 1 accumulateur.
Pour optimiser la durée de vie de l'accumulateur :
• Avant la première mise en service, chargez l'appareil à l'aide de l'adaptateur pendant 14 heures. Lors des premières utilisations, il est préférable de décharger complètement vos batteries avant de les recharger, afin de garantir un maximum d'autonomie.
• Une charge complète dure 12 heures.
• Après avoir débranché le transformateur, l'autonomie est d'environ 35 minutes.

Attention, pour éviter l'altération des accumulateurs :
• Ne jamais dépasser plus de 20h de charge.
• Ne pas charger les accumulateurs trop prématurément : ne les charger que lorsque la puissance de l'appareil baisse nettement ou si l'appareil n'a pas été utilisé plus de 6 mois.

4. GUIDE DE COUPE

2 guides de coupe multi longueurs :
• Guide spécial « barbe et moustache » (A) : 7 positions, de 1.5mm à 14 mm
• Guide spécial « cheveux » (B) : 7 positions, de 4mm à 16 mm
Ces guides de coupe peuvent uniquement être utilisés avec la lame 32 mm.

Mise en place des guides de coupe :
Votre appareil est livré avec le guide réglable "spécial cheveux" (B) placé sur la tondeuse (longueur de 4mm à 16 mm).

Pour changer de guide de coupe :
• Otez le guide en place en le tirant vers le haut.
• Pour placer le guide de coupe « spécial barbe » (A), emboîtez-le sur le corps de l'appareil. Choisissez alors votre position de coupe en appuyant sur le bouton situé sur le dos du guide. La hauteur de coupe s'affiche dans la fenêtre située au dos du guide, selon le principe suivant :

Réglage du guide de coupe A :

Réglage	Longueur de cheveux obtenue (mm)
1	1.5mm
2	3.5mm
3	5.5mm
4	7.5mm
5	9.5mm
6	11.5mm
7	14mm

Pour changer de position : poussez le guide du nombre de crans désirés en appuyant sur le bouton situé sur son dos. La hauteur de coupe s'affiche dans la fenêtre située au dos du guide, selon le principe suivant :

Réglage du guide de coupe B :

Réglage	Longueur de cheveux obtenue (mm)
1	4mm
2	6mm
3	8mm
4	10mm
5	12mm
6	14mm
7	16mm

5. CONSEILS D'UTILISATION

a) Pour couper les cheveux :
• Placer le guide de coupe « cheveux » (B) sur la lame 32 mm et faites le glisser jusqu'à la position désirée. Si vous utilisez la tondeuse pour la première fois, commencez par la hauteur la plus élevée.
• Mettre en marche l'appareil.
• S'assurer que le guide de coupe est toujours en contact avec votre crâne.
• Déplacer lentement la tondeuse, dans le sens inverse de la pousse des cheveux. Répétez l'opération autant de fois que nécessaire.

b) Pour tailler la barbe et la moustache :
• Placer le guide de coupe « barbe » (A) sur la lame 32 mm et faites le glisser jusqu'à la position désirée.
• Si vous utilisez la tondeuse pour la première fois, commencez par la hauteur la plus élevée pour vous familiariser avec l'appareil.
• Mettre en marche l'appareil.
• Déplacer lentement la tondeuse, dans le sens inverse de la pousse des poils.
• Répétez l'opération autant de fois que nécessaire.

c) Pour styliser la barbe, la moustache et les pattes :
• Oter la tête de tondeuse en appuyant sur le bouton de déblocage.
• Fixer la tondeuse lame 20 mm sur l'appareil.
Lorsque vous utilisez cet accessoire, veiller à tenir l'appareil en position verticale.

d) Pour couper les poils du nez, des oreilles et des sourcils :
• Fixer la tondeuse nez et oreilles sur l'appareil.
• Introduire avec précaution la tête de la tondeuse dans la narine ou le pavillon de l'oreille. Puis, faire tourner doucement la tondeuse d'un mouvement circulaire.
NB : Evitez d'introduire l'unité de coupe plus de 6 mm à l'intérieur de la narine ou du pavillon de l'oreille.
Pour les sourcils, utilisez le bout de l'accessoire pour couper les poils rebelles.
N'utilisez pas l'appareil pour couper ou faire le contour des sourcils.
Tenez l'appareil à distance des yeux.

e) Pour dessiner la barbe et la moustache ou pour supprimer les poils disgracieux du corps :
• Fixer la tête de rasage sur l'appareil.
• Utilisez votre main libre pour tendre la peau et permettre ainsi aux poils de se redresser et de faciliter le rasage.
• Pressez doucement la tête de rasage sur votre peau.

6. LUBRIFICATION DES LAMES (32 et 20mm)

Pour que votre tondeuse reste efficace, il est indispensable d'huiler les lames de coupe avant chaque utilisation avec le lubrifiant fourni, ou à défaut, avec une huile de type machine à coudre.
• Avant la lubrification, débranchez l'appareil, enlevez les cheveux coincés dans les lames de coupe de la tondeuse à l'aide de la brossette.
• Lubrifiez les lames aux endroits indiqués : une seule goutte par endroit suffit.
• Faites fonctionner la tondeuse quelques secondes.
• Nettoyez les surplus d'huile à l'aide d'un chiffon.

7. ENTRETIEN, NETTOYAGE ET RANGEMENT

La tondeuse nécessite très peu d'entretien. Vous pouvez la nettoyer avec un chiffon légèrement humide.

Nettoyage de la tête de coupe :
• Placez l'interrupteur marche/arrêt en position arrêt.
• Retirez le guide de coupe et/ou tout accessoire.
• Otez les poils à l'aide de la brossette.

Lavage de l'appareil et des différentes têtes :
• Placez l'interrupteur marche/arrêt en position arrêt.
• Passez ensuite l'appareil et/ou les têtes utilisées sous un filet d'eau froide pendant quelques secondes.
• Secouez vivement l'appareil et/ou les têtes utilisées, puis le(s) laisser sécher à l'air libre avant une prochaine utilisation.

Rangement : Rangez l'appareil et les accessoires sur leur support.

PARTICIPONS À LA PROTECTION DE L'ENVIRONNEMENT!

Votre appareil contient de nombreux matériaux valorisables ou recyclables.
Confiez celui-ci dans un point de collecte ou à défaut dans un centre service agréé pour que son traitement soit effectué.

Recyclage des batteries
Pour le retrait des accus NiMh, décharger complètement les accus avant démontage. Ouvrir les boîtiers de l'appareil avec un outil, couper les connexions, recycler les accus de façon sûre.

D

1. BESCHREIBUNG DES GERÄTES

1. Ein/Aus Schalter (0-1)
2. Freigabeknopf
3. Scherkamm mit breiter Keramikklinge (32 mm)
4. Scherkamm mit schmaler Keramikklinge (20 mm)
5. Mini-Rasieraufsatz
6. Spezialaufsatz für Nase und Ohren mit rotativem Schneidesystem
7. Sockel zum Aufladen und zur Aufbewahrung
8. Kamm
9. Schere
10. Ölkännchen
11. Reinigungsbürstchen
12. Adapter
A. Spezialscherkamm „Bart und Schnurrbart" : 7 Positionen von 1.5mm bis 14mm
B. Spezialscherkamm „Haare" : 7 Positionen von 4mm bis 16mm

2. SICHERHEITSHINWEISE

Lesen Sie die Gebrauchsanleitung sorgfältig vor der ersten Inbetriebnahme ihres Gerätes durch.
• Eine unsachgemäße Bedienung entbindet den Hersteller von jeglicher Haftung. Um Ihre Sicherheit zu gewährleisten, entspricht dieses Gerät den gültigen Normen und Bestimmungen (Niederspannung, elektromagnetische Verträglichkeit, Umwelt...).
• Überprüfen Sie, dass die Betriebsspannung Ihres Geräts mit der Spannung Ihrer Elektroinstallation übereinstimmt. Ein fehlerhafter Anschluss kann irreparable Schäden hervorrufen, die nicht von der Garantie abgedeckt sind.
• Die Installation des Geräts muss den in Ihrem Land gültigen Normen entsprechen.
• Dieses Gerät darf nicht von Personen (inbegriffen Kindern) mit eingeschränkten körperlichen, sensorischen oder geistigen Fähigkeiten benutzt werden. Das Gleiche gilt für Personen, die keine Erfahrung mit dem Gerät besitzen oder sich mit ihm nicht auskennen, außer wenn sie von einer für ihre Sicherheit verantwortlichen Person beaufsichtigt werden oder von dieser mit dem Gebrauch des Gerätes vertraut gemacht wurden. Kinder müssen beaufsichtigt werden, damit sie nicht mit dem Gerät spielen.
• Das Gerät muss ausgestekkt werden: vor Reinigung und Wartung, bei Funktionsstörungen und sofort nach dem Gebrauch. Lassen Sie das Kabel niemals herunter hängen, oder in die Nähe von, oder in Berührung mit einer Wärmequelle oder einer scharfen Kante kommen.
• Benutzen Sie das Gerät nicht und treten Sie mit einem zugelassenen Kundendienstcenter in Kontakt, wenn das Gerät zu Boden gefallen ist und nicht richtig funktioniert.
• Stecken Sie das Gerät nicht durch Ziehen am Stromkabel aus, sondern ziehen Sie den Stecker aus der Stecksdose.
• Benutzen Sie kein Verlängerungskabel.
• Reinigen Sie das Gerät nicht mit scheuernden oder ätzenden Produkten.
• Betreiben Sie das Gerät nicht bei Temperaturen unter 0 °C oder über 35 °C. Legen Sie das Gerät nicht ab solange es eingeschaltet ist. Verwenden Sie nur original Zubehör. Das Gerät nie unbeaufsichtigt betreiben.

ACHTUNG! Das handgehaltene Teil ist von der Anschlussleitung zu trennen, bevor es unter fließendem Wasser gereinigt wird. Das Wasser darf nicht heißer als 70°C sein.

GARANTIE: Jeder Eingriff, außer der im Haushalt üblichen Reinigung und Pflege durch den Kunden, muss durch den Kundendienst erfolgen. Dieses Gerät ist ausschließlich für den Hausgebrauch bestimmt. Es darf nicht für gewerbliche Zwecke eingesetzt werden.Bei unsachgemäßer Benutzung erlischt die Garantie.

3. INBETRIEBNAHME

Versichern Sie sich, daß es vor Gebrauch komplett aufgeladen ist.
Das Gerät arbeitet nicht mit Netzanschluß.

Schnurloser Betrieb:
Das Gerät wird schnurlos mit 1 Akku betrieben.
Tipps zur Optimierung der Lebensdauer der Akkus:

• Laden Sie das Gerät vor der ersten Inbetriebnahme 14 Stunden lang im Sockel auf. Bei den ersten Anwendungen sollten die Batterien vor dem erneuten Aufladen völlig geleert werden, um eine maximale Betriebsdauer zu gewährleisten.
• Das Gerät benötigt zum völligen Aufladen 12 Stunden.
• Nach Abnehmen des Adapters beträgt die Betriebsdauer des Geräts etwa 35 Minuten.

Achtung, zur Vermeidung einer vorzeitigen Abnutzung der Akkus:
• Die Ladezeit darf in keinem Fall 20 Stunden übersteigen.
• Die Akkus dürfen nicht allzu schnell wieder aufgeladen werden: Laden Sie die Akkus erst auf, wenn die Leistung des Geräts merklich absinkt oder wenn das Gerät seit mehr als 6 Monaten nicht benutzt wurde.

4. FÜHRUNGEN FÜR DEN SCHNITT

2 Scherkämme für verschiedene Längen:
• Scherkamm „Bart und Schnurrbart" (A): 7 Positionen von 1.5mm bis 14 mm
• Scherkamm „Haare" (B): 7 Positionen von 4mm bis 16 mm
Diese Scherkämme für den Schnitt können nur mit der 32 mm Klinge verwendet werden.

Einsetzen der Scherkämme:
Das Gerät wird mit dem Scherkamm für den Schnitt "Haare" (B) geliefert. (Länge 4 mm bis 16 mm)

Auswechseln des Scherkamms::
• Ziehen Sie den eingesetzen Scherkamm nach oben heraus.
• Einsetzen des Scherkamms „Bart" (A): diesen auf das Gerät auf und lassen Sie ihn einrasten. Stellen Sie am Knopf auf der Rückseite des Scherkamms die gewünschte Schnitt-Position ein.Die Schnittlänge wird nach folgendem Prinzip auf der Rückseite des Scherkamms angezeigt:

Einstellung des Scherkamms für den Schnitt A:

Einstellung	Haarlänge nach dem Schnitt (mm)
1	1.5mm
2	3.5mm
3	5.5mm
4	7.5mm
5	9.5mm
6	11.5mm
7	14mm

Zum Einstellen einer anderen Position: stellen Sie den Scherkamm um die gewünschte Anzahl an Anzeigen zurück; drücken Sie dazu den Knopf auf ihrer Rückseite. Die Schnittlänge wird nach folgendem Prinzip auf der Rückseite der Führung angezeigt:

Einstellung des Scherkamms für den Schnitt B:

Einstellung	Haarlänge nach dem Schnitt (mm)
1	4mm
2	6mm
3	8mm
4	10mm
5	12mm
6	14mm
7	16mm

5. ANWENDUNGSTIPPS

a) Haare Schneiden:
• Stellen Sie den Scherkamm für den Schnitt „Haare" (B) auf die 32 mm Klinge und schieben Sie ihn auf die gewünschte Position.
Wenn Sie das Schergerät zum ersten Mal benutzen, beginnen Sie am besten mit der höchsten Schnittlänge.
• Setzen Sie das Gerät in Betrieb.
• Der Scherkamm für den Schnitt muss sich stets in Kontakt mit dem Kopf befinden.
• Bewegen Sie das Schergerät langsam entgegengesetzt der Wuchsrichtung des Haars über Ihren Kopf.
• Wechseln Sie die Bewegungsrichtung so oft wie nötig.

b) Stutzen von Bart und Schnurrbart:
• Stellen Sie den Scherkamm für den Schnitt „Bart" (A) auf die 32 mm Klinge und schieben Sie ihn auf die gewünschte Position.
• Wenn Sie das Schergerät zum ersten Mal benutzen, beginnen Sie am besten mit der höchsten Schnittlänge, um sich an das Gerät zu gewöhnen