EN

Please read the safety instructions before use

1.GENERAL DESCRIPTION

A. Heated hair curlers with a Cashmere Keratin ceramic coating
B. Thermo Protect (piece part that protects from heat)
C. ON/OFF switch
D. IONIC system
E. Lock System (locks and releases pincers)
F. Rotating lead fixture
G. Power lead

2. SAFETY INSTRUCTIONS

• For your safety, this appliance complies with the applicable standards and regulations (Low Voltage Directive, Electromagnetic Compatibility, Environmental…).
• Check that the voltage of your electricity supply matches the voltage of your appliance. Any error when connecting the appliance can cause irreparable harm, not covered by the guarantee.

• For additional protection, the installation of a residual current device (RCD) having a rated residual operating current not exceeding 30 mA is advisable in the electrical circuit supplying the bathroom. Ask for installer for advice.

• The installation of the appliance and its use must however comply with the standards in force in your country.

• WARNING: do not use this appliance near bathtubs, showers, basins or other vessels containing water.

• When the appliance is used in a bathroom, unplug it after use since the proximity of water presents a hazard even when the appliance is switched off.

• When using the appliance in the bathroom, unplug it after use as the presence of water nearby may pose a danger even when the appliance is turned off.
• This appliance is not intended for use by persons (including children) with reduced physical, sensory or mental capabilities, or lack of experience and knowledge, unless they have been given supervision or instruction concerning use of the appliance by a person responsible for their safety. Children should be supervised to ensure that they do not play with the appliance.

• This appliance can be used by children aged from 8 years and above and persons with reduced physical, sensory or mental capabilities or lack of experience and knowledge if they have been given supervision or instruction concerning use of the appliance in a safe way and understand the hazards involved. Children shall not play with the appliance. Cleaning and user maintenance shall not be made by children without supervision.

• If the supply cord is damaged, it must be replaced by the manufacturer, its service agent or similarly qualified persons in order to avoid a hazard.

• Stop using your appliance and contact an Authorised Service Centre if:
- your appliance has fallen.
- it does not work correctly.
• The appliance must be unplugged:
- before cleaning and maintenance procedures.
- if it is not working correctly.
- as soon as you have finished using it.
- if you leave the room, even momentarily.
• Do not use if the cord is damaged.
• Do not immerse or put under running water, even for cleaning purposes.
• Do not hold with damp hands.
• Do not hold the appliance by the casing, which is hot, but by the handle.
• Do not unplug by pulling on the cord, rather pull out by the plug.
• Do not use an electrical extension lead.
• Do not clean with abrasive or corrosive products.
• Do not use at temperatures below 0°C and above 35°C.

GUARANTEE

This product has been designed for domestic use only.
Any commercial use, inappropriate use or failure to comply with the instructions, the manufacturer accepts no responsibility and the guarantee will not apply.

3. BRINGING INTO SERVICE

1. Lock System (Fig. 1) : To open the clamps, pull the Lock System back. To lock the clamps: close the clamps and push the "Lock System" to the front.
2. Plug in the appliance.
3. Press the switch until the light signal turns on, then release. (C)
4. Your appliance will heat up very quickly and the temperature will remain stable throughout use.
5. After use : press the switch until the light signal turns off, then release (C).
Close the appliance using the Lock System, unplug it and let it cool completely before putting it away.

4. USE

How to create volume ?
Please see the instructions in the box.
Automatic cut out:
For your safety the appliance will cut out automatically after 60 min. If you wish to turn it on again follow the instructions given in SWITCHING ON.

5. MAINTENANCE

CAUTION! Always unplug your appliance and allow it to cool before cleaning it.
• To clean the appliance and if necessary remove any loose strands of hair from the hair curler: unplug it, wipe it with a damp cloth and dry with a soft cloth.

6. TROUBLESHOOTING

- You can't manage to create enough volume?
- Try again, following the illustrated instructions in the guide carefully.
- Make sure the appliance is turned on when you are using it.
- The volume is not sufficient?
- Try again, following the illustrated instructions in the guide carefully.
- Hold the appliance firmly against your scalp for 3 seconds.
- Do you feel an intense heat sensation on your skull?
- Do not hold the device against your scalp for longer than 3 seconds.

7. ENVIRONMENT PROTECTION FIRST!

Your appliance contains valuable materials which can be recovered or recycled. Leave it at a local civic waste collection point.

These instructions are also available on our website www.rowenta.com

FR

Lire attentivement le mode d'emploi
ainsi que les consignes de sécurité avant toute utilisation.

1. DESCRIPTION GENERALE

A. Rouleau chauffant revêtement Cashmere Keratin ceramic
B. Thermo Protect (partie protectrice de la chaleur)
C. Interrupteur marche/arrêt
D. Système "IONIQUE"
E. Lock System (verrouillage et déverrouillage des pinces)
F. Sortie de cordon rotative
G. Cordon d'alimentation

2. CONSEILS DE SECURITE

• Pour votre sécurité, cet appareil est conforme aux normes et réglementations applicables (Directives Basse Tension, Compatibilité Electromagnétique, Environnement…).
• Vérifiez que la tension de votre installation électrique correspond à celle de votre appareil. Toute erreur de branchement peut causer des dommages irréversibles non couverts par la garantie.

• Pour une protection supplémentaire, l'installation d'un dispositif à courant résiduel (RCD) ayant un courant de fonctionnement résiduel nominal n'excédant pas 30 mA est conseillée dans le circuit électrique alimentant la salle de bain. Demandez conseil à l'installateur.

• L'installation de l'appareil et son utilisation doit toutefois être conforme aux normes en vigueur dans votre pays.

• ATTENTION : ne pas utiliser cet appareil près des baignoires, douches, lavabos ou autres récipients contenant de l'eau.

• Lorsque l'appareil est utilisé dans une salle de bain, débranchez-le après usage, car la proximité de l'eau représente un danger, même lorsque l'appareil est éteint.

• Cet appareil n'est pas prévu pour être utilisé par des personnes (y compris les enfants) dont les capacités physiques, sensorielles ou mentales sont réduites, ou des personnes dénuées d'expérience ou de connaissance, sauf si elles ont pu bénéficier, par l'intermédiaire d'une personne responsable de leur sécurité, d'une surveillance ou d'instructions préalables concernant l'utilisation de l'appareil.

• Cet appareil peut être utilisé par des enfants âgés de 8 ans et plus et des personnes ayant des capacités physiques, sensorielles ou mentales réduites ou un manque d'expérience et de connaissances, s'ils ont reçu un encadrement ou des instructions concernant l'utilisation de l'appareil en toute sécurité et comprennent les risques encourus. Les enfants ne doivent pas jouer avec l'appareil. Les enfants ne doivent ni nettoyer l'appareil ni s'occuper de son entretien sans surveillance. Il convient de surveiller les enfants pour s'assurer qu'ils ne jouent pas avec l'appareil.

• Si le câble d'alimentation est endommagé, il doit être remplacé par le fabricant, son service après vente ou des personnes de qualification similaire afin d'éviter un danger.

• N'utilisez pas votre appareil et contactez un Centre Service Agréé si : votre appareil est tombé, s'il ne fonctionne pas normalement.
• L'appareil doit être débranché : avant le nettoyage et l'entretien, en cas d'anomalie de fonctionnement, dès que vous avez terminé de l'utiliser.
• Ne pas utiliser si le cordon est endommagé.
• Ne pas immerger ni passer sous l'eau, même pour le nettoyage.
• Ne pas tenir avec les mains humides.
• Ne pas tenir par le boîtier qui est chaud, mais par la poignée.
• Ne pas débrancher en tirant sur le cordon, mais en tirant par la prise.
• Ne pas utiliser de prolongateur électrique.
• Ne pas nettoyer avec des produits abrasifs ou corrosifs.
• Ne pas utiliser par température inférieure à 0 °C et supérieure à 35 °C.

GARANTIE

Votre appareil est destiné à un usage domestique seulement.
Il ne peut être utilisé à des fins professionnelles.
La garantie devient nulle et invalide en cas d'utilisation incorrecte.

3. MISE EN SERVICE

1. Lock System (fig. 1) : Pour ouvrir les pinces, tirez le "Lock System" vers l'arrière. Pour verrouiller les pinces : fermez les pinces et poussez le "Lock System" vers l'avant.
2. Branchez l'appareil.
3. Pousser l'interrupteur jusqu'à allumage du témoin lumineux, puis le relâcher. (C)
4. Votre appareil monte en température très rapidement, celle-ci restant stable tout au long de l'utilisation.
5. Après utilisation : pousser l'interrupteur pour éteindre le témoin lumineux, puis le relâcher(C). Fermez les l'appareil, utilisez le "Lock system", débranchez l'appareil et laissez-le refroidir complètement avant de le ranger.

4. UTILISATION

Comment créer du volume ?
Référez vous au guide d'utilisation présent dans votre pack.
Arrêt automatique de l'appareil :
Pour votre sécurité, cet appareil est équipé d'un système d'arrêt automatique au bout de 60 min. Si vous souhaitez le remettre en service, reportez-vous au paragraphe MISE EN SERVICE.

5. ENTRETIEN

ATTENTION ! : Toujours débrancher l'appareil et le laisser refroidir avant de le nettoyer.
• Pour nettoyer l'appareil et les éventuels cheveux sur le rouleau: débranchez-le, passez un chiffon humide et séchez avec un chiffon sec.

6. EN CAS DE PROBLEME

• Vous n'arrivez-pas à créer du volume? :
- Essayez à nouveau en suivant bien la gestuelle du guide de démarage.
- Assurez vous que le produit ne s'est pas éteint au cours de l'utilisation.
- Le volume n'est pas satisfaisant?
- Essayez à nouveau en suivant bien la gestuelle du guide de démarage.
- Plaquez bien l'appareil contre votre cuir chevelu pendant 3 secondes.
• Vous ressentez une sensation de chaleur trop forte sur le crâne?
- Ne pas laisser l'appareil plaqué sur le crâne pendant plus de 3 secondes.

7. PARTICIPONS À LA PROTECTION DE L'ENVIRONNEMENT!

Votre appareil contient de nombreux matériaux valorisables ou recyclables. Confiez celui-ci dans un point de collecte ou à défaut dans un centre service agréé pour que son traitement soit effectué.

Ces instructionssont également disponibles sur notre site Internet www.rowenta.com

DE

Vor Gebrauch Sicherheitsvorschriften durchlesen

1. ALLGEMEINE BESCHREIBUNG

A. Beheizbare Lockenwickler, Beschichtung mit Cashmere Keratin Ceramic
B. Thermo Protect (Hitzeschutz)
C. Ein-/Ausschalter
D. Antistatikfunktion "IONIC"
E. Verriegelungs-System (Verriegeln und Entriegeln der Zangen)
F. Ausgang des drehbaren Stromkabels
G. Stromkabel

2. Sicherheitshinweise

• Lesen Sie die Gebrauchsanleitung sorgfältig vor der ersten Inbetriebnahme ihres Gerätesdurch. Eine unsachgemäße Bedienung entbindet den Hersteller von jeglicher Haftung. Um Ihre Sicherheit zu gewährleisten, entspricht dieses Gerät den gültigen Normen und Bestimmungen (Niederspannung, elektromagnetische Verträglichkeit, Umwelt…).
• Überprüfen Sie, dass die Betriebsspannung ihres Geräts mit der Spannung ihrer Elektroinstallation übereinstimmt. Ein fehlerhafter Anschluss kann irreparable Schäden hervorrufen, die nicht von der Garantie abgedeckt sind.

• Zum zusätzlichen Schutz sollte das Gerät an den Stromkreis des Badezimmers mit einer Fehlerstrom Schutzeinrichtung für Wechselstrom mit 30mA Nennfehlerstrom angeschlossen werden. Lassen Sie sich von Ihrem Elektroinstallateur beraten.

• Die Installation des Geräts muss den in ihrem Land gültigen Normen entsprechen.

• ACHTUNG: Verwenden Sie das Gerät nicht in der Nähe von Badewannen, Duschen, Waschbecken oder anderen Gefäßen, die Wasser enthalten.

• Wird das Gerät im Badezimmer benutzt, ist nach dem Gebrauch der Netzstecker zu ziehen, da die Nähe von Wasser selbst bei ausgeschaltetem Gerät eine Gefahr darstellt.

• Dieses Gerät darf nicht von Personen (inbegriffen Kindern) mit eingeschränkten körperlichen, sensorischen oder geistigen Fähigkeiten benutzt werden. Das Gleiche gilt für Personen, die keine Erfahrung mit dem Gerät besitzen oder sich mit ihmnicht auskennen, außer wenn sie von einer für ihre Sicherheit verantwortlichen Person beaufsichtigt werden oder von dieser mit dem Gebrauch des Geräts vertraut gemacht wurden. Kinder müssen beaufsichtigt werden, damit sie nicht mit dem Gerät spielen.

• Das Gerät darf von Kindern ab 8 Jahren und Personen, deren körperliche oder geistige Unversehrtheit oder deren Wahrnehmungsfähigkeit eingeschränkt ist, oder Personen mit mangelnden Kenntnissen und Erfahrungen benutzt werden, sofern sie beaufsichtigt werden oder eine Einweisung in den sicheren Gebrauch des Geräts erhalten haben und die damit verbundenen Risiken verstehen. Kindern sollte das Spielen mit dem Gerät untersagt werden. Kinder dürfen das Gerät ohne Aufsicht nicht reinigen oder warten.

• Wenn das Stromkabel beschädigt ist, darf es, um jedwede Gefahr zu vermeiden, nur vom Hersteller, dem Kundendienst oder ähnlich qualifizierten Personen ausgetauscht werden.

• Benutzen Sie das Gerät nicht und treten Sie mit einem zugelassenen Kundendienstcenter in Kontakt, wenn: das Gerät zu Boden gefallen ist und nicht richtig funktioniert.
• Das Gerät muss ausgesteckt werden: vor Reinigung und Wartung, bei Funktionsstörungen und sofort nach dem Gebrauch. Lassen Sie das Kabel niemals herunter hängen, oder in die Nähe von, oder in Berührung mit einer Wärmequelle oder einer scharfen Kante kommen.
• Wenn das Stromkabel beschädigt ist, darf das Gerät nicht benutzt werden.
• Nicht ins Wasser tauchen und nicht unter fließendes Wasser halten, auch nicht zur Reinigung.
- Fassen Sie das Gerät nicht mit feuchten Händen an oder wenn Sie barfuss sind.
- Fassen Sie das Gerät nicht am Gehäuse an, das heißt ist, sondern an dem Griffen.
- Stecken Sie das Gerät nicht durch Ziehen am Stromkabel aus, sondern ziehen Sie den Stecker aus der Steckdose.
- Benutzen Sie kein Verlängerungskabel.
- Reinigen Sie das Gerät nicht mit scheuernden oder ätzenden Produkten.
- Betreiben Sie das Gerät nicht bei Temperaturen unter 0 °C oder über 35 °C. Legen Sie das Gerät nicht ab solange es eingeschaltet ist. Das Ausgangsgitter darf niemals abgedeckt werden. Reinigen Sie von Zeit zu Zeit das Ansauggitter um ein überhitzen des Gerätes zu vermeiden. Verwenden Sie nur original Zubehör. Das Gerät nie unbeaufsichtigt betreiben.

GARANTIE

Jeder Eingriff, außer der im Haushalt üblichen Reinigung und Pflege durch den Kunden, muss durch den Kundendienst erfolgen. Dieses Gerät ist ausschließlich für den Hausgebrauch bestimmt.
Es darf nicht für gewerbliche Zwecke eingesetzt werden. Bei unsachgemäßer Benutzung erlischt die Garantie.

3. INBETRIEBNAHME

1. Lock System (Abb. 1) : Ziehen Sie zum Öffnen der Zange das Verriegelungssystem nach hinten. Um die Zange zu verriegeln : schließen Sie die Zange und schieben Sie das "Lock System" nach vorne.
2. Schließen Sie das Gerät an die Steckdose an.
3. Drücken Sie den Schalter, bis die Leuchte aufleuchtet, lassen Sie ihn dann los. (C)
4. Die Temperatur Ihres Gerätes steigt sehr schnell an, und bleibt während der gesamten Verwendung gleich.
5. Nach der Verwendung: Drücken Sie den Schalter, um die Leuchte auszuschalten, lassen Sie ihn dann los (C). Schließen Sie das Gerät, verwenden Sie das "Lock System", trennen Sie das Gerät vom Stromkreislauf und lassen Sie es vollständig abkühlen, bevor Sie es verstauen.

4. VERWENDUNG

Wie Volumen erzielen?
Bitte die dem Set beiliegende Gebrauchsanweisung durchlesen.
Automatischer Stopp des Geräts:
Aus Sicherheitsgründen schaltet sich dieses Gerät nach 60 Min. automatisch ab. Wenn Sie es wieder in Betrieb nehmen wollen,
beziehen Sie auch auf den Punkt INBETRIEBNAHME.

5. WARTUNG

ACHTUNG! Das Gerät vor dem Reinigen immer ausstecken und abkühlen lassen.
• Um das Gerät zu reinigen und etwaige Haare auf der Rolle zu entfernen: Stecken Sie es ab, wischen Sie es mit einem feuchten Tuch ab und trocknen Sie es mit einem trockenem Tuch.

6. IM PROBLEMFALL

- Sie erzielen kein Volumen?
- Erneut versuchen und die Darstellungen in der Anleitung genau befolgen.
- Stellen Sie sicher, dass sich das Produkt während der Verwendung nicht abgeschaltet hat.
- Das Volumen ist nicht zufriedenstellend?
- Erneut versuchen und die Darstellungen in der Anleitung genau befolgen.
- Lassen Sie das Gerät für 3 Sekunden am Haaransatz nahe der Kopfhaut verweilen.
- Sie spüren zu starke Hitze auf der Kopfhaut?
- Lassen Sie das Gerät nicht länger als 3 Sekunden auf der Kopfhaut aufliegen.

7. TUN SIE ETWAS FÜR DEN UMWELTSCHUTZ!

Ihr Gerät enthält zahlreiche wieder verwertbare oder recyclebare Materialien. Bringen Sie das Gerät zur Entsorgung zu einer Sammelstelle Ihrer Stadt oder Gemeinde.

Diese Sicherheitshinweise sind auch auf unserer Website www.rowenta.com verfügbar.

NL

Lees eerst zorgvuldig alle veiligheidsvoorschriften voor ieder gebruik.

1. ALGEMENE BESCHRIJVING

A. Verwarmde haarrol met keramische Cashmere Keratin-coating
B. Thermo Protect (Beschermt tegen de warmte)
C. Aan/uit-schakelaar
D. "IONIC" systeem
E. Lock System (blokkeren en deblokkeren van de tangen)
F. Uitgang van rotatiesnoer
G. Netsnoer

2. VEILIGHEID

• Voor uw veiligheid beantwoordt dit apparaat aan de toepasselijke normen en regelgevingen (Richtlijnen Laagspanning, Elektromagnetische Compatibiliteit, Milieu…).
- Controleer of de spanning van uw elektriciteitsinstallatie overeenkomt met die van het apparaat. Een verkeerde aansluiting kan onherstelbare schade veroorzaken die niet door de garantie gedekt wordt.

• Voor extra bescherming wordt aanbevolen om een aardlekschakelaar te installeren met een differentiaalstroom van maximaal 30 mA in het elektrische circuit van de badkamer. Vraag de installateur voor meer advies.

• De installatie van het apparaat en het gebruik moeten echter beantwoorden aan de in uw land geldende normen.

• WAARSCHUWING: gebruik dit apparaat niet in de buurt van badkuipen, douches, wasbakken of andere water bevattende reservoirs.

• Wanneer het apparaat gebruikt wordt in een badkamer, haal dan de stekker na gebruik uit het stopcontact, aangezien de nabijheid van water gevaar oplevert zelfs wanneer het apparaat is uitgeschakeld.

• Dit apparaat is niet bedoeld om zonder hulp of toezicht gebruikt te worden door kinderen of andere personen, indien hun fysieke, zintuiglijke of mentale vermogen hen niet in staat stellen dit apparaat op een veilige wijze te gebruiken, tenzij zij van tevoren instructies hebben ontvangen betreffende het gebruik van dit apparaat door een verantwoordelijke persoon. Er moet toezicht zijn op kinderen zodat zij niet met het apparaat kunnen spelen.

• Dit apparaat mag gebruikt worden door kinderen vanaf 8 jaar, personen met verminderde fysieke, mentale of zintuiglijke capaciteiten en personen die weinig ervaring of kennis hebben op voorwaarde dat ze onder de supervisie staan van een persoon die verantwoordelijk is voor hen of ze genoeg richtlijnen gekregen hebben om het apparaat veilig te kunnen hanteren en de gevaren kennen. Kinderen mogen niet met dit apparaat spelen. Schoonmaak en onderhoudswerkzaamheden mogen nooit door kinderen zonder toezicht uitgevoerd worden.

• Indien het netsnoer beschadigd is, moet het vervangen worden door de fabrikant, diens servicedienst of een persoon met een gelijkwaardige kwalificatie, om gevaarlijke situaties te voorkomen.

- Gebruik het apparaat niet meer en neem contact op met een erkende Servicedienst indien:
- het apparaat gevallen is
- het niet meer normaal werkt.
- De stekker moet uit het stopcontact gehaald worden:
- vóór het reinigen en onderhoud van het apparaat
- bij storingen tijdens het gebruik
- zodra u het apparaat niet meer gebruikt.
- Niet gebruiken wanneer het netsnoer beschadigd is.
- Niet in water onderdompelen of onder de kraan houden, ook niet voor het reinigen.
- Niet vasthouden met vochtige handen.
- Niet bij het kastje vasthouden wanneer dit heet is, maar aan de handgreep.
- De stekker niet uit het stopcontact halen door aan het snoer te trekken, maar alleen via de stekker.
- Geen verlengsnoer gebruiken.
- Niet reinigen met schurende of corrosieve middelen.
- Niet gebruiken bij temperaturen onder 0 °C en boven 35 °C.

GARANTIE

Dit apparaat is alleen bestemd voor huishoudelijk gebruik.
Het kan niet voor bedrijfsmatige doeleinden gebruikt worden.
De garantie is niet geldig in geval van een oneigenlijk gebruik.

3. IN GEBRUIK NEMEN

1. Lock System (fig 1): trek het "Lock System" naar achteren om de klemmen te openen. Voor het vergrendelen van de klemmen: sluit de klemmen en duw het "Lock System" naar voren.
2. Zet het apparaat aan.
3. Druk op de schakelaar voor het inschakelen van het controlelampje, en laat los. (C)
4. De temperatuur van uw apparaat stijgt heel snel, en deze blijft tijdens gebruik continu stabiel.
5. Na gebruik: druk op de schakelaar voor het uitschakelen van het controlelampje, en laat los (C). Doe het apparaat dicht, gebruik het "Lock system", haal de stekker uit het stopcontact en laat het apparaat volledig afkoelen alvorens het op te bergen.

4. GEBRUIK

Hoe creëert u volume?
Raadpleeg de gebruiksaanwijzing die bij het pack wordt geleverd.
Automatisch stoppen van het apparaat:
Voor uw veiligheid is dit apparaat uitgerust met een automatische uitschakeling na verloop van 60 min. Als u het apparaat weer aan wilt zetten, ga dan naar de paragraaf GEBRUIK.

5. ONDERHOUD

OPGELET ! : Na gebruik het apparaat uitzetten, en volledig laten afkoelen voordat u het opbergt.
- Voor het reinigen van het apparaat en de eventuele haren op de rol ze het apparaat uit, haal de stekker uit het stopcontact, haal er een vochtige doek overheen en droog af met een droge doek.

6. IN GEVAL VAN PROBLEEM

- Lukt het u niet om volume te creëren?
Probeer het nog eens, en volg de handelingsinstructies in de startersgids nauwkeurig op.
- Controleer of het apparaat niet uitstaat tijdens het gebruik.
- Bent u niet tevreden over het volume?
Probeer het nog eens, en volg de handelingsinstructies in de startersgids nauwkeurig op.
- Druk het apparaat goed tegen uw hoofdhuid gedurende 3 seconden.
- Voelt u te veel warmte op uw hoofd?
- Druk het apparaat niet langer dan 3 seconden tegen uw hoofd.

7. WEES VRIENDELIJK VOOR HET MILIEU!

Uw apparaat bevat veel materialen die hergebruikt of gerecycleerd kunnen worden. Breng het naar een hiervoor bedoeld verzamelpunt of een erkende servicedienst voor verwerking hiervan.

Deze voorschriften kunt u nalezen op onze website www.rowenta.com.

IT

Prima di qualsiasi uso prendere atto delle istruzioni di sicurezza.

1. DESCRIZIONE GENERALE

A. Rullo riscaldante, rivestimento Cashmere Keratin ceramic
B. Thermo Protect (protezione dal calore)
C. Interruttore On/Off
D. Sistema "IONIC"
E. Lock System (blocco e sblocco delle pinze)
F. Uscita cavo rotante
G. Cavo di alimentazione

2. SICUREZZA

• Per la vostra sicurezza, questo apparecchio è conforme alle norme e normative applicabili (Direttive Bassa Tensione, Compatibilità elettromagnetica, Ambiente,…).
• Verificate che la tensione del vostro impianto elettrico corrisponda a quella dell' apparecchio. Qualsiasi errore di collegamento all'alimentazione può causare danni irreversibili non coperti dalla garanzia.

• Per una protezione ulteriore, si consiglia l'installazione nella rete del bagno di un dispositivo a corrente residua (RCD) con una corrente residua nominale non eccedente i 30 mA. Contattare un installatore per consigli e chiarimenti.

• L'installazione dell'apparecchio e il suo utilizzo devono tuttavia essere conformi alle norme in vigore nel vostro paese.

• Non utilizzare l'apparecchio vicino a vasche da bagno, docce, lavabi o altri contenitori d'acqua.

• Dopo l'utilizzo in una stanza da bagno, scollegare l'apparecchio dalla presa per evitare danni dal contatto eventuale con acqua o altri liquidi.

• Questo apparecchio non deve essere utilizzato da persone (compresi i bambini) con capacità fisiche, sensoriali o mentali ridotte o da persone prive di esperienza o di conoscenza, a meno che una persona responsabile della loro sicurezza li sorvegli o li abbia preventivamente informati sull'utilizzo dell'apparecchio. È opportuno sorvegliare i bambini per assicurarsi che non giochino con l'apparecchio.

• Il presente apparecchio può essere utilizzato da bambini di età superiore a 8 anni e da persone con ridotte capacità fisiche, mentali e sensoriali o non dotate di un livello adeguato di formazione e competenze solo nel caso in cui abbiano ricevuto un'apposita supervisione o istruzioni inerenti all'uso sicuro dell'apparecchio e siano pienamente consapevoli dei pericoli ad esso connessi. I bambini devono astenersi dal giocare con questo apparecchio. La pulizia dell'apparecchio e le relative operazioni di manutenzione non devono essere eseguite da bambini senza la supervisione di un adulto.

• Se il cavo d'alimentazione è danneggiato, deve essere sostituito dal fabbricante, dal suo servizio assistenza o da persone con qualifica simile per evitare pericoli.

• Non utilizzate l'apparecchio e contattate un Centro Assistenza autorizzato se: l'apparecchio è caduto, se non funziona normalmente.
- L'apparecchio deve essere staccato dalla corrente: prima di operazioni di pulizia e manutenzione, in caso di anomalia di funzionamento, non appena avete terminato di utilizzarlo.
- Non utilizzare se il cavo è danneggiato.
- Non immergerlo né passarlo sotto l'acqua, nemmeno per la pulizia.
- Non tenerlo con le mani umide.
- Non tenerlo per la carcassa che è calda, ma usare l'impugnatura.
- Non staccare l'apparecchio dalla corrente tirando il cavo, ma afferrare la spina ed estrarla dalla presa.
- Non usare prolunghe elettriche.
- Non pulire con prodotti abrasivi o corrosivi.
- Non usare con temperatura inferiori a 0 °C e superiori a 35 °C.

GARANZIA

Questo apparecchio è destinato esclusivamente ad un uso domestico.
Non può essere utilizzato a scopi professionali.
La garanzia diventa nulla e non valida in caso di uso non corretto.

3. MESSA IN FUNZIONE

1. Lock System (Fig. 1) : Per aprire le pinze, tirare all'indietro il « Lock System ».
Per bloccare le pinze: chiudere le pinze e spingete il "Lock System" in avanti.
2. Collegare l'apparecchio alla rete elettrica.
3. Tenere premuto l'interruttore fino all'accensione della spia luminosa, poi rilasciarlo. (C)
4. La temperatura dell'apparecchio aumenta molto rapidamente e rimane stabile durante l'uso.
5. Dopo l'uso: tenere premuto l'interruttore fino allo spegnimento della spia luminosa, poi rilasciarlo (C). Chiudere l'apparecchio utilizzando il sistema di blocco «Lock system», scollegare l'apparecchio e lasciarlo raffreddare prima di riporlo.

4. ISTRUZIONI PER L'USO

Come creare volume?
Fare riferimento al manuale d'uso che si trova nella confezione.
Spegnimento automatico dell'apparecchio:
Per la vostra sicurezza il presente apparecchio è dotato di un sistema di spegnimento automatico dopo 60 min. Per riaccenderlo si veda il paragrafo AVVIAMENTO.

5. MANUTENZIONE

ATTENZIONE! Scollegare sempre l'apparecchio e lasciarlo raffreddare prima di pulirlo.
- Per pulire l'apparecchio e rimuovere eventuali capelli: scollegarlo, passare un panno umido e asciugare con un panno asciutto.

6. IN CASO DI PROBLEMA

- Non riesci a volumizzare?
- Riprovare seguendo bene i movimenti della guida di avvio
- Assicurati che l'apparecchio sia acceso durante l'uso
- Il volume non è soddisfacente?
- Riprovare seguendo bene i movimenti della guida di avvio
- Applica l'apparecchio contro il cuoio capelluto per 3 secondi
- Avverti un calore eccessivo?
Non applicare l'apparecchio sul cuoio capelluto per più di 3 secondi.

7. CONTRIBUIAMO ALLA PROTEZIONE DELL'AMBIENTE!

L'apparecchio contiene numerosi materiali valorizzabili o riciclabili. Portatelo in un punto di raccolta, o in sua mancanza, in un centro assistenza autorizzato affinché venga effettuato il trattamento più opportuno.

Le presenti istruzioni d'uso sono anche disponibili sul nostro sito web www.rowenta.com

ES

Antes de cualquier utilización, lea las instrucciones de seguridad.

1. DESCRIPCIÓN GENERAL

A. Rulos calientes, recubrimiento Cashmere Keratin ceramic
B. Termoprotector (funda térmica protectora)
C. Interruptor funcionamiento/parada
D. Sistema « IONIC »
E. Sistema de bloqueo (bloqueo y desbloqueo de las pinzas)
F. Salida del cable giratorio
G. Cable de alimentación eléctrica

2. INSTRUCCIONES DE SEGURIDAD

• Por su seguridad, este aparato cumple las normas y disposiciones aplicables (Directivas de Baja Tensión, Compatibilidad Electromagnética, Medio ambiente…).
• Asegúrese de que la tensión de su instalación eléctrica se corresponde con la de su aparato. Cualquier error de conexión puede causar daños irreversibles que no cubre la garantía.

• Para mayor protección, en el circuito eléctrico que alimenta al baño es recomendable instalar un dispositivo de corriente residual (RCD) con una corriente operativa residual nominal de como máximo 30 mA. Consulte a su instalador para que le asesore.

• La instalación del aparato y su uso debe cumplir no obstante las normas en vigor en su país.

• ADVERTENCIA: no utilice el electrodoméstico cerca de bañeras, duchas, lavabos u otros elementos que contengan agua.

• Cuando esté utilizando el electrodoméstico en el baño, desenchúfelo después de su uso, pues su proximidad al agua supone un riesgo incluso estando apagado.

• Este aparato no está diseñado para ser utilizado por personas (incluidos los niños) cuyas capacidades físicas, sensoriales o mentales sean reducidas, o por personas carentes de experiencia o de conocimiento, salvo si estas han contado por medio de una persona responsable de su seguridad, con una vigilancia o con instrucciones previas relativas al uso del aparato. Se recomienda vigilar a los niños para asegurarse de que no juegan con el aparato.

• Este electrodoméstico puede ser usado por niños de 8 años en adelante y por personas con discapacidades físicas, sensoriales o mentales o por falta de conocimientos y experiencia en el manejo de este tipo de aparatos, siempre que cuenten con supervisión o hayan recibido instrucciones sobre el uso seguro del electrodoméstico y entiendan los riesgos que implica. Los niños no deberían jugar con el aparato. La limpieza y el mantenimiento de usuario no deben realizarlas niños sin supervisión.

• En caso de que el cable de alimentación esté dañado, éste deberá ser sustituido por el fabricante, su servicio postventa o por personas cualificadas con el fin de evitar cualquier peligro.

• No utilice el aparato y contacte con un Centro de Servicio Autorizado si su aparato ha caído al suelo o si no funciona normalmente.
• El aparato debe desconectarse antes de su limpieza y mantenimiento, en caso de anomalías en su funcionamiento, una vez que haya terminado de utilizarlo.
• No lo utilice si el cable está dañado.
• No sumerja ni pase el aparato por el agua, ni siquiera para limpiarlo.
• No lo sujete con las manos húmedas.
• No lo sujete por la carcasa que está caliente, sino por el asa.
• No lo desconecte tirando del cable, sino tirando del enchufe.
• No utilice ningún alargador eléctrico.
• No lo limpie con productos abrasivos o corrosivos.
• No lo utilice con una temperatura inferior a 0°C ni superior a 35°C.

GARANTÍA:

Su aparato está destinado únicamente a un uso doméstico.
No puede utilizarse con fines profesionales.
La garantía quedará anulada y dejará de ser válida en caso de un uso incorrecto.

3. PUESTA EN SERVICIO

1. Lock System (Fig. 1) : Para abrir las pinzas, tire del «Lock System» hacia atrás. Para bloquear las pinzas: cierre las pinzas y desplace el "Lock System" hacia adelante.
2. Conecte el aparato.
3. Pulse el interruptor hasta que se ilumine el indicador luminoso y luego deje de pulsarlo. (C)
4 Su aparato sube en temperatura muy rápidamente esta temperatura se mantiene estable a todo lo largo de la utilización.
5. Después de su uso: pulse el interruptor para apagar el indicador luminoso y luego deje de pulsarlo(C). Cierre el aparato, utilice el «sistema de bloqueo», desconecte el aparto de la red y, antes de proceder a guardarlo, deje que se enfríe completamente.

4. UTILIZACIÓN

¿Cómo obtener volumen?
Consulte la guía de uso que contiene su caja.
Parada automática del aparato:
Para su seguridad, este aparato está equipado con un sistema de apagado automático después transcurrir 60 minutos. Si desea volver a encender el aparato, consulte el apartado ENCENDIDO.

5. MANTENIMIENTO

¡ATENCIÓN: Desconectar siempre el aparato y dejarlo enfriar antes de limpiarlo.
• Para limpiar el aparato y los cabellos que hayan quedado depositados en el rodillo: desconéctela, pase un paño húmedo y seque con un paño seco.

6. EN CASO DE PROBLEMAS

- ¿No logra obtener volumen?
- Vuelva a intentarlo siguiendo los pasos de la guía de inicio.
- Asegúrese de que el producto no se apaga mientras está siendo utilizado.
- ¿El volumen no resulta satisfactorio?
- Vuelva a intentarlo siguiendo los pasos de la guía de inicio.
- Pegue bien el aparato a su cuero cabelludo durante 3 segundos.
- ¿Siente demasiado calor en el cráneo?
- Evite que el aparato permanezca pegado al cuero cabelludo durante más de 3 segundos.

7. ¡COLABOREMOS EN LA PROTECCIÓN DEL MEDIO AMBIENTE!

Su aparato contiene un gran número de materiales valorizables o reciclables. Llévelo a un punto de recogida o en su defecto a un servicio técnico autorizado para que realice su tratamiento.

Estas instrucciones también están disponibles en nuestra web www.rowenta.com.

PT

Leia atentamente o manual de instruções antes da primeira utilização

1. DESCRIÇÃO GERAL

A. Rolo de aquecimento revestimento Cashmere Keratin ceramic
B. Thermo Protect (parte protectora do calor)
C. Interruptor ligar/desligar
D. Sistema «IONIC»
E. Lock System (bloqueio e desbloqueio das pinças)
F. Saída de cabo rotativa
G. Cabo de alimentação

2. SEGURANÇA

• Para sua segurança, este aparelho está em conformidade com as normas e regulamentos aplicáveis (Directivas Baixa Tensão, Compatibilidade Electromagnética, Meio Ambiente…).
• Verifique se a tensão da sua instalação eléctrica é compatível com a do seu aparelho. Qualquer erro de ligação pode causar danos irreversíveis que não estão cobertos pela garantia.

• Para protecção adicional, recomenda-se a instalação de um dispositivo de corrente residual (RCD) com uma corrente nominal de operação residual não superior a 30 mA no circuito eléctrico que fornece energia à casa de banho. Peça conselho ao técnico que efectuar a instalação.

• A instalação do aparelho bem como a sua utilização devem, no entanto, estar em conformidade com as normas em vigor no seu país.

• ADVERTÊNCIA: Não utilize este aparelho perto de banheiras, chuveiros, lavatórios ou outros recipientes com água.

• Quando o aparelho é utilizado na casa de banho, desligue-o da corrente após cada utilização, uma vez que a proximidade de água representa um perigo mesmo quando o aparelho está desligado.

• Este aparelho não foi concebido para ser utilizado por pessoas (incluindo crianças) cujas capacidades físicas, sensoriais ou mentais se encontram reduzidas, ou por pessoas com falta de experiência ou conhecimento, a não ser que tenham sido devidamente acompanhadas e instruídas sobre a correcta utilização do aparelho, pela pessoa responsável pela sua segurança. É importante vigiar as crianças por forma a garantir que as mesmas não brinquem com o aparelho.

• Este electrodoméstico puede ser usado por niños de 8 años en adelante y por personas con discapacidades físicas, sensoriales o mentales o por falta de conocimientos y experiencia en el manejo de este tipo de aparatos, siempre que cuenten con supervisión o hayan recibido instrucciones sobre el uso seguro del electrodoméstico y entiendan los riesgos que implica. Los niños no deberían jugar

SV Läs noggrant igenom säkerhetsföreskrifterna innan användning.

1. ALLMÄN BESKRIVNING

A. Värmespolar med beläggning av keramisk Cashmere Keratin
B. Thermo Protect (del som skyddar från värmen)
C. Start-/stoppknapp
D. "IONIC"-system
E. Låssystem (låsa och låsa upp tängerna)
F. Utgång för vridbar sladd
G. Strömsladd

2. SÄKERHET

• Apparatens säkerhet uppfyller gällande bestämmelser och standarder (lågspänningsdirektiv, elektromagnetisk kompatibilitet, miljö…).
• Kontrollera att nätspänningen överensstämmer med den som anges på apparaten. All felanslutning kan orsaka irreparabla skador och gör att garantin inte gäller.

• För extra skydd vid el i badrum bör en jordfelsbrytare som inte överstiger 30 mA installeras i den krets som förser badrummet med ström. Be en behörig elektriker om råd.

• Apparatens installation och användning måste emellertid uppfylla de normer som gäller i ditt land.

• VARNING! Använd inte den här apparaten nära badkar, dusch, tvättställ eller andra kärl som innehåller vatten.

• Om apparaten används i badrum måste du dra ur kontakten ur vägguttaget efter användning, eftersom närheten till vatten utgör en risk även när apparaten är avstängd.

• Denna apparat är inte avsedd att användas av personer (inklusive barn) som inte klarar av att hantera elektrisk utrustning, eller av personer utan erfarenhet eller kännedom, förutom om de har erhållit, genom en person ansvarig för deras säkerhet, en övervakning eller på förhand fått anvisningar angående apparatens användning. Barn måste övervakas av en vuxen för att säkerställa att barnen inte leker med apparaten.

• Den här apparaten kan användas av barn från 8 år och uppåt samt av personer med begränsad fysisk, sensorisk eller mental förmåga eller med bristande erfarenheter och kunskaper, om de övervakas eller får instruktioner om hur apparaten ska användas på ett säkert sätt och om de förstår de risker den kan medföra. Barn ska inte leka med apparaten. Rengöring och underhåll får inte göras av barn utan tillsyn.

• Om sladden skadats, ska den bytas ut av tillverkaren, på tillverkarens serviceverkstad eller av behörig fackman, för att undvika fara.

• Använd inte apparaten och kontakta en auktoriserad serviceverkstad om:
- den har fallit,
- den har funktionsstörningar.
• Apparaten är försedd med ett överhettningsskydd. Vid överhettning (orsakad t.ex. av att det bakre gallret blivit smutsigt), stängs apparaten automatiskt av: kontakta en auktoriserad serviceverkstad.
• Koppla ur apparaten:
- före rengöring och underhåll.
- vid funktionsstörning.
- så snart du inte använder den.
• Använd inte om sladden är skadad.
• Doppa inte ner i vatten eller under rinnande vatten, inte ens vid rengöring.
• Håll den inte med fuktiga händer.
• Håll inte i den varma delen, använd endast handtaget.
• Koppla inte ur apparaten genom att dra i sladden, fatta tag i stickkontakten.
• Använd inte en förlängningssladd.
• Rengör inte med skurmedel eller frätande medel.
• Använd inte vid en temperatur lägre än 0 °C och högre än 35 °C.

GARANTI:

Apparaten är endast avsedd för hemmabruk.
Den skall inte användas i yrkesmässigt syfte.
Garantin träder ur kraft och gäller inte vid felaktig användning.

3. IGÅNGSÄTTNING

1. Lock System (Fig. 1) : För att öppna tången, för "Lock System" bakåt. För att låsa tången: stäng tången och för "Lock System" framåt.
2. Anslut apparaten.
3. Håll strömbrytaren intryckt tills kontrollampan tänds, och släpp den därefter. (C)
4. Apparatens temperatur stiger snabbt och är stadig under användningen.
5. Efter användning: Tryck på strömbrytaren så att kontrollampan slocknar, och släpp den därefter (C). Stäng apparaten med låssystemet, dra ut sladden ur vägguttaget och låt apparaten svalna helt innan du lägger undan den.

4. ANVÄNDNING

Hur skapar man volym?
Upplysningar finns i den bruksanvisning som ingår i paketet.
Automatisk avstängning:
Av säkerhetsskäl är apparaten försedd med en funktion för automatisk avstängning efter 60 min. Se stycket FÖRE ANVÄNDNING om du vill sätta på den igen.

5. UNDERHÅLL

VARNING! : Koppla alltid från apparaten och låt den kallna, innan du rengör den.
• För att rengöra apparaten och avlägsna eventuellt hår som har fastnat: dra ut kontakten, rengör apparaten med en fuktig trasa och torka med en torr trasa.

6. OM DET UPPSTÅR PROBLEM

- Lyckas du inte att skapa volym?
- Försök igen och följ noga handgreppen i startguiden.
- Kontrollera att apparaten inte är avstängd under användningen.
- Får du inte tillräckligt med volym?
- Försök igen och följ noga handgreppen i startguiden.
- Se till att hålla apparaten mot hårbottnen i 3 sekunder.
- Känner du att temperaturen mot huvudet blir för hög?
- Håll inte apparaten mot hårbottnen i mer än 3 sekunder.

7. VAR RÄDD OM MILJÖN!

Din apparat innehåller olika material som kan återanvändas eller återvinnas.
Lämna den på en återvinningsstation eller på en auktoriserad serviceverkstad för omhändertagande och behandling.

De här instruktionerna finns också tillgängliga på vår hemsida www.rowenta.com

DA Læs venligst sikkerhedsinstruktionerne omhyggeligt inden brug

1. GENEREL BESKRIVELSE

A. Curlers keramisk Cashmere Keratin-belægning
B. Thermo Protect (del, der beskytter mod varmen)
C. On/off-knap
D. « IONIC »-system
E. Lock System (låsning og oplåsning af tangen)
F. Drejeledningens udgang
G. Tilslutningsledning

2. SIKKERHED

• Af hensyn til brugerens sikkerhed er dette apparat i overensstemmelse med gældende standarder og bestemmelser (Lavspændingsdirektiv, Elektromagnetisk Kompatibilitet, Miljøbeskyttelse…).
• Kontroller at el-installationens spænding svarer til apparatets. Tilslutning til en forkert spænding kan forårsage uoprettelige beskadigelser, som ikke er dækket af garantien.

• For yderligere beskyttelse tilrådes det at installere en fejlstrømsafbryder (RCD) med en nominel restdriftsstrøm, der ikke overstiger 30 mA, i det kredsløb, der forsyner badeværelset. Spørg en installatør til råds.

• Apparatets installation og anvendelse skal dog være i overensstemmelse med gældende standarder i dit land.

• ADVARSEL: brug ikke dette apparat i nærheden af badekar, brusenicher, vaskekummer eller andre beholdere med vand.

• Når apparatet benyttes i et badeværelse, skal det tages ud af stikket efter brug, da nærheden af vand udgør en fare, også selv om apparatet er slukket.

• Dette apparat er ikke beregnet til at blive brugt af personer (herunder børn), hvis fysiske, sensoriske eller mentale evner er svækkede eller personer blottet for erfaring eller kendskab, med mindre de er under opsyn eller har modtaget forudgående instruktioner om brugen af dette apparat af en person, der er ansvarlig for deres sikkerhed. Børn skal være under opsyn for at sikre, at de ikke leger med apparatet.

• Dette apparat kan benyttes af børn fra 8 år og opefter, og af personer med nedsatte fysiske, sensoriske eller mentale evner eller manglende erfaring og viden, hvis de overvåges eller har fået instruktion i sikker brug af apparatet, og forstår de dermed forbundne farer. Lad ikke børn lege med apparatet. Rengøring og brugervedligeholdelse må ikke udføres af børn uden overvågning.

• Hvis el-ledningen er beskadiget, skal den udskiftes af fabrikanten, dennes servicerepræsentant eller en person med lignende kvalifikation for at undgå enhver fare.
• Brug ikke apparatet og kontakt et autoriseret serviceværksted, hvis:
- apparatet er faldet ned,
- apparatet ikke fungerer korrekt.
• Apparatet er udstyret med en varmefølsom sikkerhedsanordning. I tilfælde af overopvarmning (f.eks. hvis gitteret bagpå er tilstoppet) vil apparatet standse automatisk: kontakt kundeserviceafdelingen.
• Apparatets stik skal tages ud:
- før rengøring og vedligeholdelse,
- hvis det ikke fungerer korrekt,
- så snart det ikke bruges mere,
- hvis du forlader rummet, selv et øjeblik.
• Må ikke bruges, hvis el-ledningen er beskadiget.
• Må ikke dyppes ned i vand, selv under rengøring.
• Tag ikke fat med våde hænder.
• Tag ikke fat om huset, der er varmt, men tag fat om håndtaget.
• Tag ikke stikket ud ved at trække i ledningen, men tag fat om selve stikket.
• Brug ikke forlængerledning.
• Må ikke rengøres med skurende eller ætsende midler.
• Må ikke bruges ved en temperatur på under 0 °C og over 35 °C.

GARANTI:

Apparatet er udelukkende beregnet til brug i en almindelig husholdning.
Det må ikke bruges til erhvervsmæssige formål.
Garantien bortfalder og er ugyldig i tilfælde af en forkert brug.

3. IBRUGTAGNING

1. Lock System (Fig. 1): Træk « Lock System » bagud for at åbne klemmerne. Sådan låser man klemmerne: Luk klemmerne og skub « Lock System » fremad.
2. Sæt apparatets stik i stikkontakten.
3. Tryk på afbryderen, indtil kontrollampen tændes, og slip den derpå. (C)
4. Apparatets temperatur stiger meget hurtigt og den forbliver stabil under brug.
5. Efter brug: Tryk på afbryderen, for at slukke kontrollampen, og slip den derpå (C). Luk apparatet, ved brug af "låsesystemet". Afbryd apparatet fra stikkontakten og lad det køle helt af, før du lægger det på plads.

4. ANVENDELSE

Hvordan skaber jeg volumen?
Der henvises til brugervejledningen, som findes i pakken.
Automatisk afbryderfunktion:
Af hensyn til din sikkerhed er apparatet udstyret med en automatisk afbryderfunktion, der aktiveres efter 60 minutter.
Hvis du ønsker at tage glattejernet i brug igen, henvises til afsnittet IBRUGTAGNING.

5. VEDLIGEHOLDELSE

ADVARSEL! : Apparatets stik skal altid tages ud af stikkontakten og det skal være helt kølet af, inden der foretages rengøring af apparatet.
• Sådan rengøres apparatet og eventuelle hår på valsen: Afbryd apparatet fra stikkontakten, tør det af med en fugtig klud, og tør efter med en tør klud.

6. I TILFÆLDE AF PROBLEMER

- Kan du ikke skabe volumen?
- Forsøg igen og følg nøje den illustrerede startvejledning.
- Kontroller, at apparatet ikke er blevet slukket under brugen.
- Er volumen ikke tilfredsstillende?
- Forsøg igen og følg nøje den illustrerede startvejledning.
- Sørg for at trykke apparatet fast mod hovedbunden i 3 sekunder.
- Føles varmen for stærk mod hovedbunden?
- Hold ikke apparatet trykket mod hovedbunden i mere end 3 sekunder.

7. VI SKAL ALLE VÆRE MED TIL AT BESKYTTE MILJØET!

Apparatet indeholder mange materialer, der kan genbruges eller genvindes.
Aflever det på kommunens genbrugsstation eller på et autoriseret serviceværksted, når det ikke skal bruges mere.

Disse instruktioner er også tilgængelige på www.rowenta.com

FI Ole hyvä ja lue turvaohjeet huolellisesti ennen käyttöä.

1. YLEINEN KUVAUS

A. Lämpörullat keraamisella Cashmere Keratin -pinnoitteella
B. Lämpösuoja (lämmöltä suojaava osa)
C. Päällä/pois-virtakatkaisin
D. « IONIC » -järjestelmä
E. Lock System (pihtien lukitseminen ja vapauttaminen)
F. Pyörivän johdon ulostulo
G. Virtajohto

2. TURVALLISUUS

• Turvallisuutesi vuoksi tämä laite täyttää siihen soveltuvat normit ja määräykset (pienjännite- sähkömagneettinen yhteensopivuus, ympäristödirektiivi…).
• Tarkista, että laitteen arvokilvessä ilmoitettu syöttöjännite vastaa sähköverkon jännitettä. Jos kytkentä on virheellinen, laite voi saada korvaamattomia vaurioita, joita takuu ei kata.

• Lisäsuojan tarjoamiseksi on suositeltavaa asentaa kylpyhuoneen sähkövirtapiiriin vikavirtasuojakytkin (RCD tai vvsk), jonka nimellistoimintavirta on enintään 30 mA. Kysy neuvoa sähköasentajaltasi.

• Laitteen ja sen käytön tulee kuitenkin täyttää omassa maassasi voimassa olevat normit.

• VAROITUS: älä käytä tätä laitetta kylpyammeiden, suihkujen, lavuaarien tai muiden vettä sisältävien astioiden tai säiliöiden lähettyvillä.

• Kun laitetta käytetään kylpyhuoneessa, kytke se irti pistorasiasta heti käytön jälkeen. Veden läheisyys voi aiheuttaa vaaratilanteita, vaikka laite olisikin kytketty pois päältä.

• Tätä laitetta ei ole tarkoitettu sellaisten henkilöiden käytettäväksi (mukaan luettuina lapset), joiden fyysiset, aistimelliset tai henkiset kyvyt ovat heikentyneet eikä myöskään sellaisten henkilöiden käytettäväksi, joilla ei ole tietoa tai tuntemusta käyttää laitetta, elleivät he ole heidän turvallisuudestaan vastaavan henkilön valvonnassa tai he saavat ohjeita laitteen käytöstä. Lapsia on pidettävä silmällä, jotta he eivät leiki tällä laitteella.

• Tätä laitetta voivat käyttää vähintään 8-vuotiaat lapset ja aikuiset, joiden fyysiset, aisteihin liittyvät tai henkiset kyvyt ovat rajoittuneet tai joilla ei ole riittävästi tietoa ja kokemusta, mikäli he ovat saaneet tietoa ja opastusta laitteen turvallisesta käytöstä ja jos he ymmärtävät laitteen käyttöön liittyvät riskit ja vaarat. Älä anna lasten leikkiä laitteella. Lapset eivät saa puhdistaa tai huoltaa laitetta ilman valvontaa.

• Jos sähköjohto on vahingoittunut, se on annettava valmistajan, tämän huoltoedustajan tai vastaavan pätevyyden omaavan henkilön vaihdettavaksi vaarojen välttämiseksi.

• Älä käytä laitetta ja ota yhteys valtuutettuun huoltokeskukseen, jos: laite on pudonnut tai se ei toimi normaalilla tavalla.
• Laite on varustettu lämpöturvajärjestelmällä. Jos laite ylikuumenee (esimerkiksi takaritilän tukkeutumisen takia) laite sammuu automaattisesti: ota yhteys jälkimyyntipalveluun.
• Laite tulee irrottaa sähköverkosta:
- ennen puhdistusta ja hoitoa.
- jos se ei toimi kunnolla.
- heti kun olet lopettanut sen käytön.
- jos poistut huoneesta edes hetkeksi.
• Älä käytä laitetta, jos sähköjohto on vahingoittunut.
• Älä upota laitetta veteen tai laita sitä juoksevan veden alle edes puhdistusta varten.
• Älä pidä laitteesta kiinni märin käsin.
• Älä pidä kiinni rasiasta, sillä se kuumenee, käytä kädensijaa.
• Älä irrota laitetta sähköverkosta vetämällä sähköjohdosta, vedä pistokkeesta.
• Älä käytä jatkojohtoa.
• Älä käytä puhdistuksessa hankaavia tai syövyttäviä tuotteita.
• Älä käytä laitetta alle 0 °C ja yli 35 ° lämmössä.

TAKUU:

Laite on tarkoitettu vain kotikäyttöön.
Sitä ei saa käyttää ammatillisiin tarkoituksiin.
Takuu raukeaa, jos laitetta käytetään käyttöohjeiden vastaisesti.

3. KÄYTTÖÖNOTTO

1. Lock System (Fig. 1) : Suoristuslevyjen avaamiseksi on vedettävä « Lock System » -järjestelmää taaksepäin.
Suoristuslevyjen lukitsemiseksi: sulje pihdit ja paina « Lock System » järjestelmää eteenpäin.
2. Liitä laite verkkovirtaan.
3. Työnnä katkaisijaa, kunnes merkkivalo syttyy, päästä se sitten irti. (C)
4. Laite lämpenee nopeasti ja lämpötila ei muutu koko käyttöaikana.
5. Käytön jälkeen: työnnä katkaisijaa merkkivalon sammuttamiseksi, päästä se sitten irti (C). Sulje laite, käytä « Lock system »- lukitusta, irrota laite sähköverkosta ja anna sen jäähtyä täydellisesti ennen laittamista säilytykseen.

4. KÄYTTÖ

Haluatko saada hiuksiin runsautta?
Lue paketissa olevat käyttöohjeet.
Laitteen automaattinen sammuminen:
Turvallisuussyistä laite on varustettu automaattisella sammutustoiminnolla, joka käynnistyy 60 minuutin kuluttua. Jos haluat käynnistää laitteen, katso ohjeet kappaleesta KÄYTTÖÖNOTTO.

5. HUOLTO

HUOM.! Irrota laite verkkovirrasta ennen sen puhdistamista ja anna sen jäähtyä.
• Laitteen puhdistus: Irrota laite verkkovirrasta, pyyhi se kostealla liinalla ja kuivaa.

6. ONGELMATAPAUKSISSA

Etkä saa runsautta aikaan?
- Yritä uudelleen noudattamalla aloitusoppaan ohjeita.
- Varmista, että tuote ei ole sammunut käytön kuluessa.
Eikä saavuttamasi runsaus ole riittävää?
- Yritä uudelleen noudattamalla aloitusoppaan ohjeita.
- Laita laite hyvin vasten hiuspohjaa 3 sekunniksi.
Tuntuuko lämpö liian korkealta pään päällä?
- Älä jätä laitetta pään päälle yli 3 sekunniksi.

7. EDISTÄKÄÄMME YMPÄRISTÖNSUOJELUA!

Laite sisältää paljon arvokkaita ja kierrätettäviä materiaaleja.
Toimita se keräyspisteeseen tai sellaisen puuttuessa valtuutettuun huoltokeskukseen, jotta laite käsitellään asianmukaisesti.

Nämä ohjeet löytyvät myös nettisivultamme www.rowenta.com.

AR يُرجى قراءة ارشادات السلامة قبل الإستعمال

1. وصف أجزاء المُنتج

A – بكرات تجعيد شعر حرارية من الخزف المطلي بكشمير الكيراتين.
B – حماية حرارية (القطعة التي تحمي من الحرارة)
C – مفتاح "تشغيل/توقف"
D – نظام قفل (لقفل الملاقط أو فتحها)
E – نظام الإقفال (يُقفل ويفتح الكماشات)
F – مفصل السلك الكهربائي الدوار
G – السلك الكهربائي

2. إرشادات من أجل السلامة إرشادات من أجل السلامة

• من أجل سلا متك، يخضع هذا المنتج للقوانين والمعايير السارية المفعول: (قانون التيار المنخفض، قانون التوافقية الإلكترومغناطيسية، قانون البيئة...).
• تأكد أن قوة تيار الشبكة الكهربائية عندك يتوافق مع القوة التي يتطلبها المنتج. أي خطأ في التوصيل بالتيار ينتج عنه أضرار في المنتج ، لن تشملها الضمانة.

• للمزيد من الحماية والسلامة، فإننا ننصح بتركيب أداة للتيار الكهربائي المُتخلّف (RCD) لا تزيد قوة عن ٣٠ مللي أمبير تُركب في دائرة التيار الكهربائي في الحمام. اسأل عن هذه الأداة وتركيبها.

• يجب أن يخضع تركيب الجهاز و استعماله لجميع القوانين السارية المفعول في بلدك.

• تحذير : لا تستعمل المنتج بالقرب من صنابير الماء، الدش، المغاسل أو أية حاويات أخرى للماء.

• عندما يُستعمل المُنتج في الحمام، يجب فصله عن التيار الكهربائي بعد الإستعمال، لأنه في اقترابه من الماء يُشكل خطراً كبيراً، حتى وإن كان مُجفّف الشعر في حالة توقف عن التشغيل.

• إذا تعرض السلك الكهربائي للتلف، يجب استبداله من قبل المصنّع أو بواسطة مركز خدمة ما بعد البيع أو بواسطة شخص مؤهل ولديه الخبرة للقيام بهذا العمل، وذلك لتفادي أي خطر.

• يُمكن للأطفال من سن الثامنة وما فوق، وكذلك الأشخاص الذين لا يتمتعون بالقدرة الجسدية أو بالإمكانات العقلية الكافية، أو الذين يعانون من القصور او النقص في الخبرة او المعرفة، من استعمال هذا المنتج شرط أن يكونوا تحت المراقبة، وأن يتدربوا على استعمال المنتج بطريقة آمنة، وأن يتعرفوا على الأخطار المُحتملة من سوء الإستعمال. يجب أن يمنع الأطفال من اللعب بالمنتج. لا يُسمح للأطفال القيام بتنظيف وصيانة المنتج دون وجود رقابة على هذا العمل.ت

• لا تستعمل الجهاز و اتصل بمركز خدمة معتمد:
– إذا سقط الجهاز على الأرض
– إذا لم يعد يعمل بكفاءة.
• يجب فصل الجهاز عن التيار:
– قبل التنظيف و الصيانة
– في حال وجود خلل في التشغيل
– بمجرد الانتهاء من استعماله.
– إذا تركت الغرفة ولو للحظات
• لا تستعمل الجهاز إذا تعرض السلك الكهربائي للتلف.
• لا تغمر الجهاز في الماء و لا تضعه تحت ماء جارية و لو لتنظيفه.
• لا تمسك الجهاز بيدين رطبتين.
• لا تمسك الجهاز من هيكله الساخن بل أمسكه من المقبض.
• لا تفصل الجهاز عن التيار بشد السلك الكهربائي بل انزع القابس من مأخذ التيار.
• لا تستعمل وصلة كهربائية.
• لا تنظف الجهاز بمواد كاشطة أو حارقة.
• لا تستعمل الجهاز في درجة حرارة تقل عن 'صفر' مئوية أو تزيد عن ٣٥سم.

الضمانة :

جهازك مصمم للا ستعمال المنزلي فقط و لا يمكن استعماله لأغراض مهنية. تسقط الضمانة عن المنتج إذا استعمل بشكل خاطئ.

3. بدء التشغيل

1– نظام الإقفال "Locking System" (fig. 1) : لفتح الملازم، يُسحب نظام الإقفال "Locking System" الى الخلف.
لإقفال الملازم: تُغلق الملازم، ثم يُدفع نظام الإقفال "Locking System" الى الأمام.
2 – يوصل المنتج بالتيار الكهربائي.
3 – اضغطي على المفتاح حتى يُضيء المؤشر الضوئي، ثم ارفعي الضغط عنه. (C)
4 – ترتفع درجة حرارة المنتج بسرعة وتبقى درجة الحرارة ثابتة طوال فترة الإستعمال
5 – بعد الاستعمال: اضغطي على المفتاح حتى يُطفأ المؤشر الضوئي، ثم ارفعي الضغط عنه (C). يُغلق الجهاز باستخدام نظام الإقفال، ثم يُفصل عن التيار الكهربائي وندعه لكي يبرد تماما قبل تخزينه.

4. الإستعمال

كيفية تكبير حجم الشعر؟
يُرجى الإطلاع على التعليمات داخل العلبة.

التوقف الأوتوماتيكي عن التشغيل :
من أجل سلامتك، سوف يتوقف المنتج أوتوماتيكياً بعد ٦٠ دقيقة من التشغيل. إذا اردت تشغيل المنتج ثانية، يُرجى اتباع التعليمات الواردة في فقرة "التشغيل".

5. الصيانة

تنبيه ! : قبل تنظيف الجهاز ، يجب دائماً فصله عن التيار الكهربائي و تركه يبرُد.
• لتنظيف الجهاز وإزالة الشعر الملتصق ببكرة الشعر: يُفصل عن التيار الكهربائي، ثم يُمسح بقطعة قماش رطبة ويجفف بقطعة قماش جافة.

6. مشكلات قد تحدث

– ألا يمكنك تكبير حجم شعرك؟
– يُرجى المحاولة مرة أخرى، واتّباع التعليمات الواردة في الدليل بعناية.
– تأكدي من تشغيل الجهاز عند استخدامه.
– حجم الشعر ليس مُرضياً ؟
– يُرجى المحاولة مرة أخرى، واتّباع التعليمات الواردة في الدليل بعناية.
– اضغطي على الجهاز بحزم نحو الرأس لمدة 3 ثوان.
– هل تشعرين بحرارة شديدة على رأسك؟
–لا تضغطي على الجهاز نحو رأسك لأكثر من 3 ثوان.

7. حماية البيئة أولاً !

يحتوي هذا المُنتج على مواد قيّمة صناعياً ويمكن إعادة تصنيعها. أودعها في مراكز تجميع المهملات المُختصة.

هذه التعليمات والإرشادات متوفرة على موقعنا على الشبكة : www.rowenta.com

FA قبل استفاده، دستور العمل وتوصیه های ایمنی را به دقت بخوانید

1. تشریح دستگاه

A – فر گرم مو با پوشش سرامیک پشمی کراتین.
B – مجهز به محافظ گرمایی (وسیله ای که از گرم شدن بیش از حد دستگاه جلوگیری میکند)
C – . دکمه روشن/خاموش
D – . سیستم IONIC
E – سیستم قفل کننده (قفل کننده و رها کننده گیره ها)
F – ثابت کننده چرخان سیم
G – سیم برق

2. توصیه های ایمنی

• برای ایمنی شما این دستگاه منطبق با ضوابط و مقررات جاری است (دستورات مربوط به فشار ضعیف، انطباق الکترومانیتیک، محیط زیست...)
• مطمئن شوید که فشار برق خانه منطبق با فشار برق مورد نیاز دستگاه باشد. هرگونه اشتباه در برق رسانی ممکن است باعث صدمات جبران ناپذیر شود که مورد پوشش ضمانت دستگاه نباشد.

• برای محافظت بیشتر، نصب و راه اندازی یک دستگاه باقیمانده (RCD) با داشتن عملکرد فعلی که از 30 میلی متر آمپر در مدار الکتریکی حمام فراتر نمی رودی بهتر خواهد بود. مشاوره درخواست کنید.

• استقرار و استفاده از دستگاه باید منطبق با ضوابط جاری در کشور شما باشد.

• هشدار: دستگاه در نزدیکی حمامی دوشی دستشوئی یا سایر ظروف حاوی آب خودداری کنید.

• هنگامی که دستگاه در اتاق استفاده می شودی پس از استفاده خاموش کنید چون در نزدیکی آب امکان بروز خطر وجود دارد حتی زمانی که دستگاه خاموش است.

• این دستگاه برای استفاده افراد (و نیز کودکانی) که دارای نارسائی های جسمی، فکری و روانی می باشند و نیز اشخاص بدون
تجربه و آگاهی ساخته نشده است، مگر تحت نظارت فردی که مسئول ایمنی و مراقبت آنها بوده و دستورات لازم برای استفاده از دستگاه را به آنها داده باشد. باید مراقب کودکان بود تا با این دستگاه بازی نکنند.

• در صورت آموزش و نظارت بر کاربرد دستگاه بصورت ایمن و آگاه از خطر، این دستگاه قابل استفاده کودکان 8 سال و بالاتر و افراد فاقد تجربه و دانش یا توانائی فیزیکی، حسی یا روانی خواهد بود. از بازی کردن کودکان با دستگاه خودداری کنید. از تمیز کردن و نگهداری وسیله بوسیله کودکان بدون نظارت اجتناب کنید.

• در صورت صدمه دیدن سیم دستگاه، برای تأمین ایمنی، باید آنرا توسط سازنده، خدمات پس از فروش آن و یا شخصی دارای تخصص مشابه تعویض نمود.
• در شرایط زیر از دستگاه استفاده نکرده و به یک مرکز خدمات مجاز مراجعه کنید:
– اگر دستگاه زمین افتاده باشد،
– اگر دستگاه بطور عادی کار نکند.
• در شرایط زیر باید پریز دستگاه را از برق بیرون آورد:
– در موقع تمیز کردن و نگهداری،
– در صورت کارکرد غیرعادی،
– به محض پایان استفاده از آن.
• در صورت صدمه دیدن سیم از دستگاه استفاده نکنید.
• دستگاه را، حتی برای تمیز کردن، در آب فرو نبرده و زیر آب نگیرید.
• با دستهای خیس دستگاه را در دست نگیرید.
• دستگاه را از جعبه آن که داغ است نگیرید بلکه از دستگیره آن استفاده کنید.
• برای بیرون آوردن دستگاه از برق، سیم آنرا نکشید بلکه پریز آنرا بکشید.
• از استفاده از سیم رابط پرهیز کنید.
• برای تمیز کردن دستگاه از مواد ساینده استفاده نکنید.
• در حرارت های کمتر از صفر درجه یا بیش از ۳۵ درجه سانتیگراد از دستگاه استفاده نکنید.

ضمانت:

این دستگاه صرفاً برای استفاده خانگی ساخته شده است. نباید از آن مصرف حرفه ای کرد. در صورت
استفاده نادرست، ضمانت آن باطل می شود.

۳. راه اندازی

1. lock system (Fig 1) : برای باز کردن گیره ها، «lock system»
را بسمت عقب بکشید. برای قفل کردن گیره ها : گیره ها را بسته و «lock system» را بسمت جلو فشار دهید.
2. دستگاه را به جریان برق وصل کنید.
3. کلید را فشار دهید تا چراغ روشن شود. با روشن شدن چراغ (C) را آزاد کنید.
4. درجه حرارت در دستگاه شما بسیار سریع بالا می رود درجه حرارت در تمام طول استفاده ثابت باقی می ماند.
5. پس از استفاده : کلید را فشار دهید تا چراغ خاموش شود. با خاموش شدن چراغ (C) را آزاد کنید. با استفاده از سیستم قفل، دستگاه را بسته، سیم را از پریز خارج کرده وقبل از قرار دادن آن در جای خود بگذارید تا دستگاه کاملا سرد شود.

4. کاربرد:

چگونه به موهای خود حجم دهیمی؟
لطفا" به دستورالعمل داخل جعبه توجه کنید.

قطع اتوماتیک جریان
جهت ایمنی شما، جریان برق دستگاه بطور خودکار پس از 60 دقیقه قطع خواهد شد. چنانچه مایل به دوباره روشن کردن آن میباشید به دستورات ذکر شده در قسمت "روشن کردن" مراجعه نمائید.

5. نکهداری

توجه! : همیشه قبل از نظافت دستگاه، آن را از برق بکشید و بگذارید خنکشود.
• جهت نظافت دستگاه و خارج کردن رشته موهایی که امکان دارد در دستگاه فرزن مانده باشند، سیم را از پریز خارج نموده، دستگاه را با دستمالی مرطوب تمیز کرده و سپس با دستمال خشکی آن را خشک کنید.

6. در صورت مشاهده مشکل

– قادر به دادن حجم به موهای خود نیستیدی؟
– لطفا" به دنبال دستورالعمل مصور در راهنما، دوباره با دقت امتحان کنید.
– هنگام استفاده از دستگاه از روشن بودن آن اطمینان حاصل کنید.

– از حجم موهای خود راضی نیستیدی؟
– لطفا" به دنبال دستورالعمل مصور در راهنما، دوباره با دقت امتحان کنید.
– دستگاه را به مدت 3 ثانیه به پوست سر فشار دهید.

– آیا پوست سر شما بیش از حد داغ میشودی؟
– دستگاه را بیش از 3 ثانیه به پوست سر فشار ندهید

۷. از محیط زیست محافظت کنید!

دستگاه شما حاوی مواد با ارزشی است که قابل ترمیم یا بازیافت میباشد. آنرا در محل مخصوص جمع آوری زباله در شهر قرار دهید.

دستور العمل ها در وب سایت www.rowenta.com موجود می باشد

RU Перед использованием прибора внимательно прочитайте инструкцию и соблюдайте меры безопасности.

1. ОБЩЕЕ ОПИСАНИЕ

A. Бигуди с керамическим покрытием Cashmere Keratinv
B. Термоизолированный корпус (для безопасного использования)
C. Устройство включения/ выключения
D. Ионная система
E. Система блокировки (блокировки и разблокировки щипцов)
F. Место крепления электрического шнура, оснащенное системой вращения
G. Шнур питания

2. МЕРЫ БЕЗОПАСНОСТИ

• В целях Вашей безопасности данный прибор соответствует существующим нормам и правилам (нормативные акты, касающиеся низкого напряжения, электромагнитной совместимости, охраны окружающей среды и т.д.).
• Убедитесь, что рабочее напряжение Вашей электросети соответствует напряжению, указанному на заводской табличке прибора. Любая ошибка при подключении прибора может привести к необратимым повреждениям, которые не покрываются гарантией.

• Для дополнительной защиты рекомендуется подключение устройства защитного отключения (УЗО) с номинальным дифференциальным рабочим током не выше 30мА к электрической цепи ванной комнаты. Проконсультируйтесь с вашим установщиком.

• Установка прибора и его использование должно соответствовать действующим в стране пользователя нормативам.

• ВНИМАНИЕ: не используйте это устройство вблизи ванн, душевых, бассейнов или других емкостей с водой.

• При использовании устройства в ванной комнате, отключайте его от сети после использования, поскольку близость воды представляет опасность, даже когда устройство отключено.

• Прибор не предназначен для использования лицами (включая детей) с пониженными физическими, чувственными или умственными способностями или при отсутствии у них опыта или знаний, если они не находятся под контролем или не проинструктированы об использовании прибора лицом, ответственным за их безопасность. Дети должны находится под контролем для недопущения игры с прибором.

• Допускается использование прибора детьми 8 лет и старше, а также лицами с ограниченными физическими, сенсорными или умственными способностями, лицами, не имеющими опыта и знания, необходимых при обращении с такими изделиями, при условии, что за ними осуществляется соответствующий надзор или они ознакомлены с инструкциями, касающимися безопасного использования прибора и объясняющими риски, возникающие в ходе его использования. Не разрешайте детям играть с прибором. Очистка и техническое обслуживание не должно выполняться детьми без надзора взрослых.

• Если шнур питания поврежден, в целях безопасности его замена должна выполняться производителем, в уполномоченном сервисном центре или квалифицированным специалистом.

• Не пользуйтесь прибором и обращайтесь в уполномоченный сервисный центр в следующих случаях: при падении или сбоях в работе прибора.
• Прибор следует отключать от сети в следующих случаях: прежде чем приступить к чистке или текущему уходу за прибором, в случае неправильной работы прибора, после его использования, а также в том случае, если Вы оставляете прибор без присмотра, даже на короткое время.
• Запрещается пользоваться прибором, если шнур питания поврежден.
• Запрещается погружать прибор в воду, даже для того, чтобы его вымыть.
• Не прикасайтесь к прибору влажными руками.
• Не прикасайтесь к корпусу прибора, т.к. он нагревается, держите прибор за ручку.
• Чтобы отключить прибор от сети, тяните не за шнур питания, а за вилку.
• Запрещается использовать электрический удлинитель.
• Запрещается чистить прибор порошками, содержащими абразивные или коррозивные вещества.
• Запрещается использование прибора при температуре ниже 0 °C и выше 35 °C.

ГАРАНТИЯ:

Данный прибор предназначен исключительно для бытового использования.
Запрещается его использование в профессиональных целях.
Неправильное использование прибора отменяет действие гарантии на прибор.

3. НАЧАЛО РАБОТЫ

1. Система блокировки (рис. 1) : Чтобы открыть щипцы, потяните « Lock System » назад.
Чтобы заблокировать щипцы: закройте их и сдвиньте «Lock System» вперед.
2. Включите прибор.
3. Нажмите на переключатель, чтобы загорелся световой индикатор, затем отпустите (С).
4. Щипцы очень быстро нагреваются а температура на протяжении всего времени использования не меняется. (рис. 1)
5. После использования: нажмите на переключатель, чтобы погас световой индикатор, затем отпустите (С). Закройте прибор, используя систему закрывания "Lock System", отключите прибор от электросети и дайте ему полностью остыть, прежде чем убрать его на хранение.

4. ПРИМЕНЕНИЕ

Как придать волосам объем?
Смотрите приложенную инструкцию по применению.
Автоматическое выключение прибора:
В целях вашей безопасности прибор оснащен системой автоматического выключения по истечении 60 минут. Если вы хотите опять включить прибор, см. раздел «ПОДГОТОВКА К РАБОТЕ».

5. УХОД

ВНИМАНИЕ! Перед очищением вытяните вилку прибора из розетки и дайте ему остыть.
• Чтобы очистить прибор и снять волосы, оставшиеся на ролике: отключите его от электросети, протрите его сначала влажной, а затем сухой тряпкой.

6. В СЛУЧАЕ ВОЗНИКНОВЕНИЯ ПРОБЛЕМ

- Вам не удается придать волосам объем?
- Попробуйте еще раз, внимательно соблюдая символы из краткого руководства.
- Проверьте, не выключается ли прибор во время использования.
- Недостаточно объема?
- Попробуйте еще раз, внимательно соблюдая символы из краткого руководства.
- Прижмите прибор к голове и удерживайте в течение 3 секунд.
- Вы ощущаете, что от прибора исходит жар?
- Не прижимайте прибор к голове более 3 секунд.

Эти инструкции также доступны на веб-сайте нашей компании по адресу www.rowenta.com

UK Перш ніж користуватися пристроєм, уважно прочитайте інструкцію з експлуатації та правила техніки безпеки.

1. ЗАГАЛЬНИЙ ОПИС

A. Бігуді з керамічним покриттям Cashmere Keratin
B. Термо захист (захисна частина для підтримання температури)
C. Вмикач/ вимикач
D. Іонна система
E. Систем блокування (блокування та розблокування щипців)
F. Місце кріплення електричного шнура, обладнане системою обертання
G. Шнур живлення

2. ПОРАДИ ІЗ БЕЗПЕКИ

• Ваша безпека гарантується відповідністю цього приладу чинним стандартам і нормам (директиви стосовно низьковольтного обладнання, електромагнітної сумісності, захисту довкілля та ін.).
• Перевірте, щоб напруга у використовуваній вами електромережі відповідала напрузі, вказаній на приладі. Будь-яке неправильне підключення до електромережі може призвести до непоправних пошкоджень приладу, на які гарантія не поширюється.

• Для додаткового захисту рекомендується підключення пристрою захисного відключення (ПЗВ) з номінальним диференціальним робочим струмом до 30мА до електричного ланцюга ванної кімнати. Проконсультуйтесь зі своїм установником.

• У будь-якому випадку способи установлення і використання приладу повинні відповідати вимогам нормативних документів, чинних у вашій країні.

• УВАГА: не користуйтеся цим пристроєм поблизу ванн, душових, басейнів чи інших ємностей з водою.

• При користуванні пристроєм у ванній кімнаті, вимикайте його від мережі після використання, оскільки близькість води становить небезпеку, навіть коли пристрій вимкнено.
• Цей прилад не повинен використовуватись особами (в тому числі дітьми), які мають обмежені фізичні, чуттєві чи розумові можливості або не мають потрібного досвіду чи знань, якщо особа, відповідальна за їхню безпеку, не здійснює за ними нагляду або попередньо не дала вказівок щодо використання приладу. Слід наглядати за дітьми, щоб вони не гралися з приладом.

• Цей пристрій може використовуватись дітьми віком від 8 років і вище та особами з обмеженими фізичними, сенсорними або розумовими можливостями, особами, які не мають достатньо досвіду та знань, необхідних для поводження с такими виробами , за умови, якщо за ними проводиться відповідний нагляд або вони ознайомлені з інструкціями щодо безпечного використання пристрою і розуміють небезпеку, що може відбутися. Не дозволяйте дітям грати з пристроєм. Очищення та обслуговування не повинно бути виконане дітьми без нагляду.

• Щоб уникнути небезпеки, у разі пошкодження електрошнура його слід замінити на підприємстві виробника, в його відділі післяпродажного обслуговування або звернувшись до спеціаліста відповідної кваліфікації.

• Не користуйтесь вашим приладом і зверніться до уповноваженого сервіс-центру, якщо прилад падав на підлогу або не працює як слід.
• Прилад потрібно відключати від електромережі: перед виконанням операцій очищення або догляду, якщо він не працює як слід, одразу після закінчення використання.
• Не використовуйте прилад, якщо його електрошнур пошкоджений.
• Не занурюйте прилад у воду і не підставляйте його під струмінь води, навіть під час очищення.
• Не торкайтесь приладу, якщо у вас вологі руки.
• Беріть прилад не за корпус, поки він ще гарячий, а за ручку.
• Відключаючи прилад від електромережі, тягніть не за електрошнур, а за вилку.
• Не користуйтесь електроподовжувачем.
• Не використовуйте для очищення абразивні чи корозійні матеріали.
• Не користуйтесь приладом при температурах нижче 0 С і вище 35 С.

ГАРАНТІЯ:

Ваш прилад призначений тільки для побутового використання.
Його не можна використовувати для професійної діяльності.
Неправильне використання приладу тягне за собою анулювання гарантії.

3. ПОЧАТОК РОБОТИ

1. Фіксатор Lock System (мал. 1) : Щоб розкрити щипці, відтягніть фіксатор « Lock System » назад. Щоб заблокувати щипці: закрийте щипці та штовхніть фіксатор «Lock System» вперед.
2. Включіть прилад.
3. Натисніть на перемикач, щоб засвітилась сигнальна лампа, а потім відпустіть його. (С)
4. Щипці швидко нагріваються а температура на протязі всього часу користування не змінюється. (мал. 1)
5. Після використання: натисніть на перемикач, щоб згасла сигнальна лампа, а потім відпустіть його (С). Закрийте пристрій, скористайтесь "Lock System" (системою закривання), відключіть прилад від мережі і дайте йому повністю охолонути перед зберіганням.

4. ВИКОРИСТАННЯ

Як створити об'єм?
Дивіться посібник користувача з комплекту приладу.
Автоматичне вимкнення приладу:
Задля вашої безпеки прилад обладнано системою автоматичного вимкнення через 60 хвилин. Якщо ви бажаєте знову увімкнути прилад, див. розділ «ПІДГОТОВКА ДО РОБОТИ».

5. ДОГЛЯД

УВАГА! Перед очищенням витягніть вилку приладу з розетки і дайте щипцям охолонути.
Для очищення пристрою і будь-якого волосся, що залишилось на трубці: відключіть пристрій, скористайтесь вологою ганчіркою і потім витріть сухою тканиною.

6. ЯКЩО ВИНИКЛА ПРОБЛЕМА

- Ви не можете створити об'єм?
- Спробуйте ще раз, ретельно дотримуючись позначок посібника з експлуатації.
- Переконайтесь, що пристрій ввімкнений під час використання.
- Об'єм незадовільний?
- Спробуйте ще раз, ретельно дотримуючись позначок посібника з експлуатації.
- Розмістіть пристрій на волосяному покриві голови на 3 секунди.
- Ви відчуваєте надто сильне тепло на шкірі голови?
- Не тримайте ввімкнений пристрій на голові більше 3 секунд.

Ці інструкції також доступні на нашому сайті www.rowenta.com

ET Lugege enne kasutamist tähelepanelikult läbi nii kasutusjuhend kui ka turvanõuded.

1. ÜLDKIRJELDUS

A. Kuumarullid Cashmere Keratin keraamilise kattega
B. Termokaitse (kuumuskaitseseade)
C. Käivitusnupp Sisse/Välja
D. „IONIC" - süsteem
E. Lock System (tangide lukustamise/lahtilukustamise süsteem)
F. Pöörleva juhtme väljatulek
G. Toitejuhe

2. TURVANÕUDED

• Teie turvalisuse tagamiseks vastab seade sellele kohaldatavatele normatiividele ja seadustele (Madalpingeseadmete, Elektromagnetilise Ühilduvuse ja Keskkonnakaitse kohta käivad direktiivid).
• Kontrollige, et kasutatav võrgupinge vastaks seadme juures nõutavale. Valesti vooluvõrku ühendamine võib seadme rikkuda ning sellised vigastused ei käi garantii alla.

• Täiendava kaitse tagamiseks on soovitatav paigaldada vannituba varustavasse vooluahelasse rikkevooluseade, mille nominaalne rikkevool ei ületa 30 mA. Küsige nõu paigaldajalt.

• Igal juhul tuleb seade paigaldada ja seda kasutada kooskõlas kasutamisriigis kehtiva seadusandlusega.

• HOIATUS! Ärge kasutage seadet vannide, duššide, kraanikausside või muude vett sisaldavate anumate lähedal.

• Kui seadet kasutatakse vannitoas, eemaldage see pärast kasutamist vooluvõrgust, sest vesi võib põhjustada ohtliku olukorra isegi siis, kui seade on välja lülitatud.

• Seadet ei tohi kasutada isikud (s.h. lapsed), kelle füüsilised ja vaimsed võimed ning meeled on piiratud või isikud, kes seda ei oska või ei tea, kuidas seade toimib, välja arvatud juhul, kui nende turvalisuse eest vastutav isik kas nende järele valvab või on neile eelnevalt seadme tööpõhimõtteid ja kasutamist selgitanud. Ka tuleb valvata selle järele, et lapsed seadmega ei mängiks.

• Seadet võivad kasutada lapsed alates 8. eluaastast või vähenenud füüsiliste, sensoorsete või mentaalsete võimetega isikud, samuti isikud kellel puuduvad kogemused ja teadmised, juhul kui neid on seadme ohutu kasutamise osas eelnevalt juhendatud või koolitatud ning nad mõistavad sellest tulenevaid ohte. Lapsed ei tohi seadmega mängida. Lapsed ei tohi seadet järelvalveta puhastada ega hooldada.

• Kui toitejuhe on katki, tuleb ohuolukordade ärahoidmiseks lasta see tootjal, tema müügijärgsel teenindusel või vastavat kvalifikatsiooni omaval isikul välja vahetada.

• Ärge kasutage seadet ning võtke ühendust Volitatud Teeninduskeskusega juhul, kui seade on maha kukkunud või ei tööta korralikult.
• Seade peab olema vooluvõrgust välja võetud: selle puhastamiseks ja hoolduseks, rikke korral, kohe, kui olete selle kasutamise lõpetanud.
• Ärge kasutage seadet, kui toitejuhe on katki
• Ärge kastke seadet vette ega pange seda voolava vee alla isegi mitte selle puhastamiseks.
• Ärge katsuge seadet niiskete kätega.
• Ärge hoidke seadet korpusest – see on tuline –,vaid käepidemest.
• Seadet stepslist välja tõmmates ei tohi kinni hoida mitte juhtmest, vaid pistikust.
• Ärge kasutage pikendusjuhet.
• Ärge kasutage seadme puhastamiseks vahendeid, mis võivad selle pinda kriimustada või söövitada
• Ärge kasutage temperatuuril alla 0 °C ja üle 35 °C

GARANTII:

Antud seade on ette nähtud ainult koduseks kasutuseks.
Seda ei tohi tarvitada töövahendina.
Ebaõige kasutamise korral kaotab garantii kehtivuse

3. TÖÖKS ETTEVALMISTAMINE

1. Lock System (Fig. 1) : Tangide avamiseks tõmmake „Lock System" nuppu tahapoole. Tangide lukustamiseks pange need kokku ja lükake „Lock System" nuppu ettepoole.
2. Ühendage seade vooluvõrku.
3. Vajutage lülitit kuni süttib märgutuli ning vabastage seejärel lüliti. (C)
4. Seade soojeneb väga kiiresti ning temperatuur ei muutu kogu kasutamisaja jooksul. (fig. 1)
5. Pärast kasutamist: vajutage lülitit kuni märgutuli kustub ning vabastage seejärel lüliti (C). Sulgege seade kasutades lukustussüsteemi «Lock system», eemaldage seade vooluvõrgust ja laske sellel enne hoiulepanekut täielikult maha jahtuda.

4. KASUTAMINE

Kuidas saavutada volüümi?
Tutvuge pakendis oleva kasutusjuhendiga.
Seadme automaatne väljalülitumine
Kasutajaohutuse tagamiseks on see seade varustatud funktsiooniga, mis lülitab seadme 60 minuti möödumisel automaatselt välja. Kui te soovite jätkata seadme kasutamist, toimige, nagu on kirjeldatud peatükis SEADME KASUTUSELEVÕTMINE.

5. HOOLDAMINE

TÄHELEPANU! Enne puhastamist eemaldage seade vooluvõrgust ja laske sellel jahtuda.
• Seadme puhastamiseks ja juuksekarvade eemaldamiseks: eemaldage seade vooluvõrgust, pühkige seadet niiske lapiga ja kuivatage kuiva lapiga.

6. KUI SEADE EI TÖÖTA KORRALIKULT

- Teil ei õnnestunud juukseid kohevaks saada?
- Proovige uuesti järgida hoolikalt alustusjuhendis esitatud juhtnööre.
- Veenduge, et seade pole kasutamise ajal millegipärast välja lülitunud.
- Volüüm pole piisav?
- Proovige uuesti järgida hoolikalt alustusjuhendis esitatud juhtnööre.
- Hoidke seadet 3 sekundit korralikult juuksejuurte vastas.
- Tunnete peanahal liigset kuumust?
- Ärge hoidke seadet peanahal üle 3 sekundi.

7. AITAME HOIDA LOODUSKESKKONDA!

Teie seadme juures on kasutatud väga mitmeid ümbertöötlemist või kogumist võimaldavaid materjale.
Viige seade kogumispunkti või viimase puudumisel volitatud teeninduskeskusesse, et oleks võimalik selle ümbertöötlemine.

Need juhendid on saadaval meie kodulehel aadressil www.rowenta.com.

LT Prieš naudodami atidžiai perskaitykite naudojimo instrukcijas ir saugos patarimus.

1. PRIETAISO APRAŠYMAS

A. Kaitinamasis ritinys su „Cashmere Keratin ceramic" apdaila
B. Šilumos apsauga Thermo Protect (šilumą sauganti dalis)
C. Įjungimo / išjungimo mygtukas
D. IONIC sistema
E. „Lock System" (žnyplių suskleidimas ir išskleidimas)
F. Vyniojamo laido anga
G. Maitinimo laidas

2 SAUGOS PATARIMAI

• Siekiant užtikrinti Jūsų saugumą, šis aparatas pagamintas laikantis taikomų standartų ir teisės aktų (Žemos įtampos, Elektromagnetinio suderinamumo, Aplinkos apsaugos direktyvų...).
• Patikrinkite, ar Jūsų elektros tinklo įtampa sutampa su nurodytąja ant aparato. Bet kokia jungimo klaida gali padaryti nepataisomos žalos, kuriai netaikoma garantija.

• Siekiant papildomos apsaugos, rekomenduojama į vonios elektros grandinę įtraukti liekamosios srovės įtaisą (RCD) su normine liekamąja darbine srove, kuri neviršija 30 mA. Patarimo kreipkitės į asmenį, diegiantį įrangą.

• Tačiau aparatas turi būti instaliuotas ir naudojamas laikantis jūsų šalyje galiojančių standartų.

• ĮSPĖJIMAS: negalima naudoti įrenginio šalia vonios, dušo, prausyklės ar kitų indų, kuriuose yra vandens.

• Prietaisą naudojant vonioje, po naudojimo būtina iš elektros lizdo ištraukti prietaiso kištuką, nes buvimas arti vandens kelia pavojų net išjungus prietaisą.

•Šis aparatas nėra skirtas naudoti asmenims (taip pat vaikams), kurių fizinės, jutiminės arba protinės galimybės yra ribotos, taip pat asmenims, neturintiems atitinkamos patirties ir žinių, išskyrus tuos atvejus, kai už jų saugumą atsakingi asmenys užtikrina tinkamą priežiūrą arba jie iš anksto gauna instrukcijas dėl šio aparato naudojimo. Vaikai turi būti prižiūrimi, užtikrinant, kad jie nežaistų su aparatu.

• Šį prietaisą gali naudoti 8 metų bei vyresnio amžiaus vaikai ir sutrikusių fizinių, jutimo ar protinių gebėjimų arba neturintys patirties ir žinių asmenys, jei jie prižiūrimi arba jiems paaiškinama, kaip saugiai naudotis prietaisu, ir jie supranta susijusius pavojus. Vaikams žaisti su prietaisu negalima. Vaikai negali be priežiūros valyti prietaiso arba atlikti jo techninę priežiūrą.

• Jei maitinimo laidas pažeistas, gamintojas, centras, kuris yra įgaliotas atlikti priežiūrą po pardavimo, arba panašios kvalifikacijos asmenys jį turi pakeisti, kad nebūtų pavojaus.

• Nenaudokite aparato ir kreipkitės į centrą, įgaliotą atlikti priežiūrą po pardavimo, jeigu aparatas nukrito ir neveikia kaip paprastai.
• Aparatas turi būti išjungtas iš tinklo: prieš jį valant ir atliekant priežiūros darbus, sutrikus veikimui, baigus jį naudoti.
• Nenaudokite aparato, jei laidas pažeistas.
• Nenardinkite jo į vandenį ir neplaukite net valydami.
• Nelaikykite drėgnomis rankomis.
• Nelaikykite už įkaitusio korpuso, bet už rankenos.
• Neišjunkite traukdami už laido, bet ištraukite kištuką iš lizdo.
• Nenaudokite elektrinio ilgiklio.
• Nevalykite su šveitimui skirtomis ar koroziją sukeliančiomis priemonėmis.
• Nenaudokite esant žemesnei nei 0 °C ir aukštesnei nei 35 °C temperatūrai.

GARANTIJA:

Jūsų aparatas skirtas tik naudojimui namuose.
Jo negalima naudoti profesiniams tikslams.
Neteisingai naudojant, garantija nebėra taikoma ir tampa negaliojanti.

3. PRIETAISO ĮJUNGIMAS

1. Lock System (Fig. 1) : Norėdami pakelti žnyples, patraukite „Lock System" atgal. Norėdami užfiksuoti žnyples, suskleiskite jas ir pastumkite į priekį „Lock System".
2. Įjunkite prietaisą.
3. Stumkite jungiklį, kol užsidegs lemputė, paskui jį atleiskite. (C)
4. Prietaisas greitai įkaista per 30 sekundžių - pastovi temperatūra naudojimo metu. (fig 1)
5. Baigę naudoti pastumkite jungiklį, kad lemputė užgestų, paskui jį atleiskite (C). Uždarykite aparatą (naudokite funkciją „Lock system"), išjunkite aparatą iš elektros tinklo ir prieš padėdami į vietą leiskite jam visiškai atvėsti.

4. NAUDOJIMAS

Kaip išgauti didesnę plaukų apimtį?
Žr. pakuotėje esančią naudojimo instrukciją.
Automatinis aparato išsijungimas
Siekiant užtikrinti saugumą, šiame aparate yra automatinio išsijungimo sistema: aparatas išsijungia po 60 min. Jeigu norite vėl jį pradėti naudoti, vadovaukitės skyrelyje PARUOŠIMAS NAUDOTI pateiktais nurodymais.

5. PRIEŽIŪRA

DĖMESIO! Prieš valymą prietaisą išjunkite iš tinklo ir leiskite jam atvėsti.
• Norėdami išvalyti aparatą ir išimti plaukus iš volelio, išjunkite aparatą iš elektros tinklo, nuvalykite drėgnu skudurėliu ir nušluostykite sausu skudurėliu.

6. KILUS PROBLEMOMS

- Jums nepavyksta išgauti didesnės plaukų apimties?
- Pabandykite iš naujo tiksliai laikydamiesi įjungimo vadove nurodyto judesio.
- Įsitikinkite, kad naudojant aparatas neišsijungė.
- Plaukų apimtis per maža?
- Pabandykite iš naujo tiksliai laikydamiesi įjungimo vadove nurodyto judesio.
- Aparatą gerai prispauskite prie galvos odos ir palaikykite 3 sekundes.
- Jaučiate, kad galvos oda per daug kaista?
- Nelaikykite aparato prispausto prie galvos odos ilgiau nei 3 sekundes.

7. PRISIDĖKIME PRIE APLINKOS APSAUGOS!

Jūsų aparate yra daug medžiagų, kurias galima pakeisti į pirmines žaliavas arba perdirbti.
Nuneškite jį į surinkimo punktą arba, jei jo nėra, į įgaliotą priežiūros centrą, kad aparatas būtų perdirbtas.

Šias instrukcijas taip pat galima rasti ir mūsų svetainėje www.rowenta.com.

LV Pirms izmantošanas uzmanīgi izlasiet lietošanas instrukciju, kā arī drošības tehnikas noteikumus.

1. VISPĀRĪGS APRAKSTS

A. Cirtu ieveidotājs ar Cashmere Keratin ceramic pārklājumu
B. Thermo Protect (detaļa aizsardzībai pret karstumu)
C. Slēdzis ieslēgt/izslēgt
D. „IONIC" jonu sistēma

EN RU
FR UK
DE ET
NL LT
IT LV
ES PL
PT CS
EL SK
TR HU
NO BG
SV RO
DA SL
FI SR
AR HR
FA BS

PREMIUM CARE VOLUM'24

www.rowenta.com 1800139594_INDEX_01

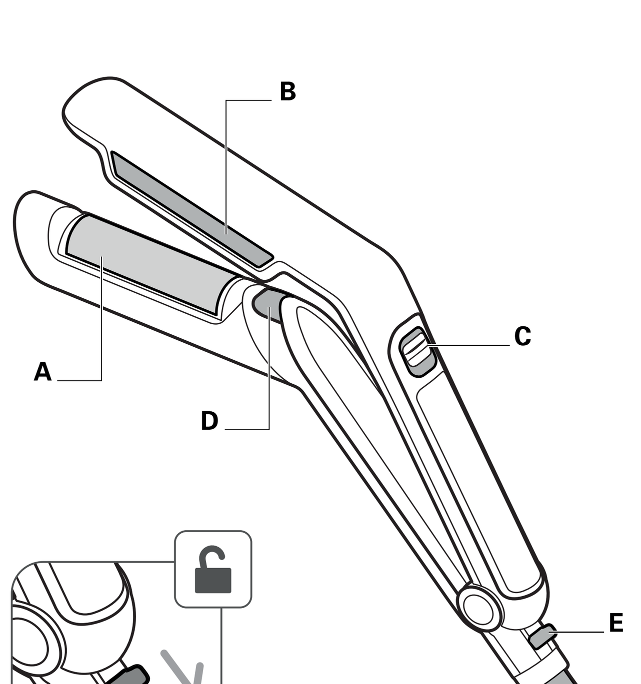

Fig. 1

E. „Lock System" bloķēšanas sistēma (knaibļu bloķēšana un atbloķēšana)
F. Rotējošā vada izeja
G. Barošanas vads

2. DROŠĪBAS NOTEIKUMI

• Jūsu drošībai, šis aparāts atbilst noteiktajām normām un noteikumiem (zemsprieguma direktīva, elektromagnētiskā saderība, apkārtējā vide...).
• Pārliecinieties, ka elektroinstalāciju spriegums atbilst Jūsu aparāta parametriem. Jebkura nepareiza pieslēgšana var izraisīt neatgriezeniskus bojājumus, kurus garantija nesedz.

• Papildu aizsardzībai elektriskajā ķēdē, kas apgādā vannas istabu, ieteicams uzstādīt paliekošās strāvas ierīci (RCD), kuras paliekošās darbības strāva nepārsniedz 30 mA. Palūdziet uzstādītāja padomu.

• Ierīces uzstādīšana un izmantošana jāveic saskaņā ar Jūsu valstī spēkā esošajiem standartiem.

• BRĪDINĀJUMS: neizmantojiet šo ierīci vannas, dušas, baseinu vai citu tvertņu, kas satur ūdeni, tuvumā.

• Ja ierīce tiek izmantota vannas istabā, pēc lietošanas atvienojiet to no strāvas, jo ūdens tuvums rada briesmas pat, ja ierīce ir izslēgta.

• Šo aparātu nav paredzēts izmantot personām (ieskaitot bērnus), kuru fiziskās, sensorās vai garīgās spējas ir ierobežotas, vai personām, kurām trūkst pieredzes vai zināšanu, izņemot gadījumus, kad par viņu drošību atbildīga persona ierīces izmantošanas laikā šīs personas uzrauga vai ir sniegusi informāciju par ierīces izmantošanu. Pieskatiet bērnus un pārliecinieties, ka tie nespēlējas ar aparātu.

• Šo ierīci var lietot bērni no 8 gadu vecuma un cilvēki ar ierobežotām fiziskām, sensorām vai garīgām spējām, kā arī tādi, kam trūkst pieredzes un zināšanu, ja vien viņi darbojas kādas citas, par viņu drošību atbildīgas personas uzraudzībā vai ir saņēmuši norādījumus attiecībā uz to, kā šo ierīci droši lietot, un apzinās ar to saistītos riskus. Bērni ar šo ierīci nedrīkst spēlēties, kā arī bez uzraudzības veikt tās tīrīšanu un apkopi.

• Ja barošanas vads ir bojāts, tas jāaizvieto ražotājam, garantijas apkalpošanas servisam vai personai ar līdzīgu kvalifikāciju, lai izvairītos no iespējamām briesmām.

• Neizmantojiet aparātu un sazinieties ar autorizēto apkopes servisu, ja: Jūsu ierīce ir nokritusi zemē, tā darbojas ar traucējumiem.
• Aparāts jāizslēdz: pirms tīrīšanas un apkopes, nepareizas funkcionēšanas gadījumā, tiklīdz Jūs esat beidzis to lietot.
• Nelietojiet, ja bojāts strāvas vads.
• Nemērciet ūdenī vai nelieciet zem tekoša ūdens pat tīrīšanas nolūkā.
• Neturiet to mitrās rokās.
• Neturiet aiz korpusa, kas ir karsts, bet aiz roktura.
• Neatvienojiet no strāvas, raujot aiz vada, bet gan velkot aiz kontaktdakšas
• Neizmantojiet elektrisko pagarinātāju.
• Netīriet ierīci ar abrazīviem vai korozīviem līdzekļiem.
• Nelietojiet to pie temperatūras, kas zemāka par 0°C un augstāka par 35 °C

GARANTIJA:

Šis aparāts ir paredzēts lietošanai tikai mājas apstākļos. To nedrīkst izmantot profesionālos nolūkos.
Nepareizas izmantošanas gadījumā garantija kļūst par nederīgu un spēkā neesošu.

3. IESLĒGŠANA

1. Lock System (Fig. 1) : Lai atbloķētu knaibles, pavelciet « Lock System » uz sevi. Knaibļu bloķēšanai: Aizveriet knaibles un pastumiet „Lock System" uz priekšu.
2. Pievienojiet ierīci elektrībai.
3. Pabīdiet slēdzi, līdz iedegas gaismas signāllampiņa, tad atlaidiet to. (C)
4. Ierīce ļoti ātri uzsilst un temperatūra visā lietošanas laikā nemainās. (fig. 1)
5. Pēc lietošanas: pabīdiet slēdzi, līdz nodziest signāllampiņa, tad atlaidiet to (C).
Aizveriet ierīci, izmantojot „Lock system", atvienojiet ierīci no strāvas un pirms novietošanas glabāšanā atstājiet to pilnībā atdzist.

4. LIETOŠANA

Kā radīt apjomu?
Skatiet lietošanas pamācību, kas atrodama iepakojumā.
Automātiskā ierīces izslēgšanās:
Jūsu drošībai, ierīce ir aprīkota ar automātiskās izslēgšanās sistēmu, kas aktivizējas pēc 60 min. Ja jūs vēlaties to atkal ieslēgt, skatiet sadaļu „LIETOŠANA".

5. APKOPE

UZMANĪBU! Pirms ierīces tīrīšanas atvienojiet to no elektriskā tīkla un ļaujiet tai atdzist.
• Ierīces tīrīšanai un atbrīvošanai no iespējamiem matiem uz lokšķērēm – atvienojiet ierīci no strāvas, noslaukiet ar mitru drāniņu un pēc tam nosusiniet ar sausu drāniņu.

6. PROBLĒMU GADĪJUM

- Jums neizdodas radīt apjomu?
- Mēģiniet vēlreiz, rūpīgi sekojot norādījumiem par lietošanas sākšanu.

- Pārliecinieties, ka lietošanas laikā ierīce netiek izslēgta
- Apjoms nav pietiekošs?
- Mēģiniet vēlreiz, rūpīgi sekojot norādījumiem par lietošanas sākšanu.
- Piespiediet ierīci pie galvas matainās daļas, paturot 3 sekundes
- Jūs pie galvas ādas jūtat pārmērīgu karstumu?
- Neturiet ierīci piespiestu pie galvas ādas ilgāk par 3 sekundēm

7. PIEDALĪSIMIES VIDES AIZSARDZĪBĀ!

Ierīces ražošanā izmantoti vairāki materiāli, kas ir lietojami atkārtoti vai otreiz pārstrādājami.
Nododiet ierīci elektroierīču savākšanas punktā vai autorizētā servisa centrā, lai nodrošinātu tās pārstrādi.

Šīs instrukcijas ir pieejamas arī mūsu mājas lapā www.rowenta.com.

PL

Należy zapoznać się uważnie z instrukcją obsługi oraz z zasadami bezpieczeństwa przed każdym użyciem urządzenia.

1. OPIS OGÓLNY

A. Wałek termiczny powłoka Cashmere Keratin ceramic
B. Thermo Protect (część chroniąca przed ciepłem)
C. Przycisk włączyć/wyłączyć
D. System „IONIC"
E. Lock System (zablokowanie i odblokowanie rączek)
F. Obrotowe wyjście przewodu
G. Przewód zasilający

2. ZASADY BEZPIECZEŃSTWA

• Dla Twojego bezpieczeństwa, urządzenie to spełnia wymogi obowiązujących norm i przepisów (Dyrektywy Niskonapięciowe, przepisy z zakresu kompatybilności elektromagnetycznej, normy środowiskowe...).
• Sprawdź, czy napięcie Twojej instalacji elektrycznej odpowiada napięciu urządzenia. Każde nieprawidłowe podłączenie może spowodować nieodwracalne szkody, które nie są pokryte gwarancją.

• Wskazane jest dodatkowe zabezpieczenie instalacji elektrycznej w łazience za pomocą wyłącznika różnicowoprądowego o czułości nie większej niż 30 mA. O dokładne wskazówki należy zwrócić się do elektryka.

• Instalacja urządzenia i jego użycie muszą być zgodne z normami obowiązującymi w Twoim kraju

• OSTRZEŻENIE: nie należy używać urządzenia w pobliżu wanny, prysznica, basenu i innych zbiorników wodnych.

• Jeżeli korzystasz z urządzenia w łazience, po każdym użyciu pamiętaj o odłączeniu go od źródła zasilania. Ze względu na bliskość wody, istnieje ryzyko porażenia prądem, nawet jeżeli urządzenie jest wyłączone.

• Urządzenie to nie powinno być używane przez osoby (w tym przez dzieci), których zdolności fizyczne, sensoryczne lub umysłowe są ograniczone, ani przez osoby nie posiadające odpowiedniego doświadczenia lub wiedzy, chyba że osoba odpowiedzialna za ich bezpieczeństwo nadzoruje ich czynności związane z używaniem urządzenia lub udzieliła im wcześniej wskazówek dotyczących jego obsługi. Należy dopilnować, aby dzieci nie wykorzystywały urządzenia do zabawy.

• Urządzenie może być używane przez dzieci powyżej 8 roku życia oraz osoby o ograniczonych zdolnościach fizycznych, czuciowych i umysłowych oraz osoby nieposiadające stosownego doświadczenia lub wiedzy wyłącznie pod nadzorem albo po otrzymaniu instrukcji dotyczących bezpiecznego korzystania z urządzenia. Dzieci nie powinny wykorzystywać urządzenia do zabawy. Czyszczenie oraz czynności konserwacyjne nie powinny być przeprowadzane przez dzieci bez nadzoru dorosłych.

• W razie uszkodzenia przewodu zasilającego, powinien on być wymieniony u producenta, w punkcie serwisowym lub przez osoby o równoważnych kwalifikacjach, w celu uniknięcia zagrożenia.
• Nie używaj urządzenia i skontaktuj się z Autoryzowanym Centrum Serwisowym, gdy: urządzenie upadło lub nie funkcjonuje prawidłowo.
• Urządzenie powinno być odłączane od źródła zasilania: przed myciem i konserwacją, w przypadku nieprawidłowego działania, zaraz po zakończeniu jego używania.
• Nie używaj urządzenia jeśli kabel jest uszkodzony
• Nie zanurzaj urządzenia w wodzie ani nie wkładaj go pod bieżącą wodę, nawet w celu jego umycia.
• Nie trzymaj urządzenia mokrymi rękoma.
• Nie trzymaj urządzenia za gorącą obudowę, ale za uchwyt.
• Aby wyłączyć urządzenie z sieci, nie pociągaj za kabel, ale za wtyczkę.
• Nie stosuj przedłużaczy elektrycznych.
• Do mycia nie używaj produktów szorujących lub powodujących korozję.
• Nie używaj w temperaturze poniżej 0 °C i powyżej 35 °C.

GWARANCJA:

Twoje urządzenie przeznaczone jest wyłącznie do użytku domowego. Nie może być stosowane do celów profesjonalnych. Gwarancja traci ważność w przypadku niewłaściwego użytkowania urządzenia.

3. URUCHOMIENIE

1. Lock System (Fig. 1) : W celu otwarcia zacisku, odgiąć „Lock System". Aby zablokować szczypce: zamknij szczypce i przesuń „Lock System" do przodu.
2. Podłącz urządzenie.
3. Należy przytrzymać wciśnięty przycisk aż do momentu zaświecenia się kontrolki (C)
4. Urządzenie bardzo szybko się nagrzewa a temperatura podczas pracy nie zmienia się. (fig. 1)
5. Po użyciu: należy przytrzymać wciśnięty przycisk aż do momentu zgaśnięcia kontrolki (C). Zabezpieczyć urządzenie korzystając z funkcji „Lock system", odłączyć od zasilania, pozostawić do ostygnięcia, a następnie schować.

4. UŻYWANIE

Zobacz wskazówki dotyczące stosowania dołączone do opakowania.
Automatyczne wyłączenie urządzenia:
Dla Twojego bezpieczeństwa urządzenie jest wyposażone w system automatycznego zatrzymania po upływie 60 min. Przed ponownym uruchomieniem należy zapoznać się z rozdziałem PONOWNE URUCHOMIENIE.

5. KONSERWACJA

UWAGA! Przed czyszczeniem odłącz urządzenie od sieci i pozostaw do wystudzenia.
• W celu czyszczenia urządzenia oraz przed usunięciem włosów z płytki należy odłączyć urządzenie od zasilania, przetrzeć najpierw wilgotną, a następnie suchą szmatką.

6. WRAZIE PROBLEMU

Brak objętości?
- Spróbuj ponownie, wykonując ruchy pokazane we wskazówkach dotyczących uruchomienia urządzenia.
- Należy upewnić się, że urządzenie nie wyłączyło się podczas korzystania.
Uzyskana objętość nie jest satysfakcjonująca?
- Spróbuj ponownie, wykonując ruchy pokazane we wskazówkach dotyczących uruchomienia urządzenia.
- Urządzenie stosować na włosach przez 3 sekundy.
Odczucie zbytniego ciepła na skórze głowy?
- Nie należy trzymać urządzenia przy skórze głowy dłużej niż 3 sekundy.

7. Bierzmy czynny udział w ochronie środowiska.

Twoje urządzenie jest zbudowane z materiałów, które mogą być poddane ponownemu przetwarzaniu lub recyklingowi.
W tym celu należy je dostarczyć do wyznaczonego punktu zbiórki. Nie należy go umieszczać z innymi odpadami komunalnymi.

Instrukcja dostępna jest także na stronie internetowej: www.rowenta.com.

CS

Před použitím si pozorně přečtěte návod k použití a bezpečnostní pokyny.

1. VŠEOBECNÝ POPIS

A. Nahřívací válec s keramickým povrchem Cashmere Keratin
B. Thermo Protect (ochranná část proti teplu)
C. Spínač zapnuto/vypnuto
D. Systém „IONIC"
E. Lock System (zajištění a odjištění kleští)
F. Výstup otočné šňůry
G. Napájecí šňůra

2. BEZPEČNOSTNÍ POKYNY

• V zájmu vaší bezpečnosti je tento přístroj ve shodě s použitelnými normami a předpisy (směrnice o nízkém napětí, elektromagnetické kompatibilitě, životním prostředí...).
• Přesvědčte se, zda napětí vaší elektrické instalace odpovídá napětí vašeho přístroje. Při jakémkoli chybném připojení k síti může dojít k nevratnému poškození přístroje, které nebude kryto zárukou.

• V zájmu další ochrany doporučujeme instalovat do elektrického obvodu k napájení koupelny zařízení pro zbytkový proud s nominálním zbytkovým provozním proudem nižším než 30 mA. Instalaci konzultujte s elektroinstalatérem.

• Instalace vašeho přístroje musí nicméně splňovat podmínky norem platných ve vaší zemi.

• VÝSTRAHA: Nepoužívejte tento spotřebič v blízkosti van, sprch, umyvadel nebo jiných nádob s vodou.

• Používáte-li spotřebič v koupelně, po použití jej neprodleně vypojte ze zásuvky, protože blízkost vody představuje nebezpečí i v případě, že je spotřebič vypnutý.
• Tento přístroj není určen k tomu, aby ho používaly osoby (včetně dětí), jejichž fyzické, smyslové nebo duševní schopnosti jsou sníženě, nebo osoby bez příslušných zkušeností nebo znalostí, pokud na ně nedohlíží osoba odpovědná za jejich bezpečnost nebo pokud je tato osoba předem nepoučila o tom, jak se přístroj používá. Na děti je třeba dohlížet, aby si s přístrojem nehrály.

• Tento spotřebič smí být používán dětmi ve věku od 8 let, stejně jako osobami se sníženými fyzickými, smyslovými nebo duševními schopnostmi nebo bez zkušeností a znalostí, pokud jsou pod dohledem nebo byly instruovány o bezpečném použití spotřebiče a chápou rizika, k nimž může dojít. Děti si se spotřebičem nesmějí hrát. Čištění a uživatelskou údržbu nesmí provádět děti bez dozoru.

• V případě, že je napájecí šňůra poškozená, nechte ji z bezpečnostních důvodů vyměnit u výrobce, v autorizované záruční a pozáruční opravně, případně opravu svěřte osobě s odpovídající kvalifikací.

• Přístroj nepoužívejte a obraťte se na autorizované servisní středisko, pokud:
- přístroj spadl na zem
- přístroj řádně nefunguje.
• Přístroj musí být odpojen:
- před jeho čištěním a údržbou,
- v případě jeho nesprávného fungování,
- a jakmile jste jej přestali používat.
• Přístroj nepoužívejte, je-li poškozený elektrický napájecí kabel
• Přístroj neponořujte do vody (ani při jeho čištění)
• Přístroj nedržte vlhkýma rukama.
• Nedržte jej za tělo přístroje, které je horké, ale za rukojeť
• Při odpojování ze sítě netahejte za přívodní šňůru, ale za zástrčku.
• Nepoužívejte elektrický prodlužovací kabel.
• K čištění nepoužívejte brusné prostředky nebo prostředky, které mohou způsobit korozi.
• Přístroj nepoužívejte při teplotách nižších než 0°C a vyšších než 35°C.

ZÁRUKA:

Tento přístroj je určen výhradně pro použití v domácnosti.
Přístroj není určen k používání v komerčních provozech.
V případě nesprávného použití přístroje zaniká záruka.

3. UVEDENÍ DO CHODU

1. Lock System (Fig. 1) : Chcete-li kleště otevřít, zatáhněte „Lock System" dozadu. Pro zablokování kleští: sevřete kleště a stlačte „Lock System„ směrem dopředu.
2. Zapojte přístroj.
3. Podržte tlačítko stisknuté, dokud se nerozsvítí světelná kontrolka, poté pusťte. (C)
4. Přístroj se velmi rychle nahřívá a teplota se po celou dobu používání nemění. (fig. 1)
5. Po použití: stiskněte tlačítko pro zhasnutí světelné kontrolky, poté povolte (C). Zavřete přístroj, použijte "lock system", vypněte přístroj a nechte zcela vychladnout. Teprve poté jej uložte.

4. POUŽÍVÁNÍ

Jak vytvořit objem?
Nahlédněte do návodu k použití, který je součástí vašeho balení.
Automatické vypnutí přístroje:
V zájmu vaší bezpečnosti je tento přístroj vybaven systémem automatického vypnutí po 60 min. Chcete-li ho znovu uvést do provozu, postupujte dle odstavce UVEDENÍ DO PROVOZU.

5. ÚDRŽBA

POZOR! Před čištěním přístroj vypojte ze sítě a nechte ho vychladnout.
• Pro vyčištění přístroje a odstranění eventuálních vlasů z válečku: vypojte přístroj ze zásuvky, přetřete vlhkým hadříkem a osušte suchým hadříkem.

6. V PŘÍPADĚ PROBLÉMU

- Nedaří se vám vytvořit objem?
- Vyzkoušejte to znovu za správného dodržování koordinace rukou základní příručky.
- Ujistěte se, že se přístroj během používání nevypnul.
-Nejste spokojeni s objemem?
- Vyzkoušejte to znovu za správného dodržování koordinace rukou základní příručky.
- Přitiskněte dobře přístroj k pokožce hlavy po dobu 3 vteřin.
- Cítíte příliš velké teplo u hlavy?
- Nenechávejte přístroj přitisknutý k pokožce déle než 3 vteřiny.

7. PODÍLEJME SE NA OCHRANĚ ŽIVOTNÍHO PROSTŘEDÍ!

Váš přístroj obsahuje četné materiály, které lze zhodnocovat nebo recyklovat.
Svěřte jej sběrnému místu nebo, neexistuje-li, smluvnímu servisnímu středisku, kde s ním bude naloženo odpovídajícím způsobem.

Tyto instrukce jsou k nahlédnutí také na našich stránkách www.rowenta.com.

SK

Pred akýmkoľvek použitím si pozorne prečítajte návod na použitie, ako aj bezpečnostné pokyny.

1. VŠEOBECNÝ POPIS

A. Elektrická natáčka s keramickým povrchom Cashmere Keratin
B. Thermo Protect (ochranná časť proti teplu)
C. Spínač chodu/zastavenia
D. Systém „IONIC"
E. Lock System (uzamykanie a odomknutie svoriek)
F. Rotačný výstup na kábel
G. Napájací kábel

2. BEZPEČNOSTNÉ POKYNY

• Aby bola zabezpečená vaša bezpečnosť, tento prístroj zodpovedá platným normám a predpisom (smerniciam o nízkom napätí, o elektromagnetickej kompatibilite, o životnom prostredí…)
• Skontrolujte, či napätie vašej elektrickej inštalácie zodpovedá napätiu vášho prístroja. Akékoľvek nesprávne zapojenie môže spôsobiť nenávratné škody, na ktoré sa záruka nevzťahuje.

• Ako dodatočnú ochranu vám odporúčame inštalovať do elektrickej siete napájajúcej kúpeľňu zvyškové prúdové zariadenie (RCD), ktoré znižuje zvyškový prevádzkový prúd na maximálne 30 mA. Požiadajte o radu svojho elektrikára.

• Inštalácia prístroja a jeho používanie musia byť v súlade s normami platnými vo vašom štáte.

• VAROVANIE: nepoužívajte toto zariadenie v blízkosti vaní, spŕch, umývadiel či iných nádob obsahujúcich vodu.

• Keď zariadenie používate v kúpeľni, po použití ho odpojte z elektrickej siete, keďže blízkosť vody predstavuje riziko aj vtedy, keď je zariadenie vypnuté.
•Tento prístroj nesmú používať osoby (vrátane detí), ktoré majú zníženú fyzickú, senzorickú alebo mentálnu schopnosť, alebo osoby, ktoré nemajú na to skúsenosti alebo vedomosti, okrem prípadov, keď im pri tom pomáha osoba zodpovedná za ich bezpečnosť, dozor alebo osoba, ktorá ich vopred poučí o používaní tohto prístroja. Je vhodné dohliadať na deti, aby ste si boli istí, že sa s týmto prístrojom nehrajú.

• Toto zariadenie môže byť používané deťmi od veku 8 rokov a osobami so zníženými fyzickými, zmyslovými alebo mentálnymi schopnosťami, alebo osobami s nedostatkom skúseností a vedomostí, ak sú pod dohľadom alebo boli oboznámené s bezpečným použitím tohto zariadenia a rozumejú možným rizikám. Deti si so spotrebičom nesmú hrať. Čistenie a používateľskú údržbu nesmú vykonávať deti bez dozoru.

• Ak je napájací kábel poškodený, je potrebné, aby ho vymenil výrobca, jeho zákaznícky servis alebo osoby s podobnou kvalifikáciou, aby sa predišlo nebezpečenstvu.

• Prístroj nepoužívajte a obráťte sa na autorizované servisné stredisko, ak : prístroj spadol, ak normálne nefunguje.
• Prístroj je potrebné odpojiť z elektrickej siete: pred čistením a údržbou, v prípade, že dôjde k prevádzkovým poruchám a keď ste ho prestali používať.
• Prístroj nepoužívajte, ak je poškodený napájací kábel.
• Neponárajte ho do vody, ani ak by ste ho chceli očistiť.
• Nechytajte ho vlhkými rukami.
• Prístroj nechytajte za teplú časť, ale za rukoväť.
• Pri odpájaní z elektrickej siete neťahajte za napájací kábel, ale za zástrčku.
• Nepoužívajte elektrickú predlžovaciu šnúru.
• Nečistite ho drsnými ani koróznymi prostriedkami.
• Nepoužívajte ho v prípade, že teplota v interiéri klesla pod 0 °C alebo vystúpila nad 35 °C.

ZÁRUKA:

Tento prístroj je určený na bežné domáce použitie.
Nemôže sa používať na profesionálne účely.
V prípade, že sa prístroj nesprávne používa, záruka stráca platnosť.

3. UVEDENIE DO CHODU

1. Lock System (Fig. 1) : Ak chcete kliešte otvoriť, „Lock System" potiahnite dozadu.
Ak chcete kliešte zaistiť: kliešte zatvorte a tlačidlo „Lock System" potlačte dopredu.
2. Zapojte prístroj.
3. Stlačte spínač, až kým sa nerozsvieti svetelná kontrolka a potom ho pustite. (C)
4. Prístroj sa veľmi rýchlo nahrieva a teplota sa po celý čas používania nemení. (fig 1)
5. Po použití: stlačte spínač, až kým sa nevypne svetelná kontrolka a potom ho pustite (C). Zatvorte prístroj, použite "lock system", odpojte prístroj a pred odložením ho nechajte úplne vychladnúť.

4. POUŽÍVANIE

Ako vytvoríte objem?
Prečítajte si návod na používanie priložený k vášmu produktu.
Automatické zastavenie prístroja:
Pre vašu bezpečnosť je tento prístroj vybavený systémom automatického zastavenia po uplynutí 60 minút. Ak si želáte znova ho spustiť, prečítajte si odsek SPUSTENIE.

5. ÚDRŽBA

POZOR! Pred čistením prístroj odpojte od siete a nechajte ho vychladnúť.
• Čistenie prístroja a možných vlasov na valčeku: odpojte prístroj, prejdite ho vlhkou handričkou a usušte suchou handričkou.

6. V PRÍPADE PROBLÉMU

– Nepodarilo sa vám vytvoriť objem?
– Skúste znova a dodržte pritom pokyny uvedené v návode na spustenie.
– Uistite sa, že sa prístroj počas používania nevypol.
– Objem nie je dostatočný?
– Skúste znova a dodržte pritom pokyny uvedené v návode na spustenie.
– Zatlačte prístroj správne a zohrievajte vlasy 3 sekundy.
– Máte pocit príliš vysokej teploty na hlave?
– Nenechávajte prístroj priložený k pokožke dlhšie ako 3 sekundy.

7. PRISPEJME K OCHRANE ŽIVOTNÉHO PROSTREDIA!

Tento prístroj obsahuje veľa zhodnotiteľných alebo recyklovateľných materiálov.
Odovzdajte ho na zberné miesto, alebo ak takéto miesto chýba, tak autorizovanému servisnému stredisku, ktoré zabezpečí jeho likvidáciu.

Tieto inštrukcie sú dostupné aj na našich webstránkach www.rowenta.com.

SL

Preden boste napravo začeli uporabljati, preberite navodila za uporabo in varnostne nasvete.

1. SPLOŠNI OPIS

A. Topla navijalka s keramično, kašmirsko keratinsko prevleko
B. Toplotna zaščita (del, ki varuje pred toploto)
C. Stikalo vklop/izklop
D. Sistem »IONIC«
E. Sistem Lock (zaklepanje in odklepanje klešč)
F. Izhod napajalnega kabla
G. Napajalni kabel

2. VARNOSTNA NAVODILA

• Za zagotavljanje vaše varnosti ta naprava ustreza veljavnim standardom in predpisom (direktive za nizko napetost, elektromagnetno združljivost, okolje…).
• Preverite ali napajalna napetost vaše električne napeljave ustreza napetosti naprave. Napačna priključitev na omrežje lahko povzroči nepopravljivo škodo, ki ni vključena v garancijo.

• V električnem tokokrogu kopalnice, katerega delovni diferenčni tok ne presega 30 mA, za dodatno varstvo priporočamo vgradnjo naprave na diferenčni tok (RCD). Za nasvet vprašajte monterja.

• Instalacija naprave in njena uporaba morata biti v skladu z veljavnimi standardi v vaši državi.

• OPOZORILO: ne uporabljajte te naprave v bližini kopalnih kadi, prh, umivalnikov in ostalih posod, ki vsebujejo vodo.

• Kadar napravo uporabljate v kopalnici, jo po uporabi izključite, saj bližina vode predstavlja nevarnost tudi, kadar je naprava izključena.

• Naprava ni predvidena za uporabo s strani oseb (kamor so vključeni tudi otroci) z zmanjšanimi fizičnimi, čutilnimi ali duševnimi sposobnostmi, ali oseb, ki nimajo izkušenj z napravo, oziroma je ne poznajo, razen če oseba, ki odgovarja za njihovo varnost, poskrbi za nadzor ali za predhodno usposabljanje o uporabi naprave. Poskrbeti je treba za nadzor otrok in preprečiti, da se igrajo z napravo.

• Napravo lahko uporabljajo otroci stari 8 let ali več in osebe z zmanjšanimi fizičnimi, senzornimi ali umskimi sposobnostmi ali brez izkušenj in znanja, če so pod nadzorom ali deležni navodil v zvezi z varno uporabo naprave in razumejo možne nevarnosti. Otroci se z napravo ne smejo igrati. Pri čiščenju in vzdrževanju otroci brez nadzora ne smejo biti prisotni.

• Če je napajalni kabel naprave poškodovan, ga mora zaradi nevarnosti električnega udara zamenjati proizvajalec, njegov pooblaščeni servis ali ustrezno usposobljena oseba.

• Ne uporabljajte naprave in se obrnite na pooblaščen servisni center:
- v primeru padca naprave na tla,
- če ne deluje pravilno.
• Napravo morate izključiti iz omrežnega napajanja:pred čiščenjem in vzdrževanjem, v primeru nepravilnega delovanja, takoj po prenehanju uporabe.
• Ne uporabljajte naprave, če je kabel poškodovan.
• Ne potapljajte je v vodo in ne postavljajte je pod pipo, niti pri čiščenju.
• Ne držite je z vlažnimi rokami.
• Ne držite je za ohišje, ki je vroče, ampak za ročaj.
• Ne izključite je tako, da povlečete za kabel, ampak izvlecite vtikač.
• Ne uporabljajte električnega podaljška.
• Ne čistite je z grobimi ali korozivnimi sredstvi.
• Ne uporabljajte je pri temperaturi, ki je nižja od 0° C in višja od 35° C.

GARANCIJA:

Naprava je namenjena samo za uporabo v gospodinjstvih.
Ne sme se uporabljati v profesionalne namene.
V primeru napačne uporabe postane garancija nična in neveljavna.

3. PRED UPORABO

1. Lock System (Fig. 1) : Za odpiranje klešč potegnite "Lock System" nazaj.
Za zaklepanje klešč: zaprite klešče in potisnite naprej »Lock System«.
2. Vklopite aparat.
3. Pritisnite na stikalo, dokler ne zasveti signalna lučka, nato stikalo spustite. (C)
4. Aparat lahko postane vroč pri čemer se temperatura med časom delovanja ne spreminja. (fig 1)
5. Po uporabi: pritisnite na stikalo, da se signalna lučka ugasne, in nato stikalo spustite (C). Aparat zaklenete s sistemom za zaklepanje »Lock system«, nato aparat izključite in pustite, da se popolnoma ohladi preden ga ponovno shranite.

4. UPORABA

Kako ustvariti volumen?
Glejte navodila za uporabo, priložena v paketu.
Samodejna zaustavitev aparata:
Zaradi varnosti ima aparat sistem, ki ga po 60 minutah samodejno izklјuči. Če ga želite ponovno uporabiti, glejte odstavek UPORABA.

5. VZDRŽEVANJE

PAZITE ! Pred čiščenjem aparat odklopite iz električnega omrežja in ga pustite, da se ohladi.
• Pri čiščenju navijalca za lase in odstranjevanju las na navijalcu: aparat izključite, obrišite ga najprej z vlažno krpo in nato s suho krpo.

6. ČE PRIDE DO TEŽAV

- Ne morete uspešno ustvariti dovolj volumna?
- Poskusite znova ob upoštevanju korakov v navodilh za začetek.
- Prepričajte se, da je aparat med uporabo vklopljen.
- Ali z rezultatom niste zadovoljni?
- Poskusite znova ob upoštevanju korakov v navodilh za začetek.
- Aparat držite med delovanjem za 3 sekunde trdno ob lasišču.
- Občutite preveliko toploto ob samem lasišču?
- Ne držite aparata ob lasišču za več kot 3 sekunde.

7. SODELUJMO PRI PRIZADEVANJIH ZA ZAŠČITO OKOLJA!

Vaša naprava vsebuje številne vredne materiale, ki se lahko reciklirajo.
Zato jo odnesite na zbirno mesto, če ga ni, pa v pooblaščen servisni center, kjer jo bodo ustrezno predelali.

Ta navodila se nahajajo tudi na naši spletni strani www.rowenta.com.

HU

Minden használat előtt olvassa el figyelmesen a használati útmutatót és a biztonsági előírásokat.

1. ÁLTALÁNOS LEÍRÁS

A. Cashmere Keratin kerámiabevonatú melegítő hajcsavaró
B. Thermo Protect (hővédő rész)
C. Be-/kikapcsoló gomb
D. Az „IONIC" rendszer
E. Lock System (a csipeszeket rögzíti és kioldja)
F. A forgó vezeték kimenete
G. Tápvezeték

2. BIZTONSÁGI TANÁCSOK

• Az Ön biztonsága érdekében ez a készülék megfelel a hatályos szabványoknak és szabályozásoknak (kisfeszültségre, elektromágneses kompatibilitásra, környezetvédelemre stb. vonatkozó irányelvek).
• Ellenőrizze, hogy elektromos hálózatának feszültsége megegyezik a készülék tápfeszültségével. Minden csatlakoztatási hiba javíthatatlan károkat okozhat, amelyeket a garancia nem fed.

• A fokozott biztonság érdekében javasoljuk, hogy szereltessen be fürdőszobájába 30 mA-t meg nem haladó RCD áramkört. További információért forduljon szerelőhöz.

• Ugyanakkor a készülék beszerelése és használata eleget kell tegyen az országában hatályos szabványoknak.

• FIGYELEM: ne használja a készüléket fürdőkád, zuhanyzók, mosdók és egyéb, vizet tartalmazó edények közelében!

• Ha a készüléket fürdőszobában használja, használat után húzza ki, mivel a víz közelsége még akkor is veszélyt jelent, ha a készülék ki van kapcsolva.

• Tilos a készülék használata olyan személyek által (beleértve a gyerekeket is), akiknek fizikai, érzékelési vagy szellemi képességeik korlátozottak, valamint olyan személyek által, akik nem rendelkeznek a készülék használatára vonatkozó gyakorlattal vagy ismeretekkel. Kivételt képeznek azok a személyek, akik egy, a biztonságukért felelős személy által vannak felügyelve, vagy akikkel ez a személy előzetesen ismertette a készülék használatára vonatkozó utasításokat. Ajánlott a gyerekek felügyelete, annak érdekében, hogy ne játsszanak a készülékkel.

• A készüléket 8 év feletti gyermekek és csökkentett fizikai, érzékszervi vagy mentális képességekkel rendelkező, illetve gyakorlat és tudás nélküli személyek csak felügyelet mellett, illetve akkor használhatják, ha útmutatást kaptak a készülék biztonságos használatáról és megismerték a velük járó veszélyeket. A gyerekek soha ne játsszanak a készülékkel A gyerekek felügyelet nélkül soha ne végezzenek takarítást vagy karbantartást a készüléken!

• Abban az esetben, ha a tápkábel meg van sérülve, ezt a gyártónak, az ügyfélszolgálat alkalmazottjának, vagy egy hasonló képzettségű szakembernek kell kicserélnie, minden veszély elkerülése érdekében.

• A következő esetekben ne használja a készüléket, és vegye fel a kapcsolatot egy hivatalos szervizközponttal: a készülék leesett, rendelle-nesen működik.
• Húzza ki a készülék csatlakozódugaszát a következő esetekben: tisztítás és karbantartás előtt, működési rendellenesség esetén, amint befejezte használatát.
• Ne használja a készüléket, ha a tápkábel megsérült
• Ne merítse vízbe és ne tartsa víz alá, még tisztítás esetén sem.
• Ne fogja meg nedves kézzel.
• Ne a borításánál (amely felmelegedhet), hanem a fogantyújánál fogva nyúljon a készülékhez.
• Áramtalanításkor ne a kábelnél fogva, hanem a dugasznál fogva húzza ki a készüléket.
• Ne használjon elektromos hosszabbítót.
• Ne tisztítsa súroló vagy maró hatású termékekkel.
• Ne használja 0°C alatti vagy 35°C feletti hőmérsékleteken.

GARANCIA:

A készülék kizárólag otthoni használatra alkalmas.
Nem használható professzionális célokra.
A garancia érvényét veszti nem megfelelő használat esetén.

3. ÜZEMBE HELYEZÉS

1. Lock System (Fig. 1) : A lapok szétnyitásához húzza a „Lock System" rögzítőrendszert hátrafelé. A lapok blokkolása: zárja össze a lapokat, és nyomja előre a „Lock System" rendszert.
2. Kapcsolja be a készüléket.
3. Nyomja a kapcsolót a jelzőfény bekapcsolódásáig, majd engedje el. (C)
4. A készülék nagyon gyorsan melegszik és a hőmérséklet a használat teljes időtartama alatt nem változik. (fig 1)
5. Használat után: a jelzőlámpa kikapcsolásához nyomja a kapcsolót, majd engedje el(C).
A készülék lezárásához használja a „Lock system" gombot, majd húzza ki a készüléket és hagyja teljesen kihűlni, mielőtt elrakja.

4. HASZNÁLAT

Hogyan érhető el dús hatás?
Lásd a csomagban lévő használati útmutatót.
Автоматично спиране на уреда:
За вашата безопасност уредът е снабден със система за автоматично спиране след 60 минути. Ако искате да го включите отново, прочетете точка „ВКЛЮЧВАНЕ".

5. KARBANTARTÁS

FIGYELEM! A készüléket tisztítás előtt előbb csatlakoztassa le a hálózatról és hagyja kihűlni.
• A készülék tisztításához és a hajszálak csavaróról történő eltávolításához, kapcsolja ki a készüléket, törölje át nedves ronggyal és szárítsa meg egy száraz kendő segítségével.

6. PROBLÉMA ESETÉN

- Nem sikerült dús hatást elérnie?
- Próbálja meg újra pontosan követve az üzembehelyezési útmutatót.
- Győződjön meg arról, hogy a készülék nem kapcsolt ki használat közben.
- Nem kielégítő az elért volumen?
- Próbálja meg újra pontosan követve az üzembehelyezési útmutatót.
- Tartsa 3 másodpercig a fejbőréhez nyomva a készüléket.
- Túl erős melegérzetet tapasztal a fejbőrén?
- Ne tartsa 3 másodpercnél hosszabb ideig a fejbőrhöz nyomva a készüléket.

7. VEGYÜNK RÉSZT A KÖRNYEZETVÉDELEMBEN!

Az Ön készüléke számos értékesíthető vagy újrahasznosítható anyagot tartalmaz.
A megfelelő kezelés végett, készülékét adja le egy gyűjtőhelyen vagy, ennek hiányában, egy hivatalos szervizközpontban.

Ezen útmutatások weboldalunkon is elérhetők: www.rowenta.com.

BG

Прочетете внимателно инструкциите за ползване и указанията за безопасност преди първата употреба.

1. ОБЩО ОПИСАНИЕ

A. Нагряващи се ролки за коса с покритие Cashmere Keratin ceramic
B. Термо протект (предпазваща от топлината част)
C. Прекъсвач включено/изключено
D. Система „IONIC"
E. Lock System (блокиране и освобождаване на щипките)
F. Въртящ се извод на захранващия кабел
G. Захранващ кабел

2. ПРЕПОРЪКИ ЗА БЕЗОПАСНОСТ

• За вашата безопасност този уред съответства на стандартите и на действащата нормативна уредба (Нисковолтова директива, Директива за електромагнитна съвместимост, Директива за опазване на околната среда и др.).
• Проверете дали захранването на уреда отговаря на електрическата ви мрежа. Неправилното захранване може да причини необратими повреди, които не се покриват от гаранцията.

• За допълнителна защита, монтирането на устройство за диференциална защита (УДЗ), което има номинален остатъчен ток, ненадвишаващ 30 mA, се препоръчва при електрозахранване на банята. Консултирайте се техник.

• Инсталирането на уреда и използването му трябва да отговарят на действащите стандарти във вашата държава.

• ПРЕДУПРЕЖДЕНИЕ: не използвайте този уред близо до вани, душове, басейни или други съдове, съдържащи вода.

• Когато уредът се използва в баня, изключете го от контакта на електрическата мрежа след употреба, тъй като близостта с вода представлява риск, дори ако самият уред е изключен от бутона.

• Уредът не е предвиден да бъде използван от лица (включително от деца), чиито физически, сетивни или умствени способности са ограничени, или лица без опит и знания освен ако отговорно за тяхната безопасност лице наблюдава и дава предварителни указания относно ползването на уреда. Наглеждайте децата, за да се уверите, че не играят с уреда.

• Този уред може да се използва от деца над 8 години и лица с ограничени физически, сетивни или умствени способности, или лица без опит и знания, ако са поставени под наблюдение или бъдат инструктирани за безопасната му употреба, и разбират опасностите. С уреда не трябва да си играят деца. Да не се извършва почистване и поддръжка от деца, оставени без надзор.

• Ако захранващият кабел е повреден, за да избегнете всякакви рискове, той трябва да бъде сменен от производителя, от сервиза за гаранционно обслужване или от лица със сходна квалификация.

• Не използвайте уреда и се свържете с одобрен сервизен център, в случай че уредът е падал или не работи нормално.
• Уредът трябва да бъде изключен от захранването: преди почистване и всякакви поправки/поддръжка, при неправилна работа, веднага след като приключите работа с него.
• Не използвайте уреда, ако кабелът е повреден
• Не потапяйте и не мийте с вода дори при почистване.
• Не хващайте с мокри ръце.
• Не хващайте за корпуса, който се нагрява, а за дръжката.
• Не дърпайте захранващия кабел, а щепсела, за да го изключите от мрежата.
• Не използвайте удължител.
• Не използвайте абразивни или корозивни препарати за почистване.
• Не използвайте при температура по-ниска от 0°C и по-висока от 35°C.

ГАРАНЦИЯ:

Този уред е предназначен само за домашна употреба.
Не е предназначен за професионални цели.
Гаранцията се обезсилва при неправилна употреба.

3. ВЪВЕЖДАНЕ В ЕКСПЛОАТАЦИЯ

1. Lock System (Fig. 1) : За да отворите заклещващия механизъм, дръпнете „Lock System" в посока назад. За блокиране на щипките: затворете щипките и бутнете lock system напред.
2. Включете уреда.
3. Натиснете прекъсвача докато светне светлинният индикатор, след това го отпуснете. (C)
4. Уредът се нагрява много бързо а температурата през цялото време на употреба не се променя. (fig 1)
5. След употреба : натиснете прекъсвача, за да изгасите светлинния индикатор, след това го отпуснете(C). Затворете уреда; използвайте „заключващата система"; изключете уреда от захранването и го оставете да изстине преди да го приберете.

4. ИЗПОЛЗВАНЕ

Как да придадем обем ?
Вижте ръководството за употреба, доставено с комплекта.
Автоматично спиране на уреда:
За вашата безопасност уредът е снабден със система за автоматично спиране след 60 минути. Ако искате да го включите отново, прочетете точка „ВКЛЮЧВАНЕ".

5. ПОДДРЪЖКА

ВНИМАНИЕ! Преди да започнете да чистите уреда изключете го от мрежата и го оставете да изстине.
• За да почистите уреда и евентуалните косми по пресата: изключете го от захранването, забършете с влажна кърпа и подсушете със суха.

6. В СЛУЧАЙ НА НЕИЗПРАВНОСТ

- Не успявате да придадете обем?
- Опитайте отново, като следвате точно указанията на ръководството за бърз старт.
- Уверете се, че уредът не се изключва по време на употреба.
- Полученият обем не ви удовлетворява?
- Опитайте отново, като следвате точно указанията на ръководството за бърз старт.

7. ДА УЧАСТВАМЕ В ОПАЗВАНЕТО НА ОКОЛНАТА СРЕДА!

Уредът е изработен от различни материали, които могат да се предадат на вторични суровини или да се рециклират.
Предайте го в специален център или, ако няма такъв, в одобрен сервиз, за да бъде преработен.

Тези инструкции могат да бъдат намерени също и на нашия уебсайт www.rowenta.com.

RO

Citiți cu atenție modul de utilizare și instrucțiunile de siguranță înainte de prima utilizare.

1. DESCRIERE GENERALĂ

A. Bigudiuri electrice, înveliș ceramic Cashmere Keratin
B. Thermo Protect (accesoriu termoizolant)
C. Întrerupător de pornire/oprire
D. Sistem „IONIC"
E. Lock System (sistem de blocare și deblocare a cleștilor)
F. Orificiu rotativ de ieșire a cablului
G. Cablu de alimentare

2. INSTRUCȚIUNI DE SIGURANȚĂ

• Pentru siguranța dumneavoastră, acest aparat este conform normelor și reglementărilor aplicabile (directivele privind echipamentele de joasă tensiune, compatibilitatea electromagnetică, mediul înconjurător, etc.).
• Verificați ca tensiunea instalației dumneavoastră electrice să corespundă cu cea a aparatului dumneavoastră. Conectarea la o tensiune necorespunzătoare poate provoca daune permanente care nu sunt acoperite prin garanție.

• Pentru protecție suplimentară, se recomandă instalarea în cadrul circuitului electric care alimentează baia a unui dispozitiv de curent rezidual (DCR) în cazul în care curentul rezidual nominal este de maxim 30 mA. Consultați un electrician.

• Instalarea aparatului și utilizarea sa trebuie să fie, totuși, conforme normelor în vigoare din țara dumneavoastră.

• AVERTISMENT: nu utilizați acest aparat lângă băi, dușuri, chiuvete sau alte recipiente care conțin apă.

• Dacă folosiți aparatul în baie, scoateți-l din priză după utilizare, deoarece apropierea apei reprezintă un pericol chiar și atunci când aparatul este oprit.
• Acest aparat nu a fost conceput pentru a fi folosit de persoane (inclusiv copii) cu capacități fizice, senzoriale sau mintale diminuate sau de persoane fără experiență sau cunoștințe privind utilizarea unor aparate asemănătoare. Excepție constituie cazul în care aceste persoane sunt supravegheate de o persoană responsabilă de siguranța lor sau au beneficiat din partea persoanei respective de instrucțiuni prealabile referitoare la utilizarea aparatului. Este recomandată supravegherea copiilor, pentru a vă asigura că aceștia nu se joacă cu aparatul.

• Acest aparat poate fi folosit de copiii peste 8 ani și de persoanele cu dizabilități fizice, senzoriale sau mintale sau fără experiență în utilizare numai sub supraveghere sau dacă au fost instruiți în folosirea aparatului în siguranță și dacă înțeleg riscurile implicate. Nu lăsați copiii să se joace cu aparatul. Nu permiteți copiilor să realizeze curățarea sau întreținerea aparatului nesupravegheați.

• Dacă cablul de alimentare este deteriorat, acesta trebuie să fie înlocuit de fabricant, de serviciul post-vânzare al acestuia sau de către persoane cu o calificare similară pentru evitarea unui pericol.

• Nu utilizați aparatul dumneavoastră și contactați un centru de service autorizat dacă: aparatul dumneavoastră a căzut, dacă acesta nu funcționează normal.
• Aparatul trebuie scos din priză: înainte de operațiunile de curățare și întreținere, în caz de funcționare anormală, imediat după ce ați terminat utilizarea acestuia.
• Nu utilizați aparatul în cazul în care cablul este deteriorat.
• Nu scufundați aparatul în apă și nu-l treceți sub apă nici măcar pentru curățare.
• Nu țineți aparatul cu mâinile ude.
• Nu apucați corpul aparatului care este cald, ci mânerul acestuia.
• Pentru a scoate aparatul din priză, nu trageți de cablul de alimentare, ci apucați fișa.
• Nu utilizați un prelungitor electric.
• Nu curățați aparatul folosind produse abrazive sau corozive.
• Nu utilizați aparatul la o temperatură sub 0°C și peste 35°C.

GARANȚIE:

Aparatul dumneavoastră este destinat exclusiv unei utilizări domestice.
Aparatul nu poate fi utilizat în scopuri profesionale.
Garanția devine nulă și își pierde valabilitatea în cazul unei utilizări incorecte.

3. PUNEREA ÎN FUNCȚIUNE

1. Lock System (Fig. 1) : Pentru a desface cleștii, trageți spre înapoi sistemul de blocare „Lock System". Pentru a bloca plăcile: închideți plăcile și împingeți butonul „lock system" spre înainte.
2. Conectați aparatul.
3. Glisați butonul de pornire/oprire până la aprinderea martorului luminos, apoi eliberați-l. (C)
4. Aparatul se încălzește foarte repede și temperatura nu se modifică pe toată durata întrebuințării. (fig 1)
5. După utilizare: Glisați butonul de pornire/oprire pentru a stinge martorul luminos, apoi eliberați-l (C). Stingeți aparatul, utilizați „sistemul de blocare", scoateți-l din priză și lăsați-l să se răcească complet înainte de a-l depozita.

4. ÎNTREBUINȚARE

Cum să obțineți volum?
Consultați ghidul de utilizare existent în cutie.
Oprire automată a aparatului:
Pentru siguranța dumneavoastră, acest aparat este prevăzut cu un sistem de oprire automată după 60 de minute. Dacă doriți să îl reporniți, consultați alineatul PUNEREA ÎN FUNCȚIUNE.

5. ÎNTREȚINERE

ATENȚIE! Înainte de a curăța aparatul deconectați-l de la rețea și lăsați-l să se răcească.
• Pentru a șterge aparatul și pentru a-l curăța de eventualele fire de păr: scoateți-l din priză, ștergeți-l cu o cârpă umedă și uscați-l cu ajutorul unei cârpe uscate.

6. ÎN CAZ DE PROBLEME

- Nu reușiți să obțineți volum?
- Încercați din nou, urmând instrucțiunile din ghidul de pornire.
- Asigurați-vă că aparatul nu este stins atunci când îl utilizați
- Volumul obținut nu este satisfăcător?
- Încercați din nou, urmând instrucțiunile din ghidul de pornire.
- Mențineți șuvița de păr bine strânsă în aparat timp de 3 secunde.
- Resimțiți o senzație de căldură prea puternică pe pielea capului?
- Nu țineți aparatul lipit de cap mai mult de 3 secunde.

7. SĂ PARTICIPĂM LA PROTECȚIA MEDIULUI!

Aparatul dumneavoastră conține numeroase materiale valorificabile sau reciclabile.
Predați-l la un punct de colectare sau, în lipsa acestuia, la un centru de service autorizat pentru a fi procesat în mod corespunzător.

Instrucțiunile sunt disponibile și pe website-ul nostru www.rowenta.com.

SR

Pažljivo pročitajte uputstvo za upotrebu, kao i bezbednosne savete, pre svake upotrebe.

1. OPŠTI OPIS

A. Grejni vikleri, keramička obloga Cashmere Keratin
B. Termo-protekt (deo koji štiti od toplote)
C. Taster Uključeno/Isključeno
D. J. Sistem « IONIC »
E. "Lock" sistem (zaključavanje i otključavanje ploča)
F. Izlaz kabla koji može da se okreće
G. Kabl za napajanje

2. BEZBEDNOSNI SAVETI

• Zbog Vaše bezbednosti, aparat je napravljen u skladu sa važećim normama i propisima (Direktiva o najnižem naponu, elektromagnetnoj kompatibilnosti, okolini…).
• Proverite da li napon električne instalacije odgovara naponu aparata. Svaka greška kod priključivanja može da izazove nepovratna oštećenja koja nisu obuhvaćena garancijom.

• Zbog dodatne zaštite bilo bi dobro da se u strujno kolo koje snabdeva kupatilo strujom ugradi zaštitna strujna sklopka (RCD) čija oznaka za preostalu radnu struju nije veća od 30 mA. Pitajte električara za savet.

• Instalacija aparata i njegova upotreba moraju u svakom slučaju da budu u skladu sa propisima koji važe u Vašoj zemlji.

• UPOZORENJE: nemojte da koristite ovaj aparat u blizini kade, tuš-kabine, lavaboa ili drugih posuda s vodom.

• Kada aparat koristite u kupatilu, nakon upotrebe isključite ga iz struje jer blizina vode predstavlja opasnost čak i kada je aparat isključen.

• Nije predviđeno da aparat koriste hendikepirane osobe uključ ući i decu kao ni lica koja nisu upoznata sa radom aparata. Mogu ga koristiti jedino ako su pod nadzorom osobe odgovorne za njihovu bezbednost a koja je upoznata sa radom aparata. Decu treba nadzirati sve vreme da se ne bi igrala aparatom.

• Aparat mogu da koriste deca sa navršenih 8 godina i starija, hendikepirane osobe kao i lica bez iskustva i znanja ako su pod nadzorom osobe odgovorne za njihovu bezbednost. Deca ne treba da se igraju aparatom. Deca bez nadzora ne treba da čiste i koriste aparat.

• Ako je kabl za napajanje oštećen, mora ga zameniti kvalifikovana osoba u ovlašćenom servisu da bi se izbegla eventualna opasnost.

• Ne koristite aparat ako je pao ili ako ne funkcioniše propisno. Odnesite ga u ovlašćeni servis.
• Isključite aparat iz struje pre čišćenja i održavanja, u slučaju neispravnog funkcionisanja i odmah čim završite sa upotrebom.
• Ne koristite ako je kabl oštećen
• Ne uranjajte niti stavljajte pod vodu, čak ni prilikom čišćenja.
• Ne držite vlažnim rukama.
• Ne držite za kućište, koje je vruće, nego za dršku.
• Ne isključujte iz mreže povlačenjem za kabl, nego povlačenjem za utikač.
• Ne koristite električni produžni kabl.
• Ne čistite grubim i abrazivnim proizvodima.
• Ne koristite na temperaturi nižoj od 0 °C i višoj od 35 °C.

GARANCIJA:

Vaš aparat namenjen je samo za upotrebu u domaćinstvu.
On ne može da se koristi u profesionalne svrhe.
U slučaju nepravilne upotrebe, garancija se poništava.

3. AKTIVIRANJE APARATA

1. Lock System (Fig. 1) : Da biste otvorili presu, povucite « Lock System » unazad. Da biste zaključali presu : zatvorite ploče prese i gurnite „Lock System" napred.
2. Uključite aparat.
3. Pritisnite taster dok se indikator lampica ne uključi, a nakon toga ga pustite. (C)
4. Aparat se vrlo brzo zagreva a temperatura se tokom korišćenja ne menja. (fig 1)
5. Pre upotrebe: Pritisnite taster da bi se indikator lampica isključila, a nakon toga ga pustite (C). Zatvorite aparat, koristite « Lock system », isključite aparat iz struje i potpuno ga ohladite, pa ga tek onda odložite.

4. KORIŠĆENJE

Kako da ostvarite volumen?
Pročitajte uputstvo za upotrebu koje se nalazi u paketu.
Automatsko isključivanje aparata:
Za Vašu bezbednost, aparat poseduje sistem automatskog isključenja nakon 60 minuta. Ukoliko želite ponovo da ga uključite, pročitajte poglavlje AKTIVIRANJE APARATA.

5. ODRŽAVANJE

PAŽNJA! Pre čišćenja aparat isključite iz struje i ostavite da se ohladi.
• Kada čistite aparat od eventualnih vlasi kose na cilindru: isključite ga iz struje, pređite vlažnom krpicom i osušite suvom krpicom.

6. U SLUČAJU PROBLEMA

- Niste uspeli ostvariti volumen?
- Pokušajte ponovo sledeći korake opisane u vodiču za brzi početak.
- Uverite se da proizvod tokom upotrebe nije isključen
- Volumen nije zadovoljavajući?
- Pokušajte ponovo sledeći korake opisane u vodiču za brzi početak.
- Dobro pritisnite aparat uz teme na 3 sekunde
- Imate na glavi osećaj velike vreline?
- Nemojte da ostavljate aparat pritisnut uz glavu duže od 3 sekunde

Ove instrukcije nalaze se i na našoj web stranici www.rowenta.co.rs

HR

Pomno proučite upute za uporabu kao i sigurnosne upute, prije prve uporabe uređaja.

1. OPĆI OPIS

A. Grijani uvijač s oblogom Cashmere Keratin ceramic
B. Termo-protect (sloj koji štiti kosu od pregrijavanja)
C. Prekidač za uključivanje/isključivanje
D. Sustav « IONIC »
E. Lock System (sustav za zaključavanje i otključavanje hvataljki)
F. Okretni izlaz priključnog voda
G. Priključni vod

2. SIGURNOSNE UPUTE

• U cilju vaše sigurnosti, ovaj uređaj je sukladan s važećim normama i propisima (Direktiva o najnižem naponu, elektromagnetskoj kompatibilnosti, okolišu…).
• Provjerite odgovara li napon vaše električne instalacije naponu vašega uređaja. Svaka greška u priključivanju može izazvati nepovratna oštećenja koja nisu obuhvaćena jamstvom.

• Za dodatnu zaštitu, poželjno je u strujni krug koji opskrbljuje kupaonicu ugraditi zaštitnu strujnu sklopku (FID – diferencijalna sklopka) čija oznaka za preostalu radnu struju nije veća od 30 mA. Za savjet pitajte električara.

• Instalacija uređaja i njegova uporaba moraju u svakom slučaju biti sukladni s propisima koji su na snazi u vašoj zemlji.

• UPOZORENJE: ne rabite ovaj uređaj u blizini kade, tuš-kabine, umivaonika ili drugih posuda s vodom.

• Kada uređaj rabite u kupaonici, nakon uporabe ga isključite iz napajanja jer blizina vode predstavlja opasnost čak i kada je uređaj isključen.

• Ovaj uređaj nije namijenjen za uporabu od strane osoba (uključujući djecu) s ograničenim fizičkim, osjetilnim ili psihičkim sposobnostima, ili nedovoljnim iskustvom ili znanjem osim ako su pod nadzorom ili dobivaju upute glede rada od osobe odgovorne za njihovu sigurnost. Djeca trebaju biti nadzirana da bi se osiguralo da se ne igraju s ovim uređajem.

• Ovaj uređaj smiju rabiti djeca starosti 8 i više godina te osobe sa smanjenim fizičkim, osjetilnim ili mentalnim sposobnostima ili manjkom iskustva i znanja, ako su pod nadzorom ili im se daju upute za rad s uređajem na siguran način te razumiju s time povezane opasnosti. Djeca se ne smiju igrati s uređajem. Djeca ne smiju čistiti ni održavati uređaj bez nadzora.

• Ako je priključni vod oštećen, njega mora zamijeniti proizvođač, njegov ovlašteni servis ili osoba sličnih kvalifikacija, u cilju izbjegavanja svake eventualne opasnosti.

• Ne rabite svoj uređaj i obratite se ovlaštenome servisnom centru ako: je vaš uređaj doživio pad, ako ne funkcionira normalno.
• Uređaj mora biti isključen iz mreže: prije čišćenja i održavanja, u slučaju nepravilnog funkcioniranja, čim ste ga prestali rabiti.
• Ne rabiti ako je priključni vod oštećen
• Ne uranjati niti stavljati pod vodu, čak ni kod čišćenja.
• Ne držite vlažnim rukama.
• Ne držite za kućište, koje je vruće, nego za ručku.
• Ne isključujte iz mreže povlačenjem za priključni vod, nego povlačenjem za utikač.
• Ne rabite električni produžni priključni vod.
• Ne čistite abrazivnim ili korozivnim proizvodima.
• Ne rabite na temperaturi nižoj od 0 °C i višoj od 35 °C.

JAMSTVO:

Vaš uređaj je namijenjen isključivo za uporabu u kućanstvu.
Svaka profesionalna, neprimjerena ili uporaba koja nije u skladu s uputama za uporabu, oslobađa proizvođača svake odgovornosti i jamstvo prestaje biti važeće.

3. STAVLJANJE U RAD

1. Sustav za zaključavanje (Fig. 1) : Da biste otvorili hvataljke, povucite izbornik prema otraga. Da biste zaključali hvataljke : zatvorite hvataljke i gurnite izbornik prema naprijed.
2. Uključite uređaj.
3. Pritisnite sklopku dok se ne upali svjetlosni signal, a potom ju otpustite. (C)
4. Uređaj se vrlo brzo zagrijava a temperatura se tijekom korištenja ne mijenja. (fig 1)
5. Prije uporabe: pritisnite sklopku kako bi se svjetlosni signal ugasio, a potom ju otpustite (C). Zatvorite uređaj, rabite « Lock system », isključite uređaj iz struje i potpuno ga ohladite, pa ga tek tada pospremite.

4. UPORABA

Kako postići volumen kose?
Upute za uporabu nalaze se u Vašem pakiranju.
Automatsko zaustavljanje uređaja:
Radi vaše sigurnosti, ovaj je uređaj opremljen sustavom za automatsko zaustavljanje nakon 60 minuta. Ako želite ponovno staviti uređaj u rad, vratite se na poglavlje STAVLJANJE U RAD.

5. ODRŽAVANJE

PAŽNJA! Prije čišćenja uređaj isključite iz mreže i ostavite da se ohladi.
• Za čišćenje uređaja i zaostalih vlasi kose na uređaju: isključite ga iz struje, prijeđite vlažnom krpicom i posušite suhom krpicom.

6. U SLUČAJU PROBLEMA

- Niste uspjeli postići željeni volumen?
- Pokušajte ponovno pažljivo prateći rukovanje opisano u uputama za pokretanje.
- Pazite da je uređaj uključen tijekom rada
- Rezultat na kosi nije zadovoljavajući?
- Pokušajte ponovno pažljivo prateći rukovanje opisano u uputama za pokretanje.
- Čvrsto pritisnite uređaj uz svoje tjeme na 3 sekunde
- Imate osjećaj vrućine na glavi?
- Nemojte ostavljati uređaj pritisnut uz tjeme dulje od 3 sekunde

7. SUDJELUJMO U ZAŠTITI OKOLIŠA

Vaš uređaj sadrži brojne vrijedne materijale koji se mogu reciklirati i ponovno uporabiti.
Odnesite ga na mjesto predviđeno za prikupljanje sličnog otpada.

Ove upute dostupne su i na našoj web stranici www.rowenta.com.

BS

Prije prve upotrebe pažljivo pročitajte upute za upotrebu, kao i sigurnosne savjete.

1. OPĆI OPIS

A. Uvijač za zagrijavanje kose, keramička obloga Cashmere Keratin
B. Termo-protektor (dio koji štiti od toplote)
C. Prekidač Uključeno/Isključeno
D. J. Funkcija « IONIC »
E. Sistem zaključavanja (zaključavanje i otključavanje hvataljiki)
F. Savitljivi kabal
G. Kabal za napajanje

2. SIGURNOSNI SAVJETI

• U cilju vaše sigurnosti, ovaj aparat je u skladu s važećim normama i propisima (Direktiva o najnižem naponu, elektromagnetnoj kompatibilnosti, okolišu…).
• Provjerite da li napon vaše električne instalacije odgovara naponu vašeg aparata. Svaka greška prilikom priključivanja, može izazvati nepovratna oštećenja koja nisu obuhvaćena garancijom.

•Radi dodatne zaštite, poželjno je u strujno kolo koje opskrbljuje kupatilo ugraditi zaštitnu strujnu sklopku (RCD) čija oznaka za preostalu radnu struju nije veća od 30 mA. Pitajte električara za savjet.

• Instalacija aparata i njegova upotreba moraju u svakom slučaju biti u skladu s propisima koji su na snazi u vašoj zemlji.

•UPOZORENJE: nemojte koristiti ovaj aparat u blizini kade, tuš-kabine,

umivaonika ili drugih posuda s vodom.

• Kada aparat koristite u kupatilu, nakon upotrebe prekinite napajanje energijom jer blizina vode predstavlja opasnost čak i kada je aparat isključen.

• Ovaj aparat nije predviđen za upotrebu od strane osoba (uključujući djecu) čije su fizičke, čulne ili mentalne sposobnosti smanjene, niti od strane osoba bez iskustva ili poznavanja, osim ako se one ne mogu okoristiti, putem osobe zadužene za njihovu sigurnost, nadzorom ili prethodnim instrukcijama vezanim za upotrebu ovog aparata. Djecu treba nadzirati tako da se ni u kom slučaju ne igraju aparatom.

• Ovaj aparat mogu koristiti djeca starija od 8 godina starosti i osobe sa smanjenim fizičkim, osjetilnim ili mentalnim sposobnostima ili nedostatkom iskustva i znanja, ako su pod nadzorom ili su primili detaljna uputstva kako da koriste aparat na siguran način i ako shvataju opasnosti do kojih bi moglo da dođe. Djeca ne smiju da se igraju s aparatom. Čišćenje i održavanje aparata ne smije da obavljaju djeca bez nadzora.

• Ako je kabl za napajanje oštećen, njega mora zamijeniti proizvođač, njegov ovlašteni servis ili osoba sličnih kvalifikacija, u cilju izbjegavanja svake eventualne opasnosti.

• Ne koristite svoj aparat i obratite se ovlaštenom servisnom centru ako: je vaš aparat ispao, ako ne funkcionira ispravno.
• Aparat mora biti isključen iz mreže: prije čišćenja i održavanja, u slučaju neispravnog funkcioniranja, čim ste ga prestali upotrebljavati.
• Ne koristiti ako je kabl oštećen.
• Ne uranjati niti stavljati pod mlaz vode, čak ni prilikom čišćenja.
• Ne držite aparat vlažnim rukama.
• Ne držite za kućište, koje je vruće, već za dršku.
• Ne isključujte iz mreže povlačenjem za kabl, već za utičnicu.
• Ne koristite električni produžni kabl.
• Ne čistite abrazivnim ili korozivnim proizvodima.
• Ne koristite na temperaturi nižoj od 0 °C i višoj od 35 °C.

GARANCIJA:

Vaš aparat je namijenjen samo za upotrebu u domaćinstvu.
Ne smije se koristiti u profesionalne svrhe.
U slučaju neispravne upotrebe, garancija se poništava.

3. UPOTREBA APARATA

1. Sistem za zaključavanje (Fig 1) : Za otvaranje hvataljki, povucite «Lock System» prema natrag. Da biste zaključali hvataljke: zatvorite hvataljke i gurnite „Lock System" naprijed.
2. Uključite aparat.
3. Pritisnite prekidač dok se svjetlosni signal ne upali, a zatim ga otpustite. (C)
4. Aparat se vrlo brzo zagrijava a temperatura se tokom korištenja ne mijenja. (fig 1)
5. Prije upotrebe: pritisnite prekidač kako bi se svjetlosni signal ugasio, a zatim ga otpustite (C). Zatvorite aparat, koristite « Lock system », isključite aparat iz struje i potpuno ga ohladite, pa ga tek onda spremite.

4. UPOTREBA

Kako postići volumen?
Pročitajte uputstvo za upotrebu koje se nalazi u paketu.
Automatsko isključivanje aparata:
Aparat je zbog vaše sigurnosti opremljen sistemom automatskog gašenja nakon 60 min. Za ponovo uključivanje pogledajte UPOTREBA APARATA.

5. ODRŽAVANJE

PAŽNJA! Prije čišćenja aparat isključite iz mreže i ostavite da se ohladi.
• Kod čišćenja aparata i eventualnih vlasi kose na cilindru: isključite ga iz struje, pređite vlažnom krpicom i posušite suhom krpicom.

6. U SLUČAJU PROBLEMA

- Niste uspjeli postići volumen?
- Pokušajte ponovno prateći korake opisane u uputstvu za brzi početak.
- Osigurajte se da proizvod tokom upotrebe nije ugašen
- Volumen nije zadovoljavajući?
- Pokušajte ponovno prateći korake opisane u uputstvu za brzi početak.
- Dobro pritisnite aparat uz tjeme na 3 sekunde
- Imate na glavi osjećaj velike vrućine?
- Nemojte ostavljati aparat pritisnut uz glavu više od 3 sekunde

Tyto instrukce jsou k nahlédnutí také na našich stránkách www.rowenta.com

ROWENTA®

EN RU FR UK DE ET NL LT IT LV ES PL PT CS EL SK TR HU NO BG SV RO DA SL FI SR AR HR FA BS

PREMIUM CARE VOLUM'24

www.rowenta.com

1800139594_INDEX_02

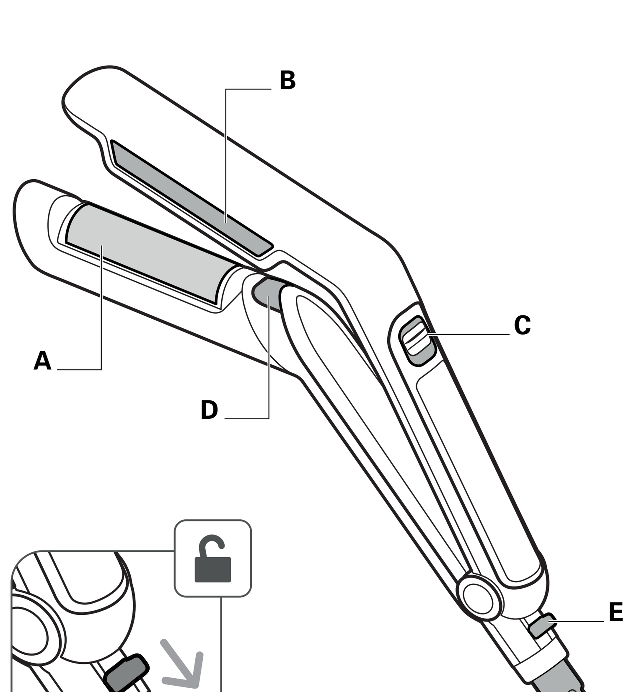

Fig. 1