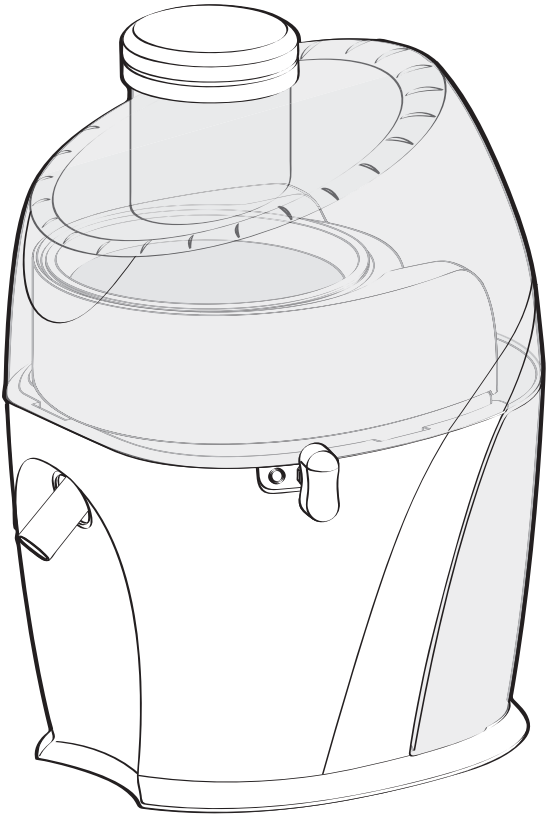

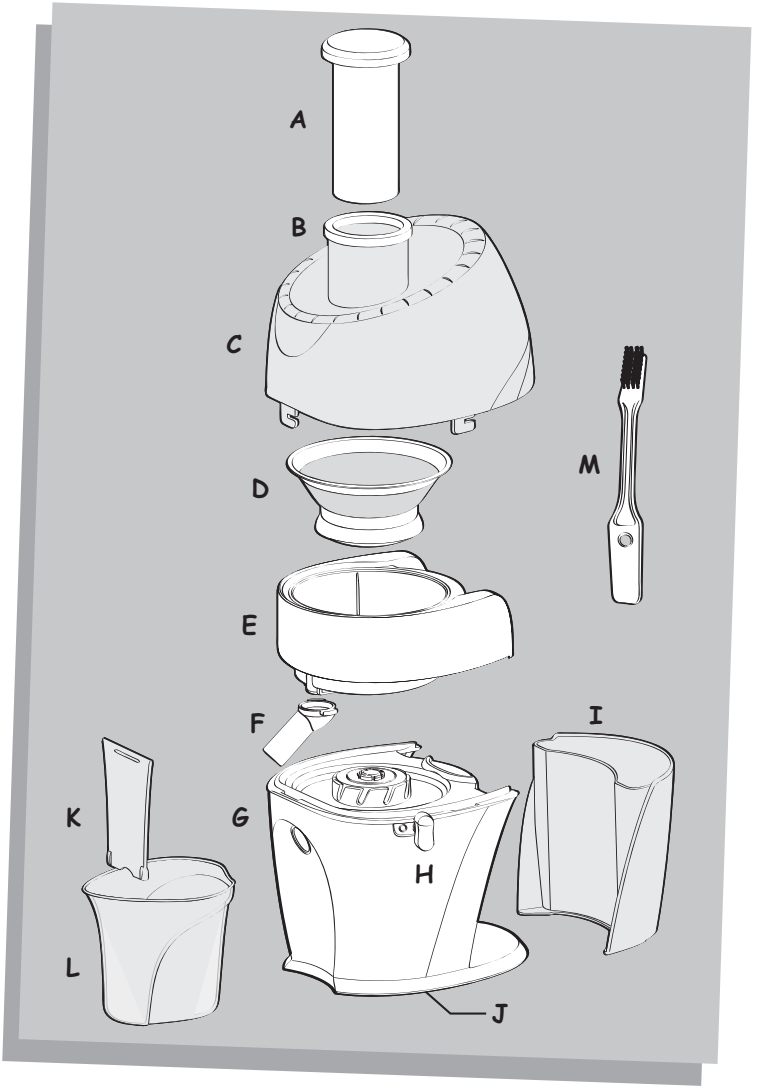
A
B
C
D
E
F
G
H
I
J
K
L
M

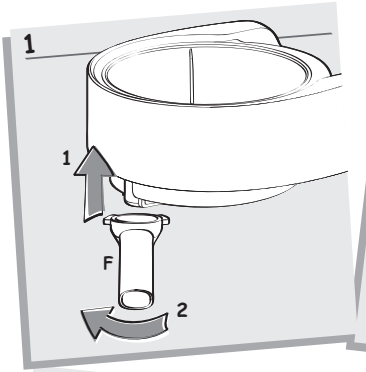
1
1
F
2

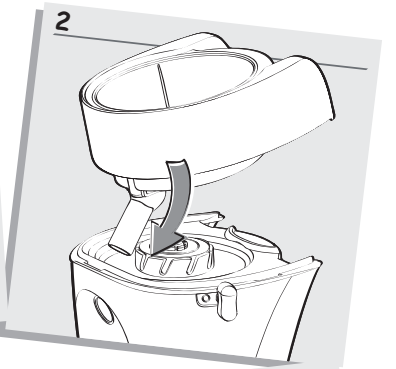
2

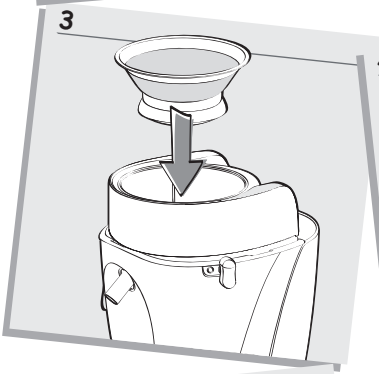
3

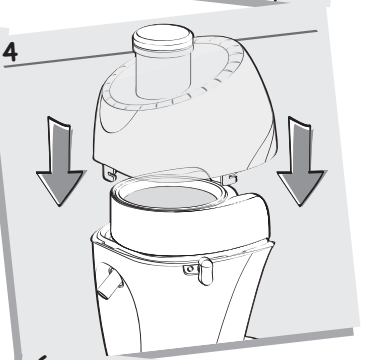
4

5

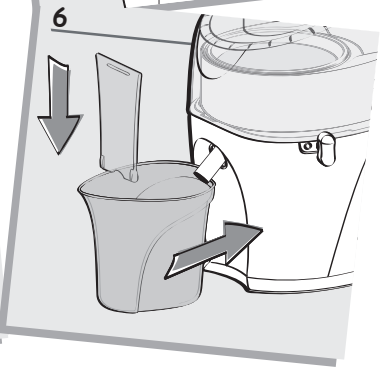
6

1. CONSIGNES DE SÉCURITÉ

- **Vérifiez toujours le panier râpe (D) avant utilisation.**
- N'utilisez jamais la centrifugeuse si le panier est cassé, s'il est défectueux, si vous voyez des craquelures, fêlures ou si le panier est déchiré. Si c'est le cas, contactez un Centre Service Agréé ou votre revendeur. Manipuler le panier avec précaution (risque de coupure).
- Manipulez le panier râpe (D) avec précaution, les dents et la lame centrales sont très coupantes. Pour nettoyer le panier râpe, utiliser la brosse fournie avec le produit
- Pour votre sécurité, cet appareil est conforme aux normes et réglementations applicables.
- Vérifier que la tension d'alimentation indiquée sur l'étiquette signalétique sous l'appareil correspond bien à celle de votre installation électrique. Toute erreur de branchement annule la garantie.
- Ne pas poser, ni utiliser cet appareil sur une plaque chaude ou à proximité d'une flamme (cuisinière à gaz).
- Ne pas immerger le bloc moteur, ne pas le passer sous l'eau.
- Si le câble d'alimentation est endommagé, il doit être remplacé par le fabricant, son service après-vente ou une personne de qualification similaire afin d'éviter un danger.
- N'utilisez ce produit que sur un plan de travail stable à l'abri des projections d'eau. Ne le retournez pas.
- Ne démontez jamais l'appareil. Vous n'avez pas d'intervention autre que le nettoyage à effectuer.
- La centrifugeuse doit être débranchée:
  - s'il y a une anomalie pendant son fonctionnement,
  - avant chaque montage, démontage ou nettoyage.
- Ne jamais débrancher l'appareil en tirant sur le cordon.
- N'utilisez un prolongateur qu'après avoir vérifié que celui-ci est en parfait état.
- Un appareil électroménager ne doit pas être utilisé :
  - s'il est tombé par terre,
  - s'il est détérioré ou incomplet.
- Dans ces cas ou pour toutes autres réparations IL EST NECESSAIRE de vous adresser à un Centre Service Agréé.
- Le produit a été conçu pour un usage domestique, il ne doit en aucun cas être l'objet d'une utilisation professionnelle pour laquelle nous n'engageons ni notre garantie ni notre responsabilité.
- Cet appareil n'est pas prévu pour être utilisé par des personnes (y compris des enfants) dont les capacités physiques, sensorielles ou mentales sont réduites, ou des personnes dénuées d'expérience ou de connaissance, sauf si elles ont pu bénéficier, par l'intermédiaire d'une personne responsable de leur sécurité, d'une surveillance ou d'instructions préalables concernant l'utilisation de l'appareil.
- Il convient de surveiller les enfants pour s'assurer qu'ils ne jouent pas avec l'appareil.
- N'utilisez jamais des accessoires ou des composants autres que ceux d'origine. Nous déclinons toute responsabilité si ce n'était pas le cas.
- Ne mettez jamais vos doigts ou tout autre objet dans la cheminée de remplissage pendant le fonctionnement de l'appareil. Utilisez toujours le poussoir prévu à cet effet.
- N'ouvrez jamais le couvercle (C) avant l'arrêt complet du panier râpe (D).
- Ne retirez pas le collecteur de pulpe (I) pendant le fonctionnement de l'appareil.
- Débranchez toujours l'appareil après utilisation.

2. DESCRIPTION DE L'APPAREIL

A. Poussoir
B. Cheminée de remplissage
C. Couvercle
D. Filtre râpe (ou panier)
E. Collecteur de jus
F. Bec verseur
G. Bloc moteur
H. Bouton de mise en marche et verrouillage
I. Réservoir à pulpe
J. Range-cordon
K. Séparateur de mousse
L. Pichet
M. Brosse de nettoyage

3. SYSTEME DE SECURITE

Cet appareil est équipé d'un système de sécurité exclusif. Pour pouvoir mettre en marche la centrifugeuse, le couvercle **(C)** doit être correctement positionné **(fig. 4)**.

En fin de cycle, positionnez l'interrupteur **(H)** sur « 0 » et attendez l'arrêt complet du panier râpe **(D)** avant de retirer le couvercle **(C)**. L'arrêt de l'appareil permet le retrait du couvercle **(C)**.

4. AVANT LA PREMIERE UTILISATION

- Nous vous recommandons de laver les pièces **démontables** (pièces **A, C, D, E, F, I, K, L)** avant la première utilisation (voir chap. 7).
- Déballez l'appareil de son emballage puis posez-le sur un plan de travail stable, enlevez le couvercle **(C)**, retirez le carton de protection qui se trouve sur le panier râpe **(D)**.

5. MISE EN MARCHE

- Placez le bec verseur **(F)** sur le collecteur de jus **(E) (fig. 1)**.
- Placez le collecteur de jus **(E)** sur le bloc moteur **(G)** en l'inclinant légèrement vers l'avant et en introduisant le bec verseur **(F)** dans le trou prévu à cet effet **(fig. 2)**.
- Mettez le filtre râpe **(D)** dans le collecteur de jus **(E)**. Assurez-vous que le panier râpe est correctement positionné sur l'axe d'entraînement **(fig 3)**.
- Positionnez le couvercle **(C)** sur le bloc moteur **(G) (fig 4)**.
- Placez le réservoir à pulpe **(I)** à l'arrière de l'appareil **(fig 5)**.
- Positionnez le pichet **(L)** ou un verre sous le bec verseur **(F)** à l'avant de l'appareil. Si vous souhaitez isoler la mousse du jus, placez le séparateur **(K)** dans le réceptacle à jus **(L) (fig. 6)**. Ce séparateur permet de retenir la mousse dans le réceptacle à jus quand vous versez le jus dans un verre.
- Coupez les fruits ou légumes en morceaux si nécessaire en retirant les noyaux.
- Branchez l'appareil. Le range cordon **(J)** vous permet d'adapter la longueur du cordon.
- Mettez l'appareil en marche en actionnant l'interrupteur **(H)**.
- Introduisez les fruits ou les légumes par la cheminée **(B)**.
- Utilisez le poussoir **(A)** sans forcer pour pousser les aliments. N'utilisez aucun autre ustensile.
  Les fruits et les légumes doivent être introduits moteur en marche.
  N'exercez pas une pression trop forte sur le poussoir (A). Ne poussez **SURTOUT PAS** avec vos doigts.
- Lorsque vous avez terminé, arrêtez l'appareil en actionnant l'interrupteur **(H)** et **attendez l'arrêt complet du filtre râpe (D)**.
- Lorsque le réservoir à pulpe **(I)** est plein ou que le débit de jus ralentit, videz le réservoir et nettoyez le filtre râpe **(D)**.

Ingrédients	Poids approximatif (en kg)	Quantité de jus obtenue en cl (*) - 1 verre = 20 cl (approximativement)
Pommes	1	65
Poires	1	60
Carottes	1	60
Concombres	1 (environ 2 concombres)	60
Ananas	1	30
Raisins	1	45
Tomates	1	60
Céleri	1	60

(*) La qualité et la quantité des jus varient beaucoup selon la date de récolte et la variété de chaque légume ou fruit. Les quantités de jus indiquées ci-dessus sont donc approximatives.

6. CONSEILS PRATIQUES

- Lavez soigneusement les fruits avant d'en retirer les noyaux.
- Vous n'êtes pas obligé d'enlever les peaux ou les pelures. Vous devez éplucher seulement les fruits à peau épaisse (amertume) : agrumes, ananas (ôtez la partie centrale).
- Il est difficile d'extraire du jus de bananes, avocats, mûres, figues, aubergines, framboises…
- Il est déconseillé d'utiliser la centrifugeuse pour la canne à sucre et des fruits trop durs, ou fibreux.
- Choisissez des fruits et des légumes mûrs et frais, ils vous donneront plus de jus. Cet appareil est approprié pour les fruits comme les pommes, poires, oranges, raisins, grenades, ananas, etc.... et les légumes comme les carottes, concombres, tomates, betteraves, cèleri, etc...
- Si vous centrifugez des fruits trop mûrs le panier risque de s'obstruer plus rapidement.

  Important : Tous les jus doivent être consommés immédiatement. En effet, au contact de l'air, ils s'oxydent très rapidement, ce qui peut altérer leur goût, leur couleur et leur valeur nutritive. Les jus de pommes ou de poires prennent rapidement une couleur brune, ajoutez quelques gouttes de citron ils bruniront moins vite.

7. NETTOYAGE ET ENTRETIEN

- Toutes les pièces démontables peuvent être lavées au lave-vaisselle.
- **Cet appareil est plus facile à nettoyer si vous le faites immédiatement après son utilisation.**
- N'utilisez pas de tampons à récurer, d'acétone, d'alcool, etc. pour nettoyer l'appareil.
- Le panier râpe **(D)** doit être traité avec soin. Évitez toute mauvaise manipulation pouvant l'endommager. Changez votre panier râpe dès les premiers signes d'usure ou de détérioration.
- Nettoyez le bloc moteur à l'aide d'un chiffon humide.

8.SI VOTRE APPAREIL NE FONCTIONNE PAS, QUE FAIRE ?

PROBLEMES	CAUSES	SOLUTIONS
Le produit ne fonctionne pas.	La prise n'est pas branchée, l'interrupteur n'est pas sur "1".	Branchez l'appareil sur une prise de même voltage, actionnez l'interrupteur.
	Le couvercle (C) n'est pas bien verrouillé.	Vérifiez le bon positionnement du couvercle (C).
Le produit dégage une odeur ou est très chaud au toucher, s'il émane de la fumée ou fait un bruit anormal.	Le filtre râpe (D) n'est pas correctement positionné.	Vérifiez le bon positionnement du filtre râpe (D).
	Les quantités d'aliments traitées sont trop importantes.	Laissez refroidir l'appareil puis diminuez les quantités traitées.
Le jus ne s'écoule pas convenablement.	Le collecteur de jus (E) n'est pas correctement positionné.	Vérifiez le bon positionnement du collecteur de jus (E).
	Le bec verseur (F) est absent ou mal positionné sur le collecteur de jus (E).	Vérifiez la présence et le bon positionnement du bec verseur (F).
	Le filtre râpe (D) est saturé.	Nettoyez le filtre râpe (D).
Pour tout autre problème ou anomalie, contactez le service après vente le plus proche.		

9.PRODUIT ELECTRIQUE OU ELECTRONIQUE EN FIN DE VIE

Participons à la protection de l'environnement !

Votre appareil contient de nombreux matériaux valorisables ou recyclables.

Confiez celui-ci dans un point de collecte ou à défaut dans un centre service agrée pour que son traitement soit effectué.

1. SAFETY INSTRUCTIONS

- **Always check the grinder filter (or basket) (D) before use.**
- Never use the centrifuge if the sieve is broken, if it is faulty, if you see cracks, splits in it or if the sieve is torn. In any of theses cases, contact an Approved Service Centre. Handle the sieve with care (for it may cause cuts).
- Handle the sieve **(D)** with care as the teeth and the centre blade have sharp cutting edges. To clean the sieve, use the brush supplied with the product.
- For your safety, this appliance is compliant with applicable standards and regulations.
- Make sure that the mains voltage shown on the ratings label under the appliance matches that of your mains power installation. Any connection error will void the guarantee.
- Never place, or use, this appliance on a hotplate or near a flame (gas cooker).
- Never immerse the motor unit in water or hold it under running water.
- If the power cable is damaged, it must be replaced by the manufacturer or their After Sales Service department or a person with similar qualifications to avoid any danger.
- Only use this product on a flat, stable, heat-resistant working surface, away from water spray. Never turn it over.
- Never dismantle the appliance. Users need to perform no maintenance other than cleaning.
- The centrifuge should be unplugged:
  - If any anomaly occurs during its operation,
  - Before assembly, disassembly or cleaning.
- Never unplug the appliance by pulling on the power cord.
- Never use an extension cord unless you have first ensured that it is in perfect condition.
- A domestic appliance must never be used:
  - If it has fallen on the floor,
  - If it is damaged or incomplete.
- In these cases, and for any other repairs, ALWAYS contact an Approved Service Centre.
- This appliance is designed for domestic use only. Any commercial use, inappropriate use or failure to comply with the instructions, the manufacturer accepts no responsibility and the guarantee will not apply.
- This appliance is not designed for use by persons (including children) with reduced physical, sensory or mental capabilities, or by persons lacking in experience or knowledge of such appliances, unless they have been given supervision or instruction concerning use of the appliance by a person responsible for their safety.
- Children should be supervised to ensure that they do not play with the appliance.
- Never use accessories or components other than original ones as this will negate the guarantee.
- Never insert your fingers or any other object into the feed tube while the appliance is operating. Always use the pusher provided for this purpose.
- Never open the cover **(C)** until the sieve **(D)** has come to a complete stop.
- Never remove the pulp container **(I)** while the appliance is operating.
- Always unplug the appliance after use.

2. APPLIANCE DESCRIPTION

A. Pusher
B. Feed tube
C. Cover
D. Sieve
E. Juice collector
F. Pouring spout
G. Motor unit
H. Start and lock switch
I. Pulp container
J. Cord storage
K. Foam separator
L. Jug
M. Cleaning brush

3. SAFETY SYSTEM

This appliance has an exclusive safety system. To start the juice extractor, the cover **(C)** must be correctly positioned **(fig. 4)**. At the end of the cycle, set the switch **(H)** to "0" and wait until the sieve has come to a complete stop before removing the cover **(C)**. Once the appliance has stopped you will be able to remove the cover **(C)**.

4. BEFORE FIRST USE

- We recommend that you wash all **removable** parts (parts **A, C, D, E, F, I, K, L**) before using the appliance for the first time (see Section 7).
- Remove the appliance from its packaging, then place it on a flat, stable, heat-resistant working surface, remove the cover **(C)** and **remove the protective cardboard** from the sieve.

5. STARTING THE APPLIANCE

- Place the pouring spout **(F)** on the juice collector **(E) (fig. 1)**.
- Place the juice collector **(E)** on the motor unit **(G)** by tipping it slightly forward and inserting the pouring spout **(F)** into the hole provided for it **(fig. 2)**.
- Place the sieve **(D)** in the juice collector **(E)**. Make sure that the sieve is correctly fitted onto the drive shaft **(fig. 3)**.
- Position the cover **(C)** on the motor unit **(G) (fig. 4)**.
- Place the pulp container **(I)** on the back of the appliance **(fig. 5)**.
- Place the Jug **(L)** or a glass under the pouring spout **(F)** at the front of the appliance. If you wish to separate out the foam from the juice, place the foam separator **(K)** in the juice collector **(L) (fig. 6)**. The juice separator will retain the foam in the juice collector when you pour the juice into a glass.
- Cut the fruit or vegetables into pieces after removing any pips if necessary.
- Plug in the appliance.The cord storage **(J)** compartment lets you adapt the cord length.
- Start the appliance using the start switch **(H)**.
- Insert fruit or vegetables using the filler **(B)**.
- Use the pusher **(A)**, without forcing, to push the food down. Never use any other utensil.
  Fruit and vegetables must always be fed into the appliance with the motor running. Never apply excessive pressure to the pusher **(A)**. NEVER PUSH with your fingers, always use the Pusher supplied.
- Once you have finished, stop the appliance using the switch **(H)** and wait until the sieve **(D)** has come to a complete stop.
- When the pulp container **(I)** is full or when the flow of juice from the appliance slows, empty the collector and clean the sieve **(D)**.

Ingredients	Approx. weight (in Kg)	Amount of juice obtained in cl (*) 1 glass = 200 ml (approx.)
Apples	1	65
Pears	1	60
Carrots	1	60
Cucumbers	1 (approx two cucumbers)	60
Pineapple	1	30
Grape	1	45
Tomatoes	1	60
Celery	1	60

(*) The quality and quantity of the juice obtained varies considerably depending on the harvest date and the variety of each fruit or vegetable. The amounts of juice shown below are therefore approximate.

6. TIPS FOR USE

- Carefully wash the fruit before removing any pips.
- You do not have to skin or peal fruit or vegetables. You should only peal thick skinned fruit (for bitterness): citrus fruits, pineapple (remove the centre part also).
- It is hard to extract juice from bananas, avacados, blackberries, figs, aubergine, raspberries…
- We do not recommend using the centrifuge for sugar cane and fruit that is too hard or fibrous.
- Choose fruit and vegetables that are ripe and fresh, for they will give you the most juice. This appliance is suited to fruit like apples, pears, oranges, grapes, pomegranates, pineapple, etc… as well as vegetables like carrots, cucumbers, tomatoes, beetroot, celery, etc...
- If you juice fruit that is overripe, the basket may become clogged faster.

Important: All juice must be consumed immediately. This is because juice, in contact with the outside air, will oxidize very quickly and this may change its taste, colour and nutrient content. Apple or pear juice will quickly change to a brown colour. Add a few drops of lemon to the juice and it will take longer to change to brown.

7. CLEANING AND MAINTENANCE

- All removable parts can be washed in the dishwasher.
- **This appliance is easier to clean if it is cleaned immediately after use.**
- Never use scouring pads, acetone, alcohol, etc. to clean the appliance.
- The sieve **(D)** must be treated with care. Avoid incorrect handling that could cause damage to it. Replace your sieve as soon as it shows the first signs of wear or damage.
- Clean the motor unit using a damp cloth.

8. WHAT TO DO IF YOUR APPLIANCE DOES NOT WORK?

PROBLEMS	CAUSES	SOLUTIONS
The appliance does not work.	The plug is not plugged in, the switch is not set to "I".	Plug the appliance into a main outlet with the same voltage and activate the switch.
	The cover **(C)** is not locked.	Check that the cover **(C)** is properly positioned.
The product smells or is very hot to touch, if smoke is released or an unusual noise heard.	The sieve **(D)** is not properly positioned.	Check that the sieve **(D)** is properly positioned.
	The amount of food processed is excessive.	Let the appliance cool for a few minutes, then reduce the quantities processed.
The juice does not dispense properly.	The juice collector **(E)** is not properly positioned.	Check that the juice collector **(E)** is properly positioned.
	The pouring spout **(F)** is missing or incorrectly positioned on the juice collector **(E)**.	Check that the pouring spout **(F)** is present and correctly positioned.
	The sieve **(D)** is saturated.	Clean the sieve **(D)**.
For all other problems or anomalies, contact your nearest After Sales Service facility.		

HELPLINE:

If you have any product problems or queries, please contact our Customer Relations Team first for expert help and advice:

0845 602 1454 – UK
(01) 677 4003 – ROI

or consult our website – **www.moulinex.co.uk**

9. ELECTRICAL OR ELECTRONIC PRODUCT END OF LIFE

Please help preserve the environment!

Your appliance contains many materials that can be reused or recycled.

Leave it at a local civic waste collection point.

1. SICHERHEITSANWEISUNGEN

- **Überprüfen Sie immer den Reibekorb (D) vor Gebrauch.**
- Benutzen Sie den Entsafter niemals, wenn der Reibekorb zerbrochen oder defekt ist, oder wenn Sie Risse, Sprünge sehen oder wenn der Reibekorb zerrissen ist. In diesem Fall, wenden Sie sich an ein autorisiertes Kundendienst Center oder an Ihren Händler. Gehen Sie vorsichtig mit dem Reibekorb um. (Schnittverletzung).
- Gehen Sie vorsichtig mit dem Reibekorb (D) um, die Reibscheibe ist sehr scharfkantig. Um den Reibekorb zu reinigen, benutzen Sie die mit dem Gerät gelieferte Bürste.
- Für Ihre Sicherheit entspricht das Gerät den geltenden Normen und Vorschriften.
- Überprüfen Sie, ob die auf dem Typenschild unter dem Gerät angegebene Spannung mit der Ihrer elektrischen Anlage übereinstimmt. Jeder Anschlussfehler hebt die Garantie auf. Lassen Sie das Kabel nicht runter hängen und legen oder ziehen Sie es nicht über scharfe Kanten, halten Sie es von Wärmequellen fern.
- Stellen und gebrauchen Sie dieses Gerät nicht auf einer Kochplatte oder in der Nähe einer Flamme (Gasherd).
- Den Motorblock nicht in Wasser eintauchen oder unter fließendes Wasser halten.
- Sollte das Stromversorgungskabel beschädigt sein, muss es entweder vom Hersteller, durch seinen Kundendienst oder eine Person mit entsprechender Qualifikation ersetzt werden, um Gefahr zu vermeiden.
- Benutzen Sie dieses Gerät nur auf einer stabilen, vor Wasser geschützten Arbeitsplatte. Drehen Sie das Gerät nicht um.
- Bauen Sie das Gerät nie auseinander. Außer der Reinigung haben Sie keine anderen Eingriffe durchzuführen.
- Der Stecker des Entsafters muss gezogen werden:
  - bei einer Anomalie während dem Betrieb,
  - vor jedem Zusammenbau, Abbau oder Reinigung.
- Niemals am Kabel ziehen, um den Stecker herauszuziehen.
- Benutzen Sie ein Verlängerungskabel nur, nachdem Sie den perfekten Zustand überprüft haben.
- Ein elektrisches Haushaltsgerät darf nicht benutzt werden:
  - wenn es heruntergefallen ist,
  - wenn es beschädigt oder unvollständig ist.
- Lassen Sie das Gerät nie ohne Aufsicht laufen.
- In diesen Fällen, wie für alle anderen Reparaturen, IST ES NOTWENDIG, dass Sie sich an einen autorisierten Kundendienst wenden.
- Das Produkt wurde für den Hausgebrauch konzipiert, es darf in keinem Fall gewerblich genutzt werden, für diesen Fall übernehmen wir weder Garantie noch Verantwortung.
- Dieses Gerät ist nicht dafür vorgesehen, von Personen (auch Kindern) benutzt zu werden, deren physische, sensorische oder mentale Fähigkeiten gemindert sind, oder von Personen ohne Erfahrung oder Kenntnisse, außer wenn sie, durch eine für ihre Sicherheit verantwortliche Person, eine Beaufsichtigung oder vorherige Anweisungen für die Benutzung des Gerätes erhalten konnten.
- Kinder sollten beaufsichtigt werden, um sicher zu gehen, dass sie nicht mit dem Gerät spielen.
- Benutzen Sie nur Original-Zubehör oder –Ersatzteile. Wir lehnen jede Verantwortung ab, wenn dies nicht der Fall sein sollte.
- Stecken Sie nie Ihre Finger oder andere Objekte in den Einfüllstutzen, während das Gerät läuft. Benutzen Sie immer den dafür vorgesehenen Stopfer.
- Öffnen Sie nie den Deckel (C) vor dem vollständigen Halt des Reibekorbes (D).
- Nehmen Sie den Tresterbehälter (I) nicht heraus, während das Gerät läuft.
- Ziehen Sie nach jeder Benutzung den Stecker.

2. BESCHREIBUNG DES GERÄTS

A. Stopfer
B. Einfüllstutzen
C. Deckel
D. Reibefilter (oder Korb)
E. Saftschale
F. Auslauftülle
G. Motorblock
H. EIN/AUS Taste und Verriegelung
I. Tresterbehälter
J. Kabelhalter
K. Schaumtrenner
L. Krug
M. Bürste

3. SICHERHEITSSYSTEM

Dieses Gerät ist mit einem exklusiven Sicherheitssystem ausgestattet. Um den Entsafter anlaufen zu lassen, muss der Deckel **(C)** korrekt positioniert sein **(fig. 4)**. Am Ende stellen Sie den Schalter **(H)** auf « **0** », warten Sie den vollständigen Stillstand des Reibekorbes **(D)** ab, bevor Sie den Deckel **(C)** abziehen. Der Halt des Gerätes ermöglicht es, den Deckel **(C)** zu entfernen.

4. VOR DER ERSTEN BENUTZUNG

- Wir empfehlen Ihnen, die **abnehmbaren** Teile **(Teile A, C, D, E, F, I, K, L)** vor der ersten Benutzung zu waschen (siehe Kap.7).
- Packen Sie das Gerät aus, dann stellen Sie es auf eine sichere Arbeitsplatte, nehmen Sie den Deckel **(C)** ab, **entnehmen Sie den Schutzkarton**, der sich auf dem Reibekorb **(D)** befindet.

5. INBETRIEBNAHME

- Bringen Sie die Auslauftülle **(F)** der Saftschale an **(E)** **(fig. 1)**.
- Setzen Sie die Saftschale **(E)** auf den Motorblock **(G)**, indem Sie sie leicht nach vorne neigen und die Auslauftülle **(F)** in die dafür vorgesehene Öffnung einführen **(fig. 2)**.
- Legen Sie den Reibekorb **(D)** in die Saftschale **(E)**. Versichern Sie sich, dass der Reibekorb korrekt auf der Antriebsachse positioniert ist **(fig. 3)**.
- Legen Sie den Deckel **(C)** auf den Motorblock **(G)** **(fig. 4)**.
- Platzieren Sie den Tresterbehälter hinten am Gerät. **(fig. 5)**.
- Stellen Sie den Krug **(L)** oder ein Glas unter die Auslauftülle **(F)** vorne am Gerät. Wenn Sie den Schaum vom Saft trennen möchten, bringen Sie den Schaumtrenner **(K)** im Krug an **(L)** **(fig. 6)**. Dieser Schaumtrenner ermöglicht es, den Schaum im Krug zurückzuhalten, wenn Sie den Saft in ein Glas gießen.
- Wenn notwendig, schneiden Sie die (entsteinten) Früchte oder das Gemüse in Stücke.
- Schließen Sie das Gerät an. Der Kabelhalter **(J)** gibt Ihnen die Möglichkeit, die Länge des Kabels anzupassen.
- Mit dem Schalter **(H)** stellen Sie das Gerät an.
- Füllen Sie Früchte oder Gemüse durch den Einfüllstutzen **(B)** ein.
- Benutzen Sie den Stopfer **(A)** ohne Kraftanwendung, um die Nahrungsmittel hineinzudrücken. Benutzen Sie keine anderen Utensilien. **Früchte und Gemüse müssen bei laufendem Motor eingefüllt werden. Üben Sie nicht zuviel Druck auf den Stopfer (A) aus.** Drücken Sie **AUF KEINEN FALL** mit Ihren Fingern.

- Wenn Sie fertig sind, schalten Sie das Gerät mit dem Schalter **(H)** aus und warten Sie den vollständigen Halt des Reibekorbes **(D)** ab.
- Wenn der Tresterbehälter voll ist oder der Durchfluss des Saftes sich verlangsamt, leeren Sie den Behälter und reinigen Sie den Reibefilter **(D)**.

Zutaten	Ca.Gewicht (in Kg)	Erreichte Saftmenge in cl (*) 1 Glas = 20 cl (annähernd)
Äpfel	1	65
Birnen	1	60
Karotten	1	60
Gurken	1 (ca. 2 Gurken)	60
Ananas	1	30
Weintrauben	1	45
Tomaten	1	60
Sellerie	1	60

(*) Qualität und Menge des Saftes können sehr verschieden sein je nach Erntezeit und Sorte von jedem Gemüse und jeder Frucht. Die oben angegebenen Saftmengen sind also nur ungefähre Werte.

6. PRAKTISCHE RATSCHLÄGE

- Waschen Sie die Früchte sorgfältig, bevor Sie diese entsteinen.
- Sie müssen die Häute und Schalen nicht entfernen. Sie müssen nur die Früchte mit dicker Haut schälen (Bitterkeit): Zitrusfrüchte, Ananas (Mitte entfernen).
- Es ist schwierig Bananen, Avocados, Brombeeren, Feigen, Auberginen, Himbeeren usw. zu entsaften.
- Es wird abgeraten, den Entsafter für Zuckerrohr und zu harte oder faserhaltige Früchte zu benutzen.
- Nehmen Sie reifes und frisches Obst und Gemüse, sie geben Ihnen mehr Saft. Dieses Gerät ist angepasst an Früchte wie Äpfel, Birnen, Orangen, Weintrauben, Granatäpfel, Ananas usw. Und an Gemüse wie Karotten, Gurken, Tomaten, rote Rüben, Sellerie usw.
- Wenn Sie zu reife Früchte entsaften, kann der Reibekorb schneller verstopfen.

  WICHTIG : Alle Säfte müssen sofort verbraucht werden. Sie oxydieren sehr schnell im Kontakt mit der Luft, was ihren Geschmack, ihre Farbe und ihren Nährwert beeinträchtigen kann. Apfel und –Birnensäfte nehmen schnell eine braune Farbe an. Geben Sie einige Tropfen Zitronensaft hinzu und sie oxydieren weniger.

7. REINIGUNG UND PFLEGE

- Alle abnehmbaren Teile können im Geschirrspüler gewaschen werden.
- **Dieses Gerät ist einfacher zu reinigen, wenn Sie es sofort nach seiner Benutzung machen.**
- Benutzen Sie keine Putzkissen, kein Azeton, keinen Alkohol usw., um das Gerät zu reinigen.
- Der Reibekorb **(D)** muss mit viel Sorgfalt behandelt werden. Vermeiden Sie jede ungeeignete Handhabung, die ihn beschädigen könnte.

Wechseln Sie Ihren Reibekorb bei den ersten Abnutzungs- oder Beschädigungserscheinungen.

- Reinigen Sie den Motorblock mit einem nassen Tuch.

8. WAS TUN WENN IHR GERÄT NICHT FUNKTIONIERT ?

PROBLEME	GRÜNDE	LÖSUNGEN
Das Gerät funktioniert nicht.	Der Stecker ist nicht angeschlossen, Der Schalter ist nicht auf "1".	Stecken sie den Stecker in eine Steckdose, schalten Sie das Gerät ein.
	Der Deckel **(C)** ist nicht richtig verriegelt.	Überprüfen Sie die richtige Position des Deckels **(C)**.
Das Gerät verbreitet Geruch oder ist sehr heiß beim Anfassen, es strömt Rauch aus oder es macht ein ungewöhnliches Geräusch.	Der Reibefilter **(D)** ist nicht richtig positioniert.	Überprüfen Sie die richtige Position des Reibefilters **(D)**.
	Zuviel Nahrungsmittel in Verarbeitung.	Lassen Sie das Gerät abkühlen, dann verringern Sie die zu verarbeitenden Mengen an Nahrungsmitteln.
Der Saft läuft nicht ordentlich.	Die Saftschale **(E)** ist nicht richtig positioniert.	Überprüfen Sie die richtige Position der Saftschale **(E)**.
	Die Auslauftülle **(F)** fehlt oder ist falsch auf der Saftschale **(E)** positioniert.	Überprüfen Präsenz und richtige Position der Auslauftülle **(F)**.
	Der Reibefilter **(D)** ist verstopft.	Reinigen Sie den Reibefilter **(D)**.
Für alle anderen Probleme oder Anomalien wenden Sie sich an den nächstmöglichen Kundendienst.		

9. DEFEKTES ELEKTRISCHES ODER ELEKTRONISCHES PRODUKT

Denken Sie an den Schutz der Umwelt!

Ihr Gerät enthält wertvolle Rohstoffe, die wieder verwertet werden können.

Geben Sie Ihr Gerät deshalb bitte bei einer Sammelstelle Ihrer Stadt oder Gemeinde ab.

1. VEILIGHEIDSVOORSCHRIFTEN

- **Controleer altijd voor gebruik de zeef (D)** : Gebruik de sapcentrifuge nooit wanneer de zeef gebroken of defect is, wanneer u scheurtjes of barstjes ziet of wanneer de zeef gescheurd is. Neem in dat geval contact op met een erkende servicedienst of uw detailhandelaar. Wees voorzichtig met de zeef (kijk uit voor snijwondjes).
- Wees voorzichtig met de zeef (D), de tanden en het centrale mes zijn vlijmscherp.
- Voor uw veiligheid beantwoordt dit apparaat aan de toepasselijke normen en regelgevingen.
- Controleer of de op het typeplaatje van het apparaat vermelde netspanning van uw apparaat overeenkomt met de netspanning van het elektriciteitsnet. Een verkeerde aansluiting maakt de garantie ongeldig.
- Plaats of gebruik dit apparaat niet op een warme plaat of in de buurt van open vuur (gasfornuis).
- Dompel het motorblok niet onder water en houd het niet onder de kraan.
- Wanneer het netsnoer is beschadigd, dient dit te worden vervangen worden door de fabrikant, zijn servicedienst of een gelijkwaardig gekwalificeerde persoon om een gevaarlijke situatie te voorkomen.
- Gebruik dit apparaat uitsluitend op een stevige ondergrond, ver van waterspatten en keer het niet om.
- Nooit het apparaat demonteren. U hoeft uitsluitend het apparaat te reinigen.
- De stekker van de sapcentrifuge moet uit het stopcontact gehaald worden:
  - Indien er een storing tijdens het gebruik optreedt,
  - Vóór iedere montage, demontage of reiniging.
- Trek nooit aan het snoer om de stekker uit het stopcontact te trekken.
- Gebruik alleen een verlengsnoer wanneer u gecontroleerd heeft of dit in goede staat verkeert.
- Een huishoudelijk apparaat mag niet gebruikt worden:
  - Wanneer het op de grond gevallen is,
  - Wanneer het beschadigd of niet compleet is.
- In deze gevallen en voor alle andere reparaties DIENT U ZICH tot een erkende servicedienst te richten.
- Het apparaat is ontworpen voor huishoudelijk gebruik en mag in geen geval bedrijfsmatig gebruikt worden, in dat geval is onze garantie niet van toepassing en kan onze aansprakelijkheid niet in het geding zijn.
- Dit apparaat is niet bedoeld om zonder hulp of toezicht gebruikt te worden door kinderen of andere personen, indien hun fysieke, zintuiglijke of mentale vermogen hen niet in staat stellen dit apparaat op een veilige wijze te gebruiken, tenzij zij van tevoren instructies hebben ontvangen betreffende het gebruik van dit apparaat door een verantwoordelijke persoon.
- Er moet toezicht zijn op kinderen zodat zij niet met het apparaat kunnen spelen.
- Gebruik uitsluitend de originele accessoires en onderdelen. Indien dit niet het geval is, kunnen wij geen aansprakelijkheid erkennen.
- Nooit uw vingers of enig ander voorwerp in de vulschacht stoppen tijdens de werking van het apparaat. Gebruik hier de vulstop voor.
- Nooit het deksel (C) openen voordat de zeef (D) volledig tot stilstand is gekomen.
- Verwijder de pulpcontainer (K) niet tijdens de werking van het apparaat.
- Na gebruik altijd de stekker uit het stopcontact trekken.

2. BESCHRIJVING VAN HET APPARAAT

A. Vulstop
B. Vulschacht
C. Deksel
D. Zeef
E. Sapreservoir
F. Schenktuit
G. Motorblok
H. Knop voor inschakeling en vergrendeling
I. Pulpcontainer
J. Snoerkast
K. Schuimafscheider
L. Kan
M. Reinigingsborstel

3. VEILIGHEIDSSYSTEEM

Dit apparaat is voorzien van een exclusief veiligheidssysteem. Om de centrifuge in te kunnen schakelen, moet het deksel **(C)** goed op zijn plaats zitten **(fig. 4)**. Zet aan het einde van de cyclus de schakelaar **(H)** op «0» en wacht tot de zeef **(D)** volledig tot stilstand is gekomen, voordat u het deksel **(C)** verwijdert. Wanneer het apparaat tot stilstand is gekomen, kan het deksel **(C)** verwijderd worden.

4. VOOR HET EERSTE GEBRUIK

- Wij raden u aan de **demonteerbare** onderdelen (onderdeel **A, C, D, E, F, I, K, L**) vóór het eerste gebruik af te wassen (zie hoofdstuk 7).
- Haal het apparaat uit zijn verpakking en zet het op een stabiel werkblad, verwijder het deksel **(C)**, verwijder het beschermkarton dat zich op de zeef **(D)** bevindt.

5. INSCHAKELEN

- Zet de schenktuit **(F)** op het sapreservoir **(E)** **(fig. 1)**.
- Zet het sapreservoir **(E)** op het motorblok **(G)** door het licht naar voren te kantelen en de schenktuit **(F)** in het hiervoor bedoelde gat te plaatsen **(fig. 2)**.
- Plaats de zeef **(D)** in het sapreservoir **(E)**. Controleer of de zeef goed in de aandrijfas is geplaatst **(fig. 3)**.
- Zet het deksel **(C)** op het motorblok **(G)** **(fig. 4)**.
- Zet de pulpcontainer **(I)** op de achterzijde van het apparaat **(fig. 5)**.
- Plaats de kan **(L)** of een glas onder de schenktuit **(F)** aan de voorzijde van het apparaat. Als u het schuim van het sap wilt scheiden, plaats dan de afscheider **(K)** in de opvangbak voor het sap **(L)** **(fig. 6)**. Met deze afscheider kunt u het schuim opvangen in de opvangbak wanneer u het sap in een glas schenkt.
- Snijd het fruit of de groenten in stukjes en verwijder, indien nodig, de pitten.
- Steek de stekker in het stopcontact. Met de snoerkast **(J)** kunt u de lengte van het snoer aanpassen.
- Zet het apparaat aan door de schakelaar **(H)** in te schakelen.
- Doe het fruit of de groenten in de vulschacht **(B)**.
- Gebruik de vulstop **(A)** zonder te forceren om het voedsel door de vulschacht te duwen. Gebruik geen andere voorwerpen hiervoor. **Het fruit en de groenten moeten in de vulschacht gedaan worden terwijl de motor werkt.**
  Oefen geen te zware druk uit op de vulstop (A). Duw IN GEEN GEVAL met uw vingers.
- Schakel, wanneer u klaar bent, het apparaat uit met behulp van de schakelaar **(H)** en wacht tot de zeef **(D)** volledig tot stilstand is gekomen.
- Maak de pulpcontainer **(I)** leeg wanneer deze vol is of wanneer er minder sap uit het apparaat komt en maak de zeef **(D)** schoon.

Ingrediënten	Gewicht bij benadering (in kg)	Verkregen hoeveelheid sap in cl (*) 1 glas = 20 cl (ongeveer)
Appels	1	65
Peren	1	60
Wortels	1	60
Komkommer	1 (ca. 2 komkommers)	60
Ananas	1	30
Druiven	1	45
Tomaten	1	60
Selderij	1	60

(*) De kwaliteit en de hoeveelheid van het sap hangen af van de oogstdatum en de variëteit van de gebruikte groenten of vruchten. De hierboven aangegeven hoeveelheden sap zijn dan ook slechts een benadering.

6. PRAKTISCHE ADVIEZEN

- Was het fruit zorgvuldig en verwijder de pitten.
- U bent niet verplicht de schil te verwijderen. U hoeft alleen fruit met een dikke schil te schillen (bitter): citrusvruchten, ananas (verwijder het middelste gedeelte).
- Het is moeilijk sap te verkrijgen uit bananen, avocado's, bramen, vijgen, aubergine, frambozen…
- Het is af te raden de sapcentrifuge te gebruiken voor rietsuiker en te harde of vezelachtige vruchten.
- Kies rijpe en verse vruchten en groenten, u zult dan meer sap krijgen. Dit apparaat is geschikt voor vruchten als appels, peren, sinaasappels, druiven, granaatappels, ananas, enz... en groenten als wortels, komkommer, tomaten, bieten, selderij, enz...
- Wanneer u te rijp fruit centrifugeert, kan de zeef sneller verstopt raken.

  Belangrijk: Het verkregen sap moet onmiddellijk opgedronken worden. Bij contact met de lucht oxideert dit namelijk zeer snel, wat de smaak, de kleur en de voedingswaarde niet ten goede komt. Appel- en perensap worden snel bruin, voeg enkele druppels citroensap toe, zodat ze minder snel bruin worden.

7. REINIGING EN ONDERHOUD

- Alle demonteerbare onderdelen kunnen in de vaatwasser.
- **Dit apparaat is eenvoudiger te reinigen wanneer u dit onmiddellijk na het gebruik doet.**
- Gebruik geen schuursponsjes, aceton, alcohol, enz. voor het schoonmaken van het apparaat.
- De zeef **(D)** moet zorgvuldig behandeld worden.
  Vermijd verkeerde handelingen om beschadiging hiervan te voorkomen. Vervang de zeef zodra deze slijtage of beschadigingen vertoont.
- Reinig het motorblok met een vochtige doek.

8. WAT TE DOEN INDIEN UW APPARAAT NIET WERKT?

PROBLEMEN	OORZAKEN	OPLOSSINGEN
Het apparaat werkt niet.	De stekker zit niet in het stopcontact, de schakelaar staat niet op "1 ".	Doe de stekker in een stopcontact met dezelfde stroomsterkte, schakel de schakelaar in.
	Het deksel (C) is niet goed vergrendeld.	Controleer of het deksel (C) goed op zijn plaats zit.
Het apparaat geeft een geur af of voelt zeer warm aan, er komt rook af of maakt een abnormaal geluid.	De zeef (D) zit niet goed op zijn plaats.	Controleer of de zeef (D) goed op zijn plaats zit.
	Er worden te grote hoeveelheden verwerkt.	Laat het apparaat afkoelen en verminder de porties.
Het sap stroomt niet goed door.	De pulpcontainer (E) zit niet goed op zijn plaats.	Controleer of het sapreservoir (E) goed op zijn plaats zit.
	De schenktuit (F) zit niet op zijn plaats of is niet goed op het sapreservoir (E) geplaatst.	Controleer of de schenktuit (F) aanwezig is en goed op zijn plaats zit.
	De zeef (D) zit vol.	Reinig de zeef (D).
Neem voor alle andere problemen of storingen contact op met de dichtstbijzijnde servicedienst.		

9. ELEKTRISCH OF ELEKTRONISCH APPARAAT AAN HET EINDE VAN DE LEVENSDUUR

Bescherm het milieu!

Uw apparaat bevat veel materialen die hergebruikt of gerecycleerd kunnen worden.

Breng het naar een verzamelpunt of anders naar een erkend servicecentrum voor de juiste verwerking hiervan.

1. INDICAZIONI DI SICUREZZA

- **Verificare sempre il cestello grattugia (D) prima dell'utilizzo.**
- Non utilizzare la centrifuga se il cestello è rotto, difettoso o se si notano delle incrinature o delle crepe, oppure se il cestello è spaccato. In tal caso, contattare un Centro Assistenza Autorizzato o il rivenditore di fiducia. Maneggiare il cestello con cautela per evitare di tagliarsi.
- Maneggiare il cestello grattugia **(D)** con cautela, i denti e la lama centrali sono estremamente affilati. Per pulire il cestello grattugia, utilizzare la spazzola fornita con il prodotto
- Per la propria sicurezza, questo apparecchio è conforme alle normative e alle regolamentazioni in vigore.
- Verificare che la tensione di alimentazione indicata sull'etichetta di identificazione posta sotto l'apparecchio corrisponda effettivamente a quella dell'impianto elettrico presente in casa. Eventuali errori di collegamento annullano la garanzia.
- Non posizionare né utilizzare questo apparecchio su una piastra calda o in prossimità di una fiamma (cucina a gas).
- Non immergere il blocco motore né sciacquarlo sotto l'acqua.
- Se il cavo di alimentazione è danneggiato, deve essere sostituito dal produttore, da un centro assistenza clienti o da un tecnico qualificato al fine di evitare pericoli.
- Utilizzare questo apparecchio esclusivamente su un piano di lavoro stabile, al riparo da schizzi d'acqua. Non capovolgerlo.
- Non smontare mai l'apparecchio. L'unico intervento da effettuare è la regolare pulizia.
- La centrifuga deve essere scollegata dalla rete elettrica :
  - Se si verifica un'anomalia durante il funzionamento
  - Prima di ogni montaggio, smontaggio o pulizia.
- Non tirare mai il cavo di alimentazione per staccare la spina.
- Utilizzare una prolunga elettrica solo dopo averne verificato il perfetto stato.
- Un elettrodomestico non deve essere utilizzato :
  - Se è caduto per terra,
  - Se è in cattivo stato o privo di qualche componente.
- In uno di questi casi o per qualsiasi altra riparazione È NECESSARIO rivolgersi presso un Centro Assistenza Autorizzato.
- Il prodotto è destinato esclusivamente ad un impiego domestico e non deve in alcun caso essere utilizzato a scopo professionale; diversamente la garanzia non sarà più valida e il produttore sarà sollevato da ogni responsabilità.
- L'utilizzo di questo apparecchio non è previsto per persone (bambini compresi) le cui capacità fisiche, sensoriali o mentali siano ridotte o per persone prive di esperienza o di conoscenza del prodotto, tranne nel caso in cui abbiano usufruito, con l'ausilio di una persona responsabile della loro incolumità, di sorveglianza o di istruzioni preliminari relative all'uso dell'apparecchio.
- Sorvegliare i bambini per assicurarsi che non giochino con l'apparecchio.
- Utilizzare esclusivamente accessori e componenti originali. In caso contrario, si declina qualsiasi responsabilità.
- Non introdurre le dita né oggetti nel condotto di riempimento mentre l'apparecchio è in funzione. Utilizzare sempre il pressatore fornito a tale scopo.
- Non aprire mai il coperchio **(C)** prima dell'arresto completo del cestello grattugia **(D)**.
- Non rimuovere mai il raccoglitore di polpa **(I)** mentre l'apparecchio è in funzione.
- Scollegare sempre l'apparecchio dopo l'utilizzo.

2. DESCRIZIONE DELL'APPARECCHIO

A. Pressatore
B. Condotto di riempimento
C. Coperchio
D. Filtro grattugia (o cestello)
E. Raccoglitore di succo
F. Beccuccio erogatore
G. Blocco motore
H. Tasto di avvio e blocco
I. Contenitore per polpa
J. Avvolgi cavo
K. Separatore di schiuma
L. Recipiente
M. Spazzola per la pulizia

3. SISTEMA DI SICUREZZA

Questo apparecchio è dotato di un esclusivo sistema di sicurezza. Per poter avviare la centrifuga, il coperchio **(C)** deve essere correttamente posizionato **(fig. 4)**. Al termine del ciclo, posizionare l'interruttore **(H)** su «0» e attendere l'arresto completo del cestello grattugia **(D)** prima di rimuovere il coperchio **(C)**. L'arresto dell'apparecchio permette di rimuovere il coperchio **(C)**.

4. AL PRIMO UTILIZZO

- Si raccomanda di lavare i componenti smontabili (parti **A, C, D, E, F, I, K, L**) prima di utilizzare l'apparecchio per la prima volta (vedere cap. 7).
- Rimuovere l'apparecchio dall' imballaggio e posizionarlo su un piano di lavoro stabile, togliere il coperchio **(C)**, eliminare il cartone di protezione che si trova sul cestello grattugia **(D)**.

5. AVVIO

- Posizionare il beccuccio erogatore **(F)** sul raccoglitore di succo **(E) (fig. 1)**.
- Posizionare il raccoglitore di succo **(E)** sul blocco motore **(G)** inclinandolo leggermente in avanti e introducendo il beccuccio erogatore **(F)** nel foro previsto a tale scopo **(fig. 2)**.
- Inserire il filtro grattugia **(D)** nel raccoglitore di succo **(E)**. Assicurarsi che il cestello grattugia sia correttamente posizionato sull'asse di alimentazione **(fig. 3)**.
- Posizionare il coperchio **(C)** sul blocco motore **(G) (fig. 4)**.
- Posizionare il contenitore per polpa **(I)** sul retro dell'apparecchio **(fig. 5)**.
- Posizionare il recipiente **(L)** o un bicchiere sotto il beccuccio erogatore **(F)** sulla parte anteriore dell'apparecchio.
  Se si desidera separare la schiuma dal succo, posizionare il separatore **(K)** nel recipiente per succo **(L) (fig. 6)**. Questo separatore permette di trattenere la schiuma nel raccoglitore di succo mentre si versa l'estratto nel bicchiere.
- Tagliare la frutta o la verdura in pezzi e se necessario rimuovere i noccioli.
- Inserire la spina. L'avvolgi cavo **(J)** permette di regolare la lunghezza del cavo.
- Avviare l'apparecchio azionando l'interruttore **(H)**.
- Introdurre la frutta o la verdura attraverso il condotto **(B)**.
- Utilizzare il pressatore **(A)** senza forzare per spingere gli alimenti. Non utilizzare altri utensili. **La frutta e la verdura devono essere introdotte mentre il motore è in funzione. Non esercitare una forza eccessiva sul pressatore (A). SOPRATTUTTO, NON** spingere con le dita.
- Terminata la spremitura, spegnere l'apparecchio azionando l'interruttore **(H)** e attendere l'arresto completo del filtro grattugia **(D)**.
- Quando il contenitore per polpa **(I)** è pieno o l'erogazione del succo rallenta, vuotare il recipiente e pulire il filtro grattugia **(D)**.

Ingredienti	Peso approssimativo (in kg)	Quantità di succo ottenuta in cl (*) 1 bicchiere = 20 cl (circa)
Mele	1	65
Pere	1	60
Carote	1	60
Cetrioli	1 (circa 2 cetrioli)	60
Ananas	1	30
Uva	1	45
Pomodori	1	60
Sedano	1	60

(*) La qualità e la quantità di succo variano considerevolmente a seconda della freschezza e della varietà di frutta e verdura. Le quantità di succo precedentemente indicate sono quindi da considerarsi approssimative.

6. CONSIGLI PRATICI

- Lavare accuratamente la frutta prima di rimuovere i semi.
- Non è obbligatorio eliminare la pelle o la buccia. È necessario pelare solamente la frutta con buccia spessa (causa amarezza) : agrumi, ananas (rimuovere la parte centrale).
- È difficile estrarre il succo da banane, avocadi, more, fichi, melanzane, lamponi…
- Si sconsiglia di utilizzare la centrifuga per la canna da zucchero e per i frutti troppo duri o fibrosi.
- Scegliere frutta e verdura matura e fresca, in modo da ottenere una quantità maggiore di succo. Questo apparecchio è particolarmente indicato per frutti quali mele, pere, arance, uva, melagrana, ananas, ecc… e per verdure come carote, cetrioli, pomodori, barbabietole, sedano, ecc…
- Se si centrifuga frutta troppo matura, il cestello potrebbe ostruirsi più rapidamente.
- Importante : Consumare immediatamente tutti i tipi di succo. Infatti, a contatto con l'aria, i succhi si ossidano molto rapidamente e questo potrebbe alterare il gusto, il colore e i valori nutrizionali. I succhi di mela o pera diventano rapidamente scuri, perciò aggiungervi qualche goccia di limone per ritardare l'ossidazione.

7. PULIZIA E MANUTENZIONE

- Tutte le parti smontabili possono essere lavate in lavastoviglie.
- **La pulizia dell'apparecchio sarà più semplice se effettuata subito dopo l'utilizzo.**
- Non utilizzare pagliette abrasive, acetone, alcool, ecc. per pulire l'apparecchio.
- Il cestello grattugia (D) deve essere maneggiato con cautela. Evitare operazioni che potrebbero danneggiarlo. Sostituire il cestello grattugia non appena compaiono i primi segni di usura o deterioramento.
- Pulire il blocco motore con l'aiuto di un panno umido.

8. COSA FARE SE L'APPARECCHIO NON FUNZIONA ?

PROBLEMI	CAUSE	SOLUZIONI
L'apparecchio non funziona.	La spina non è inserita, l'interruttore non si trova su "1".	Collegare l'apparecchio ad una presa di corrente dello stesso voltaggio, azionare l'interruttore.
	Il coperchio (C) non è chiuso correttamente.	Verificare che il coperchio (C) sia correttamente posizionato.
L'apparecchio emana uno strano odore o del fumo, è molto caldo al tatto o emette un rumore anomalo.	Il filtro grattugia (D) non è posizionato correttamente.	Verificare che il filtro grattugia (D) sia correttamente posizionato.
	Le quantità degli alimenti trattati sono eccessive.	Lasciar raffreddare l'apparecchio, quindi diminuire la quantità di alimenti.
Il succo non viene erogato adeguatamente.	Il raccoglitore di succo (E) non è correttamente posizionato.	Verificare che il raccoglitore di succo (E) sia correttamente posizionato.
	Il beccuccio erogatore (F) non è presente o è mal posizionato sul raccoglitore di succo (E).	Verificare la presenza e il corretto posizionamento del beccuccio erogatore (F).
	Il filtro grattugia (D) è intasato.	Pulire il filtro grattugia (D).
Per ogni altro problema o anomalia, contattare il più vicino centro assistenza clienti.		

9. PRODOTTO ELETTRICO O ELETTRONICO DA SMALTIRE

Partecipiamo alla protezione dell'ambiente !

Questo apparecchio è costituito da diversi materiali valorizzabili o riciclabili.

Lasciarlo presso un punto di raccolta o in mancanza di questo presso un centro assistenza autorizzato affinché venga effettuato il trattamento più opportuno.

1. INSTRUCCIONES DE SEGURIDAD

- **Compruebe siempre el filtro de micromalla (D) antes de usar el aparato.**
- No utilice nunca la licuadora si el filtro está roto, defectuoso o resquebrajado, o si observa que tiene fisuras o está desgarrado. Si llegara el caso, contacte con un Servicio Técnico Autorizado o su distribuidor. Manipule el filtro con precaución (bajo riesgo de cortarse).
- Manipule el filtro de micromalla (D) con precaución, los dientes y la cuchilla centrales están muy afilados. Para limpiar el filtro de micromalla, utilice el cepillo que se incluye con el aparato.
- Por su seguridad, este aparato cumple las normas y reglamentaciones aplicables.
- Compruebe que el voltaje indicado en la placa que figura debajo del aparato se corresponde con el de su instalación eléctrica. Cualquier error de conexión anularía la garantía.
- No coloque, ni utilice, este aparato sobre una placa caliente o cerca de una llama (cocina de gas).
- No sumerja el bloque motor, ni lo coloque bajo el agua.
- Si el cable de alimentación está dañado, deberá ser sustituido por el fabricante, su servicio postventa o una persona con cualificación similar con el fin de evitar cualquier riesgo.
- Utilice este aparato solamente sobre una superficie de trabajo estable protegida de salpicaduras de agua. No le dé la vuelta.
- Nunca desmonte el aparato. No realice ninguna intervención que no sea la limpieza.
- Deberá desenchufar la licuadora:
  - Si se produjera alguna anomalía durante su funcionamiento.
  - Antes de cada montaje, desmontaje o limpieza.
- No desenchufe nunca el aparato tirando del cable.
- Utilice un alargador, sólo tras haber comprobado que se encuentra en perfecto estado.
- Un aparato electrodoméstico no debe utilizarse:
  - Si se ha caído al suelo.
  - Si está deteriorado o incompleto.
- En estos casos o para cualquier otra reparación, ES NECESARIO dirigirse a un Servicio Técnico Autorizado.
- El aparato está diseñado para uso doméstico, en ningún caso deberá destinarse a un uso profesional, que no cubrirá nuestra garantía ni será objeto de nuestra responsabilidad.
- Este aparato no está diseñado para ser utilizado por personas (niños incluidos) con alguna discapacidad física, sensorial o mental, ni por personas sin conocimientos o experiencia, a no ser que alguien responsable de su seguridad los supervise o les haya instruido previamente sobre el uso del aparato.
- Los niños deben ser vigilados para impedir que jueguen con el aparato.
- No utilice nunca accesorios o componentes que no sean originales. Declinamos cualquier responsabilidad si este no fuera el caso.
- No introduzca nunca los dedos o cualquier otro objeto por el tubo de alimentación mientras el aparato esté funcionando. Utilice siempre el empujador previsto a este efecto.
- No abra nunca la tapa (C) antes de que el filtro de micromalla (D) se haya parado por completo.
- No retire el colector de pulpa (I) mientras el aparato esté funcionando.
- Desenchufe siempre el aparato después de su utilización.

2. DESCRIPCIÓN DEL APARATO

A. Empujador
B. Tubo de alimentación
C. Tapa
D. Filtro (o cesta) de micromalla
E. Colector de zumo
F. Boquilla de vertido
G. Bloque motor
H. Botón de puesta en marcha y bloqueo
I. Depósito para pulpa
J. Compartimento para el cable
K. Separador de espuma
L. Jarra
M. Cepillo de limpieza

3. SISTEMA DE SEGURIDAD

Este aparato está equipado con un sistema de seguridad exclusivo. Para poder poner en marcha la licuadora, la tapadera **(C)** deberá estar correctamente colocada **(fig. 4)**. Al final del ciclo, coloque el interruptor **(H)** en «0» y espere a que el filtro de micromalla **(D)** se haya parado por completo antes de retirar la tapa **(C).** Una vez que el aparato esté parado, podrá retirar la tapa **(C).**

4. ANTES DEL PRIMER USO

- Le recomendamos que lave las piezas desmontables (piezas **A, C, D, E, F, I, K, L**) antes de utilizar el aparato por primera vez (ver cap. 7).
- Desembale el aparato y colóquelo sobre una superficie de trabajo estable, retire la tapa **(C)**, retire el cartón de protección que se encuentra en el filtro de micromalla **(D)**.

5. PUESTA EN MARCHA

- Coloque la boquilla de vertido **(F)** en el colector de zumo **(E) (fig. 1)**.
- Coloque el colector de zumo **(E)** en el bloque motor **(G)** inclinándolo ligeramente hacia delante e introduciendo la boquilla de vertido **(F)** en el hueco previsto a este efecto **(fig. 2)**.
- Coloque el filtro de micromalla **(D)** en el colector de zumo **(E)**. Asegúrese de que el filtro quede correctamente colocadoen el eje de arrastre **(fig. 3)**.
- Coloque la tapa **(C)** en el bloque motor **(G) (fig. 4)**.
- Coloque el depósito para pulpa **(I)** en la parte posterior del aparato **(fig. 5)**.
- Coloque la jarra **(L)** o un vaso debajo de la boquilla de vertido **(F)**, en la parte frontal del aparato. Si desea separar la espuma del zumo, coloque el separador **(K)** en el compartimento para zumo **(L) (fig. 6).** Este separador permite retener la espuma en el compartimento para zumo mientras vierte el zumo en un vaso.
- Corte las piezas de fruta o las verduras en trozos si fuera necesario, retirando los huesos.
- Conecte el aparato. El compartimento para cable **(J)** le permite adaptar la longitud del cable.
- Ponga el aparato en marcha accionando el interruptor **(H)**.
- Introduzca las piezas de fruta o las verduras por el tubo de alimentación **(B)**.
- Utilice el empujador **(A)** sin forzar, para introducir los alimentos. No utilice ningún otro utensilio.
  Las piezas de fruta y las verduras deben introducirse con el motor en marcha.
  No ejerza una presión demasiado fuerte sobre el empujador **(A)**. SOBRE TODO no empuje nunca con los dedos.
- Cuando haya terminado, apague el aparato accionando el interruptor **(H)** y espere a que el filtro de micromalla **(D)** se haya detenido por completo.

- Cuando el depósito para pulpa **(I)** esté lleno o el flujo de zumo se ralentice, vacíe el depósito y limpie el filtro de micromalla **(D)**.

Ingredientes	Peso aproximado (en kg)	Cantidad de zumo obtenido en cl (*) 1 vaso = 20 cl (aproximadamente)
Manzanas	1	65
Peras	1	60
Zanahorias	1	60
Pepinos	1 (unos 2 pepinos)	60
Piña	1	30
Uvas	1	45
Tomates	1	60
Apio	1	60

(*) La calidad y la cantidad de los zumos varían mucho según la fecha de recogida y la variedad de cada verdura o fruta. Las cantidades de zumo indicadas anteriormente son aproximativas.

6. CONSEJOS PRÁCTICOS

- Lave cuidadosamente la fruta antes de quitarles las pepitas.
- No es necesario retirar las pieles o mondas. Deberá pelar solamente la fruta que tenga una piel gruesa (amargor): cítricos, piña (retire la parte central).
- Es difícil extraer zumo del plátano, aguacate, moras, higos, berenjenas, frambuesas…
- No es recomendable utilizar la licuadora para la caña de azúcar y frutas demasiado duras o fibrosas.
- Elija frutas y verduras maduras y frescas, le proporcionarán más zumo. Este aparato está indicado para frutas como manzanas, peras, naranjas, uvas, granadas, piñas, etc… y verduras como las zanahorias, pepinos, tomates, remolacha, apio, etc...
- Si licúa frutas demasiado maduras, el iltro podría obstruirse enseguida.

Importante: Todos los zumos deben consumirse inmediatamente.
Efectivamente, al contacto con el aire se oxidan rápidamente, lo que puede alterar su sabor, color y valor nutritivo. Los zumos de manzana o pera adquieren enseguida un color parduzco, añada unas gotas de limón para retardar esa coloración.

7. LIMPIEZA Y MANTENIMIENTO

- Todas las piezas desmontables pueden ir al lavavajillas.
- **Este aparato será más fácil de limpiar si lo hace inmediatamente después de su utilización.**
- No utilice estropajos, acetona, alcohol, etc. para limpiar el aparato.
- El filtro de micromalla **(D)** debe tratarse con cuidado. Evite cualquier manipulación incorrecta que pudiera dañarlo. Cambie el filtro de micromalla en cuanto observe los primeros signos de desgaste o deterioro.
- Limpie el bloque motor con un paño húmedo.

8. SI EL APARATO NO FUNCIONA, ¿QUÉ HACER?

PROBLEMAS	CAUSAS	SOLUCIONES
El aparato no funciona.	No está enchufado, el interruptor no está en "1".	Enchufe el aparato a una toma de corriente del mismo voltaje y encienda el interruptor.
	La tapa (C) no está bien bloqueada.	Compruebe que la tapa está bien colocada (C).
El aparato despide olor o está muy caliente, echa humo o hace un ruido anormal.	El filtro de micromalla (D) no está correctamente colocado.	Compruebe que el filtro de micromalla está bien colocado (D).
	La cantidad de alimentos tratados es demasiado grande.	Deje enfriar el aparato y reduzca la cantidad de alimentos a tratar.
El zumo no sale correctamente.	El colector de zumo (E) no está colocado correctamente.	Compruebe que el colector del zumo está bien colocado (E).
	La boquilla de vertido (F) no está colocada, o está mal colocada sobre el colector de zumo (E).	Compruebe que la boquilla de vertido (F) está colocada y en la posición correcta.
	El filtro de micromalla (D) está saturado.	Limpie el filtro de micromalla (D).
Si existiera cualquier otro problema o anomalía, contacte con el servicio técnico postventa más próximo.		

9. PRODUCTO ELÉCTRICO O ELECTRÓNICO AL FINAL DE SU VIDA

¡Participemos en la protección del medio ambiente!

El aparato contiene numerosos materiales valorizables o reciclables.

Llévelo a un punto de recogida o, en su defecto, a un servicio técnico autorizado para que se encarguen de su tratamiento.

1. INSTRUÇÕES DE SEGURANÇA

- **Verifique sempre o filtro/cesto ralador (D) antes da utilização.**
- Nunca utilize a centrifugadora se o filtro/cesto estiver partido ou defeituoso, se observar fendas ou rachas ou se o cesto estiver rasgado. Se for este o caso, contacte um Serviço de Assistência Técnica autorizado Moulinex ou o seu revendedor. Manuseie o filtro/cesto com cuidado (risco de corte).
- Manuseie o cesto ralador **(D)** com cuidado, dado que os dentes e a lâmina centrais são muito cortantes. Para limpar o cesto ralador, utilize a escova fornecida com o produto.
- Para a sua segurança, este aparelho está em conformidade com as normas e regulamentos aplicáveis.
- Verifique se a tensão de alimentação indicada na placa de características situada por baixo do aparelho corresponde devidamente à da sua instalação eléctrica. Qualquer erro de ligação anula a garantia.
- Não coloque nem utilize este aparelho sobre uma placa quente ou na proximidade de uma chama (fogão a gás).
- Não mergulhe o bloco do motor em água nem o passe por água.
- Se o cabo de alimentação se encontrar de alguma forma danificado, deverá ser substituído pelo fabricante, por um Serviço de Assistência Técnica autorizado Moulinex ou por uma pessoa de qualificação semelhante por forma a evitar qualquer situação de perigo para o utilizador.
- Utilize este produto apenas numa bancada estável ao abrigo de salpicos de água. Não o vire ao contrário.
- Nunca desmonte o aparelho. A sua única intervenção consiste na limpeza.
- A centrifugadora deve ser desligada:
  - se ocorrer uma anomalia durante o funcionamento,
  - antes de cada montagem, desmontagem ou limpeza.
- Nunca desligue o aparelho puxando pelo cabo.
- Utilize uma extensão apenas após certificar-se que se encontra em perfeitas condições de funcionamento.
- Não utilize um electrodoméstico:
  - se cair ao chão,
  - se estiver danificado ou incompleto.
- Nestes casos, ou para quaisquer outras reparações, É NECESSÁRIO contactar um Serviço de Assistência Técnica autorizado Moulinex.
- O produto foi concebido apenas para uma utilização doméstica e não deve ser, em caso algum, objecto de uma utilização profissional. O não respeito desta instrução liberta o fabricante/marca de qualquer responsabilidade e anula a garantia.
- Este aparelho não foi concebido para ser utilizado por pessoas (incluindo crianças) cujas capacidades físicas, sensoriais ou mentais se encontram reduzidas, ou por pessoas com falta de experiência ou conhecimento, a não ser que tenham sido devidamente acompanhadas e instruídas sobre a correcta utilização do aparelho, pela pessoa responsável pela sua segurança.
- É importante vigiar as crianças por forma a garantir que as mesmas não brinquem com o aparelho.
- Utilize apenas acessórios ou componentes de origem, caso contrário, rejeitamos qualquer responsabilidade.
- Nunca coloque os dedos ou qualquer outro objecto no tubo de alimentação de enchimento durante o funcionamento do aparelho. Utilize sempre o calcador previsto para este efeito.
- Nunca abra a tampa **(C)** antes da paragem completa do cesto ralador **(D).**
- Não retire o colector de polpa **(I)** durante o funcionamento do aparelho.
- Desligue sempre o aparelho após a sua utilização.

2. DESCRIÇÃO DO APARELHO

A. Calcador
B. Tubo de alimentação de enchimento
C. Tampa
D. Filtro ralador (ou cesto)
E. Colector de sumo
F. Bico
G. Bloco do motor
H. Botão de colocação em funcionamento e bloqueio
I. Reservatório para polpa
J. Enrolador do cabo
K. Separador de espuma
L. Jarra
M. Escova de limpeza

3. SISTEMA DE SEGURANÇA

Este aparelho está equipado com um sistema de segurança exclusivo. Para poder colocar a centrifugadora em funcionamento, a tampa **(C)** deve estar correctamente posicionada **(fig. 4)**. No final do ciclo, posicione o interruptor **(H)** em « 0 » e aguarde pela paragem completa do filtro/cesto ralador **(D)** antes de retirar a tampa **(C)**. A paragem do aparelho permite retirar a tampa **(C)**.

4. ANTES DA PRIMEIRA UTILIZAÇÃO

- Recomendamos que lave as peças desmontáveis (peças **A, C, D, E, F, I, K, L)** antes da primeira utilização (ver cap. 7).
- Retire o aparelho da respectiva embalagem e coloque-o numa bancada estável, retire a tampa **(C)**, retire o cartão de protecção situado por cima do cesto ralador **(D)**.

5. COLOCAÇÃO EM FUNCIONAMENTO

- Coloque o bico **(F)** no colector de sumo **(E) (fig. 1)**.
- Coloque o colector de sumo **(E)** no bloco do motor **(G)**, inclinando-o ligeiramente para a frente e introduzindo o bico **(F)** no orifício previsto para este efeito **(fig. 2)**.
- Coloque o filtro ralador **(D)** no colector de sumo **(E)**. Certifique-se que o cesto ralador está correctamente posicionado no eixo **(fig. 3)**.
- Posicione a tampa **(C)** no bloco do motor **(G) (fig. 4)**.
- Coloque o reservatório para polpa **(I)** na parte de trás do aparelho **(fig. 5)**.
- Posicione a jarra **(L)** ou um copo debaixo do bico **(F)** na parte da frente do aparelho. Se pretender separar a espuma do sumo, coloque o separador **(K)** no colector para sumo **(L) (fig. 6)**. Este colector permite reter a espuma no receptáculo para sumo quando deitar o sumo no copo.
- Corte as frutas ou legumes aos pedaços e, se necessário, retire os caroços.
- Ligue o aparelho. O enrolador do cabo **(J)** permite-lhe adaptar o comprimento do cabo.
- Coloque o aparelho a funcionar accionando o interruptor **(H)**.
- Introduza as frutas ou os legumes pelo tubo de alimentação **(B)**.
- Utilize o calcador **(A)** sem forçar para empurrar os alimentos. Não utilize qualquer outro utensílio.
  As frutas e os legumes devem ser introduzidos com o motor em funcionamento.
  Não exerça uma pressão excessiva sobre o calcador **(A)**. **ACIMA DE TUDO**, não empurre com os dedos.
- Quando terminar, desligue o aparelho accionando o interruptor **(H)** e **aguarde pela paragem completa do filtro ralador (D)**.
- Quando o reservatório para polpa **(I)** estiver cheio ou o débito de saída de sumo abrandar, esvazie o reservatório e limpe o filtro ralador **(D)**.

Ingredientes	Peso aproximado (em kg)	Quantidade de sumo obtida em cl (*) 1 copo = 20 cl (aproximadamente)
Maçãs	1	65
Pêras	1	60
Cenouras	1	60
Pepinos	1 (cerca de 2 pepinos)	60
Ananás	1	30
Uvas	1	45
Tomate	1	60
Aipo	1	60

(*) A qualidade e a quantidade dos sumos variam significativamente de acordo com a data de colheita e a variedade de cada legume ou fruta. As quantidades de sumo acima indicadas são aproximadas.

6. CONSELHOS PRÁTICOS

- Lave cuidadosamente as frutas antes de retirar os caroços.
- Não é obrigatório retirar a pele ou a casca. Só deve descascar as frutas com casca espessa (sabor amargo): citrinos, ananás (retire a parte central).
- É difícil obter sumo de bananas, abacates, amoras, figos, beringelas, framboesas…
- É desaconselhável utilizar a centrifugadora para a cana-de-açúcar e frutas demasiado rijas ou fibrosas.
- Escolha frutas e legumes maduros e frescos: obterá mais sumo. Este aparelho é adequado para frutas como maçãs, pêras, laranjas, uvas, romãs, ananás, etc.... e legumes como cenouras, pepinos, tomates, beterrabas, aipo, etc...
- Se centrifugar frutas demasiado maduras, o cesto pode ficar rapidamente obstruído.
- **Importante:** Os sumos devem ser sempre consumidos de imediato. De facto, em contacto com ar, eles oxidam-se muito rapidamente, o que pode alterar o seu sabor, cor e valor nutricional. Os sumos de maçã ou de pêra apresentam rapidamente uma cor acastanhada. Junte algumas gotas de limão para que os sumos adquiram um tom castanho com menos rapidez.

7. LIMPEZA E MANUTENÇÃO

- Todas as peças desmontáveis podem ser lavadas na máquina da louça.
- **É mais fácil limpar este aparelho se o fizer imediatamente após a sua utilização.**
- Não utilize palha-de-aço, acetona, álcool, etc., para limpar o aparelho.
- O cesto ralador **(D)** deve ser tratado com cuidado. Evite qualquer manipulação incorrecta que possa danificá-lo. Substitua o cesto ralador logo que surgirem os primeiros sinais de desgaste ou deterioração.
- Limpe o bloco do motor com a ajuda de um pano húmido.

8. SE O APARELHO NÃO FUNCIONAR, O QUE FAZER?

PROBLEMAS	CAUSAS	SOLUÇÕES
O aparelho não funciona.	A tomada não está ligada, o interruptor não está ajustado para "1".	Ligue o aparelho a uma tomada com a mesma tensão, prima o botão de colocação em funcionamento.
	A tampa **(C)** não está devidamente bloqueada.	Verifique o posicionamento correcto da tampa **(C).**
O aparelho liberta um cheiro desagradável ou está muito quente ao toque, deita fumo ou faz um ruído fora do normal.	O filtro ralador **(D)** não está correctamente posicionado.	Verifique o posicionamento correcto do filtro ralador **(D)**.
	As quantidades de alimentos processados são demasiado grandes.	Deixe o aparelho arrefecer e depois diminua as quantidades processadas.
O sumo não sai convenientemente.	O colector de sumo **(E)** não está correctamente posicionado.	Verifique o posicionamento correcto do colector de sumo **(E)**.
	O bico **(F)** não está instalado ou está incorrectamente posicionado no colector de sumo **(E)**.	Verifique a presença e o posicionamento correcto do bico **(F)**.
	O filtro ralador **(D)** está saturado.	Limpe o filtro ralador **(D)**.
Para qualquer outro problema ou anomalia, contacte um Serviço de Assistência Técnica autorizado Moulinex.		

9. PRODUTO ELÉCTRICO OU ELECTRÓNICO EM FIM DE VIDA

Protecção do ambiente em primeiro lugar!

O seu aparelho contém materiais que podem ser recuperados ou reciclados.

Entregue-o num ponto de recolha para possibilitar o seu tratamento.

1. SIKKERHEDSANVISNINGER

- **Kontroller altid rivefiltret (D) før brug.**
- Brug aldrig saftpresseren, hvis kurven er itu, hvis den er beskadiget, hvis den har sprækker eller revner eller hvis den er flosset. Hvis det er tilfældet, kontakt et autoriseret serviceværksted eller forhandleren. Håndter kurven forsigtigt (risiko for snitsår).
- Håndter rivefiltret **(D)** forsigtigt, tænderne og kniven i midten er meget skarpe. Brug den medfølgende børste til at rengøre rivefiltret.
- Af hensyn til brugerens sikkerhed er dette apparat i overensstemmelse med gældende standarder og forskrifter.
- Kontroller at spændingen anført på typeskiltet under apparatet svarer til el-installationen. Garantien bortfalder i tilfælde af tilslutning til forkert spænding.
- Stil ikke og brug ikke dette apparat på en kogeplade eller i nærheden af åben ild (gaskomfur).
- Dyp ikke motorblokken ned i vand og hold den ikke ind under rindende vand.
- Hvis ledningen er beskadiget, skal den udskiftes af fabrikanten, dennes kundeserviceafdeling eller en person med lignende kvalifikation for at undgå enhver fare.
- Brug kun dette apparat på en stabil og plan arbejdsflade, der er beskyttet mod overstænkninger med vand. Vend det ikke om.
- Skil aldrig apparatet ad. Reparationer og service ud over kundens almindelige rengøring skal foretages af et autoriseret serviceværksted.
- Saftpresserens stik skal tages ud:
  - Hvis det ikke fungerer normalt,
  - Før montering, afmontering eller rengøring.
- Tag aldrig apparatets stik ud ved at trække i ledningen.
- Hvis der bruges en forlængerledning, skal det kontrolleres, at den er i god stand.
- Et køkkenapparat må ikke bruges:
  - Hvis det er faldet på gulvet,
  - Hvis det er beskadiget eller ukomplet.
- I så fald og i lighed med alle andre reparationer, ER DET NØDVENDIGT at kontakte et autoriseret serviceværksted.
- Dette produkt er designet til brug i en almindelig husholdning. Det må under ingen omstændigheder anvendes til en erhvervsmæssig brug, som vi afviser ethvert ansvar for og som ikke er dækket af garantien.
- Dette apparat er ikke forudset til at blive brugt af personer (herunder børn), hvis fysiske, sensoriske eller mentale evner er svækkede eller personer blottet for erfaring eller kendskab, med mindre de er under opsyn eller har modtaget forudgående instruktioner om brugen af dette apparat af en person, der er ansvarlig for deres sikkerhed.
- Børn skal være under opsyn for at sikre, at de ikke leger med apparatet.
- Brug aldrig tilbehørsdele eller komponenter, som ikke er oprindelige. Vi afviser ethvert ansvar, hvis denne regel ikke følges.
- Før aldrig fingrene eller enhver anden genstand ned i påfyldningstragten, mens apparatet fungerer. Brug altid nedstopperen, som er forudset til det.
- Luk aldrig låget **(C)** op, før rivefiltret **(D)** er helt standset.
- Tag ikke beholderen til frugtkød **(I)** ud, mens apparatet fungerer.
- Tag altid apparatets stik ud efter brug.

2. BESKRIVELSE AF APPARATET

A. Nedstopper
B. Påfyldningstragt
C. Låg
D. Rivefilter (eller kurv)
E. Saftbeholder
F. Tud
G. Motorblok
H. Tænd/sluk knap og knap til spærring
I. Beholder til frugtkød
J. Ledningsrum
K. Skumseparator
L. Kande
M. Rengøringsbørste

3. SIKKERHEDSSYSTEM

Dette apparat er udstyret med et eksklusivt sikkerhedssystem. Man kan ikke starte saftpresseren, før låget **(C)** er placeret korrekt **(fig. 4)**.
Når presningen er slut, stil kontakten **(H)** på «0» og vent til rivefiltret **(D)** er helt standset, før låget **(C)** tages af. Når der er slukket for apparatet, er det muligt at tage låget af **(C)**.

4. FØR FØRSTE IBRUGTAGNING

- Vi anbefaler at vaske de aftagelige dele (delene **A, C, D, E, F, I, K, L**) før første ibrugtagning (se afsnit 7).
- Tag apparatet ud af sin emballage og stil det på en stabil arbejdsflade, tag låget **(C)** af og tag det beskyttende karton af rivefiltret **(D)**.

5. OPSTART

- Sæt tuden **(F)** på saftbeholderen **(E)** **(fig. 1)**.
- Sæt saftbeholderen **(E)** på motorblokken **(G)** ved at holde den lidt skråt fremad og føre tuden **(F)** ind i hullet, der er forudset til det **(fig. 2).**
- Sæt rivefiltret **(D)** ned i saftbeholderen **(E)**. Kontroller at rivefiltret er placeret korrekt på drevet **(fig. 3).**
- Sæt låget **(C)** på motorblokken **(G)** **(fig. 4)**.
- Anbring beholderen til frugtkød **(I)** bag på apparatet **(fig. 5)**.
- Stil kanden **(L)** eller et glas under tuden **(F)** foran på apparatet. Hvis du vil fjerne skummet fra saften, skal separatoren **(K)** sættes ned i kanden **(L)** **(fig. 6)**. Denne separator holder skummet tilbage i kanden, når du skænker et glas.
- Skær frugterne eller grønsagerne i tern, hvis det er nødvendigt, og tag kernerne eller stenene ud.
- Sæt apparatets stik i. Ledningsrummet **(J)** giver mulighed for at tilpasse ledningens længde.
- Start apparatet ved at trykke på kontakten **(H)**.
- Kom frugterne eller grønsagerne ned gennem påfyldningstragten **(B)**.
- Brug nedstopperen **(A)** uden at forcere til at skubbe fødevarerne ned. Brug ikke noget andet redskab.
  Frugterne og grønsagerne skal føres ned, mens motoren kører.
  Tryk ikke for hårdt på nedstopperen **(A)**. Skub ALDRIG ned med fingrene.
- Når presningen er færdig, stands apparatet ved kontakten **(H)** og vent indtil rivefiltret er helt standset **(D)**.
- Når beholderen til frugtkød **(I)** er fyldt eller når saften strømmer mindre hurtigt ud, tøm beholderen til frugtkød og rengør rivefiltret **(D).**

Ingredienser	Omtrentlig vægt (i kg)	Mængde saft i cl (*) 1 glas = 20 cl (omtrentlig)
Æbler	1	65
Pærer	1	60
Gulerødder	1	60
Agurker	1 (ca. 2 agurker)	60
Ananas	1	30
Vindruer	1	45
Tomater	1	60
Selleri	1	60

(*) Saftens mængde og kvalitet varierer meget i forhold til, hvornår grøntsagen eller frugten er blevet høstet og hvilken sort, det drejer sig om. De anførte mængder saft ovenfor er således kun vejledende.

6. PRAKTISKE RÅD

- Vask frugterne omhyggeligt og tag sten og kerner ud.
- Det er som regel ikke nødvendigt at skrælle eller pille dem. Det er kun nødvendigt at skrælle eller pille frugter med tyk skal (bitterhed): citrusfrugter, ananas (tag den centrale del ud).
- Det er vanskeligt at presse saft ud af banan, avocados, brombær, figen, aubergine, hindbær…
- Det frarådes at bruge saftpresseren til rørsukker, for hårde frugter eller for fiberholdige grønsager.
- Vælg friske og modne frugter og grønsager, da de giver mere saft. Dette apparat er velegnet til frugter såsom æbler, pærer, appelsiner, vindruer, granatfrugter, ananas, etc. og grønsager såsom gulerødder, agurker, tomater, rødbeder, selleri, etc...
- Hvis frugterne er for modne, risikerer kurven at blive hurtigere tilstoppet.

<u>Vigtigt:</u> Alle safte skal drikkes med det samme. De bliver nemlig iltet hurtigt i kontakt med luft, hvilket kan forandre deres smag, deres farve og deres næringsværdi. Saft fra æbler og pærer bliver hurtigt brun, men man kan tilsætte nogle dråber citron for at forhale misfarvningen.

7. RENGØRING OG VEDLIGEHOLDELSE

- Alle de aftagelige dele kan vaskes i opvaskemaskine.
- Dette apparat er lettere at rengøre, hvis man gør det straks efter brug.
- Brug ikke skuresvampe, acetone, sprit, etc. til at rengøre apparatet.
- Rivefiltret **(D)** skal behandles forsigtigt. Undgå en forkert håndtering, der kan beskadige den.
  Skift rivefiltret ud, så snart det viser tegn på slid eller beskadigelse.
- Rengør motorblokken med en fugtig klud.

8. HVAD SKAL MAN GØRE, HVIS APPARATET IKKE FUNGERER?

PROBLEM	ÅRSAG	LØSNING
Apparatet fungerer ikke.	Stikket er ikke sat i, kontakten står ikke på "1".	Tilslut apparatet ved et stik med samme spænding, tryk på kontakten.
	Låget (C) er ikke spærret korrekt.	Kontroller at låget (C) sidder korrekt.
Der kommer en lugt fra apparatet eller det er meget varmt at røre ved. Der kommer røg fra apparatet eller det støjer unormalt.	Rivefiltret (D) er ikke placeret korrekt.	Kontroller at rivefiltret (D) sidder korrekt.
	Der presses for store mængder fødevarer på én gang.	Lad apparatet køle af og pres dernæst mindre mængder på én gang.
Saften løber ikke ud, som den skal.	Saftbeholderen (E) er ikke placeret korrekt.	Kontroller at saftbeholderen (E) sidder korrekt.
	Tuden (F) er ikke sat i eller den er placeret forkert på saftholderen (E).	Kontroller at tuden (F) er sat i og at den sidder korrekt.
	Rivefiltret (D) er tilstoppet.	Rengør rivefiltret (D).
Hvis der opstår ethvert andet problem eller forstyrrelse, kontakt det nærmeste serviceværksted.		

9. BORTSKAFFELSE AF ET ELEKTRISK ELLER ET ELEKTRONISK APPARAT

Vi skal alle være med til at beskytte miljøet!

Dette apparat indeholder mange materialer, der kan genbruges eller genvindes.

Bring det til en genbrugsstation eller et autoriseret serviceværksted, når det ikke skal bruges mere.

1. SIKKERHETSINSTRUKSJONER

- **Kontroller alltid rivekurven (D) før bruk**.
- Bruk aldri saftpressen hvis rivekurven er ødelagt, mangelfull, hvis du ser sprekker, brister eller hvis kurven har revnet. Hvis dette skjer, bør du kontakte et godkjent kundeservicesenter eller din forhandler. Håndter kurven forsiktig (du kan skjære deg).
- Håndter rivekurven (D) forsiktig. Tennene og bladene er svært skarpe. Bruk børsten som leveres med produktet, for å rense rivekurven.
- Av hensyn til din sikkerhet er dette apparatet i samsvar med gjeldende standarder og regler.
- Kontroller at spenningen angitt på merkeskiltet under dette apparatet, stemmer overens med nettspenningen i din bolig. Enhver tilkoblingsfeil opphever garantien.
- Ikke legg eller bruk dette apparatet på en varm kokeplate eller i nærheten av en flamme (gasskomfyr).
- Ikke dypp motorenheten i vann, og ikke hold den under rennende vann.
- Hvis strømledningen er skadet, skal den erstattes av produsenten, dens kundeservice eller av en person med lignende kvalifikasjoner for å forhindre at det oppstår problemer.
- Dette produktet skal brukes på en stabil arbeidsbenk på god avstand fra vannsprut.
- Demonter aldri apparatet. Brukeren skal kun ta seg av rengjøringen av apparatet.
- Ta ut kontakten på saftpressen:
  - Hvis det oppstår et problem under bruk,
  - Før den monteres, demonteres eller rengjøres.
- Ta aldri ut kontakten ved å dra i ledningen.
- Ikke bruk en skjøteledning før du har forsikret deg om at den er i god stand.
- Et elektrisk husholdningsapparat skal ikke brukes:
  - Hvis det har falt ned,
  - Hvis det er ødelagt eller ufullstendig.
- Hvis dette har skjedd eller hvis apparatet må repareres, MÅ DU henvende deg til et godkjent servicesenter.
- Dette produktet er beregnet til bruk i hjemmet. Det skal ikke brukes til næringsvirksomhet. Brukes apparatet til slik virksomhet, vil garantien bortfalle og vi kan ikke holdes ansvarlig for slik bruk.
- Dette apparatet er ikke ment for personer (inkl. barn) med nedsatte fysiske, sensoriske eller psykiske evner, eller uerfarne personer, med mindre de får tilsyn eller forhåndsinstruksjoner om anvendelsen av apparatet fra en person med ansvar for deres sikkerhet.
- Barn skal holdes under oppsyn for å sikre at de ikke bruker apparatet til lek.
- Bruk aldri annet enn originale tilbehørsdeler eller bestanddeler. Vi fraskriver oss ethvert ansvar dersom dette ikke overholdes.
- Stikk aldri fingrene eller andre gjenstander i sjakten mens apparatet er i gang. Bruk alltid stapperen som leveres med apparatet.
- Åpne aldri lokket (C) før rivekurven (D) har stanset helt.
- Ta ikke ut fruktkjøttbeholderen (I) mens apparatet er i gang.
- Frakoble alltid apparatet etter bruk.

2. BESKRIVELSE AV APPARATET

A. Stapper
B. Sjakt
C. Lokk
D. Rivefilter (eller -kurv)
E. Saftbeholder
F. Skjenketut
G. Motorenhet
H. Bryter (av/på og lås)
I. Fruktkjøttbeholder
J. Ledningsfester
K. Skumskiller
L. Kanne
M. Rensebørse

3. SIKKERHETSSYSTEM

Dette apparatet er utstyrt med et spesielt sikkerhetssystem. For at saftpressen skal kunne starte, må lokket **(C)** være riktig montert **(fig. 4)**.
Ved slutten av syklusen må du vri bryteren **(H)** på "0" og vente på at rivekurven **(D)** stanser helt før du tar av lokket **(C)**. Når apparatet har stanset helt, kan du ta av lokket **(C).**

4. FØR DU TAR I BRUK APPARATET

- Vi anbefaler at du vasker de demonterbare delene (deler **A, C, D, E, F, I, K, L**) før du tar apparatet i bruk (se kapittel 7).
- Ta apparatet ut av emballasjen og sett det på en stabil kjøkkenbenk. Ta av lokket **(C)** og fjern pappen som beskytter rivekurven **(D).**

5. IGANGSETTING

- Sett skjenketuten **(F)** på saftbeholderen **(E)** **(fig 1)**.
- Sett saftbeholderen **(E)** på motorenheten **(G)** ved å vippe beholderen litt framover og stikke skjenketuten **(F)** i hullet **(fig 2)**.
- Sett rivefilteret **(D)** i saftbeholderen **(E)**. Sørg for at rivekurven er riktig montert på drivaksen **(fig 3)**.
- Sett lokket **(C)** på motorenheten **(G)** **(fig 4)**.
- Sett fruktkjøttbeholderen **(I)** på baksiden av apparatet **(fig 5)**.
- Sett kannen **(L)** eller et glass under skjenketuten **(F)** foran apparatet. Hvis du vil skille skummet fra saften, må du sette skumfilteret **(K)** i saftkannen **(L)** **(fig 6)**. Når du skjenker saften, holder dette filteret tilbake skummet i saftkannen.
- Skjær frukten eller grønnsakene i biter om nødvendig, og ta ut steinene.
- Koble til apparatet. Bruk ledningsfestene **(J)** til å tilpasse lengden på ledningen.
- Slå på apparatet med bryteren **(H)**.
- Ha frukten eller grønnsakene ned gjennom sjakten **(B).**
- Skyv matvarene med stapperen **(A)** uten å bruke makt. Bruk ingen andre gjenstander.
  Motoren må være i gang når du skyver frukten og grønnsakene ned i apparatet.
  Press ikke for hardt på stapperen **(A).**
  Bruk ABSOLUTT IKKE fingrene.
- Når du er ferdig med å presse, så stans pressen med bryteren **(H)** og vent til rivefilteret **(D)** har stanset fullstendig.
- Tøm fruktkjøttbeholderen **(I)** når den er full eller når saften ikke renner like fort, og rengjør rivefilteret **(D)**.

Ingredienser	Ca. vekt (i kg)	Saftmengde i dl (*) 1 glass = 2 dl
Eple	1	6,5
Pære	1	6,0
Gulrot	1	6,0
Agurk	1 (ca. 2 agurker)	6,0
Ananas	1	3,0
Drue	1	4,5
Tomat	1	6,0
Selleri	1	6,0

(*) Saftkvalitet og -mengde varierer mye i forhold til innhøstingsdato og sorten grønnsak eller frukt. Saftmengdene angitt ovenfor er derfor omtrentlige.

6. PRAKTISKE RÅD

- Vask fruktene grundig før du tar ut kjernene.
- Du er ikke nødt til å skrelle fruktene. Du bør derimot skrelle frukter med tykt (bittert) skall: sitrusfrukter, ananas (fjern midten).
- Det er vanskelig å presse saften av banan, avokado, bjørnebær, fiken, auberginer, bringebær …
- Det frarådes å bruke saftpressen til sukkerrør og svært harde eller trevlete frukter.
- Velg modne og ferske frukter og grønnsaker – de gir mer saft. Dette apparatet egner seg til frukter som plommer, pærer, appelsiner, druer, granatepler, ananas osv. og grønnsaker som gulrøtter, agurker, tomater, rødbeter, selleri osv.
- Hvis du presser overmodne frukter, risikerer kurven å fylles opp og blokkeres raskere.

Viktig: Alle safter må forbrukes umiddelbart. I kontakt med luft oksideres saften svært raskt, og dette kan endre saftens smak, farge og næringsverdi. Saften fra epler eller pærer blir raskt brun, men hvis du tilsetter noen dråper sitronsaft, blir saften ikke så fort brun.

7. RENGJØRING OG VEDLIKEHOLD

- Alle de demonterbare delene kan vaskes i oppvaskmaskin.
- **Dette apparatet er lettere å rengjøre hvis du gjør det rett etter bruk.**
- Bruk ikke skurebørster, aceton, alkoholbaserte rengjøringsmidler osv. til å rengjøre apparatet.
- Håndter rivekurven **(D)** forsiktig. Unngå all uegnet håndtering som kan skade den. Skift ut rivekurven så snart de første tegnene på slitasje eller ødeleggelse oppstår.
- Rengjør motorblokken med en fuktig klut.

8. FEILSØKING

PROBLEMER	ÅRSAKER	LØSNINGER
Produktet fungerer ikke.	Apparatet er ikke tilkoblet strøm, bryteren står ikke på "1".	Koble apparatet til en kontakt med samme spenning, og slå på bryteren.
	Lokket (C) er ikke ordentlig festet.	Sjekk at lokket (C) er riktig montert.
Det lukter av produktet eller det er svært varmt på utsiden, det kommer røyk eller unormale lyder fra det.	Rivefilteret (D) er ikke riktig montert.	Sjekk at rivefilteret (D) er riktig montert.
	Du presser for mange ingredienser på én gang.	La apparatet avkjøles og press en mindre mengde av gangen.
Saften renner ikke ut slik den skal.	Saftbeholderen (E) er ikke riktig montert.	Sjekk at saftbeholderen (E) er riktig montert.
	Skjenketuten (F) er ikke montert, eller er feilmontert på saftbeholderen (E).	Sjekk at skjenketuten (F) er riktig montert.
	Rivefilteret (D) er fullt.	Rens rivefilteret (D).
Kontakt nærmeste kundeservice for alle andre problemer eller uregelmessigheter.		

9. RESIRKULERING AV ELEKTRISKE ELLER ELEKTRONISKE PRODUKTER

Tenk miljøvern!

Apparatet inneholder mange gjenvinnbare og resirkulerbare materialer.

Ta det med til et oppsamlingssted eller et godkjent servicesenter slik at avfallet kan behandles.

1. SÄKERHETSANVISNINGAR

- **Kontrollera alltid rivkorgen (D) innan användning.**
- Använd aldrig råsaftcentrifugen om korgen är trasig, bristfällig, om den har skador, sprickor eller om korgen är spräckt. I så fall, kontakta en auktoriserad serviceverkstad eller din återförsäljare. Var försiktig när du hanterar korgen (risk för skärskador).
- Var försiktig när du hanterar rivkorgen **(D)**, tandningen och knivbladet i mitten är mycket vassa. För att rengöra rivkorgen, använd den medföljande borsten.
- Apparatens säkerhet uppfyller gällande bestämmelser och standarder.
- Kontrollera att nätspänningen som anges på märkskylten under apparaten överensstämmer med din elektriska installation. Garantin gäller inte vid felaktig anslutning.
- Placera inte och använd inte apparaten på en varm kokplatta eller i närheten av en låga (gasspis).
- Doppa inte ner och håll inte motorenheten under rinnande vatten.
- Om sladden skadats, ska den bytas ut av tillverkaren, på tillverkarens serviceverkstad eller av behörig fackman för att undvika all fara.
- Använd apparaten endast på en stabil arbetsyta som skyddas mot vattenstänk. Vänd den inte upp och ner.
- Ta aldrig isär apparaten. Inga andra åtgärder än rengöring ska utföras av användaren.
- Koppla alltid ur råsaftcentrifugen:
  - Om den fungerar onormalt vid användning,
  - När du sätter ihop och tar isär den och vid rengöring.
- Koppla aldrig ur apparaten genom att dra i sladden.
- Använd endast en förlängningssladd efter att ha kontrollerat att den är i gott skick.
- En elektrisk hushållsapparat ska inte användas:
  - Om den fallit i golvet,
  - Om den är skadad eller om delar saknas.
- I så fall och för alla reparationer ÄR DET NÖDVÄNDIGT att kontakta en auktoriserad serviceverkstad.
- Produkten har konstruerats för hemmabruk. Tillverkarens garanti och ansvar gäller inte vid användning i yrkesmässigt syfte.
- Denna apparat är inte avsedd att användas av personer (inklusive barn) som inte klarar av att hantera elektrisk utrustning.
- Barn måste övervakas av en vuxen för att säkerställa att barnen inte leker med apparaten.
- Använd endast originaltillbehör och originalreservdelar. I annat fall gäller inte garantin.
- Stick aldrig in fingrarna eller annat föremål i matarröret när apparaten är i funktion. Använd alltid matarproppen.
- Öppna aldrig locket **(C)** innan rivkorgen **(D)** stannat fullständigt.
- Ta inte bort fruktköttsbehållaren **(I)** när apparaten är i funktion.
- Koppla alltid ur apparaten efter användning.

2. BESKRIVNING AV APPARATEN

A. Matarpropp
B. Matarrör
C. Lock
D. Rivfilter (eller korg)
E. Juiceuppsamlare
F. Pip
G. Motorenhet
H. På-/avknapp och lås
I. Fruktköttsbehållare
J. Sladdförvaring
K. Skumseparator
L. Juicekanna
M. Rengöringsborste

3. SÄKERHETSSYSTEM

Apparaten är utrustad med ett exklusivt säkerhetssystem. För att kunna starta råsaftcentrifugen, ska locket **(C)** vara korrekt placerat **(bild 4)**.

När du pressat klart, placera på-/avknappen **(H)** på "0" och vänta tills rivkorgen **(D)** stannat fullständigt innan locket **(C)** avlägsnas. När apparaten stannat kan du ta av locket **(C)**.

4. FÖRE DEN FÖRSTA ANVÄNDNINGEN

- Vi rekommenderar att de **löstagbara** delarna (delarna **A, C, D, E, F, I, K, L**) diskas före den första användningen (se rubrik 7).
- Packa upp apparaten ur förpackningen och placera den på en stabil arbetsyta, ta av locket **(C)**, ta bort skyddspappen på rivkorgen **(D)**.

5. KOMMA IGÅNG

- Placera pipen **(F)** på juiceuppsamlaren **(E) (bild 1)**.
- Placera juiceuppsamlaren **(E)** på motorenheten **(G)** genom att luta den lite framåt och genom att sätta i pipen **(F)** på sin plats i hålet **(bild 2)**.
- Sätt i rivfiltret **(D)** i juiceuppsamlaren **(E)**. Se till att rivkorgen är rätt placerad på drivaxeln **(bild 3).**
- Sätt på locket **(C)** på motorenheten **(G) (bild 4)**.
- Placera fruktköttsbehållaren **(I)** på apparatens baksida **(bild 5)**.
- Placera juicekannan **(L)** eller ett glas under pipen **(F)** på apparatens framsida. Om du önskar separera skummet från juicen, placera separatorn **(K)** i juicekannan **(L) (bild 6)**. Separatorn gör att skummet blir kvar i juicekannan när du häller upp juice i ett glas.
- Skär frukter och grönsaker i bitar om det behövs och kärna ur.
- Anslut apparaten. Sladdförvaringen **(J)** gör det möjligt att anpassa sladdlängden.
- Starta apparaten med på-/avknappen **(H)**.
- Lägg i frukt eller grönsaker i matarröret **(B)**.
- Använd matarproppen **(A)** utan att trycka för hårt för att tillsätta ingredienserna. Använd inte något annat föremål.

Frukt och grönsaker ska läggas i när motorn är igång.
Tryck inte för hårt på matarproppen (A). Tryck ABSOLUT INTE med fingrarna.

- När du är klar, stanna apparaten med på-/avknappen **(H)** och vänta tills rivfiltret **(D)** stannat fullständigt.
- När fruktköttsbehållaren **(I)** är full eller om juicen rinner ut långsammare, töm behållaren och rengör rivfiltret **(D)**.

Ingredienser	Cirka vikt (i kg)	Erhållen mängd juice i cl (*) 1 glas = 20 cl (cirka)
Äpple	1	65
Päron	1	60
Morötter	1	60
Gurka	1 (ca 2 gurkor)	60
Ananas	1	30
Vindruvor	1	45
Tomater	1	60
Selleri	1	60

(*) Juicens kvalitet och mängd varierar mycket beroende på skördesäsong och olika sorters grönsaker och frukt. De ovanstående mängderna juice är ungefärliga.

6. PRAKTISKA RÅD

- Tvätta frukten noga innan den kärnas ur.
- Det är inte nödvändigt att skala den. Endast frukter med tjockt skal behöver skalas (bitter smak): citrusfrukter, ananas (ta bort mittpartiet).
- Det är svårt att pressa juice ur banan, avokado, björnbär, fikon, aubergine, hallon …
- Det är olämpligt att använda råsaftcentrifugen till sockerrör och mycket hårda eller trådiga frukter.
- Välj färska och mogna frukter och grönsaker då de ger mer juice. Apparaten är lämplig för frukter som äpple, päron, apelsiner, vindruvor, granatäpple, ananas, etc…och grönsaker som morötter, gurka, tomater, rödbetor, selleri, etc...
- Om du pressar alltför mogna frukter riskerar korgen att bli snabbare tilltäppt.

  Viktigt: Drick all juice direkt när den är nypressad. Om den exponeras för luft, oxiderar den snabbt vilket gör att den kan förlora i smak, färg och näringsvärde. Äpple- och päronjuice mörknar snabbt, tillsätt några droppar citron så mörknar den inte så fort.

7. RENGÖRING OCH UNDERHÅLL

- Alla löstagbara delar kan diskas i diskmaskin.
- **Apparaten är lättare att göra ren om du gör det omedelbart efter användning.**
- Använd inte skursvampar, aceton, alkohol eller liknande för att rengöra apparaten.
- Hantera rivkorgen (D) varsamt. Undvik en felaktig hantering som kan skada den.

  Byt ut rivkorgen så snart den börjar bli sliten eller visar tecken på skador.
- Rengör motorenheten med hjälp av en fuktig trasa.

8. VAD SKA JAG GÖRA OM APPARATEN INTE FUNGERAR?

PROBLEM	ORSAKER	ÅTGÄRDER
Apparaten fungerar inte.	Stickkontakten är inte isatt, på-/avknappen är inte på "1".	Anslut apparaten till ett uttag med samma volttal, aktivera på-/avknappen.
	Locket (C) är inte ordentligt låst.	Kontrollera att locket (C) är rätt placerat.
En lukt uppstår eller apparaten känns mycket varm, den utvecklar rök eller ett onormalt ljud.	Rivfiltret (D) är inte rätt placerat.	Kontrollera att rivfiltret (D) är rätt placerat.
	Du pressar för stora mängder ingredienser.	Låt apparaten svalna och minska därefter mängderna.
Juicen rinner inte ut som den ska.	Juiceuppsamlaren (E) är inte korrekt placerad.	Kontrollera att juiceuppsamlaren (E) är rätt placerad.
	Pipen (F) saknas eller är felaktigt placerad på juiceuppsamlaren (E).	Kontrollera att pipen (F) är på sin plats och rätt placerad.
	Rivfiltret (D) är fullt.	Rengör rivfiltret (D).
För alla andra problem eller avvikelser, kontakta närmaste auktoriserade serviceverkstad.		

9. UTTJÄNT ELEKTRISK ELLER ELEKTRONISK PRODUKT

Var rädd om miljön!

Din apparat innehåller olika material som kan återanvändas eller återvinnas.

Lämna den på en återvinningsstation eller på en auktoriserad serviceverkstad för omhändertagande och behandling.

1. TURVAOHJEET

- **Tarkasta aina raastekori (D) ennen käyttöä.**
- Älä koskaan käytä linkoa, jos kori on rikki, se on viallinen, jos huomaat siinä halkeamia tai jos kori on revennyt. Tässä tapauksessa on otettava yhteys valtuutettuun huoltopalveluun tai jälleenmyyjään. Käsittele koria varovasti (vaara saada haava).
- Käsittele raastekoria (D) varovasti, sen hampaat ja keskiterä ovat hyvin teräviä. Korin puhdistamiseksi on käytettävä tuotteen mukana toimitettua harjaa.
- Oman turvallisuutesi takia tämä laite täyttää siihen soveltuvat normit ja vaatimukset.
- Varmista, että laitteen arvokilvessä ilmoitettu syöttöjännite vastaa sähköverkon jännitettä. Virheellinen liitäntä kumoaa takuun.
- Älä laita tai käytä tuotetta kuumalla levyllä tai avotulen lähellä (kaasuliesi).
- Älä upota moottorirunkoa veteen äläkä laita sitä juoksevan veden alle.
- Jos sähköjohto on vahingoittunut, se on annettava vaihdettavaksi valmistajalle, tämän jälkimyyntipalvelulle tai vastaavan pätevyyden omaavalle henkilölle vaarojen välttämiseksi.
- Älä käytä tätä tuotetta muualla kuin vakaalla työtasolla suojassa vesiroiskeilta. Älä käännä laitetta ympäri.
- Älä koskaan pura laitetta. Sinun tarvitsee vain puhdistaa laite.
- Linko tulee irrottaa sähköverkosta:
  - Jos sen käytössä on vikoja,
  - Aina ennen asennuksia, purkamista tai puhdistusta.
- Älä koskaan irrota laitetta sähköverkosta vetämällä johdosta.
- Älä käytä jatkojohtoa ennen kuin olet varmistanut, että se on hyvässä kunnossa.
- Sähköistä kodinkonetta ei saa käyttää:
  - Jos se on pudonnut maahan,
  - Jos se on vaurioitunut tai siitä puuttuu osia.
- Näissä tapauksissa tai kaikissa muissa korjaustapauksissa ON EHDOTTOMASTI otettava yhteys valtuutettuun huoltokeskukseen.
- Tuote on suunniteltu käytettäväksi kotona, sitä ei missään tapauksessa saa käyttää ammattimaiseen käyttöön, jota takuu tai vastuumme ei kata.
- Tätä laitetta ei ole tarkoitettu sellaisten henkilöiden (mukaan lukien lapset) käytettäväksi, joiden ruumiilliset, henkiset tai aistikyvyt ovat rajalliset, tai kokemusta tai tietoutta vailla oleville henkilöille, elleivät he saa apua heidän turvallisuudestaan huolehtivalta henkilöltä, joka valvoo ja antaa heille etukäteen laitteen käyttöä koskevia ohjeita.
- Lapsia on pidettävä silmällä, jotta he eivät leiki laitteella.
- Käytä aina vain alkuperäisiä varaosia ja lisälaitteita. Jos näin ei tehdä, me emme ota vastuuta.
- Älä koskaan laita sormia tai muita esineitä täyttöaukkoon laitteen ollessa toiminnassa. Käytä aina tähän tarkoitukseen varattua syöttölaitetta.
- Älä koskaan avaa kantta (C) ennen kuin raastekori (D) on täysin pysähtynyt.
- Älä ota hedelmälihankerääjää (I) pois, kun laite on toiminnassa.
- Irrota laite aina sähköverkosta käytön jälkeen.

2. LAITTEEN KUVAUS

A. Syöttökappale
B. Täyttöaukko
C. Kansi
D. Raastinsuodatin (tai kori)
E. Mehunkerääjä
F. Kaatonokka
G. Moottorirunko
H. Käynnistys- ja lukitusvalitsin
I. Hedelmälihasäiliö
J. Johdon säilytys
K. Vaahdonerotin
L. Kannu
M. Puhdistusharja

3. TURVAJÄRJESTELMÄ

Tämä laite on varustettu erillisellä turvajärjestelmällä. Jotta lingon voi käynnistää, kannen **(C)** tulee olla kunnolla paikoillaan **(kuva 4)**. Käyttösyklin lopussa katkaisija **(H)** on laitettava asentoon 0 ja on odotettava, että raastekori **(D)** on pysähtynyt kokonaan ennen kuin kannen **(C)** voi ottaa pois. Kun laite on pysähtynyt, kannen **(C)** voi ottaa pois.

4. ENNEN ENSIMMÄISTÄ KÄYTTÖKERTAA

- Suosittelemme, että peset irrotettavat osat (osat **A, C, D, E, F, I, K, L**) ennen ensimmäistä käyttökertaa (katso osaa 7).
- Ota laite pois pakkauksesta ja aseta se vakaalle työtasolle, ota kansi pois **(C)**, ota pois suojapahvi, joka sijaitsee raastekorissa **(D)**.

5. KÄYTTÖÖNOTTO

- Laita kaatonokka **(F)** mehunkerääjälle **(E) (kuva 1)**.
- Laita mehunkerääjä **(E)** moottorirungolle **(G)** kallistamalla sitä hieman eteenpäin ja laittamalla kaatonokan **(F)** tähän tarkoitukseen varattuun aukkoon **(kuva 2)**.
- Laita raastinsuodatin **(D)** mehunkerääjään **(E)**. Varmista, että raastekori on asetettu oikein vetoakselille **(kuva 3)**.
- Aseta kansi **(C)** moottorirungolle **(G) (kuva 4)**.
- Laita hedelmälihasäiliö **(I)** laitteen taakse **(kuva 5)**.
- Aseta kannu **(L)** tai lasi kaatonokan **(F)** alle laitteen eteen. Jos haluat erottaa vaahdon mehusta, laita erottaja **(K)** mehuastiaan **(L) (kuva 6)**. Erottajan avulla voit pitää vaahdon mehuastiassa, kun kaadat mehua lasiin.
- Leikkaa hedelmät tai vihannekset tarvittaessa palasiksi ja ota siemenet pois.
- Kytke laite sähköverkkoon. Johdonsäilytyksen **(J)** avulla voit säätää johdon pituutta.
- Käynnistä laita painamalla katkaisijaa **(H)**.
- Laita hedelmät ja vihannekset syöttöaukon **(B)** kautta sisään.
- Käytä syöttökappaletta **(A)** työntääksesi elintarpeet sisään, älä käytä liikaa voimaa. Älä käytä mitään muuta välinettä.
  Hedelmät ja vihannekset on laitettava laitteeseen sen ollessa käynnissä.
  Älä käytä liikaa voimaa käyttäessäsi syöttökappaletta **(A)**. Älä työnnä MISSÄÄN TAPAUKSESSA sormilla.
- Kun olet lopettanut, sammuta laite käyttäen katkaisijaa **(H)** ja odota, että raastesuodatin **(D)** pysähtyy täydellisesti
- Kun hedelmälihasäiliö **(I)** on täynnä tai mehun tulo vähenee, tyhjennä säiliö ja puhdista raastinsuodatin **(D)**.

Ainekset	Paino arviolta (kg)	Saatavan mehun määrä cl (*) 1 lasi = 20 cl (suunnilleen)
Omenat	1	65
Päärynät	1	60
Porkkanat	1	60
Kurkut	1 (noin 2 kurkkua)	60
Ananas	1	30
Viinirypäleet	1	45
Tomaatit	1	60
Selleri	1	60

(*) Mehun laatu ja määrä vaihtelevat korjuupäivän ja kunkin hedelmät tai vihanneksen laadun mukaan. Yllä esitetyt mehunmäärät ovat arvioita.

6. KÄYTÄNNÖN VIHJEITÄ

- Pese hedelmät huolella ennen kiven ottamista pois.
- Sinun ei tarvitse poistaa kuorta. Sinun tarvitsee kuoria vain paksukuoriset hedelmät (happamuus): sitrushedelmät, ananas (poista keskus).
- Banaaneista, avokadoista, karhunvadelmista, viikunoista, vadelmista jne. on vaikea erottaa mehua.
- Me emme suosittele lingon käyttöä sokeriruo'on tai liian kovien tai säikeisten hedelmien kanssa.
- Valitse kypsiä ja tuoreita hedelmiä ja vihanneksia, saat enemmän mehua. Tämä laite sopii sellaisten hedelmien linkoamiseen, kuten omenat, päärynät, appelsiini, viinirypäleet, granaattiomenat, ananas, jne.... tai sellaisten vihannesten linkoamiseen kuten porkkanat, kurkut, tomaatit, punajuuret, selleri, jne.
- Jos linkoat liian kypsiä hedelmiä, kori voi mennä tukkoon nopeasti.

Tärkeää : Kaikki mehut on käytettävä heti. Ollessaan kosketuksissa ilman kanssa, ne hapettuvat hyvin nopeasti, tämä voi muuttaa niiden makua, väriä ja ravintoarvoa. Omena- ja päärynämehut muuttuvat pian ruskeiksi, lisää muutama tippa sitruunaa, niin ne muuttuvat hitaammin ruskeiksi.

7. PUHDISTUS JA HOITO

- Kaikki irrotettavat osat voi pestä astianpesukoneessa.
- **Tämä laite on helpompi puhdistaa, jos se tehdään heti käytön jälkeen.**
- Älä käytä hankaussieniä, asetonia, alkoholia jne. laitteen puhdistamiseksi.
- Raastekoria **(D)** tulee käsitellä varovasti. Vältä virheellistä käsittelyä, sillä se voi vahingoittaa koria. Vaihda raastekori heti, kun siinä on merkkejä kulumisesta tai vaurioista.
- Puhdista moottorirunko kostealla kankaalla.

8. MITÄ TEHDÄ, JOS LAITE EI TOIMI?

ONGELMAT	SYYT	RATKAISUT
Tuote ei toimi.	Pistoke ei ole kiinni, kytkin ei ole asennossa 1.	Kytke laite sähköverkkoon pistorasiaan, jonka jännite on sama kuin laitteen, käynnistä laite katkaisijalla.
	Kansi (C) ei ole kunnolla lukittu.	Tarkasta, että kansi (C) on oikeassa asennossa.
Tuotteesta lähtee pahaa hajua tai se on kosketettaessa hyvin kuuma, siitä lähtee savua tai sen käyttöääni on epätavallisen kova.	Raastinsuodatin (D) ei ole kunnolla paikoillaan.	Tarkasta, että raastinsuodatin (D) on oikeassa asennossa.
	Käsiteltävien elintarpeiden määrä on liian suuri.	Anna laitteen jäähtyä ja vähennä elintarpeiden määrää.
Mehu ei valu kunnolla.	Mehunkerääjä (E) ei ole kunnolla paikoillaan.	Tarkasta mehunkerääjän (E) oikea asento.
	Kaatonokka (F) puuttuu tai on huonosti paikallaan mehunkerääjällä (E).	Tarkasta, että kaatonokka (F) on paikoillaan ja se on kunnolla asennettu.
	Raastinsuodatin (D) on täynnä.	Puhdista raastinsuodatin (D).
Kaikissa muissa ongelma- tai vikatapauksissa on otettava yhteys lähimpään huoltokeskukseen.		

9. SÄHKÖLAITE TAI ELEKTRONINEN LAITE KÄYTTÖIKÄNSÄ LOPUSSA

Edistäkäämme ympäristönsuojelua!

Laitteessa on paljon arvokkaita ja kierrätettäviä materiaaleja.

Toimita se keräyspisteeseen tai sellaisen puuttuessa valtuutettuun huoltokeskukseen, jotta se käsitellään asianmukaisesti.

1. GÜVENLİK TALİMATLARI

- **Öğütücü filtreyi (D) kullanmadan önce her zaman kontrol edin.**
- Eğer filtre kırık, hasarlı ise, çatlaklar, yırtılmalar gözünüze çarpıyorsa veya filtre yırtılmış ise katı meyve sıkacağını kullanmayın. Böyle bir durumunda, Yetkili Servis Merkezi veya satıcınızla irtibata geçiniz. Filtreyi ellerken dikkatli olun (kesme riski bulunmaktadır).
- Öğütücü filtreye **(D)** dokunurken dikkatli olun, dişler ve ortasındaki bıçaklar çok keskindir. Öğütücü filtreyi temizlemek için ürünle birlikte verilen fırçayı kullanın.
- Güvenliğiniz için bu cihaz uygulanabilir yönetmelik ve normlara uygundur.
- Cihazın işaret etiketi üzerinde belirtilmiş olan voltajın yerel elektrik şebekeniz ile uyumlu olup olmadığını kontrol edin. Her türlü bağlantı hatası garantiyi iptal etmektedir.
- Bu cihazı sıcak bir plaka üzerine veya bir gaz ocağı yakınına koymayın ve kullanmayın.
- Motor ünitesini suya sokmayın, suyun altına tutmayın.
- Elektrik kordonu hasarlı ise her türlü tehlikeyi önlemek amacıyla, üretici, satış sonrası servisi veya benzer vasıflara sahip bir kişi tarafından değiştirilmesi gerekmektir.
- Bu ürünü sadece sabit ve su sıçramalarına maruz kalmayan bir alanda kullanın. Ters çevirmeyin.
- Cihazı asla sökmeyin. Temizlik haricinde sizin yapabileceğiniz hiçbir müdahale yoktur.
- Aşağıdaki durumlarda katı meyve sıkacağının fişinin elektrik prizinden çekilmesi gerekmektedir:
  - Çalışması esnasında bir anormallik olursa,
  - Her montaj, sökme veya temizleme işleminden önce.
- Fişi prizden çekmek için elektrik kordonundan çekmeyin.
- Bir uzatma kablosu kullanacaksanız, mutlaka önce iyi durumda olmasını kontrol edin.
- Elektrikli bir ev aletinin aşağıdaki durumlarda kullanılmaması gerekmektedir:
  - Yere düştü ise,
  - Hasar gördü ise veya parçaları eksikse.
- Bu durumlarda veya diğer her türlü tamirat için, Yetkili bir Servis Merkezine müracaat etmeniz GEREKMEKTEDİR.
- Bu ürün sadece ev içi kullanıma yöneliktir hiçbir şekilde profesyonel amaçlı kullanılmaması gerekmektedir, aksi halde hiçbir garanti ve sorumluluk taahhüt etmeyiz.
- Bu cihaz, fiziksel, duyumsal veya zihinsel kapasiteleri zayıf olan, ya da bilgi ve deneyimden yoksun kişiler tarafından (çocuklar da dâhil), ancak güvenliklerinden sorumlu bir kişinin gözetimi altında ve cihazın kullanımı hakkında önceden bilgilendirilmiş kişiler tarafından kullanılmak üzere tasarlanmıştır.
- Cihazla oynamadıklarından emin olmak için, çocukların gözetim altında tutulması tavsiye edilir.
- Asla orijinal parçaların haricinde başka aksesuar veya bileşen kullanmayınız. Aksi halde hiç bir sorumluluk kabul etmemekteyiz.
- Cihaz çalışırken parmaklarınızı veya başka herhangi bir nesneyi besleme ağzı içerisine sokmayınız. Her zaman bu amaca yönelik tasarlanan itici aparatı kullanın.
- Öğütücü filtre **(D)** tamamen durana kadar asla kapağı **(C)** açmayın.
- Cihaz çalışırken posa haznesini **(I)** çıkarmayın.
- Kullanım sonrasında her zaman cihazın fişini elektrik prizinden çekin.

2. CİHAZIN TANIMI

A. İtici aparat
B. Besleme ağzı
C. Kapak
D. Öğütücü filtre (veya sepet)
E. Meyve suyu haznesi
F. Akıtma ağzı
G. Motor ünitesi
H. Çalıştırma ve kilitleme düğmesi
I. Posa haznesi
J. Kordon saklama bölmesi
K. Köpük ayırıcı
L. Sürahi
M. Temizleme fırçası

3. GÜVENLİK SİSTEMİ

Bu cihaz özel bir güvenlik sistemiyle donatılmıştır. Meyve ve sebze sıkacağını çalıştırabilmek için, kapağın **(C)** doğru şekilde yerleştirilmiş olması gerekir **(şekil 4)**. Devir sonunda, açma kapama düğmesini **(H)** «0» üzerine getirin ve kapağı **(C)** çıkarmadan önce öğütücü filtrenin **(D)** tamamen durmasını bekleyin. Cihazın durması kapağın **(C)** çıkarılmasına izin verir.

4. İLK KULLANIMDAN ÖNCE

- İlk kullanımdan önce **sökülebilir** parçaları (**A, C, D, E, F, I, K, L** parçaları) yıkamanızı öneriyoruz (bölüm 7'ye bakınız).
- Cihazın ambalajını çıkarın ve ardından sabit bir çalışma alanına koyun, kapağı **(C)** çıkarın, öğütücü filtre **(D)** üzerinde bulunan **koruyucu kartonu çıkarın.**

5. ÇALIŞTIRMA

- Öğütücü filtreyi **(F)** meyve suyu haznesi **(E)** üzerine yerleştirin (şekil 1).
- Meyve suyu haznesini **(E)**, hafifçe eğerek ve akıtma ağzını **(F)** bu amaca yönelik öngörülen alana takarak motor ünitesi **(G)** üzerine yerleştirin **(şekil 2)**.
- Öğütücü filtreyi **(D)**, meyve suyu haznesi **(E)** içerisine yerleştirin. Öğütücü filtrenin, çalıştırma ekseni üzerine doğru olarak yerleştirilmiş olmasından emin olun **(şekil 3)**.
- Kapağı **(C)** motor ünitesi **(G)** üzerine yerleştirin **(şekil 4)**.
- Posa haznesini **(I)** cihazın arkasına takın **(şekil 5)**.
- Cihazın ön kısmına akıtma ağzının **(F)** altına sürahiyi **(L)** veya bir bardak yerleştirin. Eğer meyve suyunun köpüğünü ayırmak istiyorsanız, ayırıcıyı **(K)** meyve suyunu alacağınız kabın **(L)** içerisine yerleştirin (şekil 6). Bu ayırıcı, meyve suyunu bardağa boşaltırken köpüğün kap içerisinde tutulmasını sağlar.
- Meyveleri veya sebzeleri, gerekirse çekirdeklerini çıkararak parçalara bölün.
- Cihazın fişini elektrik prizine takın. Kordon saklama bölmesi **(J)** kordonun uzunluğunu ayarlamanızı sağlar.
- Açma kapama düğmesinden **(H)** cihazı çalıştırın.
- Meyveleri veya sebzeleri besleme ağzından **(B)** koyun.
- Besinleri itmek için zorlamadan itme aparatını **(A)** kullanın. Bunun için başka hiçbir gereç kullanmayın. Meyvelerin ve sebzelerin motor çalışır vaziyetteyken eklenmesi gerekmektedir. İtme aparatı **(A)** üzerinde çok fazla güç uygulamayın. **ASLA** parmaklarınızla itmeyin.
- İşiniz bittiğinde, cihazı açma kapama düğmesinden durdurun ve **öğütücü filtrenin (D) tamamen durmasını bekleyin.**
- Posa haznesi **(I)** dolduğunda veya meyve suyu miktarı azaldığında, hazneyi boşaltın ve öğütücü filtreyi **(D)** temizleyin.

Malzemeler	Yaklaşık ağırlık (Kg olarak)	cl olarak elde edilen meyve suyu miktarı (*) 1 bardak = 20 cl (yaklaşık olarak)
Elma	1	65
Armut	1	60
Havuç	1	60
Salatalık	1 (yaklaşık 2 salatalık)	60
Ananas	1	30
Üzüm	1	45
Domates	1	60
Kereviz	1	60

(*) Meyve suyunun kalitesi ve miktarı, her meyvenin veya sebzenin toplanma zamanına ve çeşidine göre farklılık göstermektedir. Dolayısıyla, yukarıda belirtilmiş olan meyve suyu miktarları yaklaşık olarak verilmiştir.

6. PRATİK ÖNERİLER

- Çekirdeklerini çıkarmadan önce meyveleri özenle yıkayın.
- Kabuklarını veya zarlarını çıkarmak zorunda değilsiniz. Sadece kalın kabuklu meyveleri soymanız gerekmektedir (acılık): narenciyeler, ananas (orta kısmını çıkarın).
- Muz, avokado, dut, incir, patlıcan, frambuaz... gibi meyvelerin suyunu sıkmak zordur.
- Katı meyve sıkacağını, şeker kamışı ve çok sert veya çok lifli meyveler için kullanmanız önerilmez.
- Olgun ve taze meyveler seçin, bunların daha fazla suyu çıkacaktır. Bu cihaz, elma, armut, portakal, üzüm, nar, ananas, vs gibi meyveler ve havuç, salatalık, domates, pancar, kereviz, vs gibi sebzeler için uygundur.
- Eğer çok olgun meyveler sıkıyorsanız sepetin daha çabuk yıkanma riski bulunmaktadır.
- **Önemli:** Tüm meyve sularının hemen tüketilmesi gerekmektedir. Gerçekten de, hava ile temas ettiklerinde çok çabuk oksitlenirler ve bu durum lezzetlerini, renklerini ve besin değerlerini bozabilir. Elma ve armut suları çok çabuk bir şekilde kahverengi bir renge dönüşür, birkaç damla limon damlatırsanız daha geç kararacaklardır.

7. TEMİZLİK VE BAKIM

- Çıkarılabilir tüm parçalar bulaşık makinesinde yıkanabilir.
- **Eğer kullanımın ardından hemen temizlerseniz cihazınızın temizlenmesi daha kolay olacaktır.**
- Cihazı temizlemek için, ovma telleri, aseton, alkol, vs kullanmayın.
- Öğütücü filtrenin **(D)** hassas bir şekilde temizlenmesi gerekmektedir. Hasar verebilecek her türlü yanlış hareketten kaçının. İlk yıpranma veya bozulma izlerini görür görmez öğütücü filtrenizi değiştirin.
- Motor ünitesini nemli bir bez yardımı ile temizleyin.

8. EĞER CİHAZINIZ ÇALIŞMIYORSA, NE YAPMAK GEREKİR?

SORUNLAR	SEBEPLER	ÇÖZÜMLER
Cihaz çalışmıyor.	Fişi elektrik prizine takılmamıştır, açma kapama düğmesi "1" üzerinde değildir.	Cihazı aynı voltajda bir prize takın, açma kapama düğmesinden çalıştırın.
	Kapak **(C)** iyi kilitlenmemiş.	Kapağın **(C)** doğru olarak yerleştirilmiş olmasını kontrol edin.
Üründen bir koku çıkıyor veya dokunulduğunda çok sıcak, duman çıkıyor veya anormal bir gürültü çıkarıyor.	Öğütücü filtre **(D)** doğru olarak yerleştirilmemiştir.	Öğütücü filtrenin **(D)** doğru olarak yerleştirildiğini kontrol edin.
	Sıkılan besin miktarları çok fazladır.	Cihazın soğumasını bekleyin ve ardından sıkılan besin miktarlarını azaltın.
Meyve suyu yeterli miktarda akmıyor.	Meyve suyu haznesi **(E)** doğru olarak yerleştirilmemiş.	Meyve suyu haznesinin **(E)** doğru olarak yerleştirilmiş olmasını kontrol edin.
	Meyve suyu haznesi **(E)** üzerine akıtma ağzı **(F)** takılmamış veya yanlış takılmış.	Akıtma ağzının **(F)** mevcut olmasını ve doğru olarak yerleştirildiğini kontrol edin.
	Öğütücü filtre **(D)** dolmuştur.	Öğütücü filtreyi **(D)** temizleyin.
Her türlü başka sorun veya anormallik için, en yakındaki satış sonrası servisinize müracaat edin.		

9. KULLANIM ÖMRÜ SONA EREN ELEKTRİKLİ VEYA ELEKTRONİK ÜRÜN

Çevre korumasına katılalım!

Cihazınız, değerlendirilebilir veya geri dönüştürülebilir çok sayıda materyal içermektedir.

İşlenmesi için cihazınızı bir toplama noktasına veya yoksa bir yetkili servis merkezine götürünüz.

GARANTİ BELGESİ

GARANTİ İLE İLGİLİ OLARAK DİKKAT EDİLMESİ GEREKEN HUSUSLAR

Groupe Seb İstanbul tarafından verilen bu garanti, ürünün kullanma kılavuzunda yer alan hususlara aykırı kullanılmasından doğacak arızaların giderilmesini kapsamadığı gibi, aşağıdaki durumlar garanti dışıdır.

1. Kullanma hatalarından meydana gelen hasar ve arızalar,
2. Hatalı elektrik tesisatı kullanılması nedeniyle meydana gelebilecek arıza ve hasarlar,
3. Tüketici ürünü teslim aldıktan sonra, dış etkenler nedeniyle (vurma, çarpma, vs.) meydana gelebilecek hasarlar,
4. Garantili onarım için yetkili servise başvurulmadan önce **Groupe Seb** yetkili personeli veya yetkili servis personeli dışında birinin, cihazı onarım veya tadiline kalkışması durumunda,
5. Üründe kullanılan aksesuar parçalar.
Yukarıda belirtilen arızaların giderilmesi ücret karşılığı yapılır.

GARANTİ ŞARTLARI

Bu ürün ev kullanımı için tasarlanmıştır. Profesyonel kullanım için uygun değildir.

1. Garanti Süresi, ürünün teslim tarihinden itibaren başlar ve 2 yıldır.
2. Ürünün bütün parçaları dahil olmak üzere tamamı firmamızın garantisi kapsamındadır.
3. Ürünün garanti süresi içinde arızalanması durumunda, tamirde geçen süre garanti süresine eklenir.
4. Ürünün tamir süresi en fazla 30 iş günüdür. Bu süre, ürünün servis istasyonuna, servis istasyonunun olmaması durumunda, ürünün satıcısı, bayii, acentası, temsilciliği, ithalatçısı veya imalatçısından birine bildirim tarihinden itibaren başlar.
5. Sanayi ürününün arızasının 15 iş günü içerisinde giderilmemesi halinde, imalatçı veya ithalatçı; ürünün tamiri tamamlanıncaya kadar, benzer özelliklere sahip başka bir sanayi ürününü tüketicinin kullanımına tahsis etmek zorundadır.
6. Ürünün garanti süresi içerisinde, gerek malzeme ve işçilik, gerekse montaj hatalarından dolayı arızalanması halinde, işçilik masrafı, değiştirilen parça bedeli ya da başka herhangi bir ad altında hiçbir ücret talep etmeksizin, tamiri yapılacaktır.
7. Ürünün:
- Teslim tarihinden itibaren garanti süresi içinde kalmak kaydıyla bir yıl içerisinde, aynı arızayı ikiden fazla tekrarlaması veya farklı arızaların dörtten fazla veya belirlenen garanti süresi içerisinde farklı arızaların toplamının altıdan fazla olması unsurlarının yanı sıra, bu arızaların üründen yararlanmamayı sürekli kılması,
- Tamiri için gereken azami sürenin aşılması,
- Servis istasyonunun mevcut olmaması halinde sırasıyla satıcısı, bayii, acentası, temsilciliği, ithalatçısı veya imalatçısından birinin düzenleyeceği raporla arızanın tamirinin mümkün bulunmadığının belirlenmesi durumlarında, ücretsiz olarak değiştirme işlemi yapılacaktır.

8. Ürünün kullanma kılavuzunda yer alan hususlara aykırı kullanılmasından kaynaklanan arızalar garanti kapsamı dışındadır.

9. Garanti süresi içerisinde, servis istasyonları tarafından yapılmasının zorunlu olduğu, imalatçı veya ithalatçı tarafından şart koşulan periyodik bakımlarda; verilen hizmet karşılığında tüketiciden işçilik ücreti veya benzeri bir ücret talep edilemez.
10. Garanti belgesi ile ilgili olarak çıkabilecek sorunlar için T.C. Sanayi ve Ticaret Bakanlığı Tüketicinin ve Rekabetin Korunması Genel Müdürlüğü'ne başvurulabilir.

Bu Garanti Belgesi'nin kullanılmasına 4077 sayılı Kanun ile bu Kanun'a dayanılarak yürürlüğe konulan Garanti Belgesi Uygulama Esaslarına Dair Tebliğ uyarınca, T.C. Sanayi ve Ticaret Bakanlığı Tüketicinin ve Rekabetin Korunması Genel Müdürlüğü tarafından izin verilmiştir.

İMALATÇI VEYA İTHALATÇI FİRMANIN:

Ünvanı : Groupe SEB İstanbul Ev Aletleri Tic. A.Ş.
Adresi : Beybi Giz Plaza Dereboyu Cad. Meydan sok. No:28 Kat:12 34398 Maslak/İstanbul

DANIŞMA HATTI: 444 40 50

GROUPE SEB İSTANBUL
EV ALETLERİ TİCARET A.Ş.

FİRMA YETKİLİSİNİN:

MALIN:

Markası : TEFAL
Cinsi : KATI MEYVE SIKACAĞI
Modeli : JU320 - ZN320
Belge İzin Tarihi : 24.06.2008
Garanti Belge No : 54120
Azami Tamir Süresi : 30 gün
Garanti Süresi : 2 yıl
Kullanım Ömrü : 7 yıl

SATICI FİRMANIN

Ünvanı :
Adresi :
Tel-Telefax :
Fatura Tarih ve No :
Teslim Tarihi ve Yeri :
TARİH-İMZA-KAŞE :

Size en yakın servisimizi 444 40 50 numaralı Tüketici Danışma Hattımızdan öğrenebilirsiniz.

1. ΟΔΗΓΙΕΣ ΑΣΦΑΛΕΙΑΣ

- **Να ελέγχετε πάντα το καλάθι τρίφτη (D) πριν από τη χρήση.**
- Ποτέ μη χρησιμοποιείτε τον φυγοκεντρικό στίφτη εάν το καλάθι έχει σπάσει, είναι ελαττωματικό, φέρει εμφανείς ρωγμές ή ραγίσματα, ή σε περίπτωση που έχει κοπεί. Σε τέτοιες περιπτώσεις, επικοινωνήστε με ένα Εξουσιοδοτημένο Κέντρο Εξυπηρέτησης ή με το κατάστημα από όπου αγοράσατε τη συσκευή. Να χρησιμοποιείτε το καλάθι με προσοχή (κίνδυνος τραυματισμού από κοπή).
- Να χειρίζεστε το καλάθι τρίφτη **(D)** με προσοχή, καθώς οι κεντρικοί τροχοί και η κεντρική λεπίδα είναι εξαιρετικά αιχμηρά. Για να καθαρίσετε το καλάθι τρίφτη, χρησιμοποιήστε τη βούρτσα που παρέχεται μαζί με τη συσκευή
- Για την ασφάλειά σας, η παρούσα συσκευή έχει κατασκευαστεί σύμφωνα με τα εφαρμοστέα πρότυπα και κανονισμούς.
- Βεβαιωθείτε ότι η ηλεκτρική τάση που αναγράφεται πάνω στην ετικέτα στοιχείων που βρίσκεται κάτω από τη συσκευή είναι ίδια με αυτήν της ηλεκτρικής σας εγκατάστασης. Οποιοδήποτε σφάλμα στη σύνδεση ακυρώνει την εγγύηση.
- Μην τοποθετείτε και μη χρησιμοποιείτε τη συσκευή πάνω σε ζεστή πλάκα ή κοντά σε φλόγα (εστία κουζίνας με αέριο).
- Μη βυθίζετε σε νερό ή βρέχετε με νερό το σώμα της συσκευής.
- Εάν το καλώδιο ρεύματος έχει φθαρεί, πρέπει να αντικατασταθεί από την κατασκευάστρια εταιρεία, το εξουσιοδοτημένο κέντρο εξυπηρέτησης μετά την πώληση της κατασκευάστριας εταιρείας ή έναν εξειδικευμένο τεχνικό για να αποφευχθεί κάθε κίνδυνος ατυχήματος.
- Να χρησιμοποιείτε τη συσκευή μόνο πάνω σε μια σταθερή επιφάνεια, μακριά από ριπές νερού. Μην αναποδογυρίζετε τη συσκευή.
- Μην αποσυναρμολογείτε ποτέ τη συσκευή. Οι μόνες παρεμβάσεις που θα χρειαστεί να κάνετε είναι οι συνήθεις εργασίες καθαρισμού και συντήρησης.
- Ο φυγοκεντρικός στίφτης πρέπει να αποσυνδεθεί από το ρεύμα στις παρακάτω περιπτώσεις:
  - Εάν παρουσιαστεί σφάλμα κατά τη λειτουργία,
  - Πριν από κάθε συναρμολόγηση, αποσυναρμολόγηση ή καθαρισμό.
- Μην αποσυνδέετε ποτέ τη συσκευή από το ρεύμα τραβώντας το καλώδιο.
- Μη χρησιμοποιείτε μπαλαντέζα παρά μόνο αφού βεβαιωθείτε ότι είναι σε εξαιρετική κατάσταση.
- Μια ηλεκτρική συσκευή οικιακής χρήσης δεν πρέπει να χρησιμοποιείται:
  - Εάν έχει υποστεί πτώση στο έδαφος,
  - Εάν έχει υποστεί βλάβη ή είναι ελλιπής.
- Σε τέτοιες περιπτώσεις ή για οποιαδήποτε άλλη επισκευή ΕΙΝΑΙ ΑΠΑΡΑΙΤΗΤΟ να απευθυνθείτε σε ένα Εξουσιοδοτημένο Κέντρο Εξυπηρέτησης.
- Το προϊόν έχει σχεδιαστεί για οικιακή χρήση και δεν αποτελεί σε καμία περίπτωση αντικείμενο επαγγελματικής χρήσης για την οποία δεν δεσμευόμαστε ούτε ως προς την εγγύηση ούτε ως προς την ευθύνη.
- Η παρούσα συσκευή δεν προορίζεται προς χρήση από άτομα (συμπεριλαμβανομένων των παιδιών) των οποίων η σωματική, αισθητήρια ή πνευματική ικανότητα είναι μειωμένη, ή από άτομα χωρίς εμπειρία ή γνώση ως προς τη χρήση, εκτός εάν τα άτομα αυτά βρίσκονται υπό επίβλεψη ή ακολουθούν πρότερες οδηγίες που αφορούν τη χρήση της συσκευής από κάποιο άτομο που είναι υπεύθυνο ως προς την ασφάλειά τους.

- Τα παιδιά πρέπει να βρίσκονται υπό επίβλεψη προκειμένου να διασφαλιστεί ότι δεν θα χρησιμοποιήσουν τη συσκευή ως παιχνίδι.
- Να χρησιμοποιείτε αποκλειστικά τα αυθεντικά αξεσουάρ ή εξαρτήματα. Αποποιούμαστε κάθε ευθύνη εάν δεν ισχύει αυτό.
- Ποτέ μην τοποθετείτε τα δάχτυλά σας ή οποιοδήποτε άλλο αντικείμενο μέσα στο στόμιο πλήρωσης κατά τη λειτουργία της συσκευής. Να χρησιμοποιείτε πάντα τον πιεστήρα που προβλέπεται για τον σκοπό αυτό.
- Ποτέ μην ανοίγετε το καπάκι **(C)** προτού σταματήσει εντελώς το καλάθι τρίφτη **(D)**.
- Μην αφαιρείτε το δοχείο συλλογής ψίχας **(I)** κατά τη διάρκεια λειτουργίας της συσκευής.
- Να αποσυνδέετε πάντοτε τη συσκευή από το ρεύμα μετά από τη χρήση.

2. ΠΕΡΙΓΡΑΦΗ ΤΗΣ ΣΥΣΚΕΥΗΣ

A. Πιεστήρας
B. Στόμιο πλήρωσης
C. Καπάκι
D. Φίλτρο τρίφτη (ή καλάθι)
E. Δοχείο συλλογής χυμού
F. Στόμιο σερβιρίσματος
G. Κεντρική μονάδα
H. Κουμπί έναρξης λειτουργίας και ασφάλισης
I. Δοχείο ψίχας
J. Σύστημα περιτύλιξης καλωδίου
K. Διαχωριστής αφρού
L. Κανάτα
M. Βούρτσα καθαρισμού

3. ΣΥΣΤΗΜΑ ΑΣΦΑΛΕΙΑΣ

Η παρούσα συσκευή διαθέτει ένα αποκλειστικό σύστημα ασφαλείας. Για να τεθεί σε λειτουργία ο φυγοκεντρικός στίφτης, πρέπει να έχει τοποθετηθεί σωστά το καπάκι **(C) (εικ. 4)**. Στο τέλος του κύκλου, τοποθετήστε τον διακόπτη **(H)** στο «0» και περιμένετε έως ότου σταματήσει εντελώς το καλάθι τρίφτη **(D)** προτού αφαιρέσετε το καπάκι **(C)**. Μόλις σταματήσει η λειτουργία της συσκευής μπορείτε να αφαιρέσετε το καπάκι **(C)**.

4. ΠΡΙΝ ΑΠΟ ΤΗΝ ΠΡΩΤΗ ΧΡΗΣΗ

- Σας συνιστούμε να πλύνετε τα αφαιρούμενα εξαρτήματα (εξαρτήματα **A, C, D, E, F, I, K, L**) πριν από την πρώτη χρήση (ανατρέξτε στο κεφάλαιο 7).
- Αποσυσκευάστε τη συσκευή και στη συνέχεια τοποθετήστε επάνω σε μια σταθερή επιφάνεια εργασίας, αφαιρέστε το καπάκι **(C)**, και κατόπιν το προστατευτικό χαρτόνι που βρίσκεται πάνω στο καλάθι τρίφτη **(D)**.

5. ΕΝΑΡΞΗ ΛΕΙΤΟΥΡΓΙΑΣ

- Τοποθετήστε το στόμιο σερβιρίσματος **(F)** μέσα στο δοχείο συλλογής χυμού **(E) (εικ. 1)**.
- Τοποθετήστε το δοχείο συλλογής χυμού **(E)** πάνω στην κεντρική μονάδα **(G)** γέρνοντάς το ελαφρώς προς τα εμπρός και παράλληλα εισάγοντας το στόμιο σερβιρίσματος **(F)** μέσα στην οπή που προβλέπεται για αυτόν τον σκοπό **(εικ. 2)**.
- Τοποθετήστε το φίλτρο τρίφτη **(D)** μέσα στο δοχείο συλλογής χυμού **(E)**.

Φροντίστε το καλάθι τρίφτη να τοποθετηθεί σωστά πάνω στον κινητήριο άξονα **(εικ. 3)**.
- Τοποθετήστε το καπάκι **(C)** πάνω στην κεντρική μονάδα **(G)** (εικ. 4).
- Τοποθετήστε το δοχείο ψίχας **(I)** στην πίσω πλευρά της συσκευής **(εικ. 5)**.
- Τοποθετήστε την κανάτα χυμού **(L)** ή ένα ποτήρι κάτω από το στόμιο σερβιρίσματος **(F)** στην μπροστινή πλευρά της συσκευής. Εάν επιθυμείτε να απομονώσετε τον αφρό του χυμού, τοποθετήστε τον διαχωριστή **(K)** μέσα στο δοχείο χυμού **(L) (εικ. 6)**. Ο διαχωριστής σάς επιτρέπει να απομονώνετε τον αφρό μέσα στο δοχείο χυμού όταν σερβίρετε τον χυμό μέσα σε ένα ποτήρι.
- Κόψτε τα φρούτα ή τα λαχανικά σε κομμάτια εάν χρειαστεί και αφαιρέστε τα κουκούτσια.
- Συνδέστε τη συσκευή στο ρεύμα. Το σύστημα τυλίγματος καλωδίου **(J)** σάς επιτρέπει να προσαρμόζετε το μήκος του καλωδίου.
- Θέστε τη συσκευή σε λειτουργία πατώντας τον διακόπτη **(H)**.
- Τοποθετήστε τα φρούτα ή λαχανικά μέσω του στομίου πλήρωσης **(B)**.
- Χρησιμοποιήστε τον πιεστήρα **(A)** χωρίς πίεση για ώθηση των τροφών. Μη χρησιμοποιήσετε οποιοδήποτε άλλο σκεύος κουζίνας.
  Τα φρούτα και τα λαχανικά πρέπει να εισαχθούν ενώ η συσκευή βρίσκεται σε λειτουργία.
  Μην ασκείτε υπερβολικά μεγάλη πίεση στον πιεστήρα (A). Μη σπρώχνετε τις τροφές **ΣΕ ΚΑΜΙΑ ΠΕΡΙΠΤΩΣΗ** με τα δάχτυλά σας.
- Μόλις ολοκληρώσετε την τροφοδότηση, απενεργοποιήστε τη συσκευή πατώντας τον διακόπτη **(H)** και **περιμένετε έως ότου το καλάθι τρίφτη σταματήσει εντελώς (D)**.
- Όταν γεμίσει το δοχείο ψίχας **(I)** ή επιβραδυνθεί η ροή χυμού, αδειάστε το δοχείο και καθαρίστε το φίλτρο τρίφτη **(D)**.

Συστατικά	Κατά προσέγγιση βάρος (σε κιλά)	Ποσότητα χυμού που θα εξαχθεί σε cl (*) 1 ποτήρι = 20 cl (κατά προσέγγιση)
Μήλα	1	65
Αχλάδια	1	60
Καρότα	1	60
Αγγούρια	1 (περίπου 2 αγγούρια)	60
Ανανάς	1	30
Σταφύλια	1	45
Ντομάτες	1	60
Σέλινο	1	60

(*) Η ποιότητα και η ποσότητα των χυμών ποικίλλουν σε μεγάλο βαθμό ανάλογα με την ημερομηνία συγκομιδής και την ποικιλία κάθε λαχανικού ή φρούτου. Οι ποσότητες χυμών που υποδεικνύονται παρακάτω είναι κατά προσέγγιση.

6. ΠΡΑΚΤΙΚΕΣ ΣΥΜΒΟΥΛΕΣ

- Να πλένετε καλά τα φρούτα προτού τους αφαιρέσετε τα κουκούτσια.
- Δεν χρειάζεται να αφαιρέσετε τη φλούδα ή τον φλοιό των φρούτων. Πρέπει να ξεφλουδίζετε μόνο τα φρούτα που έχουν χοντρή φλούδα (πικρή γεύση): εσπεριδοειδή, ανανάς (αφαιρέστε το κεντρικό μέρος).
- Είναι αδύνατο να παράγετε χυμό από μπανάνα, αβοκάντο, μούρα, σύκα, μελιτζάνα, βατόμουρο…
- Δεν ενδείκνυται η χρήση του φυγοκεντρικού στίφτη για ζαχαροκάλαμο και υπερβολικά σκληρά ή ινώδη φρούτα.
- Να επιλέγετε φρούτα και λαχανικά που είναι ώριμα και φρέσκα, καθώς παράγουν μεγαλύτερη ποσότητα χυμού. Η παρούσα συσκευή είναι κατάλληλη για φρούτα όπως λ.χ. μήλα, αχλάδια, πορτοκάλια, σταφύλια, ρόδια, ανανά, κ.λπ.... και λαχανικά όπως λ.χ. καρότα, αγγούρια, ντομάτες, παντζάρια, σέλινο, κ.λπ...
- Εάν χρησιμοποιήσετε τον φυγοκεντρικό στίφτη σε φρούτα που είναι πολύ ώριμα το καλάθι ενδέχεται να φράξει πολύ γρήγορα.
- **Σημαντικό:** Όλοι οι χυμοί πρέπει να καταναλώνονται αμέσως. Όταν έρχονται σε επαφή με τον αέρα, οξειδώνονται πολύ γρήγορα και αυτό ενδέχεται να αλλοιώσει τη γεύση, το χρώμα και τη θρεπτική τους αξία. Οι χυμοί μήλων ή αχλαδιών αποκτούν σε σύντομο χρονικό διάστημα ένα καφετί χρώμα. Για να επιβραδύνετε τη διαδικασία αυτή, προσθέστε μερικές σταγόνες λεμονιού.

7. ΚΑΘΑΡΙΣΜΟΣ ΚΑΙ ΣΥΝΤΗΡΗΣΗ

- Όλα τα αφαιρούμενα εξαρτήματα πλένονται στο πλυντήριο πιάτων.
- **Είναι πολύ εύκολο να καθαριστεί η παρούσα συσκευή εάν το κάνετε αμέσως μετά από τη χρήση της.**
- Μη χρησιμοποιείτε σύρμα για τρίψιμο, ασετόν, οινόπνευμα κ.λπ. για τον καθαρισμό της συσκευής.
- Πρέπει να καθαρίζετε το καλάθι τρίφτη **(D)** με προσοχή.

Να αποφεύγετε οποιονδήποτε ακατάλληλο χειρισμό που ενδέχεται να του προκαλέσει φθορά. Να αντικαθιστάτε το καλάθι τρίφτη αμέσως μόλις εμφανιστούν σημάδια φθοράς ή βλάβης.

- Καθαρίστε το σώμα της συσκευής με ένα βρεγμένο πανί.

8. ΤΙ ΝΑ ΚΑΝΕΤΕ ΟΤΑΝ Η ΣΥΣΚΕΥΗ ΔΕΝ ΛΕΙΤΟΥΡΓΕΙ

ΠΡΟΒΛΗΜΑΤΑ	ΑΙΤΙΕΣ	ΛΥΣΕΙΣ
Η συσκευή δεν λειτουργεί.	Δεν έχει συνδεθεί το καλώδιο στην πρίζα, ο διακόπτης δεν είναι στο “1”.	Συνδέστε τη συσκευή σε πρίζα με την ίδια τάση, πατήστε τον διακόπτη.
	το καπάκι **(C)** δεν έχει ασφαλίσει σωστά.	Βεβαιωθείτε ότι το καπάκι **(C)** έχει τοποθετηθεί σωστά.
Η συσκευή εκλύει μια μυρωδιά ή είναι υπερβολικά καυτή στο άγγιγμα, βγάζει καπνό ή εκπέμπει μη φυσιολογικό θόρυβο.	το καλάθι τρίφτη **(D)** δεν έχει τοποθετηθεί σωστά.	Βεβαιωθείτε ότι το καλάθι τρίφτη έχει τοποθετηθεί σωστά **(D)**.
	Οι ποσότητες των τροφών που έχουν εισαχθεί είναι υπερβολικά μεγάλες.	Αφήστε τη συσκευή να κρυώσει και στη συνέχεια μειώστε τις ποσότητες των τροφών.
Ο χυμός τρέχει με δυσκολία.	Το δοχείο συλλογής χυμού **(E)** δεν έχει τοποθετηθεί σωστά.	Βεβαιωθείτε ότι το δοχείο συλλογής χυμού έχει τοποθετηθεί σωστά **(E)**.
	Δεν έχει τοποθετηθεί το στόμιο σερβιρίσματος **(F)** ή έχει τοποθετηθεί λανθασμένα πάνω στο δοχείο συλλογής χυμού **(E)**.	Βεβαιωθείτε ότι το στόμιο σερβιρίσματος **(F)** έχει τοποθετηθεί σωστά.
	Το φίλτρο τρίφτη **(D)** είναι κορεσμένο.	Καθαρίστε το φίλτρο τρίφτη **(D)**.
Για οποιοδήποτε άλλο πρόβλημα ή ανωμαλία χρήσης, επικοινωνήστε με το κοντινότερο κέντρο εξυπηρέτησης μετά την πώληση.		

9. ΗΛΕΚΤΡΙΚΟ Ή ΗΛΕΚΤΡΟΝΙΚΟ ΠΡΟΪΟΝ ΣΤΟ ΤΕΛΟΣ ΤΗΣ ΖΩΗΣ ΤΟΥ

Συμβάλλουμε στην προστασία του περιβάλλοντος!

Η συσκευή σας περιέχει πολλά αξιοποιήσιμα ή ανακυκλώσιμα υλικά.

Παραδώστε την παλιά συσκευή σας σε κέντρο διαλογής ή ελλείψει τέτοιου κέντρου σε εξουσιοδοτημένο κέντρο εξυπηρέτησης το οποίο θα αναλάβει την επεξεργασία της.

1. ARAHAN KESELAMATAN

- **Sentiasa periksa penapis (D) sebelum penggunaan.**
- Jangan guna alatan jika penutup atau penapis telah rosak atau jika terdapat keretakan atau kepecahan yang jelas atau penapis terkoyak. Jika terdapat kerosakan terhadap penapis, hubungi Pusat Servis Sah. Berhati-hati menggunakan penapis (hujung tajam).
- Pegang penapis (D) dengan hati-hati, gigi dan bilah pisau tengah sangat tajam. Untuk membersihkan penapis, gunakan brus yang disediakan.
- Untuk keselamatan anda, peralatan ini sesuai dengan piawai dan peraturan yang sesuai.
- Periksa sama ada voltan keperluan yang dipamerkan pada plat kadar alatan menyamai sistem electrikal anda. Sebarang kesilapan penyambungan akan membatalkan jaminan.
- Jangan meletakkan alatan di atas plat panas atau berdekatan dengan nyalaan terbuka (dapur gas).
- Jangan rendam unit motor atau meletakkannya di bawah air yang mengalir.
- Jika wayar pembekal kuasa telah rosak, ia mesti diganti oleh pengilang, pusat servis selepas-jualan yang sah atau orang yang berkelayakan, untuk mengelakkan sebarang bahaya.
- Sentiasa guna alatan di atas permukaan yang kukuh, stabil dan jauh dari percikan air. Jangan terbalikkan alatan.
- Jangan buka alatan anda.Anda hanya perlu membersihkan peralatan saja.
- Alatan perlu ditanggalkan daripada plug:
  - Jika timbul masalah atau kerosakan semasa penggunaan
  - Sebelum penyambungan, penyahsambungan atau pencucian.
- Jangan tarik wayar pembekal kuasa untuk menanggalkan alatan daripada plug kuasa.
- Hanya gunakan kabel penyambung selepas memastikan ia berada dalam keadaan yang baik.
- Alatan domestik tidak boleh digunakan:
  - Jika ia terjatuh ke lantai
  - Jika ia rosak atau tidak lengkap.
- Dalam kes-kes sebegini atau untuk sebarang pembaikan yang lain, ANDA MESTILAH menghubungi Pusat Servis yang Sah.
- Produk ini telah direka untuk kegunaan domestik sahaja. Untuk sebarang penggunaan komersil, penggunaan yang tidak tepat atau kegagalan mematuhi arahan, pengilang tidak akan bertanggungjawab dan jaminan tidak akan digunapakai.
- Awasilah anak-anak demi memastikan agar mereka tidak bermain dengan peralatan ini.
- Hanya gunakan aksesori dan komponen tulen. Pengilang tidak akan bertanggungjawab sekiranya ia tidak tulen.
- Jangan masukkan jari atau sebarang objek ke dalam corong penyalur semasa alatan sedang digunakan. Sentiasa menggunakan penolak yang disertakan untuk tujuan ini.
- Jangan buka penutup (C) sehingga penapis (D) berhenti berputar.
- Jangan alih pengumpul pulpa (I) semasa alatan sedang digunakan.
- Sentiasa mencabut plug alatan daripda suis utama selepas penggunaan.

2. PENERANGAN PERALATAN

A. Penolak
B. Tiub penyalur
C. Penutup
D. Penapis
E. Pengumpul jus
F. Corong penuang
G. Motor unit
H. Suis buka/tutup
I. Pengumpul pulpa
J. Penyimpan kabel
K. Buih pengasing
L. Jug jus
M. Pencuci Berus

3. ARAHAN KESELAMATAN

Peralatan ini dilengkapi dengan sistem keselamatan eksklusif. Untuk menggunakan pengekstrak jus ini, penutup **(C)** mesti diletakkan pada kedudukan yang betul **(rajah 4)**.
Di penghujung kitaran, setkan suis Buka/Tutup **(H)** ke 0 dan tunggu sehingga penapis **(D)** berhenti bergerak sebelum membuka penutup. Anda boleh membuka penutup **(C)** selepas penapis berhenti bergerak.

4. SEBELUM PENGGUNAAN

- Kami mengesyorkan anda mencuci semua **bahagian yang boleh dibuka** (A, C, D, E, F, I, M, K, L) sebelum menggunakan peratakan **(rajah 7)**.
- Pastikan semua pembungkus telah dikeluarkan, lekatkan pada permukanan yang stabil, buka penutup **(C)** and **keluarkan kertas tebal perlindunga** daripada penapis **(D).**

5. MENGGUNAKAN PERALATAN

- Letakkan corong penuang **(F)** di atas pengumpul jus **(E) (rajah 1)**.
- Letakkan pengumpul jus **(E)** di atas motor unit **(G)** sambil serong ke depan dan masukkan corong penuang **(F)** ke dalam lubang yang disediakan **(rajah 2)**.
- Masukkan penapis **(D)** ke dalam pengumpul jus **(E)**. Pastikan penapis dipasang dengan betul pada poros putaran **(rajah 3)**.
- Pasangkan penutup **(C)** ke atas motor unit **(G) (rajah 4)**.
- Letakkan pengumpul pulpa **(I)** ke belakang peralatan **(rajah 5)**.
- Letakkan jug jus **(L)** atau gelas di bawah corong penuang **(F)** di depan peralatan ini. Jika anda ingin mengasingkan buih dari jus, letakkan buih pengasing **(K)** dalam jug jus **(L) (rajah 6)**. Buih pengasing ini akan mengasingkan buih di dalam jug jus apabila anda menuangkan jus ke dalam gelas.
- Potongkan buah atau sayuran dan keluarkan bijinya jika perlu.
- Plugkan alatan. Anda boleh menggunakan penyimpan kabel **(J)** untuk mengubahsuai kepanjangan wayar.
- Mulakan peralatan dengan suis Buka/Tutup **(H)**.
- Masukkan buah-buahan atau sayur-sayuranan ke dalam tuib penyalir **(B)**.
- Jangan menekan penolak **(A)** dengan terlalu kuat. Jangan gunakan perkakas lain.

Buah-buahan dan sayur-sayuran hendaklah dimasukkan ketika motor sedang bergerak.Jangan menekan penolak (A) dengan terlalu kuat. JANGAN SEKALI-KALI menggunakan jari anda.

- Bila sudah selesai, hentikan peralatan, tolak suis Buka/Tutup **(H)** dan tunggu sehingga penapis **(D)** berhenti bergerak.
- Apabila pengumpul pulpa **(I)** telah penuh, atau aliran jus semakin perlahan, kosongkan pengumpul pulpa dan bersihkan penapis **(D)**.

Bahan-bahan	Berat kiraan (dalam Kg)	Jumlah jus yang diperolehi dalam cl (*) 1 gelas = 20 cl (hampiran)
Epal	1	65
Buah Pear	1	60
Lobak merah	1	60
Timun	1 (2 buah timun)	60
Nanas	1	30
Anggur	1	45
Tomato	1	60
Sayur Saderi	1	60

(*) kualiti dan jumlah jus berbeda menurut pada musim menuai dan berlainan pada setiap sayuran atau buah. Jumlah jus yang dilaporkan pada rajah di atas hanya hampiran.

6. NASIHAT PENGUNAAN

- Basuh buah-buahan dengan cermat sebelum mengupas kulit.
- **Anda tidak perlu membuang atau mengupas kulit buah-buahan. Anda hanya perlu mengupas buah-buahan yang berkulit tebal (dan pahit): Buah-buahan sitrus, nenas (buangkan tangkai)**.
- Adalah rumit untuk mengekstrak jus daripada pisang, avocado, beri hitam, buah tin, terung dan raspberi.
- Alatan tidak sepatutnya digunakan untuk tebu dan buah-buahan yang sangat keras atau berserabut tinggi.
- Pilih buah-buahan dan sayur-sayuran yang segar dan masak untuk menghasilkan lebih banyak jus. Alatan ini sesuai untuk buah-buahan seperti epal, pear, oren, anggur, delima dan nenas; untuk sayur-sayuran seperti lobak merah, timun, tomato, ubi beet dan seleri.
- Jika anda memerah buah yang terlebih masak, penapis akan tersumbat dengan lebih cepat. **Penting:** Jus hendaklah digunakan serta-merta. Pendedahan kepada udara akan mengoksidakan jus dengan cepat di mana ia akan mengubah rasa, warna dan nilai nutrisi. Jus epal dan pear akan bertukar warna kecoklatan dengan cepat. Tambah beberapa titik jus lemon untuk memperlahankan penyahwarnaan.

7. PENCUCIAN DAN PENYELEGGARAAN

- Tanggalkan alatan daripada plug sebelum mencuci.
- **Alatan ini mudah dicuci segera selepas digunakan.**
- Jangan gunakan pad penyental, cuka, alcohol (spirit) dan sebagainya untuk mencuci alatan.
- Penapis perlu digunakan dengan baik. Elakkan penyalahgunaan yang boleh merosakkan kerana ia akan mengubah prestasi alatan. Penapis (D) boleh dicuci dengan bantuan berus. Tukar penapis sekiranya ia menunjukkan tanda-tanda lusuh atau rosak. Jangan gunakan bahan peluntur atau pad penyental.
- Lap unit motor dengan kain lembab. Keringkan dengan berhati-hati.

8. APA YANG PERLU DILAKUKAN JIKA ALATAN TIDAK BERFUNGSI?

MASALAH	PUNCA	SOLUSI
Produk tidak berfungsi.	Plug tidak disambungkan dengan betul, Suis Buka/Tutup tidak berada pada posisi "1".	Sambungkan alatan ke soket dengan voltan yang betul. Pasangkan suis Buka/Tutup ke kelajuan.
	Tutup (C) tidak dipasang dengan baik.	Periksa sama ada penutup (C) dipasang dengan betul.
Alatan mengeluarkan bau atau sangat panas apabila disentuh, mengeluarkan asap dan bunyi bising yang tidak normal.	Penapis (D) tidak dipasang dengan betul.	Periksa sama ada penapis (D) telah dipasang dengan betul.
	Kuantiti makanan yang diproses terlalu banyak.	Sejukkan alatan dan kurangkan kuantiti makanan yang akan diproses.
Aliran jus berkurangan.	Pengumpul jus (E) tidak dipasang dengan baik.	Periksa kedudukan pengumpul jus (E).
	Corong penuang (F) tidak dipasang ke atas pengumpul jus (E) dengan betul.	Periksa sama ada corong penuang (F) dipasang dengan betul.
	Penapis (D) tersumbat.	Padamkan suis alatan, cuci tiub penyalur (B).
Untuk sebarang masalah lain atau ketidaknormalan, sila hubungi Pusat Servis Sah yang terdekat.		

9. PRODUK LISTRIK ATAU ELEKTRONIK SUDAH ROSAK

Utamakan perlindungan alam sekitar!

Alatan anda, mengandungi bahan-bahan berguna yang boleh dibaikpulih atau dikit.

Jika anda mempunyai sebarang masalah atau pertanyaan, sila hubungi Pasukan Perhubungan Pelanggan.

8. ماذا تفعل إذا توقف المنتج عن العمل؟

المشكلة	الأسباب	الحلول
الجهاز لا يعمل	المقبس غير موصول كما ينبغي بمأخذ التيار. مفتاح التشغيل غير موجود على الوضعية «1».	أوصل الجهاز بمأخذ كهربائي له قوة تيار مناسبة. شغل الجهاز بواسطة مفتاح التشغيل.
	الغطاء (C) غير مقفل جيدا.	اضبط وضعية الغطاء (C).
الجهاز ساخن جدا، يُصدر ضجيجاً، تنبعث منه رائحة أو دخان.	المنخل (D) غير مركب كما ينبغي.	تأكد أن المنخل (D) مركب بشكل صحيح.
	كمية المكونات المعصورة كبيرة أكثر من اللازم.	اترك العصارة تبرد و خفّض كمية المكونات.
العصير لا ينساب جيدا	مُجمّع العصير (E) غير مركب كما ينبغي.	تأكد من تركيب مجمع العصير (E) كما ينبغي.
	فوّهة السكب (F) غير مركب تماما أو مركب بشكل خاطئ على مُجمّع العصير (E).	تأكد من وجود فوّهة السكب (F) في موقعها و من تركيبها بشكل صحيح.
	المنخل (D) مسدود.	نظف المنخل (D).
لمعالجة أي مشكلة أو عطل، اتصل بمركز الخدمة المعتمد الأقرب من مكان إقامتك.		

9. منتج كهربائي أو إلكتروني منتهي الصلاحية

حماية البيئة أولاً!

- يحتوى جهازك على العديد من المواد القيّمة التي يمكن إعادة تصنيعها.
- أودع الجهاز في أحد مراكز معالجة النفايات أو مركز خدمة معتمد للتعامل معه بطريقة آمنة.

المكونـــات	الوزن التقريبي (بالكلج)	كمية العصير الناتجة بالسنتيلتر (*) كأس واحد = 20 سنتيلتر (تقريبا)
تفاح	1	65
كمثرى	1	60
جزر	1	60
خيار	1 (حوالي حبتين)	60
أناناس	1	30
عنب	1	45
طماطم	1	60
كرفس	1	60

(*) تتغير نوعية و كمية العصير حسب تاريخ قطاف الفواكه أو الخضار و كذا نوعها. تعطى كميات العصير المبينة أعلاه على سبيل المثال لا الحصر.

6. نصائح عملية

- اغسل الفواكه بعناية قبل نزع نواتها.
- لست مضطرا لتقشير الفواكه إلا إذا كانت القشرة سميكة (أو طعمها مرّ): الحوامض، الأناناس (انزع الجزء المركزي أولا).
- من الصعب استخراج العصير من الموز، الأفوكادو، التوت، التين، الباذنجان، توت العليق.
- تفادى عصر قصب السكر و الفواكه الصلبة أو الليفية.
- اعصر الفواكه و الخضار الطازجة و الناضجة لأنها تعطي كمية أكبر من العصير. العصارة التي بحوزتك مناسبة خاصة لفواكه مثل التفاح، الكمثرى، البرتقال، العنب، الرمّان، الأناناس، و خضار مثل الجزر، الخيار، الطماطم، الشمندر، الكرفس.
- سوف ينسد المنخل بسرعة إذا حاولت عصر فواكه ناضجة أكثر من اللازم.

ملاحظة هامة: يجب تناول عصير الفواكه و الخضار فوراً لأنه قد يتأكسد بسرعة بسبب التعرض للهواء و بالتالي فقد يتغير مذاقه و لونه و يفقد قيمته الغذائية. يتحول لون عصير التفاح و الكمثرى إلى الأسود بسرعة. أضف إليه بعض القطرات من عصير الليمون للحد من هذا التحول.

7. التنظيف و الصيانة

- يمكن غسل جميع الأجزاء القابلة للتفكيك في جلاية الصحون.
- **يكون تنظيف الجهاز أكثر سهولة إذا تم مباشرة عند الانتهاء من استعماله.**
- لا تستعمل الإسفنج الكاشط، الأسيتون، الكحول... لتنظيف العصارة.
- يجب التعامل مع المنخل (D) بحذر لتفادي إتلافه. استبدل المنخل بمجرد ظهور علامات التلف أو التدهور عليه.
- نظف وحدة المحرك بقطعة قماش رطبة.

2. مواصفات الجهاز

A دفاش
B أنبوب التلقيم
C غطاء
D منخل (أو سلة الترشيح)
E مُجمّع العصير
F فوّهة السكب
G وحدة المحرك
H مفتاح التشغيل و الإقفال
I خزان اللب
J حجيرة تخزين السلك الكهربائي
K حاجز الرغوة
L وعاء
M فرشاة التنظيف

3. نظام الأمان

هذا الجهاز مزود بنظام أمان حصري. لتشغيل العصّارة، يجب أن يكون الغطاء (C) مركبا كما ينبغي (**شكل 4**).

عند نهاية دورة العصر اضبط مفتاح التشغيل (H) على الوضعية «0»، و انتظر إلى أن يتوقف المنخل (D) تماما عن الحركة قبل نزع الغطاء (C). يسمح التوقف التام للجهاز بنزع الغطاء (C).

4. قبل الاستعمال للمرة الأولى

- ننصح بغسل جميع الأجزاء **القابلة للتفكيك** (A، C، D، E، F، I، K، L) قبل استعمال الجهاز للمرة الأولى (راجع الفقرة 7).
- أخرج الجهاز من التغليف و ضعه فوق مكان صلب و مستقر. أخرج الغطاء (C) و انزع كرتون الحماية الموجود على المنخل (D).

5. التشغيل

- ركب أنبوب السكب (F) على مُجمّع العصير (E) (**الشكل 1**).
- ركب مُجمّع العصير (E) على وحدة المحرك (G) مع إمالته قليلا نحو الأمام و إدخال أنبوب السكب (F) في الفتحة المخصصة لهذا الغرض (**الشكل 2**).
- ضع المنخل (D) داخل مُجمّع العصير (E) و تأكد بأن المنخل مركب كما ينبغي على محور التدوير (**الشكل 3**).
- ركب الغطاء (C) على وحدة المحرك (G) (**الشكل 4**).
- ركب خزان اللب (I) في مؤخرة الجهاز (**الشكل 5**).
- ضع الوعاء (L) أو كوبا تحت أنبوب السكب (F) في مقدمة الجهاز. إذا أردت عزل رغوة العصير، ضع حاجز الرغوة (K) في وعاء العصير (L) (**الشكل 6**). يسمح هذا الحاجز بتجميع الرغوة في وعاء العصير عند سكب العصير في الكوب.
- اقطع الفاكهة أو الخضار إلى مكعبات إذا تطلب الأمر ذلك مع نزع النواة.
- أوصل الجهاز بالتيار. يسمح لك نظام لف السلك الكهربائي (J) بتعديل طول السلك.
- شغل الجهاز بواسطة المفتاح (H).

أدخل الفواكه أو الخضار عبر أنبوب التلقيم (B).

- استعمل الدفاش (A) لدفع المكونات بدون الضغط بقوة. لا تستعمل أية أدوات منزلية للقيام بذلك.

يجب إدخال الفواكه و الخضار عندما يكون الجهاز مشغلا.

لا تضغط بقوة على الدفاش (A). لا تدفع المكونات أبدا بأصابعك.

- عند الانتهاء من التحضير، أوقف الجهاز بواسطة المفتاح (H) **و انتظر إلى أن يتوقف المنخل (D) تماما.**
- عندما يمتلئ خزان اللب (I) عن آخره أو يصبح تدفق العصير بطيئا، أفرغ الخزان و نظف المنخل (D).

- **تأكد دائما من صلاحية المنخل (أو السلة) (D) قبل الإستعمال.**
- لا تستعمل العصّارة أبدا إذا تعرض المنخل للكسر أو التلف أو إذا ظهرت عليه صدوع أو شقوق أو تمزق. في هذه الحالة، اتصل بمركز خدمة معتمد أو ببائعك. يرجى التعامل بحذر مع المنخل (حوافه حادة قد تسبب الجروح).
- تعامل بحذر مع المنخل (D) لأن أسنانه و شفرته المركزية حادة جدا. لتنظيف المنخل، استعمل الفرشاة المرفقة بالمنتج.
- من أجل سلامتك، يخضع هذا المنتج للقوانين والمعايير السارية المفعول.
- تأكد أن قوة التيار المبينة في لوحة التعريف الموجودة أسفل المنتج توافق قوة تيار الشبكة الكهربائية عندك. أي خطأ في التوصيل يؤدي إلى إلغاء الضمانة.
- لا تضع المنتج أو تستعمله فوق ألواح التسخين الكهربائية أو بالقرب من اللهب (موقد غاز).
- لا تغمر وحدة المحرك أبدا في الماء أو أي سائل آخر و لا تضعها تحت ماء جارية.
- إذا تعرض السلك الكهربائي للتلف، يجب استبداله من قبل المصنّع أو بواسطة مركز خدمة معتمد أو بواسطة شخص مؤهل ولديه الخبرة للقيام بهذا العمل، وذلك لتفادي أي خطر.
- استعمل هذا المنتج فقط فوق مكان صلب و مستقر و بعيد عن رذاذ الماء. لا تقلب المنتج رأسا على عقب.
- لا تفكك المنتج أبدا. إن تدخلك يقتصر على تنظيفه فقط.
- يجب فصل العصّارة عن التيار:
  - في حال حدوث خلل أو عطب أثناء التشغيل
  - قبل تركيبها أو تفكيكها أو تنظيفها.
- لا تفصل المنتج عن التيار الكهربائي بشد السلك.
- في حال استعمال وصلة كهربائية يجب التأكد أولا بأنها في حالة ممتازة.
- لا تستعمل الأجهزة المنزلية الكهربائية في حال:
  - سقوطها على الأرض
  - تعرضها للتلف أو فقدان أحد أجزائها.
- إذا واجهتك إحدى الحالات المذكورة أو أردت تصليح المنتج، يجب أن تتصل بمركز خدمة معتمد.
- لقد صمّم هذا المنتج للاستعمال المنزلي فقط. أي استعمال لأغراض مهنية أو مخالف للإرشادات يُسقط الضمانة عن المنتج و لن تكون الشركة المصنّعة مسئولة عنه.
- لم يُعدّ هذا المنتج ليُستعمل بواسطة أشخاص (بمن فيهم الأطفال) لا يتمتعون بقدرات بدنية و حسية و عقلية كافية، أو أشخاص ليست لديهم الخبرة أو المعرفة، ما لم تتم مراقبتهم، أو إرشادهم عن كيفية استعمال المنتج بواسطة شخص مسؤول من أجل السلامة.
- يجب مراقبة الأطفال للتأكد بأنهم لا يعبثون بالمنتج.
- استعمل فقط ملحقات و قطع غيار العصّارة الأصلية. لا يتحمل المصنّع أية مسؤولية في حال استعمال أجزاء أخرى.
- لا تُدخل أبدا أصابعك أو أية أدوات في أنبوب التلقيم فيما تكون العصّارة في حالة تشغيل. استعمل دائما الدفاش لأنه مصمم لهذا الغرض.
- لا تفتح أبدا الغطاء (C) قبل التوقف التام للمنخل (D).
- لا تنزع خزان اللب (I) ما لم يتوقف الجهاز عن العمل.
- افصل دائما العصّارة عن التيار عند الانتهاء من استعمالها.

8. اگر دستگاه کار نکرد چه باید کرد؟

مشکل	علت	راه حل
دستگاه کار نمی‌کند.	دوشاخه آن به برق وصل نیست، دکمه روی « 1 » نیست.	دستگاه را به برق با ولتاژ لازم وصل کنید، دکمه راه اندازی را فشار دهید.
	سرپوش (C) بدرستی قفل نشده است.	نسبت به قفل بودن صحیح سرپوش (C) مطمئن شوید.
دستگاه بو می‌دهد و یا بدنه آن بسیار داغ است، دود از آن بیرون آمده یا صدای غیرعادی می‌کند.	فیلتر رنده‌ای (D) بدرستی در جای خود قرار نگرفته است.	مطمئن شوید که فیلتر رنده‌ای (D) بخوبی در جای خود باشد.
	مقدار مواد زیاد است.	صبر کنید تا دستگاه سرد شود و سپس مقدار مواد را کم کنید.
آب میوه بطور عادی ریزش نمی‌کند.	جمع‌آوری کننده آب میوه (E) بخوبی در جای خود قرار نگرفته است.	نسبت به قرار گرفتن صحیح جمع‌آوری کننده آب میوه (E) مطمئن شوید.
	زبانه ریزش (F) موجود نیست و یا بدرستی روی جمع‌آوری کننده آب میوه (E) سوار نشده است.	نسبت به وجود و قرارگیری درست زبانه ریزش (F) مطمئن شوید.
	فیلتر رنده‌ای (D) اشباع شده است.	فیلتر رنده‌ای (D) را تمیز کنید.
در صورت مواجهه با هر مشکل دیگری و یا کار کردن غیرعادی به نزدیک ترین خدمات پس از فروش مراجعه کنید.		

9. پایان حیات دستگاه‌های برقی یا الکترونیکی

به حفظ محیط زیست کمك کنیم!

- دستگاه شما حاوی مقادیر زیادی مواد قابل استفاده مجدد میباشد.
- آنرا در محل مخصوص جمع آوری این نوع وسایل قرار داده و یا به یک مرکز مجاز تحویل دهید تا تحت عملیات لازم قرار گیرد.

مقدار آب میوه بدست آمده به سانتی‌لیتر (*) 1 لیوان = 20 سانتی‌لیتر(تقریبی)	وزن تقریبی (به کیلوگرم)	مـــواد
65	1	سیب
60	1	گلابی
60	1	هویج
60	1 (تقریباً 2 عدد)	خیار
30	1	آناناس
45	1	انگور
60	1	گوجه‌فرنگی
60	1	کرفس

(*) کیفیت و کمیت آب میوه بستگی زیاد به تاریخ برداشت و نوع سبزی یا میوه دارد. لذا مقادیر مندرج در تابلوی بالا تقریبی هستند.

6. توصیـه‌های عمـلی

- میوه‌ها را قبلاً بخوبی شســته و هســته آنها را بیرون بیاورید.
- مجبور به کندن پوست آنها نیستید. فقط پوست میوه‌هائی که کلّفت هستند را بکنید (به علت تلخ بودن): مرکبات، آناناس (بخش مرکزی آن را بیرون بیاورید).
- گرفتن آب مــوز، آوکادو، توت، انجیر، بادمجان، تمشک... مشکل است.
- استفاده از ســانتریفوژ برای گرفتن آب نیشکر و میوه‌های خیلی سخت یا فیبردار توصیه نمی‌شود.
- میوه‌ها و سبزی‌های رسیده و تازه را انتخاب کنید زیرا آب‌دارتر هستند. این دستگاه برای میوه‌هائی مانند سیب، گلابی، پرتقال، انگور، انار، آناناس... و سبزی‌هائی مانند هویج، خیار، گوجه‌فرنگی، چغندر، کرفس... بسیار کارائی دارد.
- اگر از میوه‌های خیلی رسیده استفاده کنید، سبد سریع‌تر می‌گیرد.

مهــم: کلیه آب میوه‌ها باید سریعاً مصرف شوند. در واقع، در تماس با هوا، آنها ســریعاً اکسیده شده و ممکن اســت مزه، رنگ و ارزش غذائی آنها تغییر یابد. آب سیب یا گلابی بسرعت رنگ قهوه‌ای بخود می‌گیرند. چند قطره آب لیمو به آنها اضافه کنید تا ســرعت قهوه‌ای رنگ شدن آنان تقلیل یابد.

7. تمیز کردن و نگهداری

- کلیه بخش‌های جداشدنی دستگاه قابل شستشو در ماشین ظرف‌شوئی هستند.
- **این دستگاه به ســهولت تمیز می‌شود بشرط آنکه بمحض پایان اســتفاده از آن به این امر اقدام کنید.**
- از استفاده از ابرهای زبر، استون، الکل و غیره برای تمیز کردن دستگاه پرهیز کنید.
- به ســبد رنده‌ای (D) با احتیاط دست بزنید. از هر عملی که به آن آسیب برساند خودداری کنید. بمحض مشاهده اولین آثار فرسودگی یا خرابی آنرا تعویض کنید.
- موتور را به کمک پارچه مرطوبی تمیز کنید.

2. تشریح دستگاه

A	فشاردهنده	H	دکمه راه‌اندازی و قفل کردن
B	لوله پر کردن	I	مخزن تفاله
C	سرپوش	J	محل جمع‌آوری سیم دستگاه
D	فیلتر رنده‌ای (یا سبد)	K	جدا کننده کف
E	جمع‌آوری کننده آب میوه	L	پارچ
F	زبانه ریزش	M	برس تمیز کردن
G	موتور		

3. سیستم ایمنی

این دستگاه دارای یك سیستم ایمنی منحصر بفرد است. برای راه‌اندازی سانتریفوژ، باید سرپوش (C) بدرستی در جای خود قرار گرفته باشد (**تصویر 4**).

در پایان دوره، دکمه روشن خاموش (H) را روی « 0 » گذاشته و تا ایستادن کامل سبد رنده‌ای (D) صبر کرده سپس سرپوش (C) را بردارید. ایستادن دستگاه اجازه برداشتن سرپوش (C) را می‌دهد.

4. قبل از اولین استفاده

- به شما توصیه می‌کنیم قسمت‌های **جداشدنی** (یعنی قسمت‌های A، C، D، E، F، I، K، L) را قبل از اولین استفاده از دستگاه بشوئید (به فصل 7 مراجعه کنید).
- دستگاه را از بسته‌بندی بیرون آورده روی میز کار ثابت بگذارید، سرپوش (C) را بردارید و کارتن حفاظتی روی سبد رنده‌ای (D) را بیرون بیاورید.

5. راه‌اندازی

- زبانه ریزش (F) را روی جمع‌آوری کننده آب میوه (E) سوار کنید (**تصویر1**).
- جمع‌آوری کننده آب میوه (E) را کمی بسمت جلو خم کرده و روی موتور (G) سوار کنید و در عین حال زبانه ریزش (F) را در سوراخ پیش‌بینی برای آن داخل کنید (**تصویر2**).
- فیلتر رنده‌ای (D) را در جمع‌آوری کننده آب میوه (E) قرار دهید. مطمئن شوید که سبد رنده‌ای روی محور چرخاننده بدرستی قرار گرفته باشد (**تصویر3**).
- سرپوش (C) را روی موتور (G) قرار دهید (**تصویر4**).
- مخزن تفاله (I) را پشت دستگاه بگذارید (**تصویر5**).
- پارچ (L) یا لیوانی را زیر زبانه ریزش (F) در جلو دستگاه بگذارید. اگر می‌خواهید کف از آب میوه جدا شود، جداکننده کف (K) را درون محل ریزش آب میوه (L) قرار دهید (**تصویر6**). جدا کننده کف امکان می‌دهد تا در موقع ریختن آب میوه در لیوان، کف آن جدا شود.
- میوه‌ها و سبزی‌ها را در صورت لزوم قطعه کرده و هسته آنها را بیرون بیاورید.
- دستگاه را به برق وصل کنید. جمع‌آوری کننده سیم (J) به شما امکان می‌دهد تا میزان دلخواه سیم را تنظیم کنید.
- به کمک دکمه (H) دستگاه را بکار اندازید.
- میوه‌ها و سبزی‌ها را از طریق لوله (B) داخل کنید.
- از فشار دهنده (A) برای هدایت مواد استفاده کنید. از هیچ وسیله دیگری استفاده نکنید.

میوه‌ها و سبزی‌ها را زمانی داخل کنید که موتور در حال حرکت باشد.

روی فشار دهنده (A) فشار زیاد وارد نیاورید. مخصوصاً از انگشتان دست برای فشار دادن استفاده نکنید.

- پس از پایان کار، روی دکمه (H) **برای متوقف کردن دستگاه فشار دهید و تا توقف کامل فیلتر رنده‌ای (D) صبر کنید.**
- وقتی مخزن تفاله (I) پر شد یا میزان ریزش آب میوه پائین آمد، مخزن را خالی کرده و فیلتر رنده‌ای (D) را تمیز کنید.

- **قبل از هر بار استفاده نسبت به سالم بودن سبد رنده‌ای مطمئن شوید.**
- اگر سبد شکسته شده، آسیب دیده، ترک برداشته یا پاره شده باشد، از سانتریفوژ استفاده نکنید. در این مواقع به مرکز خدمات مجاز یا فروشنده مراجعه کنید. به سـبد با احتیاط دسـت بزنید (خطر بریدگی وجود دارد).
- به سـبد رنده‌ای (D) با احتیاط دسـت بزنید، دندانه‌ها و تیغه مرکزی آن بسیار برنده هستند. برای تمیز کردن سـبد رنده‌اي از بـرس همراه دستگاه استفاده کنید.
- برای ایمنی شما، این دستگاه منطبق با ضوابط و مقررات جاری می‌باشد.
- مطمئن شوید که فشـار برق مندرج روی پلاک زیر دستگاه منطبق با فشار برق خانگی می‌باشد. هرگونه اشتباه در برق‌رسانی ضمانت دستگاه را باطل می‌سازد.
- دستگاه را در مجاورت پلاک داغ یا منبع حرارتی (فر گازی) قرار نداده و استفاده نکنید.
- موتور را در آب فرو نبرده و زیر آب نیز نگیرید.
- اگر سـیم دسـتگاه صدمـه دیده باشـد، برای پیش‌گیری از هرگونه خطری، آنرا توسط سازنده، خدمات پـس از فروش آن و یا شـخصی دارای تخصص مشابه تعویض نمائید.
- از این دستگاه روی سطحی ثابت و دور از پرش قطرات آب استفاده کنید. دستگاه را وارونه نکنید.
- هرگز دسـتگاه را باز کنید. شما کاری بجز تمیز کردن آن ندارید.
- در شرایط زیر سـانتریفوژ را باید از برق بیرون بیاورید:
  - اگر عملکرد آن غیرعادی باشد،
  - قبل از هر بار سوار کردن، پیاده کردن یا تمیز کردن.
- هرگز دستگاه را با کشیدن سیم آن، از پریز برق بیرون نیاورید.
- در صورت استفاده از سیم رابط نسبت به سالم بودن آن مطمئن شوید.
- یک دسـتگاه برقی خانگی نباید در شرایط زیر مورد استفاده قرار گیرد:
  - اگر زمین افتاده باشد،
  - اگر صدمه دیده یا ناکامل باشد.
- در این شرایط و برای هر نوع تعمیر دیگری لازم است به مرکز مجاز خدمات مراجعه کنید.
- این دستگاه برای استفاده خانگی ساخته شده و نباید مورد اسـتفاده حرفه‌اي قرار گیرد زیرا در اینصورت ضمانت آن باطل گشـته و ما از هرگونه مسئولیتی مبرا خواهیم بود.
- این دستگاه برای استفاده افراد (و نیز کودکانی) که دارای نارسـائی‌های جسمی، فکری و روانی می‌باشند و نیز اشخاص بدون تجربه و آگاهی ساخته نشده است، مگر تحت نظارت فردی که مسئول ایمنی و مراقبت آنها بوده و دستورات لازم بـرای اسـتفاده از دسـتگاه را بـه آنهـا داده باشد.
- بایـد مراقب کـودکان بود تـا با این دسـتگاه بازی نکنند.
- هرگز از وسـائل جانبی یا یدکی غیرکارخانه‌اي اسـتفاده نکنید. در اینصـورت مـا از هرگونه مسئولیتی مبرا خواهیم بود.
- در موقع کار کردن دستگاه هرگز انگشتان یا هر وسـیله دیگری را روی لوله دستگاه فرو نبرید. برای هدایت مواد غذائی صرفاً از فشار دهنده استفاده کنید.
- هرگز قبل از متوقف شـدن کامل سبد رنده‌ای (D) سرپوش (C) را برندارید.
- در موقع کار کردن دسـتگاه، جمع‌آوری کننده تفاله (I) را بیرون نیاورید.
- پس از پایان استفاده، همیشه دوشاخه دستگاه را از پریز برق بیرون بیاورید.

1. เพื่อความปลอดภัย

- ตรวจสอบตะแกรงใบมีด (D) ก่อนใช้งานเสมอ
- ไม่ควรใช้เครื่อง หากตะแกรงใบมีดแตกชำรุด มีรอยร้าว หรือฉีกขาด ควรติดต่อศูนย์บริการหลังการขาย
- ควรถือตะแกรงใบมีด (D) ด้วยความระมัดระวัง เนื่องจากมีความแหลมคมมาก และทำความสะอาดด้วยแปรงทำความสะอาด
- เครื่องใช้ไฟฟ้านี้ผลิตขึ้นตามข้อกำหนดทางเทคนิคและมาตรฐานการผลิตที่ถูกบังคับไว้
- ควรตรวจเช็คแรงดันไฟฟ้าที่ระบบบนฉลากของเครื่องว่า สอดคล้องกับแรงดันไฟฟ้าภายในบ้านของท่านหรือไม่ การเชื่อมต่อที่ไม่ถูกต้อง หากเกิดความเสียหายบริษัทจะไม่รับผิดชอบต่อความเสียหายที่เกิดขึ้นและไม่อยู่ในการรับประกัน
- ไม่ควรวางหรือใช้เครื่องบนพื้นผิวที่ร้อนหรือบริเวณใกล้เปลวไฟ (เตาแก๊ส)
- ห้ามแช่มอเตอร์ลงในน้ำ หรือล้างด้วยน้ำ
- หากสายไฟชำรุด ไม่ควรใช้เครื่องหรือซ่อมด้วยตนเอง ควรติดต่อศูนย์บริการหลังการขาย
- ควรใช้เครื่องบนพื้นผิวที่แข็งแรง มั่นคง และห่างจากน้ำ
- ไม่ควรถอดแยกชิ้นส่วนตัวเครื่องด้วยตนเอง นอกเหนือจากการดูแลรักษาและการทำความสะอาดตามปกติ ควรติดต่อศูนย์บริการหลังการขาย
- ถอดปลั๊กไฟ เมื่อ:
  - หากเครื่องทำงานผิดปกติ
  - ก่อนประกอบชิ้นส่วน ถอดชิ้นส่วน หรือทำความสะอาด
- ไม่ควรถอดปลั๊กไฟโดยดึงที่สายไฟ ให้ดึงที่หัวปลั๊กเท่านั้น
- หากใช้สายต่อปลั๊กไฟ ควรตรวจสอบว่าสายต่อปลั๊กไฟอยู่ในสภาพดี
- ไม่ควรใช้เครื่อง หาก:
  - เครื่องตกลงจากที่สูง
  - หากเครื่องชำรุดหรือไม่สมบูรณ์
- หากต้องการซ่อมเครื่อง ควรติดต่อศูนย์บริการหลังการขาย
- เครื่องใช้ไฟฟ้านี้ ได้รับการออกแบบสำหรับใช้ภายในครัวเรือนเท่านั้น การใช้งานเชิงพาณิชย์ การใช้งานที่ไม่เหมาะสมหรือไม่ปฏิบัติตามคำแนะนำของคู่มือการใช้งาน หากเกิดความเสียหายบริษัทจะไม่รับผิดชอบต่อความเสียหายที่เกิดขึ้นและไม่อยู่ในการรับประกัน
- อุปกรณ์นี้มิได้ถูกออกแบบมาสำหรับการใช้งานโดยเด็ก หรือบุคคลที่มีความบกพร่องทางร่างกายและทางประสาทสัมผัสหรือทางจิต ยกเว้นในกรณีที่บุคคลเหล่านี้อยู่ภายใต้การดูแลหรือได้รับคำแนะนำในการใช้อุปกรณ์จากผู้ที่มีหน้าที่ดูแลรับผิดชอบด้านความปลอดภัยของพวกเขา
- เด็กควรอยู่ในความดูแลของผู้ปกครอง เพื่อแน่ใจว่า พวกเขาจะไม่เล่นเครื่อง
- ควรใช้อุปกรณ์เสริมและอะไหล่ของบริษัทเท่านั้น มิฉะนั้น บริษัทจะไม่รับผิดชอบต่อความเสียหายที่เกิดขึ้น
- ห้ามใช้นิ้วมือหรือวัตถุใดๆ ใส่ลงในช่องใส่ผักผลไม้ ขณะเครื่องกำลังทำงาน ควรใช้แกนกดผักผลไม้ทุกครั้ง สำหรับกดผักผลไม้ลงในเครื่อง
- ไม่ควรเปิดฝาครอบ (C) จนกว่าตะแกรงใบมีด (D) หยุดหมุนสนิท
- ไม่ควรถอดโถเก็บกาก (I) ขณะเครื่องกำลังทำงาน
- ควรถอดปลั๊กไฟทุกครั้งหลังการใช้งาน

2. ส่วนประกอบตัวเครื่อง

A. แกนกดผักผลไม้
B. ช่องใส่ผักผลไม้
C. ฝาครอบ
D. ตะแกรงใบมีด
E. ฐานรองรับน้ำ
F. ช่องปล่อยน้ำ
G. มอเตอร์
H. สวิทช์เปิด-ปิด
I. โถเก็บกาก
J. ช่องเก็บสายไฟ
K. แผ่นแยกฟองน้ำสกัด
L. โถรองรับน้ำสกัด
M. แปรงทำความสะอาด

3. ระบบความปลอดภัย

เครื่องสกัดน้ำผักผลไม้นี้มีระบบความปลอดภัยติดตั้งไว้โดยเฉพาะ เมื่อเริ่มใช้งานเครื่อง ฝาครอบ (C) ต้องอยู่ในตำแหน่งที่ถูกต้อง (ภาพ 4) เมื่อใช้งานเสร็จปรับสวิทช์เปิด-ปิด (H) ไปที่ตำแหน่ง "0" รอจนกระทั่งตะแกรงใบมีดหยุดหมุนสนิท ก่อนถอดฝาครอบ (C) ออก

4. ก่อนใช้งานครั้งแรก

- ล้างทำความสะอาดอุปกรณ์ที่สามารถถอดออกจากตัวเครื่องได้ (A, C, D, E, F, I, K, และ L) ก่อนใช้งานครั้งแรก (ดูหัวข้อ 7)
- ถอดบรรจุภัณฑ์ทั้งหมดออกจากเครื่อง จากนั้น วางเครื่องบนพื้นผิวที่แข็งแรงและมั่นคง ถอดฝาครอบ (C) ออก นำกระดาษที่อยู่บนตะแกรงใบมีด (D) ออก

5. วิธีการใช้งาน

- ประกอบช่องปล่อยน้ำ (F) เข้ากับฐานรองรับน้ำ (E) (ภาพ 1)
- ประกอบฐานรองรับน้ำ (E) ลงบนมอเตอร์ (G) โดยให้ช่องปล่อยน้ำ (F) ผ่านไปที่ช่องด้านหน้าของเครื่อง (ภาพ 2)
- ใส่ตะแกรงใบมีด (D) ลงบนฐานรองรับน้ำ (E) แน่ใจว่า ใส่ตะแกรงใบมีดเข้าล็อคกับแกนหมุน (ภาพ 3)
- ประกอบฝาครอบ (C) บนมอเตอร์ (G) (ภาพ 4)
- ประกอบโถเก็บกาก (I) ที่ด้านหลังของตัวเครื่องให้เข้าล็อค (ภาพ 5)
- ประกอบโถรองรับน้ำสกัด (L) ที่ใต้ช่องปล่อยน้ำ (F) ด้านหน้าของเครื่อง หากต้องการแยกฟองน้ำสกัดกับน้ำสกัด ให้นำแผ่นแยกฟองน้ำสกัด (K) ใส่ลงในโถรองรับน้ำสกัด (L) (ภาพ 6) แผ่นแยกฟองน้ำสกัดจะเก็บฟองน้ำสกัดไว้ในโถรองรับน้ำสกัด เมื่อคุณเทน้ำสกัดลงในแก้ว
- หั่นผลไม้หรือผักเป็นชิ้น นำเมล็ดออก (ถ้าจำเป็น)
- เสียบปลั๊กไฟ สามารถปรับความยาวของสายไฟได้ที่ช่องเก็บสายไฟ (J)
- เปิดเครื่องโดยใช้สวิทช์เปิด-ปิด (H)
- ใส่ผักและผลไม้ลงในช่องใส่ผักผลไม้ (B)
- กดผักผลไม้ลงโดยใช้แกนกดผักผลไม้ (A) โดยไม่ต้องออกแรงมากนัก ควรใส่ผักและผลไม้ขณะที่เครื่องกำลังทำงานอยู่เท่านั้น ห้ามใช้แกนอย่างอื่นในการกดผักผลไม้ ที่สำคัญห้ามใช้มือเป็นตัวกดผักผลไม้โดยเด็ดขาด
- เมื่อต้องการหยุดเครื่องให้ใช้สวิทช์เปิด-ปิด (H) และรอจนกระทั่งตะแกรงใบมีด (D) หยุดหมุนสนิท
- หากโถเก็บกาก (I) เต็มหรือน้ำสกัดที่ได้เริ่มไหลช้า ควรเทกากออกและทำความสะอาดตะแกรงใบมีด (D)

ชนิดผักผลไม้	น้ำหนักโดยประมาณ (กิโลกรัม)	ปริมาณน้ำสกัดในหน่วยแคลอรี (*) 1 แก้ว = 20 แคลอรี (โดยประมาณ)
แอปเปิล	1	65
ลูกแพร์	1	60
แครอท	1	60
แตงกวา	1 (ประมาณแตงกวา 2 ลูก)	60
สับปะรด	1	30
องุ่น	1	45
มะเขือเทศ	1	60
เซเลอรี	1	60

(*) คุณภาพและปริมาณของน้ำผักผลไม้ที่สกัดได้จะผันแปรตามฤดูเก็บเกี่ยวและชนิดของผักหรือผลไม้ ปริมาณน้ำผักผลไม้ที่แสดงในตารางด้านบนเป็นเพียงค่าโดยประมาณเท่านั้น

6. ข้อแนะนำ

- ควรล้างผักและผลไม้ให้สะอาดก่อนหั่น
- ไม่จำเป็นต้องปอกเปลือกผลไม้ที่มีเปลือกบาง ควรปอกเปลือกผลไม้ที่มีเปลือกหนา (และมีรสขม) เช่น ผลไม้ตระกูลส้ม สับปะรด (ควรนำแกนกลางออกด้วย)
- ไม่แนะนำให้สกัดน้ำจากผลกล้วย อโวคาโด แบล็คเบอร์รี่ พีชส์ และราสเบอร์รี่ เพราะได้น้ำน้อย
- ไม่ควรใช้เครื่องนี้ในการสกัดผลไม้ที่มีเนื้อแข็งมากเกินไป เช่น อ้อย
- ควรเลือกผักผลไม้ที่สดและสุก เพราะจะทำให้ได้น้ำสกัดที่มากขึ้น เครื่องสกัดนี้เหมาะสำหรับผลไม้ประเภท แอปเปิล ลูกแพร์ ส้ม องุ่น ทับทิม และสับปะรด และผักประเภท แครอท แตงกวา มะเขือเทศ บีทรูท และเซเลอรี
- หากใช้เครื่องในการสกัดผลไม้ที่สุกมากเกินไป ตะแกรงใบมีดจะอุดตันเร็วขึ้น

สิ่งสำคัญ น้ำผักผลไม้ที่สกัดได้ ควรดื่มทันที เพราะเมื่อสัมผัสกับอากาศจะทำปฏิกิริยากับออกซิเจนได้รวดเร็วมาก ซึ่งอาจทำให้รสชาติและสีของน้ำผักผลไม้เปลี่ยนไป โดยเฉพาะน้ำแอปเปิลและลูกแพร์จะเปลี่ยนเป็นสีน้ำตาลได้เร็วมาก ซึ่งแก้ไขได้ด้วยการเติมน้ำมะนาว 1 – 2 หยด

7. การทำความสะอาดและบำรุงรักษา

- อุปกรณ์ที่สามารถถอดออกจากตัวเครื่อง สามารถล้างโดยใช้เครื่องล้างจานได้
- พื่อให้ทำความสะอาดง่ายขึ้น ควรทำความสะอาดทันทีหลังการใช้งาน
- ไม่ควรทำความสะอาดเครื่องด้วยแผ่นขัดผิวหยาบ กรด และแอลกอฮอร์ เป็นต้น
- ควรถอดตะแกรงใบมีด (D) ด้วยความระมัดระวัง หลีกเลี่ยงการถอดตะแกรงใบมีดที่อาจก่อให้เกิดความเสียหายต่อเครื่อง ควรเปลี่ยนตะแกรงใบมีดใหม่ทันทีที่พบความเสียหายหรือชำรุด
- ทำความสะอาดมอเตอร์ด้วยผ้าเปียกหมาดๆ และเช็ดให้แห้ง

8. ทำอย่างไรหากเครื่องไม่ทำงาน?

ปัญหา	สาเหตุ	การแก้ไข
เครื่องไม่ทำงาน	เสียบปลั๊กไฟไม่ถูกต้อง สวิชท์เปิด-ปิดไม่อยู่ในตำแหน่ง "1"	เสียบปลั๊กไฟให้ถูกต้อง ปรับสวิชท์เปิด-ปิดไปที่ตำแหน่ง "1"
	ฝาครอบ (C) ปิดไม่เข้าล็อค	ตรวจเช็คว่า ใส่ฝาครอบ (C) อย่างถูกต้อง
เครื่องส่งกลิ่นหรือร้อนมากเมื่อสัมผัส มีเสียงผิดปกติหรือมีควัน	ใส่ตะแกรงใบมีด (D) ไม่เข้าล็อค	ตรวจเช็คว่า ใส่ตะแกรงใบมีด (D) ถูกต้องหรือไม่
	ใส่ปริมาณของผักผลไม้มากเกินไป	รอให้เครื่องเย็นและลดปริมาณของผักผลไม้ลง
น้ำสกัดเริ่มไหลช้า	ฐานรองรับน้ำ (E) ใส่ไม่ถูกต้อง	ตรวจเช็คว่า ใส่ฐานรองรับน้ำ (E) ถูกต้องหรือไม่
	ประกอบช่องปล่อยน้ำ (F) เข้ากับฐานรองรับน้ำ (E) ไม่ถูกต้อง	ตรวจเช็คว่า ประกอบช่องปล่อยน้ำ (F) เข้ากับฐานรองรับน้ำ (E) ถูกต้องหรือไม่
	ตะแกรงใบมีด (D) อุดตัน	ทำความสะอาดตะแกรงใบมีด (D)
หากมีปัญหาเกี่ยวกับการใช้ผลิตภัณฑ์ ไม่ควรซ่อมด้วยตนเอง ควรติดต่อศูนย์บริการหลังการขาย		

9. ผลิตภัณฑ์อิเล็กทรอนิกส์หรือเครื่องใช้ไฟฟ้าหมด

ช่วยกันอนุรักษ์สิ่งแวดล้อม!

① อุปกรณ์ของคุณมีชิ้นส่วนที่มีค่าซึ่งสามารถนำกลับมาใช้ใหม่ได้

➲ 3เมื่อทิ้งอุปกรณ์ กรุณานำไปทิ้งที่จุดทิ้งหรือศูนย์บริการที่ได้รับอนุญาต

1. HƯỚNG DẪN SỬ DỤNG AN TOÀN

- **Luôn luôn kiểm tra bộ lọc cối nghiền (hoặc rổ) (D) trước khi sử dụng.**
- Không bao giờ sử dụng máy ly tâm nếu bộ rây bị gãy, nếu bị lỗi, nếu bạn thấy vết nứt, đường rạch hoặc nếu rây bị rách. Trong những trường hợp này, hãy liên hệ Trung tâm Dịch vụ được Chấp thuận. Xử lý rây thật cẩn thận (vì nó có thể làm bạn đứt tay).
- Xử lý rây **(D)** thật cẩn thận vì các răng và lưỡi dao trung tâm có mép rất sắc bén. Để làm vệ sinh rây, sử dụng bàn chải được cung cấp kèm theo sản phẩm.
- Vì sự an toàn của bạn, thiết bị này tuân thủ các tiêu chuẩn và quy định hiện hành.
- Bảo đảm điện thế mạng lưới ghi trên nhãn bên dưới thiết bị khớp với điện thế trên hệ thống lắp đặt nguồn điện của bạn. Mọi lỗi kết nối đều không được bảo hành.
- Không bao giờ đặt, hoặc sử dụng thiết bị này trên một bề mặt nóng hoặc gần ngọn lửa (bếp ga).
- Không bao giờ nhúng bộ phận động cơ vào trong nước hoặc đưa vào dưới vòi nước máy.
- Nếu cáp điện bị hư hỏng, thì cáp phải được thay bởi nhà sản xuất hoặc bộ phận Hậu Mãi hoặc một người có tay nghề tương đương để tránh nguy hiểm.
- Chỉ sử dụng sản phẩm này trên một bề mặt phẳng, vững chắc, không dẫn nhiệt, xa tia nước. Không bao giờ lật ngược sản phẩm.
- Không bao giờ tháo dỡ thiết bị. Người sử dụng không được thực hiện việc bảo trì nào khác hơn việc lau chùi.
- Phải rút phích cắm máy ly tâm:
  - Nếu có điều bất thường xảy ra khi vận hành,
  - Trước khi tháo, lắp hoặc lau chùi.
- Không bao giờ rút phích cắm thiết bị bằng cách nắm kéo dây điện.
- Không bao giờ sử dụng dây điện nối trừ khi bạn bảo đảm rằng dây nối ở trong điều kiện hoàn hảo.
- Không bao giờ sử dụng một thiết bị gia dụng:
  - Nếu thiết bị đã bị rơi xuống sàn nhà,
  - Nếu thiết bị đã bị hư hỏng hoặc không hoàn chỉnh.
- Trong những trường hợp này, và khi cần sửa chữa khác, LUÔN liên hệ một Trung tâm Dịch vụ được Chấp thuận.
- Thiết bị này chỉ được thiết kế để sử dụng trong gia đình. Nếu sử dụng để kinh doanh, sử dụng sai hoặc không đúng theo hướng dẫn, nhà sản xuất sẽ không chịu trách nhiệm và việc bảo hành sẽ không được áp dụng.
- Thiết bị này không được thiết kế để sử dụng bởi những người (kể cả trẻ em) thiểu năng, tàn tật hoặc tâm thần, hoặc bởi những người thiếu kinh nghiệm và kiến thức về các thiết bị như thế, nếu không có sự giám sát chặt chẽ hoặc hướng dẫn sử dụng của một người có trách nhiệm về sự an toàn của họ.
- Trẻ em phải luôn được giám sát để bảo đảm chúng không đùa giỡn với thiết bị.
- Không bao giờ sử dụng các thành phần hoặc linh kiện không phải của chính hãng vì sẽ không được bảo hành.
- Không bao giờ đút ngón tay hoặc bất kỳ vật thể khác nào vào ống nạp khi thiết bị đang vận hành. Luôn sử dụng dụng cụ đẩy được cung cấp cho mục đích này.
- Không bao giờ mở nắp đậy **(C)** cho đến khi rây **(D)** đã ngừng hẳn.
- Không bao giờ tháo ngăn chứa bột nhão **(I)** khi thiết bị đang vận hành.
- Luôn rút phích cắm thiết bị sau khi sử dụng.

2. MÔ TẢ THIẾT BỊ

A. Dụng cụ đẩy
B. Ống nạp
C. Nắp
D. Rây
E. Bộ thu gom nước ép
F. Vòi nước ra
G. Bộ phận động cơ
H. Công tắc khởi động và khóa
I. Ngăn chứa bột nhão
J. Kho chứa dây điện
K. Bộ phận tách bọt
L. Cối
M. Bàn chải làm vệ sinh

3. HỆ THỐNG AN TOÀN

Thiết bị này có một hệ thống an toàn đặc biệt. Để khởi động bộ phận tách nước ép, nắp đậy **(C)** phải được đặt đúng cách **(hình 4)**. Ở cuối chu kỳ, cài công tắc **(H)** ở "0" và chờ cho đến khi rây đã ngừng hẳn trước khi mở nắp **(C)**. Sau khi thiết bị đã ngừng bạn sẽ có thể tháo nắp **(C)**.

4. TRƯỚC LẦN SỬ DỤNG ĐẦU TIÊN

- Chúng tôi đề nghị bạn rửa sạch tất cả **các bộ phận** có thể tháo rời (các bộ phận **A, C, D, E, F, I, K, L**) trước khi sử dụng thiết bị lần đầu tiên (xem Phần 7).
- Lấy thiết bị ra khỏi bao bì, rồi đặt lên một bề mặt phẳng, vững chắc, không dẫn nhiệt, tháo nắp **(C)** và **tháo tấm bảo vệ** ra khỏi rây.

5. KHỞI ĐỘNG THIẾT BỊ

- Đặt vòi nước ra **(F)** vào bộ phận thu gom nước ép **(E) (hình 1)**.
- Đặt bộ phận thu gom nước ép **(E)** lên bộ phận động cơ **(G)** bằng cách đẩy nhẹ về phía trước và gắn vòi nước ra **(F)** vào lỗ của nó **(hình 2)**.
- Đặt rây **(D)** vào bộ phận thu gom nước ép **(E)**. Bảo đảm rây được gắn đúng lên trục truyền động **(hình 3)**.
- Định vị nắp **(C)** lên bộ phận động cơ **(G) (hình 4)**.
- Đặt ngăn chứa bột nhão **(I)** lên phần phía sau của thiết bị **(hình 5)**.
- Đặt Cối **(L)** hoặc một cái ly bên dưới vòi nước ra **(F)** ở phía trước thiết bị. Nếu bạn muốn tách bọt khỏi nước ép, đặt bộ phận tách bọt **(K)** vào bộ thu gom nước ép **(L) (hình 6)**. Bộ phận tách nước ép sẽ giữ bọt lại trong bộ phận thu gom nước ép khi bạn đổ nước ép vào ly.
- Cắt ép hoặc rau cải thành từng miếng sau khi lấy hạt nếu cần.
- Cắm phích thiết bị. Ngăn chứa dây điện **(J)** cho phép bạn điều chỉnh chiều dài dây điện.
- Khởi động thiết bị bằng cách sử dụng công tắc khởi động **(H)**.
- Đút trái cây hoặc rau cải vào bằng cách sử dụng bộ lọc **(B)**.
- Sử dụng bộ phận đẩy **(A)**, không dùng nhiều sức để đẩy thực phẩm xuống. Không bao giờ sử dụng bất kỳ dụng cụ nào khác.
  Phải luôn nạp trái cây và rau cải vào thiết bị khi động cơ đang chạy. Không bao giờ sử dụng quá nhiều sức để ép bộ phận đẩy **(A)**. KHÔNG BAO GIỜ ĐẨY bằng ngón tay, luôn sử dụng Bộ phận đẩy được cung cấp.
- Sau khi hoàn tất, ngừng thiết bị bằng cách sử dụng công tắc **(H)** và chờ cho đến khi rây **(D)** đã ngừng hẳn.
- Khi ngăn chứa bột nhão **(I)** đã đầy hoặc khi sự di chuyển của nước ép trong thiết bị chậm lại, hãy đổ trút bộ phận thu gom và làm sạch rây **(D)**.

Các thành phần	Trọng lượng ước chừng (bằng Kg)	Số lượng nước ép chứa được bằng cl (*) 1 ly = 200 ml (ước chừng)
Táo	1	65
Lê	1	60
Cà rốt	1	60
Dưa chuột	1 (ước chừng hai trái dưa chuột)	60
Dứa	1	30
Nho	1	45
Cà chua	1	60
Cần tây	1	60

(*) Chất lượng và số lượng nước ép nhận được sẽ thay đổi đáng kể tùy theo ngày thu hoạch và sự đa dạng của từng loại trái cây hoặc rau cải. Số lượng nước ép hiển thị dưới đây vì thế chỉ là ước chừng.

6. MẸO SỬ DỤNG

- Rửa kỹ trái cây trước khi lấy hạt.
- Bạn không cần phải bào hoặc gọt vỏ trái cây hoặc rau cải. Bạn chỉ nên gọt những loại ép có vỏ quá dày (để không bị đắng): các loại trái cây họ cam quít, dứa (cũng bỏ cả phần lõi).
- Khó tách nước ép từ chuối, lê tàu, mâm xôi, quả sung, cà tím, quả mâm xôi…
- Chúng tôi không khuyến khích sử dụng máy ly tâm để xử lý nước mía và ép quá cứng hoặc nhiều xơ.
- Chọn trái cây và rau cải đã chín và tươi, vì chúng sẽ cho bạn nhiều nước ép nhất. Thiết bị này thích hợp với các loại ép như táo, lê, cam, nho, lựu, dứa, v.v… và các loại rau cải như cà rốt, dưa chuột, cà chua, củ cải đường, cần tây, v.v...
- Nếu trái cây ép quá chín, rỗ có thể sẽ bị tắc nhanh hơn.

Quan trọng: Tất cả các loại nước ép phải được tiêu thụ ngay. Điều này là vì nước ép, khi tiếp xúc với không khí bên ngoài, sẽ bị ôxy hóa rất nhanh và điều này có thể làm thay đổi mùi vị, màu sắc và thành phần dinh dưỡng. Các nước ép táo hoặc lê sẽ nhanh chóng chuyển sang sắc nâu. Hãy thêm vài giọt chanh vào nước ép để chúng chậm chuyển sang sắc nâu hơn.

7. LÀM VỆ SINH VÀ BẢO TRÌ

- Có thể rửa tất cả bộ phận có thể tháo rời bằng máy rửa chén.
- **Có thể làm sạch thiết bị này dễ dàng hơn nếu làm sạch ngay sau khi sử dụng.**
- Không bao giờ sử dụng các miếng chà cọ, chất a-xê-tôn, cồn, v.v... để làm vệ sinh cho thiết bị.
- Bộ phận rây **(D)** phải được xử lý cẩn thận. Tránh xử lý sai vì có thể làm hư hỏng thiết bị. Thay rây ngay khi có biểu hiện mòn hoặc hư hỏng.
- Lau bộ phận động cơ bằng vải ẩm.

8. BẠN PHẢI LÀM GÌ NẾU THIẾT BỊ KHÔNG HOẠT ĐỘNG?

SỰ CỐ	NGUYÊN NHÂN	GIẢI PHÁP
Thiết bị không hoạt động.	Chưa cắm phích, công tắc chưa được cài ở "1".	Cắm phích thiết bị vào ổ điện chính có cùng điện thế và kích hoạt công tắc.
	Nắp **(C)** chưa được khóa.	Kiểm tra xem nắp **(C)** đã được đặt đúng cách chưa.
Sản phẩm có mùi hoặc quá nóng khi chạm vào, nếu có khói bốc lên hoặc nghe tiếng ồn bất thường.	Bộ phận rây **(D)** không được đặt đúng cách.	Kiểm tra xem rây **(D)** đã được đặt đúng cách chưa.
	Số lượng thực phẩm được xử lý quá nhiều.	Để thiết bị nguội đi trong một vài phút, rồi giảm số lượng được xử lý.
Nước ép không được pha chế đúng cách.	Bộ phận thu gom nước ép **(E)** không được đặt đúng cách.	Kiểm tra xem bộ phận thu gom nước ép **(E)** đã được đặt đúng cách chưa.
	Vòi nước ra **(F)** chưa được gắn vào hoặc gắn chưa đúng vào bộ phận thu gom nước ép **(E)**.	Kiểm tra xem vòi nước ra **(F)** xuất hiện và được gắn đúng cách chưa.
	Bộ phận rây **(D)** sẫm màu.	Làm sạch rây **(D)**.
Đối với tất cả các sự cố hoặc tình huống bất thường khác, hãy liên hệ cơ sở Dịch vụ Hậu Mãi gần bạn nhất.		

ĐƯỜNG DÂY TRỢ GIÚP:

Nếu bạn có bất kỳ vấn đề hoặc thắc mắc nào về sản phẩm, trước hết vui lòng liên hệ Đội ngũ Quan hệ Khách hàng của chúng tôi để được trợ giúp và tư vấn chuyên nghiệp:

0845 602 1454 – VƯƠNG QUỐC ANH
(01) 677 4003 – ROI

hoặc tham khảo trang web của chúng tôi – **www.moulinex.co.uk**

9. THỜI HẠN SỬ DỤNG SẢN PHẨM ĐIỆN HOẶC ĐIỆN TỬ

Xin vui lòng giúp gìn giữ môi trường!

Thiết bị của bạn chứa nhiều vật liệu có thể được tái sử dụng hoặc tái chế.

Hãy bỏ thiết bị tại điểm thu gom chất thải thành phối của địa phương.

1. 安全說明

- **使用前請務必檢查濾網（或篩子）(D)。**
- 篩子破裂、故障、有裂縫或破洞時，絕不可使用離心機。如果發生這些情況之一，請洽詢經許可的服務中心。請小心處理篩子（因為它可能造成割傷）。
- 請小心處理篩子 **(D)**，因為它的齒與中央刀片有銳利的切割邊緣。若要清潔篩子，請使用本產品隨附的刷子。
- 為了您的安全起見，本設備符合適用的標準與法規。
- 請確定本設備下方額定電力標籤上的主電源電壓符合您的主電源。任何連接錯誤都會導致產品保證失效。
- 切勿放置或在加熱板或靠近火源（瓦斯爐）的位置上使用本設備。
- 切勿將馬達裝置浸入水中或拿著它在流水下。
- 如果電源線損壞，必須由製造商或其售後服務部門，或由符合類似資格的人員來更換電源線以避免發生任何危險。
- 僅限在平坦、穩定、耐熱的工作表面並遠離任何會噴灑出水花的位置使用本產品。切勿使本產品處於顛倒狀態。
- 切勿拆開本設備。除了清潔外，使用者不可執行任何維修工作。
- 在以下情況中應拔下離心機的電源線插頭：
  - 在運作期間發生任何異常情況
  - 在組合、拆開或清潔之前。
- 切勿用拉扯電源線方式拔下本設備的電源插頭。
- 使用延長線之前，請務心先確保其處於完美狀態。
- 切勿使用下列情況的家電設備：
  - 摔落在地板上
  - 已經損壞或不完整。
- 如果發生這些情況，或需要進行任何其他維修時，「務必」洽詢經許可的服務中心。
- 本設備針對在家庭使用而設計。在任何商業使用、不當使用或未遵照使用說明的情況下，製造商概不擔負任何責任，而且保固將失效。
- 本設備不是針對供身體、感官或心理功能減弱，或缺乏經驗與知識的人員（包括兒童）使用而設計，除非由負責其安全的人員監督或指導如何使用本設備。
- 兒童必須接受監督以確保他們不會玩耍本設備。
- 切勿使用非原廠配件或組件，否則可能導致本設備的保證失效。
- 在本設備運作期間，切勿將您的手指頭或任何其他物品插入送料管內。送料時務必使用推料器。
- 切勿打開蓋子 **(C)**，直到篩子 **(D)** 完全停止為止。
- 在本設備運作期間，切勿拆下果渣槽 **(I)**。
- 使用本設備後，請務必拔下其電源插頭。

2. 設備說明

A. 推料器
B. 送料管
C. 蓋子
D. 篩子
E. 果汁收集器
F. 注入嘴
G. 馬達裝置
H. 啟動與鎖住開關
I. 果渣槽
J. 電線存放槽
K. 泡沫分離器
L. 果汁壺
M. 清潔刷

3. 安全系統

本設備有獨家的安全系統。若要啟動榨汁機，必須將蓋子 **(C)** 放置在正確位置 **（圖 4）**。在整個榨汁周期結束時，請將開關 **(H)** 設為 "0"，並等到篩子完全停止後才能取下蓋子 **(C)**。在本設備停止後，才可以取下蓋子 **(C)**。

4. 第一次使用前

- 使用第一次使用前，建議您將所有**可拆卸**部位（**A, C, D, E, F, I, K, L** 部位）清洗乾淨（請參閱第 **7** 部份）。
- 請將本設備從其包裝中取出，然後放置在平坦、穩定、耐熱的工作表面上，取下蓋子 **(C)**，然後從篩子上**撕下保護紙板**。

5. 啟動本設備

- 將注入嘴 **(F)** 放置在果汁收集器 **(E)** 上 **（圖 1）**。
- 將果汁收集器 **(E)** 稍微向前傾斜，並將注入嘴 **(F)** 插入其本身提供的孔中，然後將果汁收集器放在馬達裝置 **(G)** 上 **（圖 2）**。
- 將篩子 **(D)** 放入果汁收集器 **(E)** 中。請確定篩子正確安裝在驅動軸中 **（圖 3）**。
- 將蓋子 **(C)** 放在馬達裝置 **(G)** 上 **（圖 4）**。
- 將果渣槽 **(I)** 放在本設備的背面 **（圖 5）**。
- 將果汁壺 **(L)** 或玻璃杯放在本設備前面的注入嘴 **(F)** 下。如果您想要分離果汁與泡沫，請將泡沫分離器 **(K)** 放入果汁收集器 **(L)** 中 **（圖 6）**。當您將果汁注入玻璃杯時，泡沫分離器會分隔出果汁收集器中的泡沫。
- 除掉所有水果或蔬菜的核籽後再將其切碎。
- 將本設備的電源插頭插入電源插座中。電線存放槽 **(J)** 可以讓您收納電線。
- 使用啟動開關 **(H)** 啟動本設備。
- 使用送料管 **(B)** 裝入水果或蔬菜。
- 使用推料器 **(A)** 將食物往下壓，但不要用力。切勿使用任何其他用品。
  必須在馬達運轉時才能將水果和蔬菜送入本設備中。使用推料器 **(A)** 時不可太用力。「不可」使用您的手指頭推入食物，請務必使用本設備隨附的「推料器」。
- 完成榨汁時，請使用開關 **(H)** 停止本設備的運作，然後等到篩子 **(D)** 完全停止為止。
- 果渣槽 **(I)** 滿了或從本設備的果汁流出變慢時，請清空果汁收集器及清潔篩子 **(D)**。

材料	大約重量（單位為公斤）	果汁含量，單位為釐升 (*) 1 個玻璃杯 = 200 毫升（近似值）
蘋果	1	65
梨子	1	60
紅蘿蔔	1	60
黃瓜	1（約兩條黃瓜）	60
鳳梨	1	30
葡萄	1	45
番茄	1	60
芹菜	1	60

(*) 果菜汁的品質與含量會隨著水果或蔬菜的採收期與種類而異。
以下所示的果菜汁含量是近似值。

6. 使用小要訣

- 去除核籽之前，請將水果洗淨。
- 您不用將水果或蔬菜削皮。只需要將很厚的皮（或會苦的皮）削去即可：柑橘類水果、鳳梨（並請去除中間的部位）。
- 香蕉、酪梨、黑莓、無花果、茄子、覆盆子很難榨汁…
- 本公司不建議您使用離心機將甘蔗和太硬或太多纖維的水果榨汁。
- 成熟和新鮮的水果與蔬菜有最多的果菜汁含量。本設備適用於蘋果、梨子、柳橙、葡萄、石榴、鳳梨等水果，以及紅蘿蔔、黃瓜、蕃茄、甜菜根、芹菜等蔬菜…
- 如果您將過熟的水果榨汁，濾網可能會更快堵塞。
  重要事項：請盡快將所有果汁用完。這是因為果汁一接觸到外部空氣後會很快氧化，這樣會導致它的味道、顏色和營養成份產生變化。蘋果汁或梨子汁很快變成褐色。滴幾滴檸檬汁在果汁內可以讓果汁較慢變成褐色。

7. 清潔與保養

- 請在洗碗機中清洗所有可拆卸部位。
- **使用後立即清潔本設備較容易將其清乾淨。**
- 切勿使用菜瓜布、醋酸、酒精等物品清潔本設備。
- 請小心處理篩子 **(D)**。避免使用可能導致其損壞的錯誤處理方式。篩子一出現磨損或損壞的徵兆時，請盡快更換。
- 使用濕布清潔馬達裝置。

8. 本設備不作用時，應該怎麼辦？

問題	原因	解決方法
本設備不作用。	電源插頭未插入電源插座中，開關未切換到 "1"。	將本設備的電源插頭插入相同電壓的電源插座中，然後啟動開關。
	蓋子 **(C)** 未鎖住。	請檢查蓋子 **(C)** 的位置是否正確。
本產品發出異味或高溫到無法碰觸，或發出煙霧或不尋常的雜音。	篩子 **(D)** 的位置不正確。	請檢查蓋子 **(D)** 的位置是否正確。
	要處理的食物量太多。	讓本設備冷卻幾分鐘的時間，然後減少要處理的食物量。
果汁未正確流出。	果汁收集器 **(E)** 的位置不正確。	請檢查果汁收集器 **(E)** 的位置是否正確。
	注入嘴 **(F)** 未裝上或在果汁收集器 **(E)** 上的位置錯誤。	請檢查是否有裝上注入嘴 **(F)** 且位置正確。
	篩子 **(D)** 堵塞。	請清潔篩子 **(D)**。
發生任何問題或異常情況時，請洽詢離您最近的「售後服務」據點。		

協助熱線：

如果您有任何問題或疑問，請先洽詢我們的「客服團隊」尋求專業協助與建議：

0845 602 1454 – 英國
(01) 677 4003 – 愛爾蘭

或查詢我們的網站 - **www.moulinex.co.uk**

9. 電氣或電子產品使用壽命終止

請協助保護環境！

您的設備包含很多可以重複使用或回收的材料。

請將它丟棄在您當地的廢棄物收集點。

1. PETUNJUK KESELAMATAN

- **Periksa selalu saringan penggiling (atau keranjang) (D) sebelum digunakan.**
- Jangan gunakan alat jika saringan rusak, cacat, jika ada retakan, belah di dalamnya atau jika saringan robek. Bila ada masalah seperti ini, hubungi Pusat Servis Resmi.Pegang saringan dengan hati-hati (karena bisa menyebabkan luka).
- Pegang saringan **(D)** dengan hati-hati karena gerigi dan bagian tengah pisau sangat tajam. Untuk membersihkan saringan, gunakan sikat yang disediakan bersama produk.
- Untuk keselamatan Anda, alat ini sudah sesuai dengan standar dan regulasi yang berlaku.
- Pastikan bahwa tegangan yang tertera pada label di bagian bawah alat sesuai dengan instalasi daya listrik Anda. Kesalahan di dalam penyambungan akan membatalkan garansi.
- Jangan letakkan, atau gunakan, alat ini di atas tatakan yang panas atau dekat nyala api (kompor gas).
- Jangan rendam unit motor didalam air atau memegangnya dibawah air keran.
- Jika kabel daya rusak, harus diganti oleh produsen atau departemen Layanan Purna Jual atau orang dengan kemampuan yang sama untuk menghindari bahaya.
- Gunakan produk ini hanya di atas permukaan yang rata, tahan panas, stabil, dan jauhkan dari percikan air. Jangan dibalik.
- Jangan bongkar alat. Pengguna hanya boleh membersihkan alat, tapi tidak perlu melakukan pemeliharaan.
- Alat harus dicabut.
  - Jika terjadi penyimpangan selama pengoperasian,
  - Sebelum memasang, membongkar atau membersihkan.
- Jangan mencabut alat saat mencabut kabel daya.
- Jangan gunakan kabel tambahan kecuali Anda menjamin bahwa kabel kondisinya baik.
- Jangan menggunakan peralatan rumah tangga:
  - Jika jatuh kelantai,
  - Jika rusak atau tidak lengkap.
- Pada beberapa kasus, dan untuk setiap perbaikan, SELALU hubungi Pusat Layanan Resmi.
- Alat ini dirancang untuk penggunaan rumah tangga saja. Setiap penggunaan untuk usaha atau yang tidak sesuai dengan peruntukannya atau tidak mengikuti petunjuk, produsen tidak akan bertanggung jawab dan garansi tidak berlaku lagi.
- Alat ini tidak dirancang untuk digunakan oleh orang (termasuk anak-anak) memiliki kelainan fisik atau mental, atau kurang pengalaman maupun pemahaman,kecuali mereka di bawah pengawaan orang yang bertanggung jawab dalam memberi petunjuk tentang cara menggunakan alat ini demi keselamatan mereka.
- Anak-anak harus diawasi agar mereka tidak bermain-main dengan alat.
- Jangan gunakan aksesoris atau komponen yang bukan asli karena akan membatalkan garansi.
- Jangan memasukkan jari Anda atau obyek lain kedalam lubang pengisian saat alat sedang beroperasi. Selalu gunakan pendorong yang disediakan untuk penggunaan ini.
- Jangan buka tutup **(C)** sampai saringan **(D)** benar-benar berhenti.
- Jangan lepas wadah ampas **(I)** saat alat sedang beroperasi.
- Cabut steker alat setelah digunakan.

2. URAIAN ALAT

A. Pendorong
B. Lubang pengisian
C. Tutup
D. Saringan
E. Penampung jus
F. Cerat tuang
G. Unit motor
H. Tombol mulai dan pengunci
I. Wadah ampas
J. Tempat kabel
K. Pemisah buih
L. Gelas
M. Sikat pembersih

3. SISTEM KESELAMATAN

Alat ini mempunyai sistem keselamatan khusus. Untuk menyalakan pengekstrak jus, tutup **(C)** harus dipasang dengan benar **(gbr. 4)**. Diakhir putaran, geser tombol **(H)** ke "0" dan tunggu sampai saringan benar-benar berhenti sebelum melepas tutup **(C)**. Saat alat berhenti Anda akan bisa melepas tutup **(C)**.

4. SEBELUM PERTAMA KALI MENGGUNAKAN

- Kami anjurkan Anda mencuci semua **bagian** (bagian **A,C,D,E,F,I,K,L**) yang mudah dilepas sebelum pertama kali menggunakan alat (lihat Bagian 7).
- Lepas alat dari kemasan, kemudian letakan di atas permukaan tahan panas, stabil, rata **(C)** dan **lepas kardus pelindung** dari saringan.

5. MENGHIDUPKAN ALAT

- Letakkan cerat tuang **(F)** pada penampung jus **(E)** **(gbr. 1)**.
- Letakkan penampung jus **(E)** pada unit motor **(G)** dengan mendorongnya sedikit kedepan dan masukkan cerat tuang **(F)** kedalam lubang yang telah tersedia **(gbr. 2)**.
- Letakkan saringan **(D)** pada penampung jus **(E)**. Pastikan bahwa saringan terpasang dengan benar ke dalam lubang penggerak **(gbr. 3)**.
- Tempatkan tutup **(C)** pada unit motor **(G)** **(gbr. 4)**.
- Letakkan wadah ampas **(I)** di belakang alat **(gbr. 5)**.
- Letakkan gelas **(L)** dibawah cerat tuang **(F)** di depan alat. Jika Anda ingin memisahkan buih dari jus, letakkan pemisah buih **(K)** pada penampung jus **(L)** **(gbr. 6)**. Pemisah jus akan menahan buih pada penampung jus jika Anda menuangkan jus kedalam gelas.
- Potong buah atau sayuran kecil-kecil setelah melepas biji jika diperlukan.
- Pasang steker alat. Laci penyimpan kabel **(J)** memudahkan Anda menyesuaikan panjang kabel.
- Hidupkan alat dengan menggunakan tombol mulai **(H)**.
- Masukkan buah atau sayuran dengan menggunakan saringan **(B)**.
- Gunakan pendorong **(A)**, tanpa menekan, untuk mendorong bahan makanan masuk kebawah. Jangan menggunakan perkakas lain.
  Buah dan sayuran harus selalu diisikan kedalam alat saat motor berjalan. Jangan lakukan tekanan berlebihan pada pendorong **(A)**. JANGAN MENDORONG dengan jari Anda, selalu gunakan pendorong yang telah disediakan.
- Setelah selesai, hentikan alat dengan menggunakan tombol **(H)** dan tunggu sampai saringan **(D)** benar-benar berhenti.
- Saat wadah ampas **(I)** penuh atau saat aliran jus dari alat lambat, kosongkan penampung dan bersihkan saringan **(D)**.

Bahan-bahan	Kurang lebih bobot (dalam Kg)	Jumlah jus yang dihasilkandalam cl (*) 1 gelas = (kurang lebih) 200 ml
Apel	1	65
Pir	1	60
Wortel	1	60
Mentimun	1 (kurang lebih dua mentimun)	60
Nanas	1	30
Anggur	1	45
Tomat	1	60
Seledri	1	60

(*) Mutu dan jumlah jus yang diperoleh beragam sangat tergantung pada waktu panen dan varietas masing-masing buah atau sayuran. Oleh karena itu jumlah jus yang diperlihatkan di bawah ini adalah perkiraan.

6. TIP PENGGUNAAN

- Cuci buah dengan seksama sebelum mengeluarkan bijinya.
- Anda tidak perlu melepas kulit atau mengupas buah atau sayuran. Anda hanya perlu mengupas buah yang berkulit tebal (karena pahit): buah jeruk, nanas (lepas juga bagian tengahnya).
- Adalah sulit untuk mengekstrak jus dari buah pisang, alpukat, blackberri, ara, terung, raspberi…
- Kami tidak menganjurkan alat digunakan untuk tebu dan buah yang terlalu keras atau berserat.
- Pilih buah dan sayuran yang matang dan segar, karena akan menghasilkan jus lebih banyak. Alat ini cocok untuk buah seperti apel, pear, jeruk, anggur, delima, nenas, dsb sayuran seperti wortel, mentimun, tomat, gula bit, seledri, dsb...
- Jika Anda membuat jus dari buah yang terlalu matang, keranjang bisa lebih cepat tersumbat.

  Penting: Semua jus harus dikonsumsi segera. Karena jus yang kontak dengan udara luar, akan mengoksidasi sangat cepat dan bisa mengubah rasa, warna dan kandungan gizi. Jus apel dan pear akan berubah sangat cepat menjadi warna coklat. Tambahkan sedikit tetesan jeruk limun pada jus dan akan menjadikan perubahan ke warna coklat menjadi lebih lama.

7. PEMBERSIHAN DAN PERAWATAN

- Semua bagian yang mudah dilepas bisa dicuci dalam mesin pencuci piring.
- **Alat ini lebih mudah untuk dibersihkan jika dibersihkan segera setelah penggunaan.**
- Jangan gunakan bahan penggosok, aseton, alkohol, dsb untuk membersihkan alat.
- Saringan **(D)** harus dirawat dengan hati-hati. Hindari penanganan yang tidak benar yang bisa menyebabkan kerusakan. Ganti saringan Anda segera setelah saringan memperlihatkan gejala pertama dari keausan atau kerusakan.
- Bersihkan unit motor dengan menggunakan kain basah.

8. APA YANG HARUS DILAKUKAN JIKA ALAT ANDA TIDAK BERFUNGSI?

MASALAH	SEBAB	SOLUSI
Alat tidak berfungsi.	Steker belum disambungkan, tombol tidak digeser ke "1".	Pasang steker alat kedalam stop kontak utama dengan tegangan yang sama kemudian nyalakan tombol.
	Tutup **(C)** tidak terkunci.	Pastikan tutup **(C)** sudah dipasang dengan benar.
Produk mengeluarkan bau atau sangat panas jika disentuh, jika asap keluar atau terdengar bunyi yang tidak lazim.	Saringan **(D)** tidak dipasang dengan benar.	Pastikan saringan **(D)** dipasang dengan benar.
	Jumlah bahan makanan yang diproses terlalu banyak.	Dinginkan alat selama beberapa menit, kemudian kurangi jumlah bahan makanan yang diproses.
Jus tidak keluar dengan benar.	Penampung jus **(E)** tidak dipasang dengan benar.	Pastikan penampung jus **(E)** dipasang dengan benar.
	Cerat tuang **(F)** tidak ada atau tidak dipasang dengan benar pada penampung jus **(E)**.	Pastikan cerat tuang **(F)** tersedia dan dipasang dengan benar.
	Saringan **(D)** penuh.	Bersihkan saringan **(D)**.
Untuk semua masalah atau kejanggalan lain, hubungi fasilitas Layanan Purna Jual terdekat Anda.		

TELEPON BANTUAN:

Jika Anda mempunyai masalah dengan produk atau pertanyaan, silahkan pertama kali hubungi Tim Hubungan Pelanggan kami untuk bantuan dan saran:

0845 602 1454 – UK
(01) 677 4003 – ROI

atau lihat situs web kami – **www.moulinex.co.uk**

9. MASA PAKAI PRODUK-PRODUK LISTRIK DAN ELEKTRONIK

Bantulah memelihara kelestarian lingkungan!

Alat Anda mengandung bahan-bahan yang bisa digunakan kembali atau didaur ulang.

Bawalah ke pusat penampungan sampah setempat.

F	p.	4
GB	p.	8
D	p.	12
NL	p.	16
I	p.	20
E	p.	24
P	p.	28
DK	p.	32
N	p.	36
S	p.	40
FIN	p.	44
TR	p.	48
GR	p.	54
MAL	p.	59
ARA	p.	63
IR	p.	67
THA	p.	71
VI	p.	75
ZH	p.	79
ID	p.	83