EN Please read the safety instructions before use

1.GENERAL DESCRIPTION

A. Tongs
B. Led display: 5 temperature positions + temperature locking
C. +/- button to reduce/increase temperature
D. ON/OFF switch
E. Straightening plates, Ceramic Tourmaline coating
F. Rotating power cord outlet
G. Power supply cord
H. Lock System (to lock and unlock the tongs)

2. SAFETY INSTRUCTIONS

- For your safety, this appliance complies with the applicable standards and regulations (Low Voltage Directive, Electromagnetic Compatibility, Environmental ...).
- The appliance and accessories become very hot during use. Avoid contact with the skin. Make sure that the supply cord never comes into contact with the hot parts of the appliance.
- Check that the voltage of your electricity supply matches the voltage of your appliance. Any error when connecting the appliance can cause irreparable harm, not covered by the guarantee.
- As an additional safety measure, we recommend the installation of a residual current difference device in the electrical circuit supplying the bathroom, acting at not more than 30 mA.Ask your installer for advice.
- The installation of the appliance and its use must however comply with the standards in force in your country.
- Caution: Never use your appliance with wet hands or near water contained in bath tubs, showers, sinks or other containers....
- When using the appliance in the bathroom, unplug it after use as the presence of water nearby may pose a danger even when the appliance is turned off.
- This appliance is not intended for use by persons (including children) with reduced physical, sensory or mental capabilities, or lack of experience and knowledge, unless they have been given supervision or instruction concerning use of the appliance by a person responsible for their safety. Children should be supervised to ensure that they do not play with the appliance.
- If the supply cord is damaged, it must be replaced by the manufacturer, its service agent or similarly qualified persons in order to avoid a hazard.
- Stop using your appliance and contact an Authorised Service Centre if: your appliance has fallen.
- It does not work correctly.
- The appliance must be unplugged:
- before cleaning and maintenance procedures.
- if it is not working correctly.
- as soon as you have finished using it.
- if you leave the room, even momentarily.
- Do not use if the cord is damaged.
- Do not immerse or put under running water, even for cleaning purposes.
- Do not use the appliance for the gasing, which is hot, but by the hair.
- Do not unplug by pulling on the cord, rather pull out by the plug.
- Do not use an electrical extension lead.
- Do not clean with abrasive or corrosive products.
- Do not use at temperatures below 0°C and above 35°C.

GUARANTEE:

Your appliance is designed for domestic use only. It should not be used for professional purposes. The guarantee becomes null and void in the case of improper usage.

3. BRINGING INTO SERVICE

1. Lock System (Fig. 1) : To open the clamps, pull the Lock System back. To lock the clamps: close the clamps and push the "Lock System" to the front.
2. Plug in the appliance.
3. Set the ON / OFF switch to position I. (D)
4. Your appliance will heat up very quickly (ready to use in less than 30 seconds) and the temperature of the plates will stabilize at 200°C (Fig. 2)
5. Select the ideal temperature for your hair using the -/+ buttons (Fig. 3): press the – button to reduce the temperature or the + button to increase it. The temperature indicator flashes until the selected temperature is reached.
6. After use: Place ON/OFF (D) switch in the stop position (0), close the clamps, use the "Lock System", unplug the appliance and leave it to cool down completely before putting it away.

To help you decide the most suitable straightening temperature for your hair, here's a guide:
• The temperature is displayed in green: from 130°C to 200°C (130 – 150 – 170 – 200) for fragile, fine, coloured or discoloured hair.
•The temperature is displayed in red: from 230°C for healthy, resistant, robust hair.

Note: To avoid any handling error (inadvertently pressing the +/- buttons during use) this appliance is equipped with a locking function.
If you wish to lock your temperature setting during use, press the + or – button for 2 seconds. Your setting is being locked, a padlock appears on the screen
If you wish to change your appliance's temperature, you will need to unlock it by again pressing the + or – button for 2 seconds. Your setting is being unlocked, the padlock disappears from the screen.
You can change the temperature by pressing the buttons +/-.

Automatic cut out:

For your safety the appliance will cut out automatically after 60 min. If you wish to turn it on again follow the instructions given in SWITCHING ON.

4. USE

4.1 - How should you straighten your hair?

Hair must be untangled, clean and dry.
• Do not use the appliance on synthetic hair (wigs, extensions, etc.).
• Form a small lock a few centimetres in width, comb it and place it between the plates. Hold the hair firmly between the plates and slide the appliance slowly from the roots to the tip of the hair.
• The ceramic coating on the plates protects your hair against overheating by uniformly spreading the heat.
• Wait for the smoothed hair to cool down before styling.

4.2 - How should you curl, style your hair?

Professional hairdresser's technique for easy styling from the root to the end of the hair.
1) Firmly clasp a section of hair between the plates, close to the roots. (Fig. 4)
2) Whilst continuing to apply pressure on the hair section, gently turn the hair section 180° upwards. (Fig. 5)
3) Slide from the hair root to the ends. (Fig. 6)
4) Remove the straightener, the curl will take shape.

5. MAINTENANCE

CAUTION! Always unplug your appliance and allow it to cool before cleaning it.
• To clean the appliance, unplug it and then wipe with a damp cloth and dry with a dry cloth.

6. IF YOU ENCOUNTER A PROBLEM

- **You're not happy with the results you're getting from your straightener:**
- Press the straightener plates more firmly against your hair section.
- Slide your straightener more slowly.
- Increase the temperature using the "+" button.
- **It's impossible to change the temperature?**
- Check that the temperature level isn't locked.
- **The top plate isn't static.**
- This is quite normal, the straightener is fitted with a mobile plate to get better results from your straightener.
- **The straightener automatically switches itself off after a while:**
- This is quite normal, this straightener has an automatic switch-off system. Please refer to the paragraph on "automatic switch-off".

7. ENVIRONMENT PROTECTION FIRST

Your appliance contains valuable materials which can be recovered or recycled.
Leave it at a local civic waste collection point.

RU Перед использованием прибора внимательно прочитайте инструкцию и соблюдайте меры безопасности.

1. ОБЩЕЕ ОПИСАНИЕ

A. Щипцы
B. Светодиодная индикация: 5 температурных режимов + фиксация выбранной температуры
C. Кнопка +/- уменьшения/повышения температуры
D. Выключатель включено/выключено
E. Выпрямляющие пластины с титано-турмалиновым покрытием.
F. Выход поворотного шнура
G. Кабель питания
H. «Lock System» (блокирование и разблокирование щипцов)

2. МЕРЫ БЕЗОПАСНОСТИ

- В целях Вашей безопасности данный прибор соответствует существующим нормам и правилам (нормативные акты, касающиеся низкого напряжения, электромагнитной совместимости, охраны окружающей среды и т.д.).
- Детали прибора сильно нагреваются во время работы. Будьте осторожны, не допускайте соприкосновения поверхности прибора с кожей. Следите за тем, чтобы шнур питания не касался горячих частей прибора.
- Убедитесь, что рабочее напряжение Вашей электросети соответствует напряжению, указанному на заводской табличке прибора. Любая ошибка при подключении прибора может привести к необратимым повреждениям, которые не покрываются гарантией.
- Для обеспечения дополнительной защиты рекомендуется установить в электрической сети ванной комнаты устройство с дифференциальным распределителем с током срабатывания (DDR), не превышающим 30 мА. Обратитесь за советом к специалисту-электрику.
- Установка прибора и его использование должно соответствовать действующим в стране пользователя нормативам.
- МЕРЫ ПРЕДОСТОРОЖНОСТИ: Запрещается пользоваться прибором в непосредственной близости от емкостей, в которых находится вода (ванна, душевая кабина, умывальник и т.п.).
- Если прибор используется в ванной комнате, после использования отключайте его от сети, так как близость к воде может представлять опасность, даже когда прибор выключен.
- Прибор не предназначен для использования лицами (включая детей) с пониженными физическими, чувственными или умственными способностями или при отсутствии у них опыта или знаний, если они не находятся под контролем или не проинструктированы об использовании прибора лицом, ответственным за их безопасность. Дети должны находиться под контролем для недопущения игры с прибором.
- Если шнур питания поврежден, в целях безопасности его замена должна выполняться производителем, в уполномоченном сервисном центре или квалифицированным специалистом.
- Не пользуйтесь прибором и обращайтесь в уполномоченный сервисный центр в следующих случаях: при падении или сбоях в работе прибора.
- Прибор следует отключать от сети в следующих случаях: прежде чем приступить к чистке или текущему уходу за прибором, в случае неправильной работы прибора, после его использования, а также в том случае, если Вы оставляете прибор без присмотра, даже на короткое время.
- Запрещается пользоваться прибором, если шнур питания поврежден.
- Запрещается погружать прибор в воду, даже для того, чтобы его вымыть.
- Не прикасайтесь к прибору влажными руками.
- Не прикасайтесь к корпусу прибора, т.к. он нагревается, держите прибор за ручку.
- Чтобы отключить прибор от сети, тяните не за шнур питания, а за вилку.
- Запрещается использовать электрический удлинитель.
- Запрещается чистить прибор порошками, содержащими абразивные или коррозивные вещества.
- Запрещается использование прибора при температуре ниже 0 °C и выше 35 °C.

ГАРАНТИЯ:

Данный прибор предназначен исключительно для бытового использования. Запрещается его использование в профессиональных целях. Неправильное использование прибора отменяет действие гарантии на прибор.

3. НАЧАЛО РАБОТЫ

1. Система блокировки (рис. 1) : Чтобы открыть щипцы, потяните «Lock System» назад. Чтобы заблокировать щипцы: закройте их и сдвиньте «Lock System» вперед.
2. Включите прибор.
3. Установите выключатель включено/выключено в положение I. (D)
4. Щипцы швидко нагреваются (готовы до эксплуатации менее чем через 30 сек.), а температура на протяжении всего часа сохраняется не изменяется. (рис. 2)
5. За помощью кнопок -/+ (рис. 3) оберіть оптимальну для Вашого волосся температуру. Для зменшення температури натисніть кнопку « -», для підвищення температури - кнопку « +». Індикатор температури блимає доти, доки прилад не нагріється до вказаної температури.
6. Після використання: Переведіть двопозиційний вимикач (D) у положення вимкнення (0), закрийте щипці, скористайтеся фіксатором «Lock System», відключіть прилад від електромережі і перед встановленням на зберігання дайте йому повністю охолонути.

Ниже дивіться декілька порад, що допоможуть визначити найбільш оптимальну температуру для випрямлення волосся:
• Індикатор температури зелений зеленого кольору: від 130°C до 200°C (130 – 150 – 170 – 200) для ламкого, тонкого, пофарбованого та знебарвленого волосся.
•Індикатор температури червоного кольору: 230°C для здорового, пружного та сильного волосся.

Важливе попередження: Прилад обладнано функцією блокування щоб допокати вам уникнути помилки (ненавмисне натискання кнопок +/- під час роботи із щипцями).
Якщо ви хочете під час роботи з приладом заблокувати установлену температуру, натисніть на 2 секунди кнопку + або -. Установка приладу заблокується, і на дисплеї з'явиться замочок.
Якщо ви захочете змінити установлену температуру, спочатку розблокуйте прилад – знову на 2 секунди натисніть кнопку + або -. Встановлені параметри зафіксуються, і на екрані з'явиться замок.
Встановлені параметри розфіксуються, і замок зникне з екрана.
Температуру можна змінити натисненням кнопок +/-.

4. ВИКОРИСТАННЯ

4.1 - Як розпрямити волосся?

Волосся має бути розчесаним, чистим і сухим.
• Не користуйтеся приладом у випадку штучного волосся (перук, накладного волосся...).
• Захопіть пасмо шириною кілька сантиметрів, розчешіть його і покладіть між пластинами. Волосся тепер стисніть пластинками і повільно протягуйте їх від коріння аж до кінчиків.
• Керамічна поверхня пластинок забезпечує рівномірний розподіл температури і захищає волосся від дії занадто високої температури.
• Перед укладкою волосся почекайте, поки воно не охолоне.

4.2 - Як створити локони, зробити укладку ?:

Професійні перукарські прийоми допоможуть швидко надати форму волоссю від коренів до кінчиків.
1) Міцно затисніть прядку волосся між пластинами біля коренів. (Fig. 4)
2) Продовжуючи стискати волосся, обережно поверніть на півоберта догори. (Fig. 5)
3) Повільно проведіть пристроєм від коренів до кінчиків волосся. (Fig. 6)
4) Розтисніть пластини, прядка набуде форми.

5. ДОГЛЯД

УВАГА! Перед очищенням витягніть вилку приладу з розетки і дайте щипцям охолонути.
•Догляд за приладом: Витягніть вилку приладу з розетки, витріть його вологою ганчіркою і висушіть.

6. У РАЗІ ВИНИКНЕННЯ ПРОБЛЕМИ

- **Ви не задоволені якістю випрямлення:**
- Сильніше стискайте прядку між випрямними пластинами.
- Повільніше проводьте пристроєм по волоссю.
- Збільшіть температуру за допомогою кнопки « + ».
- **Чи можна змінити температуру?**
- Переконайтесь, що температура нагрівання не заблокована на певному рівні.
- **Верхня пластина не закріплена.**
- Це нормально, з метою покращення якості випрямлення пристрій обладнано однією рухомою пластиною.
- **Пристрій вимикається самостійно через деякий час:**
- Це нормально, цей пристрій обладнано системою автоматичного вимкнення. Див. розділ «автоматичне вимкнення».

UK Перш ніж користуватися пристроєм, уважно прочитайте інструкцію з експлуатації та правила техніки безпеки.

1. ЗАГАЛЬНИЙ ОПИС

A. Щипці
B. Світлодіодна індикація: 5 температурних режимів + фіксація обраної температури
C. Кнопка +/- зменшення/підвищення температури
D. Вимикач включено/виключено
E. Випрямні пластини з титано-турмалінським покриттям
F. Вихід поворотного шнура
G. Кабель живлення
H. «Lock System» (блокування і розблокування щипців)

2. ПОРАДИ ІЗ БЕЗПЕКИ

- Ваша безпека забезпечується відповідністю цього приладу чинним стандартам і нормам (директиви стосовно низьковольтного обладнання, електромагнітної сумісності, захисту довкілля та ін.).
- Під час використання прилад нагрівається до високої температури. Стежте за тим, щоб електрошнур не торкався гарячих частин приладу.
- Перевірте, щоб напруга у використовуваній вами електромережі відповідала напрузі, вказаній на приладі. Будь-яке неправильне підключення до електромережі може призвести до непоправних пошкоджень приладу, на які гарантія не поширюється.
- Для більшої безпеки користування приладом рекомендується встановити в електропроводці ванної кімнати пристрій контролю диференціального струму з робочим значенням, що перевищує струму не вище 30 мА. Проконсультуйтесь з вашим електриком.
- У будь-якому випадку способи установлення і використання приладу повинні відповідати вимогам нормативних документів, чинних у вашій країні.
- УВАГА: Цей прилад не можна використовувати поблизу ванни, душу, умивальника чи інших посудин з водою.
- Якщо прилад працює у ванній кімнаті, його потрібно відключити від електромережі одразу після закінчення використання, тому що він може становити небезпеку навіть після вимкнення.
- Цей прилад не повинен використовуваність особами (в тому числі дітьми), які мають обмежені фізичні, чуттєві чи розумові можливості або не мають потрібного досвіду чи знань, якщо особа, відповідальна за їхню безпеку, не здійснює за ними нагляду або попередньо не дала вказівок щодо використання приладу. Слід контролювати дітьми, щоб вони не гралися з приладом.
- Щоб уникнути небезпеки, у разі пошкодження електрошнура його слід замінити відповідним виробником, в його відділі післяпродажного обслуговування або звернувшись до спеціаліста відповідної кваліфікації.
- Не користуйтесь вашим приладом і зверніться до уповноваженого сервіс-центру, якщо прилад падав на підлогу або не працює як слід.
- Прилад потрібно відключити від електромережі перед виконанням операцій очищення або догляду, якщо він не працює як слід, одразу після закінчення використання.
- Не виймайте прилад, якщо його електрошнур пошкоджений.
- Не занурюйте прилад у воду і не підставляйте його під струмінь води, навіть під час очищення.
- Не торкайтеся до нагрітих пластин.
- Беріть прилад не за корпус, поки він ще гарячий, а за ручку.
- Відключаючи прилад від електромережі, тягніть не за електрошнур, а за вилку.
- Не користуйтеся електроподовжувачем.
- Не використовуйте для очищення абразивні чи корозійні матеріали.
- Не користуйтесь приладом при температурах нижче 0 С і вище 35 С.

ГАРАНТІЯ:

Ваш прилад призначений тільки для побутового використання. Його не можна використовувати для професійної діяльності.
Неправильне використання приладу тягне за собою анулювання гарантії.

3. ПОЧАТОК РОБОТИ

1. Фіксатор Lock System (мал. 1) : Щоб розкрити щипці, відтягніть фіксатор « Lock System » назад. Щоб заблокувати щипці: закрийте щипці та штовхніть фіксатор «Lock System» вперед.
2. Включіть прилад.
3. Установіть вимикач включено/виключено в положення I. (D)
4. Щипці швидко нагріваються (готові до експлуатації менше ніж через 30 сек.), а температура на протязі всього часу користування не змінюється. (мал. 2)
5. За допомогою кнопок -/+ (мал. 3) оберіть оптимальну для Вашого волосся температуру. Для зменшення температури натисніть кнопку « -», для підвищення температури - кнопку « +». Індикатор температури блимає доти, доки прилад не нагріється до вказаної температури.
6. Після використання: Переведіть двопозиційний вимикач (D) у положення вимкнення (0), закрийте щипці, скористайтеся фіксатором «Lock System», відключіть прилад від електромережі і перед встановленням на зберігання дайте йому повністю охолонути.

Нижче дивіться декілька порад, що допоможуть визначити найбільш оптимальну температуру для випрямлення волосся:
• Індикатор температури зелений зеленого кольору: від 130°C до 200°C (130 – 150 – 170 – 200) для ламкого, тонкого, пофарбованого та знебарвленого волосся.
•Індикатор температури червоного кольору: 230°C для здорового, пружного та сильного волосся.

Важливе попередження: Прилад обладнано функцією блокування щоб допокати вам уникнути помилки (ненавмисне натискання кнопок +/- під час роботи із щипцями).
Якщо ви хочете під час роботи з приладом заблокувати установлену температуру, натисніть на 2 секунди кнопку + або -. Установка приладу заблокується, і на дисплеї з'явиться замочок.
Якщо ви захочете змінити установлену температуру, спочатку розблокуйте прилад – знову на 2 секунди натисніть кнопку + або -. Встановлені параметри зафіксуються, і на екрані з'явиться замок.
Встановлені параметри розфіксуються, і замок зникне з екрана.
Температуру можна змінити натисненням кнопок +/-.

4. ВИКОРИСТАННЯ

4.1 - Як розпрямити волосся?

Волосся має бути розчесаним, чистим і сухим.
• Не користуйтеся приладом у випадку штучного волосся (перук, накладного волосся...).
• Захопіть пасмо шириною кілька сантиметрів, розчешіть його і покладіть між пластинами. Волосся тепер стисніть пластинками і повільно протягуйте їх від коріння аж до кінчиків.
• Керамічна поверхня пластинок забезпечує рівномірний розподіл температури і захищає волосся від дії занадто високої температури.
• Перед укладкою волосся почекайте, поки воно не охолоне.

4.2 - Як створити локони, зробити укладку ?:

Професійні перукарські прийоми допоможуть швидко надати форму волоссю від коренів до кінчиків.
1) Міцно затисніть прядку волосся між пластинами біля коренів. (Fig. 4)
2) Продовжуючи стискати волосся, обережно поверніть на півоберта догори. (Fig. 5)
3) Повільно проведіть пристроєм від коренів до кінчиків волосся. (Fig. 6)
4) Розтисніть пластини, прядка набуде форми.

5. ДОГЛЯД

УВАГА! Перед очищенням витягніть вилку приладу з розетки і дайте щипцям охолонути.
•Догляд за приладом: Витягніть вилку приладу з розетки, витріть його вологою ганчіркою і висушіть.

6. У РАЗІ ВИНИКНЕННЯ ПРОБЛЕМИ

- **Ви не задоволені якістю випрямлення:**
- Сильніше стискайте прядку між випрямними пластинами.
- Повільніше проводьте пристроєм по волоссю.
- Збільшіть температуру за допомогою кнопки « + ».
- **Чи можна змінити температуру?**
- Переконайтесь, що температура нагрівання не заблокована на певному рівні.
- **Верхня пластина не закріплена.**
- Це нормально, з метою покращення якості випрямлення пристрій обладнано однією рухомою пластиною.
- **Пристрій вимикається самостійно через деякий час:**
- Це нормально, цей пристрій обладнано системою автоматичного вимкнення. Див. розділ «автоматичне вимкнення».

ET Lugege enne kasutamist tähelepanelikult läbi nii kasutusjuhend kui ka turvanõuded.

1. ÜLDKIRJELDUS

A. Tangid
B. LED näidik: 5 temperatuurinäitu + temperatuurilukustus
C. Nupud -/+ temperatuuri alandamiseks ja tõstmiseks
D. Toitelüliti
E. Sirestusplaadid, Tsiitsium Tourmaline'i kattematerjaliga sirgestusplaadid
F. Pöörleva juhtme väljumiskoht
G. Toitejuhe
H. Lock System (tangide fikseerimine ja vabastamine)

2. TURVANÕUDED

- Teie turvalisuse tagamiseks vastab seade sellele kohaldatavatele normatiividele ja seadustele (Madalpingeseadmete, Elektromagnetilise Ühilduvuse ja Keskkonnakaitse kohta käivad direktiivid).
- Seadme tarvikud kuumenevad kasutamise käigus. Vältige nende puutumist naha vastu. Jälgige alati, et seade toitejuhe ei puutuks mitte kunagi selle kuumenevate osadega kokku.
- Kontrollige, et kasutatav võrgupinge vastaks seadme juures nõutavale. Valeühendus seadme juures võib seadme rikkuda ning sellised vigastused ei kõi garantii alla.
- Turvalisuse tõstmeks on lisaks soovitavat paigaldada vannitoa vooluhjuhtmestikku rikkevoolukaitseliitsli (RVKL) nominaalse rakendusvooluga kuni 30 mA. Küsige nõu oma elektriku käest.
- Tagi juhul tuleb seade paigaldada ja seda kasutada kooskõlas kasutusnõuetega kehtiva seadusandlusega.
- ETTEVAATUS!: Ärge kasutage seadet vannide, dušikabiinide, kraanikausside või ükskõik millise vett sisaldavate mahutite läheduses.
- Kui seadet kasutatakse vannitoas, võtke see peale kasutamist vooluvõrgust välja, kuna vee lähedus on ohtlik isegi juhul, kui seade ei töötа.
- Seadet ei tohi kasutada isikud (s.h. lapsed), kelle füüsilised ja vaimsed võimalused ei teata piisavat võimet või isikud, kes seda ei oska ka ei ole teda, kuidas seade toimib, väga arvatud juhul, kui nende turvalisuse eest vastutav isik kas nende juhele valvab või on nelle eelnevalt seadme tööpõhimõtted ja kasutamise seigtanud. Ka tuleb valvata selle jaheie, et tagaed seadmega ei mängiks.
- Kui toitejuhe on katki, tuleb ohuolukordade ärahoidmiseks lasta see tootjalt, tema remondi- ja teenindusosakonnalt või vastavat kvalifikatsioonist omavat isikul välja vahetada.
- Ärge kasutage seadet ning võtke ühendust Volitatud Teeninduskeskusega juhul, kui seade on maha kukkunud või ei tööta korralikult.
- Seade peab olema vooluvõrgust välja võetud: selle puhastamiseks ja hoolduseks, ühke korral, kohe, kui olete selle kasutamise lõpetanud.
- Ärge kasutage seadet, kui toitejuhe on katki
- Ärge kastke seadet vette ega pange seda vooluava vee alla isegi mitte selle puhastamiseks.
- Ärge kasutage seadet niiskete kätega.
- Ärge hoidke seadet korpusest – see on tuline –,vaid käepidemest.
- Seadet stepslist väljа tõmmates ei tohi kinni hoida mitte juhtmest, vaid pistikust.
- Ärge kasutage pikendusjuhet.
- Ärge kasutage seadme puhastamiseks vahendeid, mis võivad selle pinda kriimustada või söövitada
- Ärge kasutage temperatuuril alla 0 °C ja üle 35 °C

GARANTII:

Antud seade on ette nähtud ainult koduseks kasutuseks. Seda ei tohi tarvitada töövahendina.
Ebaõige kasutamise korral kaotab garantii kehtivuse

3. TÖÖKS ETTEVALMISTAMINE

1. Lock System (Fig 1) : Tangede avamiseks tõmmake „Lock System" nuppu tahapoole. Tangede lukustamiseks pange need kokku ja lükake „Lock System" nuppu ettepoole.
2. Ühendage seade vooluvõrku.
3. Seade toitelüliti asendisse I. (D)
4. Seade soojeneb väga kiiresti (see on töötks valmis 30 sek jooksul) ning temperatuur ei muutu kogu kasutamisaja jooksul. (fig 2)
5. Valige nupupaari -/+ abil oma juustele jaoks sobivaim temperatuur (joonis 3): Vajutage temperatuuri langetamiseks nuppe – ja temperatuuri tõstmiseks nuppe +. Temperatuuri mõõgutuli vilgub kuni valitud temperatuuri saavutamiseni.
6. Pärast kasutamist pange tangid kokku, Seadke sisse/väljа(lülitamisnupp (D) asendisse "0" –„väljas", lukustage need „Lock System" abil, ühendage seade vooluvõrgust lahti ja laske sellel enne äranpakust korralikult maha jahtuda.

Juustele kõige paremini sobiva töötemperatuuri määramiseks järgige allpool toodud juhiseid.
• Roheline temperatuurinäit: 130 °C kuni 200 °C (130 – 150 – 170 – 200) kergesti katkevate, ühukestele, värvitud või pleegitatud juustele.
• Punane temperatuurinäit: 230 °C tervetele, tugevatele, paksudele juustele.

Tähelepanu! Et vältida viga seadme käsitsemisel (nuppude +/- vajutamist tõõ ajal), on seade varustatud blokeerimisfunktsioonega.
Kui soovite seadistatud temperatuuri töö ajaks blokeerida, hoidke nuppu + või - 2 sekundit all. Kasutusel olev temperatuur salvestatakse, näidikule ilmub tabaluku kujutis.
Kui soovite seadistatud temperatuuri muuta, tuleb seade deblokeerida, hoides uuesti 2 sekundit all nuppu + või -. Nüüd saab seadistusi taas muuta, tabaluku kujutis kaob näidikult.
Temperatuuri seadistamiseks kasutage nuppe +/-.

Seadme automaatne väljalülitumine

Kasutajahuituse tagamiseks on see seade varustatud funktsioonioga, mis lülitab seadme 60 minuti möödumisel automaatselt välja. Kui te soovite jätkata seadme kasutamist, toimige, nagu on kirjeldatud peatükis SEADME KASUTUSELEVÕTMINE.

4. KASUTAMINE

4.1 - Kuidas sirgeda?

Juuksed peavad olema lahti kammitud, puhtad ja kuivad.
• Ärge kasutage seadet kunstjuuste (parukate, šinjoonide jmt) puhul.
• Moodustage mõne sentimeetri laiune salk, kammige see lahti ja asetage plaadikese vahele. Pigistage juuksed tugevalt plaadikese vahelt ja libistage seadet aeglaselt juuksejuurest otsteni välja.
• Plaatide ühtlaselt soojenev keraamiline pind kaitseb juukseid üleliigse kuumuse eest.
• Enne soengu tegemist laske sirgestatud juustel maha jahtuda.

4.2 - Kuidas teha lokke ja muuta oma soengut?

Professionaalne juuksurithnika soengute tegemiseks – juuksejuurtest juukseotseni.
1) Suruge juuksesalk juurest alates tugevasti tangide vahele (Fig. 4).
2) Pöörake tange pool pööret ülespoole. Ärge vähendage survet tangidele (Fig. 5).
3) Libistage tangid juuksejuurtest kuni juukseotsteni (Fig. 6).
4) Vabastage juukseid. Lokk võtab uue kuju.

5. HOOLDAMINE

TÄHELEPANU! Enne puhastamist eemaldage seade vooluvõrgust ja laske sellel jahtuda.
• Seadme puhastamine: Eemaldage seade vooluvõrgust, pühkige seda niiske lapiga ja kuivatage.

6. KUI SEADE EI TÖÖTA KORRALIKULT

- **Sirgendamine pole piisavalt tõhus?**
- Suruge sirgestusplaadid juuksesalgu ümber kõvemini kokku.
- Libistage tange juustel aeglasemalt.
- Tõstke töötemperatuuri. Vajutage selleks nupule +.
- **Temperatuuri muutmine ei õnnestu?**
- Veenduge, et seade temperatuurilukustamise funktsioon ei oleks aktiivne.
- **Ülemine plaat liigub?**
- **See on normaalne. Seade on varustatud liikuva sirgestusplaadiga, mis muudab sirgestusprotsessi tõhusamaks.**
- **Seade lülitub mõne aja möödudes ise välja?**
- See on täiesti normaalne. Seade on varustatud automaatse väljalülitamisfunktsioonioga. Täiendavat teavet leiate peatükist „Automaatne väljalülitumine".

7. AITAME HOIDA LOODUSKESKKONDA!

Teie seadme juures on kasutatud väga mitmeid ümbertöötlemist või kogumist võimaldavaid materjale.
Viige seade kogumispunkti või viimase puudumisel volitatud teeninduskeskusesse, et eleks võimalik selle ümbertöötlemine.

LT Prieš naudodami atidžiai perskaitykite naudojimo instrukcijas ir saugos patarimus.

1. PRIETAISO APRAŠYMAS

A. Žnyplės
B. Ekranėlis: 5 temperatūros padėtys + temperatūros užfksavimas
C. Temperatūros mažinimo/didinimo mygtukas (–/+)
D. Mygtukas (įjungta/išjungta)
E. Plaukų tiesinimo ašmenys, danga Ceramic Titanium Tourmaline
F. Sukamas maitinimo laido išvadas
G. Maitinimo laidas
H. Lock System (susaugoms žnyplėms užfksuoti arba atsiverti)

2 SAUGOS PATARIMAI

- Siekiant užtikrinti Jūsų saugumą, šis aparatas pagamintas laikantis taikomų standartų ir teisės aktų (Žemos įtampos, Elektromagnetinio suderinamumo, Aplinkos apsaugos direktyvų...).
- Naudojant aparatą jo dalys labai įkaista. Nesilieskite prie jų. Niekada neleiskite maitinimo laidui liesti su įkaitusiomis aparato dalimis.
- Patikrinkite, ar Jūsų elektros tinklo įtampa sutampa su nurodytąja ant aparato. Bet kokia įsungimo klaida gali padaryti nepataisomos žalos, kurai neataikoma garantija.
- Saugiai užtikrinti papildomą apsauga, rekomenduojama į vonios kambarį įvesti elektros maitinimo tinklą instaliuoti liekamąja srove valdomus sroves, kurį yra ne didesne nei 30 mA, jungtuvus (DDR). Paprašykite elektrosi instaliuotojo jrengiančio aparatą prijungti.
- Tačiau aparatus turi būti instaliuotas ir naudojamas laikantis jūsų šalyje galiojančių standartų.
- DĖMESIO: Šio aparato nenaudokite arti vonios, dušo, kriauklės ar kitų indų, kuriuose yra vandens.
- Jei naudojate aparatą vonios kambryje, baigę naudoti išjunkite jį iš tinklo, nes laikytų jį arti vandens, net ir neveikiantį, gali būti pavojinga.
- Šis aparatas nėra skirtas naudoti asmenim (taip pat vaikams), kurių fizines, jutimines arba protines gabėmybės yra riboto, taip pat asmenims, neturintiems atitinkamos patirties arba žinių, kiekiai nebent jie yra tuo atveju, kai jų saugumą atsakingi asmenys užtikrina tinkamą priežiūrą arba jie iš anksto gauna instrukcijas dėl šio aparato naudojimo. Vaikai turi būti prižiūrimi, užtikrinant, kad jie nežaistų su aparatu.
- Jei maitinimo laidas pažeistas, gamintojas, centras, kuris yra įgaliotas atlikti priežiūrą po pardavimo, arba panašios kvalifikacijos asmenys ji turi keisti, kad nebūtų pavojaus.
- Neaudokite aparato ir kreipkitės į centrą, įgaliotą atlikti priežiūrą po pardavimo, jeigu aparatas nukrito ir neveikia kaip paprastai.
- Aparatas turi būti išjungtas iš tinklo: prie jo valant ir atliekant priežiūros darbus, surtukus veikimui, baigus jį naudoti.
- Nenaudokite aparato, jei laidas pažeistas.
- Nenardinkite jo į vandenį ir neplaukite net valydami.
- Neleiskite drėgnomis rankomis.
- Neliečkite už jaukinio korpuso, bet už rankenos.
- Nešjiamkite naudotuosi kai jaudo, bet ištraukite kištuką iš lizdo.
- Nenaudokite elektrinio ilgiklio.
- Nevalykite su šveitimo priemonėmis ar korozją sukeliančiomis priemonėmis.
- Nenaudokite esant žemesnei nei 0 °C ir aukštesnei nei 35 °C temperatūrai.

GARANTIJA:

Jūsų aparatas skirtas tik naudojimui namuose. Jo negalima naudoti profesiniams tikslams. Neteisingai naudojant, garantija nebėra taikoma ir tampa negaliojanti.

3. PRIETAISO ĮJUNGIMAS

1. Lock System (Fig 1) : Norėdami pakeliti žnyples, patraukite „Lock System" atgal. Norėdami užfksuoti žnyples, suskleiskite jas ir pastumkite į priekį „Lock System".
2. Įjunkite prietaisą.
3. Nustatykite mygtuką įjungta/išjungta į (I) padėtį. (D)
4. Prietaisas įsigrėja labai per 30 sekundžių - pastovi temperatūra naudojimo metu. (fig 2)
5. Pageidaujama temperatūra plaukams pasirenkama mygtukais – / + (3 pav.): norėdami sumažinti temperatūrą spauskite mygtuką „–", norėdami padidinti spauskite mygtuką +. Temperatūros lemputė mirksi, kol pasiekiama pasirinkta temperatūra. Raudonos lemputės šviečia ryškiau.
6. Baigę naudoti, įjungimo/išjungimo (D) mygtuką nustatykite tės išjungimo padėtimi (0), suskleiskite žnyples, nustatykite „Lock System", išjunkite aparatą iš maitinimo tinklo ir leiskite jam visiškai atvėsti prieš padėdami į vietą.

Keletas patarimų, kaip nustatyti plaukams tinkamiausią tiesinimo temperatūrą.
• Žalias pažymėta temperatūra: nuo 130°C iki 200°C (130–150–170– 200) pažeistiems, ploniems, dažytiems, išblukusiems plaukams.
• Raudonai pažymėta temperatūra: 230°C sveikiems, atspariems, storiems plaukams.

Svarbus įspėjimas: Norint išvengti neatsitiktinio (–/+) mygtukų paspaudimo, prietaisas turi užrakinimo funkciją.
Norėdami laikyti nustatytą temperatūrą naudojimo metu paspauskite ir palaikykite 2 sekundes (+) arba (–) mygtuką. . Jūsų nustatyta temperatūra užfksuojama, ekrane atsiranda spyna.
Norint pakeisti nustatytą temperatūrą, prietaisą reikia atrakinti – vėl 2 sekundes palaikykite (+) arba (–) mygtuką. Prietaisas atsirakina, o spynelė ekrane dingsta.
Jūsų nustatyta temperatūra nebefiksuojama, ik ekrano dingsta spyna.
Galite keisti temperatūrą spausdami mygtukus +/-.

Automatinis aparato išsijungimas

Siekiant užtikrinti saugumą, šiame aparate yra automatinio išsijungimo sistema: aparatas išsijungia po 60 min. Jeigu norite vėl jį pradėti naudoti, vadovaukitės skyrelyje PARUOŠIMAS NAUDOTI pateiktais nurodymais.

4. NAUDOJIMAS

4.1 - Kaip tiesinti plaukus?

Plaukai turi būti iššukuoti, švarūs ir sausi.
• Nenaudokitės prietaiso dirbtiniams plaukams (perukams ir pan.).
• Susukurkite kelių centimetrų pločio plauką sruogą, išlukukite ją ir įdėkite tarp darbinių paviršių. Plaukus tvirtai suspauskite tarp darbinių paviršių ir lygiokite prietaisu nuo šaknelių iki galiukų.
• Keraminis darbinių plokštelių paviršius apsaugo plaukus nuo pernelyg aukštos temperatūros ir perkaitinimo.
• Prieš kuriant šukuoseną leiskite išlygintus plaukus atvėsti.

4.2 - Kaip formuoti sruogas ir padaryti šukuoseną stilingą?

Profesionalūs kirpėjo metodai, kad plaukai lengvai įgytų formą nuo šaknų iki galiukų.
1) Plaukų sruogą ties šaknimis tvirtai suspauskite tarp plokštelių (Fig. 4).
2) Spausdami sruogą, lengvai pasukite plokšteles puslankiu į viršų (Fig. 5).
3) Braukite aparatu nuo plaukų šaknų iki galiukų (Fig. 6).
4) Išimkite aparatą. Sruoga susiformuoja.

5. PRIEŽIŪRA

DĖMESIO! Prieš valymą prietaisą išjunkite iš tinklo ir leiskite jam atvėsti.
• Prietaiso valymas: Prietaisą išjunkite iš tinklo, nušluostykite drėgna skepetaite ir išdžiovinkite.

6. KILUS PROBLEMOMS

- **Plaukai neištiesinami pakankamai veiksmingai.**
- Tiesinamosiomis plokštelėmis tvirčiau suspauskite plaukų sruogą.
- Braukite aparatu lėčiau.
- Padidinkite temperatūrą spausdami mygtuką„+".
- **Negalima pakeisti temperatūros.**
- Patikrinkite, ar temperatūros lygis nėra užfksuotas.
- **Viršutinė plokštelė nestabili.**
- Tai normalu, aparato plokštele juda, kad plaukai būtų ištiesinti veiksmingiau.
- **Praėjus kuriam laikui apartas pats išsijungia.**
- Tai normalu, aparate yra automatinio išjungimo sistema. Žiūrėkite skyrelį „Automatinis išjungimas".

7. PRISIDĖ

SK Pred akýmkoľvek použitím si pozorne prečítajte návod na použitie, ako aj bezpečnostné pokyny.

1. VŠEOBECNÝ POPIS
A. Kliešte
B. LED diódy: 5 polôh teploty + zablokovanie teploty
C. Tlačidlo -/+ zníženie/zvýšenie teploty
D. Spínač zapnuté/vypnuté
E. Žehliace platničky s povrchom Ceramic Titanium Tourmaline
F. Výstup otočnej šnúry
G. Napájacia šnúra
H. Lock System (zaistenie a odistenie kliešti)

2. BEZPEČNOSTNÉ POKYNY
- Aby bola zabezpečená vaša bezpečnosť, tento prístroj zodpovedá platným normám a predpisom (smerniciam o nízkom napätí, o elektromagnetickej kompatibilite, o životnom prostredí…)
- Pri používaní sa príslušenstvo prístroja veľmi zohrieva. Dbajte na to, aby sa nedostalo do kontaktu s pokožkou. Ubezpečte sa, aby sa napájací kábel nikdy nedotýka teplých častí prístroja.
- Skontrolujte, či napätie vašej elektrickej inštalácie zodpovedá napätiu vášho prístroja. Akékoľvek nesprávne zapojenie môže spôsobiť nenávratné škody, na ktoré sa záruka nevzťahuje.
- Aby ste zabezpečili dodatočnú ochranu, odporúča sa do elektrickej inštalácie napájajúcej kúpeľňu nainštalovať diferenciálny vypínač s prideleným prevádzkovým rozdielovým prúdom, ktorý neprekračuje 30 mA. Poraďte sa so svojím inštalatérom.
- Inštalácia prístroja a jeho používanie musia byť v súlade s normami platnými vo vašom štáte.
- UPOZORNENIE: Tento prístroj sa nesmie používať v blízkosti vaní, spŕch, umývadiel ani iných nádob, v ktorých sa nachádza voda.
- Pri používaní prístroja v kúpeľni, prístroj po použití odpojte z elektrickej siete, pretože blízkosť vody môže predstavovať nebezpečenstvo aj v prípade, že je prístroj vypnutý.
- Tento prístroj nesmú používať osoby (vrátane detí), ktoré majú zníženú fyzickú, senzorickú alebo mentálnu schopnosť, alebo osoby, ktoré nemajú na to skúsenosti alebo vedomosti, okrem prípadov, keď im pri tom pomáha osoba zodpovedná za ich bezpečnosť, dozor alebo osoba, ktorá ich vopred poučí o používaní tohto prístroja. Je vhodné dohliadať na deti, aby ste si boli istí, že sa s týmto prístrojom nehrajú.
- Ak je napájací kábel poškodený, je potrebné, aby ho vymenil výrobca, jeho zákaznícky servis alebo osoby s podobnou kvalifikáciou, aby sa predišlo nebezpečenstvu.
- Prístroj nepoužívajte a obráťte sa na autorizované servisné stredisko, ak : prístroj spadol, ak normálne nefunguje.
- Prístroj je potrebné odpojiť z elektrickej siete: pred čistením a údržbou, v prípade, že dôjde k prevádzkovým poruchám a keď ste ho prestali používať.
- Prístroj nepoužívajte, ak je poškodený napájací kábel.
- Neponárajte ho do vody, ani ak by ste ho chceli očistiť.
- Nechytajte ho vlhkými rukami.
- Prístroj nechytajte za teplú časť, ale za rukoväť.
- Pri odpájaní z elektrickej siete neťahajte za napájací kábel, ale za zástrčku.
- Nepoužívajte elektrickú predlžovaciu šnúru.
- Nečistite ho drsnými ani korozívnymi prostriedkami.
- Nepoužívajte ho v prípade, že teplota v interiéri klesla pod 0 °C alebo vystúpila nad 35 °C.

ZÁRUKA:
Tento prístroj je určený na bežné domáce použitie. Nemôže sa používať na profesionálne účely.
V prípade, že sa prístroj nesprávne používa, záruka stráca platnosť.

3. UVEDENIE DO CHODU
1. Lock System (Fig 1) : Ak chcete kliešte otvoriť, „Lock System" potiahnite dozadu. Ak chcete kliešte zaistiť: kliešte zatvorte a tlačidlo „Lock System" potlačte dopredu.
2. Zapojte prístroj.
3. Nastavte spínač zapnuté/vypnuté do polohy I. (D)
4. Prístroj sa veľmi rýchlo nahrieva (do 30 s je pripravený na prevádzku) a teplota sa po celý čas používania nemení. (fig 2)
5. Zvoľte ideálnu teplotu pre svoje vlasy za pomoci tlačidiel -/+ (obr. 3): stlačte tlačidlo – pre zníženie teploty alebo tlačidlo + pre jej zvýšenie. Ukazovateľ teploty bliká, až kým sa nedosiahne zvolená teplota.
6. Po použití: Vypínač štart/stop (D) dajte do polohy (0), kliešte zatvorte, použite „Lock System", prístroj odpojte z elektrickej siete a pred odložením ho nechajte úplne vychladnúť.

Pre určenie najvhodnejšej teploty žehlenia pre vaše vlasy uvádzame niekoľko rád:
- Zelené zobrazenie teploty: od 130 °C do 200 °C (130 – 150 – 170 – 200) pre poškodené, jemné, farbené a odfarbené vlasy.
- Červené zobrazenie teploty: 230 °C pre zdravé, odolné, hrubé vlasy.

Dôležité upozornenie: Aby ste sa pri manipulácii vyhli omylu (neúmyselné stlačenie tlačidiel +/- počas chodu), prístroj je vybavený blokovacou funkciou. Ak chcete počas prevádzky zablokovať nastavenú teplotu, stlačte na 2 sekundy tlačidlo + alebo –. Nastavenie sa zablokuje a na obrazovke sa zobrazí zámok.
Ak budete chcieť nastavenú teplotu zmeniť, musíte prístroj odblokovať – znovu na 2 sekundy stlačte tlačidlo + alebo –. Nastavenie sa odblokuje a zámok z obrazovky zmizne. Teplotu môžete meniť stláčaním tlačidiel +/-.

Automatické zastavenie prístroja:
Pre vašu bezpečnosť je tento prístroj vybavený systémom automatického zastavenia po uplynutí 60 minút. Ak si želáte znova ho spustiť, prečítajte si odsek SPUSTENIE.

4. POUŽÍVANIE
4.1 - Ako postupovať pri žehlení vlasov?
Vlasy musia byť rozčesané, čisté a suché.
- Nepoužívajte prístroj na umelé vlasy (parochne, príčesky...).
- Utvorte prameň šírky niekoľkých centimetrov, rozčešte ho a vložte medzi platničky. Vlasy pevne stlačte medzi platničky a prístroj pomaly posúvajte od korienkov až ku končekom vlasov.
- Keramická povrchová úprava platničiek s rovnomerným rozmiestnením tepla chráni vlasy pred nadmernou teplotou.
- Pred vytváraním účesu nechajte narovnané vlasy vychladnúť.

4.2 - Ako postupovať pri natáčaní vlasov, štylizovaní účesu?:
Profesionálna technológia pre kaderníkov na jednoduché vytváranie účesov od korienkov po končeky vlasov.
1) Pevne zovrite prameň vlasov v blízkosti korienkov medzi platničkami. (Fig. 4)
2) Zovretie neuvoľňujte a prameň mierne otočte o polovicu otočky smerom hore. (Fig. 5)
3) Prístrojom posúvajte od korienkov až ku končekom. (Fig. 6)
4) Odoberte prístroj a kučera je hotová.

5. ÚDRŽBA
POZOR! Pred čistením prístroj odpojte od siete a nechajte ho vychladnúť.
- Čistenie prístroja: Odpojte prístroj od siete, pretrite vlhkou handričkou a osušte.

6. V PRÍPADE PROBLÉMU
• Nie ste spokojní s výsledkom žehlenia:
- Silnejšie zovrite žehliace platničky s prameňom vašich vlasov
- Prístrojom posúvajte pomalšie.
- Zvýšte teplotu pomocou tlačidla „+".
• Teplota sa nedá zmeniť?
- Skontrolujte, či úroveň teploty nie je uzamknutá.
• Horná platnička nie je pevná.
- Je to normálne, prístroj je vybavený pohyblivou platničkou pre vyššiu účinnosť žehlenia.
• Po určitom čase sa prístroj sám vypína:
- Je to normálne, tento prístroj je vybavený systémom automatického zastavenia. Pozri odsek „automatické zastavenie".

7. PRISPEJME K OCHRANE ŽIVOTNÉHO PROSTREDIA!
ⓘ Tento prístroj obsahuje veľa zhodnotiteľných alebo recyklovateľných materiálov.
➲ Odovzdajte ho na zberné miesto, alebo ak takéto miesto chýba, tak autorizovanému servisnému stredisku, ktoré zabezpečí jeho likvidáciu.

SL Preden boste napravo začeli uporabljati, preberite navodila za uporabo in varnostne nasvete.

1. SPLOŠNI OPIS
A. Klešče
B. LED prikazovalnik: 5 položajev temperature + zaklepanje temperature
C. Stikalo -/+ zniževanje /zviševanje temperature
D. Stikalo vklopljeno /izklopljeno
E. Grelne plošče za ravnanje las, keramična Titanium Turmalin prevleka
F. Izstop za obračalno el vrvico
G. Napajalna el vrvica
H. Lock System (pritrditev in sprostitev klešč)

2. VARNOSTNA NAVODILA
- Za zagotavljanje vaše varnosti ta naprava ustreza veljavnim standardom in predpisom (direktive za nizko napetost, elektromagnetno združljivost, okolje…).
- Med uporabo se pribor naprave zelo segreje. Izogibajte se stiku s kožo. Pazite, da napajalni kabel nikoli ne pride v stik z vročimi deli naprave.
- Preverite ali napajalna napetost vaše električne napeljave ustreza napetosti naprave. Napačna priključitev na omrežje lahko povzroči nepopravljivo škodo, ki ni vključena v garancijo.
- Za zagotavljanje dodatne zaščite priporočamo, da v električni tokokrog za napajanje v kopalnici instalirate zaščitno stikalo na diferenčni tok (DDR), pri katerem nazivni diferenčni tok ne presega 30 mA. Za nasvet vprašajte svojega inštalaterja.
- Instalacija naprave in njena uporaba morata biti v skladu z veljavnimi standardi v vaši državi.
- OPOZORILO: Naprave ne uporabljajte v bližini kopalnih kadi, tuš kabin, umivalnikov ali posod, ki vsebujejo vodo.
- Če napravo uporabljate v kopalnici, jo po uporabi izklopite iz vtičnice, saj lahko bližina vode predstavlja nevarnost tudi, ko je naprava izključena.
- Naprava ni predvidena za uporabo s strani oseb (kamor so vključeni tudi otroci) z zmanjšanimi fizičnimi, čutilnimi ali duševnimi sposobnostmi, ali oseb, ki nimajo izkušenj z napravo, oziroma je ne poznajo, razen če oseba, ki odgovarja za njihovo varnost, poskrbi za nadzor ali za predhodno uposabljanje o uporabi naprave. Poskrbeti je treba za nadzor otrok in preprečiti, da se igrajo z napravo.
- Če je napajalni kabel naprave poškodovan, ga mora zaradi nevarnosti električnega udara zamenjati proizvajalec, njegov pooblaščeni servis ali ustrezno usposobljena oseba.
- Ne uporabljajte naprave in se obrnite na pooblaščen servisni center:
- v primeru padca naprave na tla,
- če ne deluje pravilno.
- Napravo morate izključiti iz omrežnega napajanja:pred čiščenjem in vzdrževanjem, v primeru nepravilnega delovanja, takoj po prenehanju uporabe.
- Ne uporabljajte naprave, če je kabel poškodovan.
- Ne potapljajte je v vodo in ne postavljajte je pod pipo, niti pri čiščenju.
- Ne držite je z vlažnimi rokami.
- Ne držite je za ohišje, ki je vroče, ampak za ročaj.
- Ne izključite je tako, da povlečete za kabel, ampak izvlecite vtikač.
- Ne uporabljajte električnega podaljška.
- Ne čistite je z grobimi ali korozivnimi sredstvi.
- Ne uporabljajte je pri temperaturi, ki je nižja od 0° C in višja od 35° C.

GARANCIJA:
Naprava je namenjena samo za uporabo v gospodinjstvih. Ne sme se uporabljati v profesionalne namene.
V primeru napačne uporabe postane garancija nična in neveljavna.

3. PRED UPORABO
1. Lock System (Fig 1) : Za odpiranje klešč potegnite "Lock System" nazaj. Za zaklepanje klešč: zaprite klešče in potisnite naprej »Lock System«.
2. Vklopite aparat.
3. Prestavite stikalo vklopljeno/izklopljeno v položaj I. (D)
4. Aparat lahko postane vroč (v 30 sekundah je pripravljen za uporabo) pri čemer se temperatura med časom delovanja ne spreminja. (fig 2)
5. Z gumboma -/+ (slika 3) izberite temperaturo, ki najbolj ustreza vašim lasem: s pritiskom na gumb - temperaturo znižate, s pritiskom na gumb + pa povišate. Indikator temperature utripa, dokler se plošči segrevata na želeno temperaturo.
6. Po uporabi: Vklopno/izklopno (D) stikalo postavite v položaj za zaustavitev (0), zaprite klešče, uporabite »Lock System«, izključite napravo iz omrežne napetosti in pustite, da se popolnoma ohladi, preden jo spravite.

Nekaj nasvetov za lažjo nastavitev temperature, ki je primerna za vaše lase:
- Zelen zaslon za temperaturo: od 130 °C do 200 °C (130 – 150 – 170 – 200) za oslabljene, tanke, pobarvane ali pobeljene lase.
- Rdeč zaslon za temperaturo: 230 °C za zdrave, odporne in čvrste lase.

Pomembno opozorilo: da se boste pri uporabi aparata izognili nenamenskemu premiku stikala +/-, je aparat opremljen s funkcijo za blokiranje. Če med uporabo želite blokirati nastavljeno temperaturo, držite 2 sekundi stisnjeno stikalo + ali –. Nastavljena temperatura se blokira in na prikazovalniku se prikaže ključavnica.
Če želite nastavljeno temperaturo spremeniti, morate prekiniti blokiranje aparata– spet držite 2 sekundi stisnjeno stikalo + ali – Vaša nastavitev se odklene in ključavnica izgine z zaslona.
Temperaturo lahko spremenite s pritiskom na gumba +/-.

Samodejna zaustavitev aparata:
Zaradi varnosti ima aparat sistem, ki ga po 60 minutah samodejno izkljuČi. Če ga želite ponovno uporabiti, glejte odstavek UPORABA.

4. UPORABA
4.1 - Kako ravnati lase?
Lasje morajo biti dobro razčesani, čisti in suhi.
- Ne uporabljajte aparata za umetne lase (lasulje, vstavke...).
- Vzemite pramen las s širino nekaj centimetrov, razčešite ga in namestite med plošče. Lase dobro stisnite med plošče in aparat počasi premeščajte po celotni dolžini las od korenov do konic las.
- Keramična površinska obdelava plošč z enakomerno porazdelitvijo temperature varuje lase pred poškodovanjem zaradi visoke temperature.
- Pred oblikovanjem frizure pustite lase, da se ohladijo.

4.2 - Kako oblikovati kodre, urediti pričesko?
Profesionalna tehnika frizerjev za oblikovanje las od korenine do vrha.
1) Primite pramen las pri koreninah, namestite ga med grelni plošči in stisnite. (Fig. 4)
2) Zadržite pritisk na pramenu in aparat nežno pomaknite navzgor. (Fig. 5)
3) Drsite z aparatom od korenin do vrhov las. (Fig. 6)
4) Odmaknite aparat, kodri so zravnani.

5. VZDRŽEVANJE
PAZITE ! Pred čiščenjem aparat odklopite iz električnega omrežja in ga pustite, da se ohladi.
- Čiščenje aparata: Odklopite aparat iz električnega omrežja, obrišite ga z vlažno krpo in dobro posušite.

6. ČE PRIDE DO TEŽAV
• Ravnanje ni dovolj učinkovito:
- Močneje stisnite grelne plošče.
- Počasneje drsite z aparatom.
- Zvišajte temperaturo s pomočjo gumba « + ».
• Ali se temperature ne da spremeniti?
- Preverite, ali je temperatura zaklenjena.
• Zgornja grelna plošča ni fiksirana.
- To je normalno, aparat ima pomično grelno ploščo za učinkovitejše ravnanje.
• Aparat se sam izključi po določenem času:
- To je normalno, aparat je opremljen s sistemom samodejne izključitve. Glejte odstavek »samodejna izključitev«.

7. SODELUJMO PRI PRIZADEVANJIH ZA ZAŠČITO OKOLJA!
ⓘ Vaša naprava vsebuje številne vredne materiale, ki se lahko reciklirajo.
➲ Zato jo odnesite na zbirno mesto, če ga ni, pa v pooblaščen servisni center, kjer jo bodo ustrezno predelali.

HU Minden használat előtt olvassa el figyelmesen a használati útmutatót és a biztonsági előírásokat.

1. ÁLTALÁNOS LEÍRÁS
A. Fogó
B. LED kijelző: 5 hőmérséklet fokozat + a hőmérséklet rögzítése
C. Hőmérséklet csökkentése/növelése (-/+) gomb
D. Be-/kikapcsoló gomb
E. Simítólapok, kerámia titán turmalin bevonattal
F. 360 fokban forgó vezeték kimenete
G. Tápkábel
H. Lock System (fogó be- és kibiztosítása)

2. BIZTONSÁGI TANÁCSOK
- Az Ön biztonsága érdekében ez a készülék megfelel a hatályos szabványoknak és szabályozásoknak (kisfeszültségre, elektromágneses kompatibilitásra, környezetvédelemre stb. vonatkozó irányelvek).
- Használat során a készülék tartozékai felforrósodnak. Kerülje a bőrrel való érintkezést. Mindig bizonyosodjon meg arról, hogy a tápkábel ne érintkezzen a készülék meleg részeivel.
- Ellenőrizze, hogy elektromos hálózatának feszültsége megegyezik a készülék tápfeszültségével. Minden csatlakoztatási hiba javíthatatlan károkat okozhat, amelyeket a garancia nem fed.
- További védelem biztosításához javasoljuk, hogy a fürdőszoba áramkörébe szereljen be egy, maximum 30 mA üzemi különbözeti áram ellen védő, áram-védőkapcsolót. Kérjen tanácsot villanyszerelőjétől.
- Ugyanakkor a készülék beszerelése és használata eleget kell tegyen az országában hatályos szabványoknak.
- FIGYELMEZTETÉS: Ne használja a készüléket fürdőkád, zuhanyozó, mosdókagyló vagy egyéb víztároló mellett.
- Amikor fürdőszobában használja a készüléket, használat után azonnal húzza ki a csatlakozódugaszt, mert a víz közelsége veszélyt jelent, még akkor is, ha a készülék ki van kapcsolva.
- Tilos a készülék használata olyan személyek által (beleértve a gyerekeket is), akiknek fizikai, érzékelési vagy szellemi képességeik korlátozottak, valamint olyan személyek által, akik nem rendelkeznek a készülék használatára vonatkozó gyakorlattal vagy ismeretekkel. Kivételt képeznek azok a személyek, akik egy, a biztonságukért felelős személy által vannak felügyelve, vagy akikkel ez a személy előzetesen ismertette a készülék használatára vonatkozó utasításokat. Ajánlott a gyerekek felügyelete, annak érdekében, hogy ne játsszanak a készülékkel.
- Abban az esetben, ha a tápkábel meg van sérülve, ezt a gyártónak, az ügyfélszolgálat alkalmazottjának, vagy egy hasonló képzettségű szakembernek kell kicserélnie, minden veszély elkerülése érdekében.
- A következő esetekben ne használja a készüléket, és vegye fel a kapcsolatot egy hivatalos szervizközponttal: a készülék leesett, rendelle-nesen működik.
- Húzza ki a készülék csatlakozódugaszát a következő esetekben: tisztítás és karbantartás előtt, működési rendellenesség esetén, amint befejezte használatát.
- Ne használja a készüléket, ha a tápkábel megsérült
- Ne merítse vízbe és ne tartsa víz alá, még tisztítás esetén sem.
- Ne fogja meg nedves kézzel.
- Ne a borításánál (amely felmelegedhet), hanem a fogantyújánál fogva nyúljon a készülékhez.
- Áramtalanításkor ne a kábelnél fogva, hanem a dugasznál fogva húzza ki a készüléket.
- Ne használjon elektromos hosszabbítót.
- Ne tisztítsa súroló vagy maró hatású termékekkel.
- Ne használja 0°C alatti vagy 35°C feletti hőmérsékleteken.

GARANCIA:
A készülék kizárólag otthoni használatra alkalmas. Nem használható professzionális célokra.
A garancia érvényét veszti nem megfelelő használat esetén.

3. ÜZEMBE HELYEZÉS
1. Lock System (Fig 1) : A lapok szétnyitásához húzza a „Lock System" rögzítőrendszert hátrafelé. A lapok blokkolása: zárja össze a lapokat, és nyomja előre a „Lock System" rendszert.
2. Kapcsolja be a készüléket.
3. A be-/kikapcsolót állítsa I pozícióba. (D)
4. A készülék nagyon gyorsan melegszik (30 mp alatt üzemkész) és a hőmérséklet a használat teljes időtartama alatt nem változik. (fig 2)
5. Válassza ki a haja számára ideális hőmérsékletet a -/+ gombok segítségével (3. ábra): a hőmérséklet csökkentéséhez nyomja meg a - gombot, illetve növeléséhez a + gombot. A hőmérséklet jelző mindaddig villog, amíg a készülék el nem éri a kívánt hőmérsékletet.
6. Használat után: Tolja a be- / kikapcsoló (D) gombot a kikapcsolás (0) pozícióba, zárja össze a lapokat, használja a „Lock System" rendszert, húzza ki a készülék csatlakozódugaszát az aljzatból, és tárolás előtt hagyja teljesen lehűlni a készüléket.

Néhány tanács a hajának leginkább megfelelő hajsimítási hőmérséklet kiválasztásához:
- Zöld hőmérséklet-kijelzés: 130°C és 200°C között (130 – 150 – 170 – 200) törékeny, vékony, festett, világosított hajra.
- Vörös hőmérséklet-kijelzés: 230°C egészséges, ellenálló, erőteljes hajra.

FONTOS figyelmeztetés: Hogy a manipuláció során elkerülje a tévedést (a -/+ gomb akaratlan megnyomása üzemelés közben), használja a készülék hőmérséklet rügzítő funkcióját.
Ha üzemelés közben a beállított hőmérsékletet rögzíteni szeretné, nyomja meg 2 másodpercre a + vagy – gombot. A beállítás tárolásra kerül és a képernyőn egy lakat jelenik meg.
Ha a beállított hőmérsékletet módosítani szeretné, előbb a készülék blokkolását kell feloldani, a + vagy – gomb 2 másodpercig tartó megnyomásával. A beállítás tárolása megszűnik, és a képernyőről eltűnik a lakat.
A hőmérsékletet a +/- gombok megnyomásával módosíthatja.

A készülék automatikus kikapcsolódása:
Az Ön biztonsága érdekében a készülék automatikusan kikapcsol 60 perc elteltével. Ha szeretné ismét bekapcsolni, olvassa el a BEKAPCSOLÁS bekezdést.

4. HASZNÁLAT
4.1 - Hogyan simítsuk ki a hajat?
A hajat szét kell fésülni, annak tisztának és száraznak kell lennie.
- Ne használja a készüléket műhajra (paróka, póthaj ...).
- Fogjon össze egy néhány centiméter széles hajtincset, fésülje szét és tegye a lapok közé. A hajat szilárdan nyomja a lapokkal, és a készüléket lassan mozgassa a hajtőtől a haj vége felé.
- A lapok kerámia felületkezelésekor a hőmérséklet eloszlása egyenletes, ami védi a hajat a túl magas hőmérséklettel szemben.
- A frizura kialakítása előtt a kisimított hajat hagyja kihűlni.

4.2 - Hogyan csináljunk göndör tincseket, stílusos frizurát? :
Professzionális fodrászati technológia az egyszerű frizuraalakításért a tövektől a hajvégekig.
1) Fogjon be egy hajtincset határozott mozdulattal a lapok közé, a hajtövekhez közel. (Fig. 4)
2) Megtartva az egyenletes nyomást a tincsen, tegyen egy finom félfordulatot felfelé. (Fig. 5)
3) Csússzon végig rajta a tövektől a hajvégekig. (Fig. 6)
4) Engedje fel a lapokat, és kész a göndör fürt.

5. KARBANTARTÁS
FIGYELEM! A készüléket tisztítás előtt előbb csatlakoztassa le a hálózatról és hagyja kihűlni.
- A készülék tisztítása: A készüléket csatlakoztassa le a hálózatról, nedves törlőkendővel törölje le és szárítsa meg.

6. PROBLÉMA ESETÉN
• Nem elég hatásos a simítás:
- Szorítsa rá erősebben a simítólapokat a hajtincsére.
- Lassabban csúsztassa a készüléket.
- Növelje a hőmérsékletet a „+" gomb segítségével.
• Nem tudja megváltoztatni a hőmérsékletet?
- Ellenőrizze, hogy nincs-e rögzítve a hőmérséklet szintje.
• A felső lap nincs rögzítve.
- Ez normális: a készülék mozgó lappal van felszerelve a simítás nagyobb hatékonysága érdekében.
• A készülék egy idő után magától kikapcsol:
- Ez normális: ez a készülék automatikus kikapcsoló rendszerrel van felszerelve. Tekintse meg az „automatikus kikapcsolás" bekezdést.

7. VEGYÜNK RÉSZT A KÖRNYEZETVÉDELEMBEN!
ⓘ Az Ön készüléke számos értékesíthető vagy újrahasznosítható anyagot tartalmaz.
➲ A megfelelő kezelés végett, készülékét adja le egy gyűjtőhelyen vagy, ennek hiányában, egy hivatalos szervizközpontban.

BG Прочетете внимателно инструкциите за ползване и указанията за безопасност преди първата употреба.

1. ОБЩО ОПИСАНИЕ
A. Маша
B. Светодиоден дисплей: 5 позиции за регулиране на температурата + блокиране на температурата
C. Бутон -/+ намаляване/повишаване на температурата
D. Превключвател включено/изключено
E. Плочи за изправяне с турмалиново покритие Ceramic Titanium
F. Изход на ротационния захранващ кабел
G. Захранващ кабел
H. Lock System (заключване и отключване на машата)

2. ПРЕПОРЪКИ ЗА БЕЗОПАСНОСТ
- За вашата безопасност този уред съответства на стандартите и на действащата нормативна уредба (Нисковолтова директива, Директива за електромагнитна съвместимост, Директива за опазване на околната среда и др.).
- Приставките на уреда се нагряват силно по време на работа. Избягвайте контакт с кожата. Уверете се, че захранващият кабел не се допира до горещите части на уреда.
- Проверете дали захранването на уреда отговоря на електрическата ви мрежа. Неправилното захранване може да причини необратими повреди, които не се покриват от гаранцията.
- За да осигурите допълнителна защита, ви препоръчваме да инсталирате в електрическата мрежа на банята устройство за дефектнотокова защита (ДТЗ), като номиналният ток не трябва да превишава 30 mA. Поискайте съвет от квалифицирано лице.
- Инсталирането на уреда и използването му трябва да отговарят на действащите стандарти във вашата държава.
- ВНИМАНИЕ! Не използвайте уреда в близост до вани, душ-кабини, мивки, басейни или други съдове, съдържащи вода.
- Ако използвате уреда в банята, изключете го от мрежата веднага след употреба, защото близостта с вода може да представлява опасност дори когато уредът не е включен.
- Уредът не е предвиден да бъде използван от лица (включително от деца), чиито физически, сетивни или умствени способности са ограничени, или лица без опит и знания освен ако отговорно за тяхната безопасност лице наблюдава и дава предварителни указания относно ползването на уреда. Наглеждайте децата, за да се уверите, че не играят с уреда.
- Ако захранващият кабел е повреден, за да избегнете всякакви рискове, той трябва да бъде сменен от производителя, от сервиза за гаранционно обслужване или от лица със сходна квалификация.
- Не използвайте уреда и се свържете с одобрен сервизен център, в случай че уредът е падал или не работи нормално.
- Уредът трябва да бъде изключен от захранването: преди почистване и всякакви поправки/поддръжка, при неправилна работа, веднага след като приключите работа с него.
- Не използвайте уреда, ако кабелът е повреден
- Не потапяйте и не мийте с вода дори при почистване.
- Не хващайте с мокри ръце.
- Не хващайте за корпуса, който се нагрява, а за дръжката.
- Не дърпайте захранващия кабел, а щепсела, за да го изключите от мрежата.
- Не използвайте удължител.
- Не използвайте абразивни или корозивни препарати за почистване.
- Не използвайте при температура по-ниска от 0°C и по-висока от 35°C.

ГАРАНЦИЯ:
Този уред е предназначен само за домашна употреба. Не е предназначен за професионални цели.
Гаранцията се обезсилва при неправилна употреба.

3. ВЪВЕЖДАНЕ В ЕКСПЛОАТАЦИЯ
1. Lock System (Fig 1) : За да отворите заклещващия механизъм, дръпнете „Lock System" в посока назад.
За блокиране на щипките: затворете щипките и бутнете lock system напред.
2. Включете уреда.
3. Нагласете превключвателя включено/изключено на позиция I. (D)
4. Уредът се нагрява много бързо (до 30 сек. е приготвен за експлоатация), а температурата през цялото време на употреба не се променя. (fig 2)
5. Изберете подходящата температура за Вашата коса с натискане на бутона -/+ (фиг. 3): натиснете - за намаляване или + за увеличаване на температурата. Индикаторът на температура мига, докато достигне избраната температура.
6. След употреба: Поставете превключвателя за включване/изключване (D) в положение изключено (0), затворете щипките, използвайте Lock System, изключете уреда от захранването и го оставете да изстине напълно, преди да го приберете.

Ето няколко съвета как да определите най-подходящата температура за изправяне на Вашата коса:
- Зелен индикатор за температура: от 130°C до 200°C (130 – 150 – 170 – 200) за увредена, тънка, боядисана или обезцветена коса.
- Червен индикатор за температура: 230°C за здрава, силна и плътна коса.

Важно предупреждение: За да се избегнат грешки при манипулацията (нежелателно натискане на бутоните +/- по време на експлоатация), уредът е снабден с функция за блокиране.
Ако по време на експлоатация желаете да блокирате нагласената температура, натиснете в продължение на 2 секунди бутона + или –. Желаната настройка е запазена - на екрана се появява катинар.
Ако желаете да промените нагласената температура, уредът трябва да се освободи от блокирането – натиснете отново в продължение на 2 секунди бутона + или –. Желаната настройка е изтрита – катинарът изчезва от екрана.
Можете да промените температурата с помощта на бутони +/-.

Автоматично спиране на уреда:
За вашата безопасност уредът е снабден със система за автоматично спиране след 60 минути. Ако искате да го включите отново, прочетете точка „ВКЛЮЧВАНЕ".

4. ИЗПОЛЗВАНЕ
4.1 - Как да изгладим косата?
Косата трябва да е сресана,, чиста и суха.
- Уредът да не се използва на изкуствени коси (перуки, кичури...).
- Пригответе си кичур с дебелина няколко сантиметра, срешете го и го наместете между плочките. Притиснете силно косите между плочките, а уреда изтегляйте бавно в посока от корените към краищата на космите.
- Керамичният повърхностен слой на плочките с равномерно разпространение на топлината предпазва косата от прегряване.
- Преди да си направите прическата оставете изправената коса да изсъхне.

4.2 - Как да направим къдрици, да стилизираме прическа?:
Професионални фризьорски техники за лесно оформяне от корена до върха.
1) Защипете здраво един кичур коса между плочите като се захваща близо до корените. (Fig. 4)
2) Като поддържате постоянен натиска върху кичура, завъртете бавно на половин оборот нагоре. (Fig. 5)
3) Плъзнете от корените към върховете. (Fig. 6)
4) Отстранете уреда и къдрицата е оформена.

5. ПОДДРЪЖКА
ВНИМАНИЕ! Преди да започнете да чистите уреда изключете го от мрежата и го оставете да изстине.
- Чистене на уреда: Изключете уреда от мрежата, изтрийте го с мокър парцал и го изсушете.

6. В СЛУЧАЙ НА НЕИЗПРАВНОСТ
• Изправянето не е достатъчно ефикасно:
- Стиснете по-здраво изправящите плочи към кичура коса.
- Плъзгайте уреда по-бавно.
- Увеличете температурата с натискане на бутона „+".
• Температурата не може да бъде променена?
- Проверете дали температурата не е фиксирана на определено ниво.
• Горната плоча не е неподвижна.
- Това е нормално, тъй като уредът е снабден с една подвижна плоча с цел повишаване ефикасността на изправянето.
• Уредът се изключва сам след известно време:
- Това е нормално, тъй като уредът е снабден със система за автоматично изключване. Прочетете абзаца „автоматично изключване".

7. ДА УЧАСТВАМЕ В ОПАЗВАНЕТО НА ОКОЛНАТА СРЕДА!
ⓘ Уредът е изработен от различни материали, които могат да се предадат на вторични суровини или да се рециклират.
➲ Предайте го в специален център или, ако няма такъв, в одобрен сервиз, за да бъде преработен.

RO Citiţi cu atenţie modul de utilizare şi instrucţiunile de siguranţă înainte de prima utilizare.

1. DESCRIERE GENERALĂ
A. Cleşte
B. Afişaj cu leduri: 5 poziţii de temperatură + blocarea temperaturii
C. Buton -/+ scăderea/mărirea temperaturii
D. Întrerupător pornit/oprit
E. Plăci de îndreptare a părului, suprafaţă de acoperire Ceramic Titanium Turmalină
F. Ieşirea cablului de alimentare spiralat
G. Cablu de alimentare
H. Sistem de blocare (blocarea şi deblocarea cleştelui)

2. INSTRUCŢIUNI DE SIGURANŢĂ
- Pentru siguranţa dumneavoastră, acest aparat este conform normelor şi reglementărilor aplicabile (directivele privind echipamentele de joasă tensiune, compatibilitatea electromagnetică, mediul înconjurător, etc.).
- Accesoriile aparatului se încălzesc foarte tare în timpul utilizării. Evitaţi contactul cu pielea. Asiguraţi-vă că niciodată cablul de alimentare să nu fie în contact cu părţile calde ale aparatului.
- Verificaţi ca tensiunea instalaţiei dumneavoastră electrice să corespundă cu cea a aparatului dumneavoastră. Conectarea la o tensiune necorespunzătoare poate provoca daune permanente care nu sunt acoperite prin garanţie.
- Pentru asigurarea unei protecţii complementare, se recomandă instalarea, în circuitul electric care alimentează baia, a unui dispozitiv de protecţie la curent diferenţial rezidual de cel mult 30 mA. Cereţi sfatul electricianului dumneavoastră.
- Instalarea aparatului şi utilizarea sa trebuie să fie, totuşi, conforme normelor în vigoare din ţara dumneavoastră.
- ATENŢIONARE: Nu utilizaţi acest aparat în apropierea unor căzi de baie, căzi de duş, chiuvete sau a altor recipiente care conţin apă.
- Când utilizaţi aparatul în baie, scoateţi-l din priză după utilizare, pentru că apropierea de apă poate reprezenta un pericol chiar şi când aparatul este oprit.
- Acest aparat nu a fost conceput pentru a fi folosit de persoane (inclusiv copii) cu capacităţi fizice, senzoriale sau mintale diminuate sau de persoane fără experienţă sau cunoştinţe privind utilizarea unor aparate asemănătoare. Excepţie constituie cazul în care aceste persoane sunt supravegheate de o persoană responsabilă de siguranţa lor sau au beneficiat din partea persoanei respective de instrucţiuni prealabile referitoare la utilizarea aparatului. Este recomandată supravegherea copiilor, pentru a vă asigura că aceştia nu se joacă cu aparatul.
- Dacă cablul de alimentare este deteriorat, acesta trebuie să fie înlocuit de fabricant, de serviciul post-vânzare al acestuia sau de către persoane cu o calificare similară pentru evitarea unui pericol.
- Nu utilizaţi aparatul dumneavoastră şi contactaţi un centru de service autorizat dacă: aparatul dumneavoastră a căzut, dacă acesta nu funcţionează normal.
- Aparatul trebuie scos din priză: înainte de operaţiunile de curăţare şi întreţinere, în caz de funcţionare anormală, imediat după ce aţi terminat utilizarea acestuia.
- Nu utilizaţi aparatul în cazul în care cablul este deteriorat.
- Nu scufundaţi aparatul în apă şi nu-l treceţi sub apă nici măcar pentru curăţare.
- Nu ţineţi aparatul cu mâinile ude.
- Nu apucaţi corpul aparatului care este cald, ci mânerul acestuia.
- Pentru a scoate aparatul din priză, nu trageţi de cablul de alimentare, ci apucaţi fişa.
- Nu utilizaţi un prelungitor electric.
- Nu curăţaţi aparatul folosind produse abrazive sau corozive.
- Nu utilizaţi aparatul la o temperatură sub 0°C şi peste 35°C.

GARANŢIE:
Aparatul dumneavoastră este destinat exclusiv unei utilizări domestice. Aparatul nu poate fi utilizat în scopuri profesionale.
Garanţia devine nulă şi îşi pierde valabilitatea în cazul unei utilizări incorecte.

3. PUNEREA ÎN FUNCŢIUNE
1. Lock System (Fig 1) : Pentru a desface cleştii, trageţi spre înapoi sistemul de blocare „Lock System". Pentru a bloca plăcile: închideţi plăcile şi împingeţi butonul „lock system" spre înainte.
2. Conectaţi aparatul.
3. Reglaţi întrerupătorul pornit/oprit în poziţia I. (D)
4. Aparatul se încălzeşte foarte repede (în mai puţin de 30 secunde este pregătit de întrebuinţare) şi temperatura nu se modifică pe toată durata întrebuinţării. (fig 2)
5. Selectaţi temperatura ideală pentru părul dumneavoastră cu ajutorul butoanelor -/+ (fig. 3): apăsaţi butonul - pentru a micşora temperatura sau butonul + pentru a o mări. Indicatorul de temperatură luminează intermitent până la atingerea temperaturii selectate.
6. După utilizare: Comutaţi întrerupătorul de pornire/oprire (D) în poziţia oprire (0), închideţi plăcile, utilizaţi sistemul de blocare „Lock System", scoateţi aparatul din priză şi lăsaţi-l să se răcească complet înainte de a-l depozita.

Pentru a determina temperatura de îndreptare cea mai potrivită pentru părul dumneavoastră, vă prezentăm câteva recomandări:
- Afişaj al temperaturii în culoarea verde: de la 130°C la 200°C (130 – 150 – 170 – 200) pentru păr fragil, subţire, vopsit, decolorat.
- Afişaj al temperaturii în culoarea roşie: 230°C pentru păr sănătos, rezistent, cu fir gros.

Notă: Pentru a evita erorile în timpul manipulării (apăsarea involuntară a butoanelor +/- în decursul funcţionării), aparatul este prevăzut cu funcţia de blocare.
Dacă doriţi să blocaţi temperatura reglată în decursul întrebuinţării, apăsaţi timp de 2 secunde butonul + sau –. Reglajul dumneavoastră este blocat şi apare un lacăt pe ecran.
Dacă doriţi să modificaţi temperatura reglată, va trebui să deblocaţi aparatul – apăsaţi din nou timp de 2 secunde butonul + sau –. Reglajul dumneavoastră este deblocat, iar lacătul dispare de pe ecran.
Puteţi modifica temperatura apăsând butoanele +/-.

Oprire automată a aparatului:
Pentru siguranţa dumneavoastră, acest aparat este prevăzut cu un sistem de oprire automată după 60 de minute. Dacă doriţi să îl reporniţi, consultaţi alineatul PUNEREA ÎN FUNCŢIUNE.

4. ÎNTREBUINŢARE
4.1 - Cum să vă îndreptaţi părul?
Părul trebuie să fie pieptănat, curat şi uscat.
- Nu întrebuinţaţi aparatul pe păr artificial (peruci, toupee...).
- Formaţi o şuviţă cu o lăţime de câţiva centimetri, pieptănaţi-o şi introduceţi-o între plăcuţe. Apăsaţi bine părul între plăcuţe şi deplasaţi încet aparatul de la rădăcini către vârfurile părului.
- Tratamentul ceramic de suprafaţă al plăcuţelor, cu repartizarea uniformă a temperaturii, protejează părul împotriva temperaturilor excesive.
- Înainte de a realiza coafura, lăsaţi părul să se răcească.

4.2 - Cum să obţineţi bucle, să vă stilizaţi coafura? :
Tehnică profesională de stilist pentru coafarea cu uşurinţă de la rădăcină până la vârfuri.
1) Prindeţi ferm o şuviţă de păr între plăci, în apropiere de rădăcină. (Fig. 4)
2) Menţinând presiunea asupra şuviţei, întoarceţi-o uşor pe jumătate în sus. (Fig. 5)
3) Glisaţi plăcile de la rădăcină până la vârfuri. (Fig. 6)
4) Scoateţi aparatul, bucla capătă formă.

5. ÎNTREŢINERE
ATENŢIE! Înainte de a curăţa aparatul deconectaţi-l de la reţea şi lăsaţi-l să se răcească.
- Curăţarea aparatului: Deconectaţi aparatul de la reţea, ştergeţi-l cu o cârpă umedă şi apoi uscaţi-l cu o cârpă uscată.

6. ÎN CAZ DE PROBLEME
• Îndreptarea părului nu este suficient de eficace:
- Strângeţi mai bine plăcile de îndreptare a părului pe şuviţa de păr.
- Glisaţi aparatul mai lent.
- Măriţi temperatura cu ajutorul butonului „ + ".
• Este imposibilă modificarea temperaturilor?
- Verificaţi dacă nivelul de temperatură nu este blocat.
• Placa superioară nu este fixă.
- Este normal, aparatul este prevăzut cu o placă mobilă pentru o mai bună eficacitate de îndreptare a părului.
• Aparatul se stinge singur după un anumit interval de timp:
- Este normal, acest aparat este prevăzut cu un sistem de oprire automată. Consultaţi alineatul „oprire automată".

7. SĂ PARTICIPĂM LA PROTECŢIA MEDIULUI!
ⓘ Aparatul dumneavoastră conţine numeroase materiale valorificabile sau reciclabile.
➲ Predaţi-l la un punct de colectare sau, în lipsa acestuia, la un centru de service autorizat pentru a fi procesat în mod corespunzător.

SR Pažljivo pročitajte uputstvo za upotrebu, kao i bezbednosne savete, pre svake upotrebe.

1. OPŠTI OPIS
A. Presa
B. LED displej: Pet pozicija za temperaturu+zaključavanje temperature
C. Dugme -/+ smanjenje/povećanje temperature
D. Prekidač uključeno/isključeno
E. Ploče za ispravljanje kose, obložene keramikom, titanijumom i turmalinom
F. Izlazni deo kabla
G. Kabl
H. Lock System (blokiranje i deblokiranje prese)

2. BEZBEDNOSNI SAVETI
- Zbog Vaše bezbednosti, aparat je napravljen u skladu sa važećim normama i propisima (Direktiva o najnižem naponu, elektromagnetnoj kompatibilnosti, okolini…).
- Delovi aparata postaju vrlo vrući tokom upotrebe. Izbegavajte kontakt sa kožom. Obezbedite se da napojni kabl nikada ne bude u kontaktu sa vrućim delovima aparata.
- Proverite da li napon električne instalacije odgovara naponu aparata. Svaka greška kod priključivanja može da izazove nepovratna oštećenja koja nisu obuhvaćena garancijom.
- Da biste obezbedili dodatnu zaštitu, savetuje se da se u električnom kolu kojim se kupatilo napaja instalira sredstvo za diferencijalnu preostalu struju (DPS) za diferencijalnu struju čiji utvrđeni rad ne prevazilazi jačinu od 30 mA. Potražite savet od električara.
- Instalacija aparata i njegova upotreba moraju u svakom slučaju da budu u skladu sa propisima koji važe u Vašoj zemlji.
- BUDITE OPREZNI : Ne koristite aparat u blizini kade, tuša, lavaboa i predmeta koji sadrže vodu.
- Kada se aparat koristi u kupatilu, isključite ga iz mreže nakon upotrebe, jer blizina vode može da predstavlja opasnost, čak i kada je aparat isključen.
- Nije predviđeno da aparat koriste hendikepirane osobe uključujući i decu kao ni lica koja nisu upoznata sa radom aparata. Mogu ga koristiti jedino ako su pod nadzorom osobe odgovorne za njihovu bezbednost a koja je upoznata sa radom aparata. Decu treba nadzirati sve vreme da se ne bi igrala aparatom.
- Ako je kabl za napajanje oštećen, mora ga zameniti kvalifikovana osoba u ovlašćenom servisu da bi se izbegla eventualna opasnost.
- Ne koristite aparat ako je pao ili ako ne funkcioniše propisno. Odnesite ga u ovlašćeni servis.
- Isključite aparat iz struje pre čišćenja i održavanja, u slučaju neispravnog funkcionisanja i odmah čim završite sa upotrebom.
- Ne koristite ako je kabl oštećen
- Ne uranjajte niti stavljajte pod vodu, čak ni prilikom čišćenja.
- Ne držite vlažnim rukama.
- Ne držite za kućište, koje je vruće, nego za dršku.
- Ne isključujte iz mreže povlačenjem za kabl, nego povlačenjem za utikač.
- Ne koristite električni produžni kabl.
- Ne čistite grubim i abrazivnim proizvodima.
- Ne koristite na temperaturi nižoj od 0 °C i višoj od 35 °C.

GARANCIJA:
Vaš aparat namenjen je samo za upotrebu u domaćinstvu. On ne može da se koristi u profesionalne svrhe.
U slučaju nepravilne upotrebe, garancija se poništava.

3. AKTIVIRANJE APARATA
1. Lock System (Fig 1) : Da biste otvorili presu, povucite « Lock System » unazad. Da biste zaključali presu : zatvorite ploče prese i gurnite „Lock System" napred.
2. Uključite aparat.
3. Postavite taster On/Off na položaj I.(D)
4. Aparat se vrlo brzo zagreva (do 30 sek je pripremljen za rad), a temperatura se tokom korišćenja ne menja. (fig 2)
5. Izaberite idealnu temperaturu za svoju kosu pomoću tastera -/+ (sl. 3): pritisnite taster – da biste smanjili temperaturu ili taster + kako biste je povećali. Idikator temperature treperi sve dok se ne dostigne odabrana temperatura.
6. Nakon korišćenja : Postavite taster on/off (D) u poziciju stop (0), zatvorite presu, upotrebite „Lock System", isključite aparat iz struje I ostavite da se potpuno ohladi pre nego što ga odložite.

Evo nekoliko saveta kako da odredite najprikladniju temperaturu za ispravljanje kose:
- Prikaz temperature zelene boje: od 130°C do 200°C (130 – 150 – 170 – 200) za krhku, osetljivu, farbanu ili beljenu kosu.
- Prikaz temperature crvene boje: 230°C za zdravu, otpornu i jaku kosu.

Važno upozorenje: Da biste pri upotrebi izbegli grešku (slučajno pritiskanje dugmeta +/- tokom rada), aparat ima funkciju blokiranja.
Želite li tokom rada blokirati podešenu temperaturu, pritisnite na 2 sekunde dugme + ili –. Vaše podešavanje je tada zaključano i na ekranu se pojavljuje katanac.
Ukoliko želite da promenite podešenu temperaturu, morate deblokirati aparat - ponovo na 2 sekunde pritisnite dugme + ili –. Vaše podešavanje je tada otključano i katanac nestaje sa ekrana. Podešavanje temperature vrši se pritiskom na taster +/-.

Automatsko isključivanje aparata:
Za Vašu bezbednost, aparat poseduje sistem automatskog isključenja nakon 60 minuta. Ukoliko želite ponovo da ga uključite, pročitajte poglavlje AKTIVIRANJE APARATA.

4. KORIŠĆENJE
4.1 - Kako da ispravite kosu?
Kosa mora biti raščešljana, čista i suva.
- Aparat ne koristite za veštačku kosu (perike, umeci...).
- Uzmite pramen širine od nekoliko centimetara, raščešljajte ga i stavite između ploča. Kosu čvrsto pritisnite pločama i aparat pomerajte od korena do vrha kose.
- Keramičke ploče ravnomerno raspoređuju toplotu
- Pre pravljenja frizure sačekajte da se ispravljena kosa ohladi.

4.2 - Kako da napravite kovrdže, oblikujete kosu?
Profesionalna frizerska tehnika za jednostavno oblikovanje od korena do vrha.
1) Snažno stegnite pramen kose između ploča od korena kose. (Fig. 4)
2) Lagano polukrižno okrenite na gore pritiskajući sve vreme pramen kose (Fig. 5)
3) Provucite od korena do vrhova. (Fig. 6)
4) Odstranite uređaj, lokna će se sama oblikovati.

5. ODRŽAVANJE
PAŽNJA! Pre čišćenja aparat isključite iz struje i ostavite da se ohladi.
- Čišćenje aparata: Isključite aparat iz struje, obrišite vlažnom krpicom i osušite

6. U SLUČAJU PROBLEMA
• Ispravljanje nije efikasno:
- Čvršće pritisnite ploče za ispravljanje na pramen kose.
- Sporije provlačite uređaj.
- Povećajte temperaturu pomoću tastera "+".
• Ne možete da promenite temperaturu?
- Proverite da li je nivo temperature zaključan.
• Gornja ploča nije fiksirana.
- To je uobičajeno, uređaj ima pokretljivu ploču za efikasnije ispravljanje kose.
• Uređaj se sam isključi nakon izvesnog vremena:
- To je uobičajeno, uređaj ima sistem automatskog zaustavljanja. Pogledajte poglavlje "automatsko zaustavljanje".

HR Pomno proučite upute za uporabu kao i sigurnosne upute, prije prve uporabe uređaja.

1. OPĆI OPIS
A. Hvataljke
B. Prikaz signalnih svjetala: 5 položaja temperature + zaključavanje temperature
C. Tipka -/+ smanjenje/povećanje temperature
D. Prekidač uključeno/isključeno
E. Pločice glačala sa presvlakom od keramike, titana i turmalina
F. Izlazni dio okretnog priključnog voda
G. Priključni vod
H. Lock System (blokiranje i deblokiranje hvataljki)

2. SIGURNOSNE UPUTE
- U cilju vaše sigurnosti, ovaj uređaj je sukladan s važećim normama i propisima (Direktiva o najnižem naponu, elektromagnetskoj kompatibilnosti, okolišu…).
- Dijelovi uređaja postaju jako vrući tijekom uporabe. Izbjegavajte dodir s kožom. Osigurajte se da priključni vod nikad ne bude u dodiru s vrućim dijelovima uređaja.
- Provjerite odgovara li napon vaše električne instalacije naponu vašega uređaja. Svaka greška u priključivanju može izazvati nepovratna oštećenja koja nisu obuhvaćena jamstvom.
- Da biste osigurali dodatnu zaštitu, savjetuje se da se u električnome kolu kojim se napaja kupaonica instalira sredstvo za diferencijalnu preostalu struju (DPS) za diferencijalnu struju čiji utvrđeni rad ne premašuje jakost od 30 mA. Zatražite savjet od svog instalatera.
- Instalacija uređaja i njegova uporaba moraju u svakom slučaju biti sukladni s propisima koji su na snazi u vašoj zemlji.
- BUDITE OPREZNI: Ne rabite uređaj u blizini kada, tuševa, umivaonika i drugih prijemnih posuda koje sadržavaju vodu.
- Kad se uređaj koristi u kupaonici, isključite ga iz mreže nakon uporabe, jer blizina vode može predstavljati opasnost čak i kad je uređaj zaustavljen.
- Ovaj uređaj nije namijenjen za uporabu od strane osoba (uključujući djecu) s ograničenim fizičkim, osjetilnim ili psihičkim sposobnostima, ili nedovoljnim iskustvom ili znanjem osim ako su pod nadzorom ili dobivaju upute glede rada od osobe odgovorne za njihovu sigurnost. Djeca trebaju biti nadzirana da bi se osiguralo da se ne igraju s ovim uređajem.
- Ako je priključni vod oštećen, njega mora zamijeniti proizvođač, njegov ovlašteni servis ili osoba sličnih kvalifikacija, u cilju izbjegavanja svake eventualne opasnosti.
- Ne rabite svoj uređaj i obratite se ovlaštenome servisnom centru ako: je vaš uređaj doživio pad, ako ne funkcionira normalno.
- Uređaj mora biti isključen iz mreže: prije čišćenja i održavanja, u slučaju nepravilnog funkcioniranja, čim ste ga prestali rabiti.
- Ne rabiti ako je priključni vod oštećen
- Ne uranjati niti stavljati pod vodu, čak ni kod čišćenja.
- Ne držite vlažnim rukama.
- Ne držite za kućište, koje je vruće, nego za ručku.
- Ne isključujte iz mreže povlačenjem za priključni vod, nego povlačenjem za utikač.
- Ne rabite električni produžni priključni vod.
- Ne čistite abrazivnim ili korozivnim proizvodima.
- Ne rabite na temperaturi nižoj od 0 °C i višoj od 35 °C.

JAMSTVO:
Vaš uređaj je namijenjen isključivo za uporabu u kućanstvu. Svaka profesionalna, neprimjerena ili uporaba koja nije u skladu s uputama za uporabu, oslobađa proizvođača svake odgovornosti i
jamstvo prestaje biti važeće.

3. STAVLJANJE U RAD
1. Sustav za zaključavanje (Fig 1) : Da biste otvorili hvataljke, povucite izbornik prema otraga. Da biste zaključali hvataljke : zatvorite hvataljke i gurnite izbornik prema naprijed.
2. Uključite uređaj.
3. Postavite prekidač za uključivanje/isključivanje u položaj I. (D)
4. Uređaj se vrlo brzo zagrijava (u 30 s je spreman za rad), a temperatura se tijekom korištenja ne mijenja. (fig 2)
5. Odaberite idealnu temperaturu za svoju kosu pomoću tipki -/+ (sl. 3): pritisnite tipku - kako bi smanjili temperaturu ili tipku + kako bi je povećali. Signalno svjetlo pokazatelja temperature treperi sve dok se ne postigne odabrana temperatura. Crvene lampice postaju sve jačeg intenziteta.
6. Nakon uporabe : Postavite prekidač za uključivanje/isključivanje (D) u položaj isključeno (0), zatvorite hvataljke, zaključajte uređaj pomoću izbornika za zaključavanje, isključite uređaj iz struje i pustite da se potpuno ohladi prije nego ga spremite.

Da bi ste odredili najbolju temperaturu za peglanje Vaše kose, u nastavku Vam donosimo nekoliko savjeta :
- Detalji zelene boje: od 130°C do 200°C (130 – 150 – 170 – 200) za lomljivu, tanku, obojenu, neobojenu kosu.
- Detalji crvene boje: 230°C za zdravu, otpornu, bujnu kosu.

Važno upozorenje: Kako biste pri uporabi izbjegli pogrešku (slučajno pritiskanje tipke +/- tijekom rada), uređaj ima funkciju zaključavanja.
Želite li tijekom rada blokirati postavljenu temperaturu, pritisnite na 2 sekunde tipke + ili –. Vaša postavka će se zaključati, a na zaslonu će se prikazati lokot.
Ukoliko želite postavljenu temperaturu promijeniti, morate uređaj deblokirati – ponovno na 2 sekunde pritisnite tipke + ili –. Vaša postavka se otključava, a lokot nestaje sa zaslona.
Temperaturu možete mijenjati pritišćući tipke +/-.

Automatsko zaustavljanje uređaja:
Radi vaše sigurnosti, ovaj je uređaj opremljen sustavom za automatsko zaustavljanje nakon 60 minuta. Ako želite ponovno staviti uređaj u rad, vratite se na poglavlje STAVLJANJE U RAD.

4. UPORABA
4.1 - Kako izravnati kosu?
Kosa mora biti raščešljana, čista i suha.
- Uređaj ne rabite na umjetnoj kosi (perike, umetci...).
- Uzmite pramen širine od nekoliko centimetara, raščešljajte ga i stavite među pločice. Kosu čvrsto stisnite među pločice i uređaj povlačite od korijena do vrha kose.
- Ploče s keramičkim slojem ravnomjerno raspoređuju toplinu te time pomažu očuvanju zdravlja kose.
- Prije pravljenja frizure pričekajte da se izravnata kosa ohladi.

4.2 - Kako nakovrčati, oblikovati kosu?
Profesionalna frizerska tehnika za lakše oblikovanje kose od njenog korijena do vrha.
1) Pločicama čvrsto zahvatite pramen kose blizu korijena. (Fig. 4)
2) Držeći pramen stalno nategnutim, lagano ga uvijte prema vrhu. (Fig. 5)
3) Pređite pramen uređajem od korijena do vrha. (Fig. 6)
4) Uklonite uređaj, kovrča je oblikovana.

5. ODRŽAVANJE
PAŽNJA! Prije čišćenja uređaj isključite iz mreže i ostavite da se ohladi.
- Čišćenje uređaja: Isključite uređaj iz mreže, obrišite vlažnom krpicom i osušite.

6. U SLUČAJU PROBLEMA
• Peglanje nije uspješno:
- Pločicama glačala stisnite čvršće pramen kose.
- Sporije prijeđite uređajem pramen kose.
- Povećajte temperaturu pomoću tipki « + ».
• Nije moguće promijeniti temperaturu?
- Provjerite je li stupanj temperature predodređen.
• Gornja pločica nije učvršćena.
- To je normalno, uređaj je opremljen s jednom pomičnom pločicom za što uspješnije peglanje.
• Uređaj se sam ugasi nakon nekog vremena:
- To je normalno, ovaj uređaj je opremljen sustavom automatskog isključivanja. Pročitajte paragraf « automatsko isključivanje ».

7. SUDJELUJMO U ZAŠTITI OKOLIŠA
ⓘ Vaš uređaj sadrži brojne vrijedne materijale koji se mogu reciklirati i ponovno uporabiti.
➲ Odnesite ga na mjesto predviđeno za prikupljanje sličnog otpada.

BS Prije prve upotrebe pažljivo pročitajte upute za upotrebu, kao i sigurnosne savjete.

1. OPĆI OPIS
A. Hvataljke
B. Ekran LED : 5 pozicija za temperaturu + fiksiranje temperature
C. Tipka -/+ smanjenje/povećanje temperature
D. Prekidač uključi/isključi
E. Ploče za ravnanje kose, keramička obloga Titanium Tourmaline
F. Izlazni dio okretnog kabla
G. Priključni kabl
H. Lock System (blokiranje i deblokiranje hvataljki)

2. SIGURNOSNI SAVJETI
- U cilju vaše sigurnosti, ovaj aparat je u skladu s važećim normama i propisima (Direktiva o najnižem naponu, elektromagnetnoj kompatibilnosti, okolišu…).
- Dijelovi aparata postaju jako vrući tokom upotrebe. Izbjegavajte dodir s kožom. Osigurajte se da kabl za napajanje nikad ne bude u dodiru s vrućim dijelovima aparata.
- Provjerite da li napon vaše električne instalacije odgovara naponu vašeg aparata. Svaka greška prilikom priključivanja, može izazvati nepovratna oštećenja koja nisu obuhvaćena garancijom.
- Da biste osigurali dodatnu zaštitu, pobrinite se da se u električnom kolu kojim se napaja kupatilo instalira sredstvo za diferencijalnu preostalu struju (DPS) čiji utvrđeni rad ne premašuje snagu od 30 mA. Zatražite savjet od svog instalatera.
- Instalacija aparata i njegova upotreba moraju u svakom slučaju biti u skladu s propisima koji su na snazi u vašoj zemlji.
- BUDITE OPREZNI: Ne koristite aparat u blizini kada, tuševa, lavaboa i drugih prijemnih posuda koje sadrže vodu.
- Kad se aparat koristi u kupatilu, isključite ga iz mreže nakon upotrebe, jer blizina vode može predstavljati opasnost čak i kad je aparat isključen.
- Ovaj aparat nije predviđen za upotrebu od strane osoba (uključujući djecu) čije su fizičke, čulne ili mentalne sposobnosti smanjene, niti od strane osoba bez iskustva ili poznavanja, osim ako se one ne mogu okoristiti, putem osobe zadužene za njihovu sigurnost, nadzorom ili prethodnim instrukcijama vezanim za upotrebu ovog aparata. Djecu treba nadzirati tako da se ni u kom slučaju ne igraju aparatom.
- Ako je kabl za napajanje oštećen, njega mora zamijeniti proizvođač, njegov ovlašteni servis ili osoba sličnih kvalifikacija, u cilju izbjegavanja svake eventualne opasnosti.
- Ne koristite svoj aparat i obratite se ovlaštenom servisnom centru ako: je vaš aparat ispao, ako ne funkcionira ispravno.
- Aparat mora biti isključen iz mreže: prije čišćenja i održavanja, u slučaju neispravnog funkcioniranja, čim ste ga prestali upotrebljavati.
- Ne koristiti ako je kabl oštećen.
- Ne uranjati niti stavljati pod mlaz vode, čak ni prilikom čišćenja.
- Ne držite aparat vlažnim rukama.
- Ne držite za kućište, koje je vruće, već za dršku.
- Ne isključujte iz mreže povlačenjem za kabl, već za utičnicu.
- Ne koristite električni produžni kabl.
- Ne čistite abrazivnim ili korozivnim proizvodima.
- Ne koristite na temperaturi nižoj od 0 °C i višoj od 35 °C.

GARANCIJA:
Vaš aparat je namijenjen samo za upotrebu u domaćinstvu. Ne smije se koristiti u profesionalne svrhe.
U slučaju neispravne upotrebe, garancija se poništava.

3. UPOTREBA APARATA
1. Sistem za zaključavanje (Fig 1) : Za otvaranje hvataljki, povucite «Lock System» prema natrag. Da biste zaključali hvataljke: zatvorite hvataljke i gurnite „Lock System" naprijed.
2. Uključite aparat.
3. Podesite prekidač uključi/isključi u položaj I. (D)
4. Aparat se vrlo brzo zagrijava (za 30 sek je spreman za upotrebu), a temperatura se tokom korištenja ne mijenja. (fig 2)
5. Odaberite idealnu temperaturu za svoju kosu pomoću tipki -/+ (sl. 3): pritisnite tipku "-" kako biste smanjili temperaturu ili tipku "+" kako biste je povećali. Pokazivač temperature treperi sve dok se ne postigne izabrana temperatura. Crveni svjetlosni indikatori postaju svjetliji.
6. Nakon upotrebe: Postavite prekidač start/stop (D) na poziciju stop (0), zatvorite hvataljke, upotrijebite „Lock System", isključite aparat sa napajanja i pustite ga da se potpuno ohladi prije nego što ga spremite.

Nekoliko savjeta za odabir temperature koja je primjerena za vašu kosu :
- Zelena lampica za temperaturu: od 130°C do 200°C (130 – 150 – 170 – 200) za slabu, tanku, obojenu, izbijeljenu kosu.
- Crvena lampica za temperaturu: 230°C za zdravu, otpornu, čvrstu kosu.

Važno upozorenje: Kako biste pri rukovanju izbjegli grešku (slučajan pritisak na tipku +/- tokom upotrebe), aparat ima funkciju blokiranja.
Želite li tokom upotrebe blokirati podešenu temperaturu, pritisnite na 2 sekunde tipku "+" ili "-". Vaše podešavanje je tada zaključano i na ekranu se pojavljuje katanac.
Ukoliko želite podešenu temperaturu promijeniti, morate aparat deblokirati – ponovo na 2 sekunde pritisnite tipku "+" ili "-". Vaše podešavanje je tada otključano i katanac nestaje sa ekrana. Podešavanje temperature vrši se pritiskom na tipke "+/-".

Automatsko isključivanje aparata :
Aparat je zbog vaše sigurnosti opremljen sistemom automatskog gašenja nakon 60 min. Za ponovo uključivanje pogledajte UPOTREBA APARATA.

4. UPOTREBA
4.1 - Kako da izravnate kosu?
Kosa mora biti raščešljana, čista i suha.
- Aparat ne koristite na umjetnoj kosi (perike, umeci...).
- Uzmite pramen širine od nekoliko centimetara, raščešljajte ga i stavite među pločice. Kosu čvrsto stisnite među pločice i aparat pomjerajte od korijena do vrha kose.
- Keramička površina ploča sa ravnomjernom raspodjelom toplote štiti kosu od prekomjerne toplote.
- Prije pravljenja frizure sačekajte da se ispeglana kosa ohladi.

4.2 - Kako da napravite kovrče, kako da oblikujete kosu?
Profesionalna tehnika frizera za jednostavno oblikovanje kose od korijena do vrhova.
1) Uhvatite pramen kose pri korijenu i stisnite ga između ploča za ravnanje. (Fig. 4)
2) Zadržavajući pritisak na pramen, nježno gurnite ploče prema gore. (Fig. 5)
3) Klizite aparatom od korijena do vrhova kose. (Fig. 6)
4) Odmaknite aparat, kovrča je ispravljena.

5. ODRŽAVANJE
PAŽNJA! Prije čišćenja aparat isključite iz mreže i ostavite da se ohladi.
- Čišćenje aparata: Isključite aparat iz mreže, obrišite vlažnom krpicom i posušite.

6. U SLUČAJU PROBLEMA
• Niste zadovoljni rezultatima.
- Stisnite čvršće ploče za ravnanje kose.
- Sporije klizite aparatom po kosi.
- Povisite temperaturu pomoću tipke « + ».
• Nemoguće je promijeniti temperaturu?
- Provjerite da visina temperature nije zaključana.
• Gornja ploča za ravnanje nije fiksirana.
- To je normalno, aparat je opremljen pokretnom pločom za učinkovitije ravnanje kose.
• Nakon određenog vremena aparat se sam isključi :
- To je normalno, aparat je opremljen sistemom automatskog isključivanja. Pogledajte dio « automatsko isključivanje ».

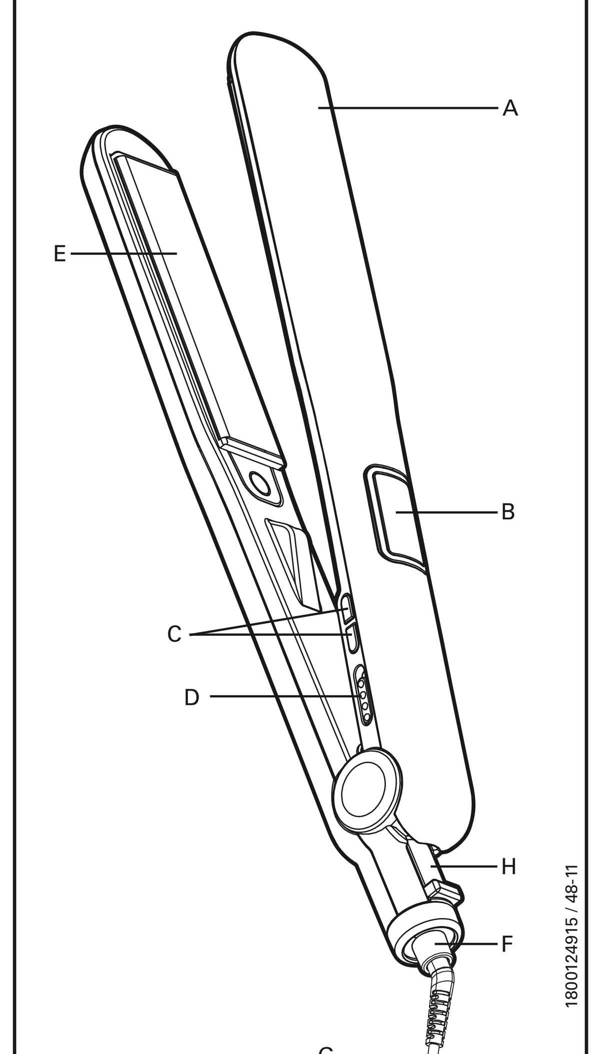

www.rowenta.com

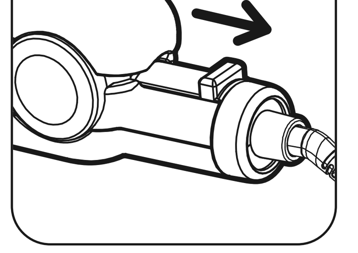
Fig. 1

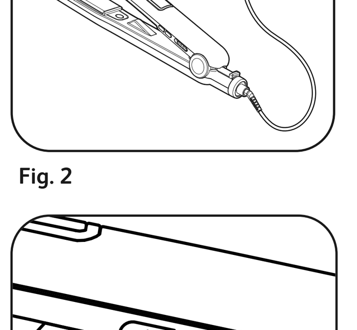

Fig. 2

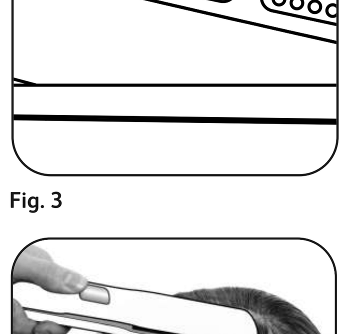
Fig. 3

Fig. 4

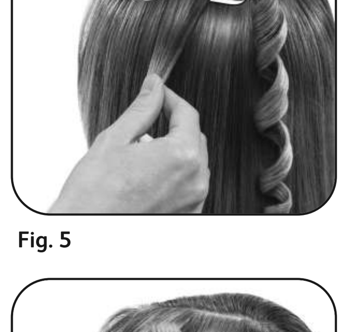
Fig. 5

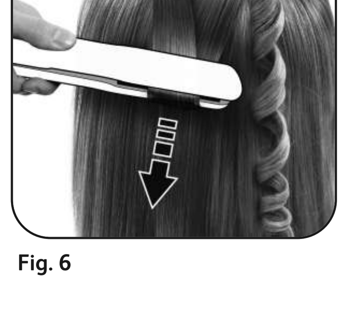
Fig. 6